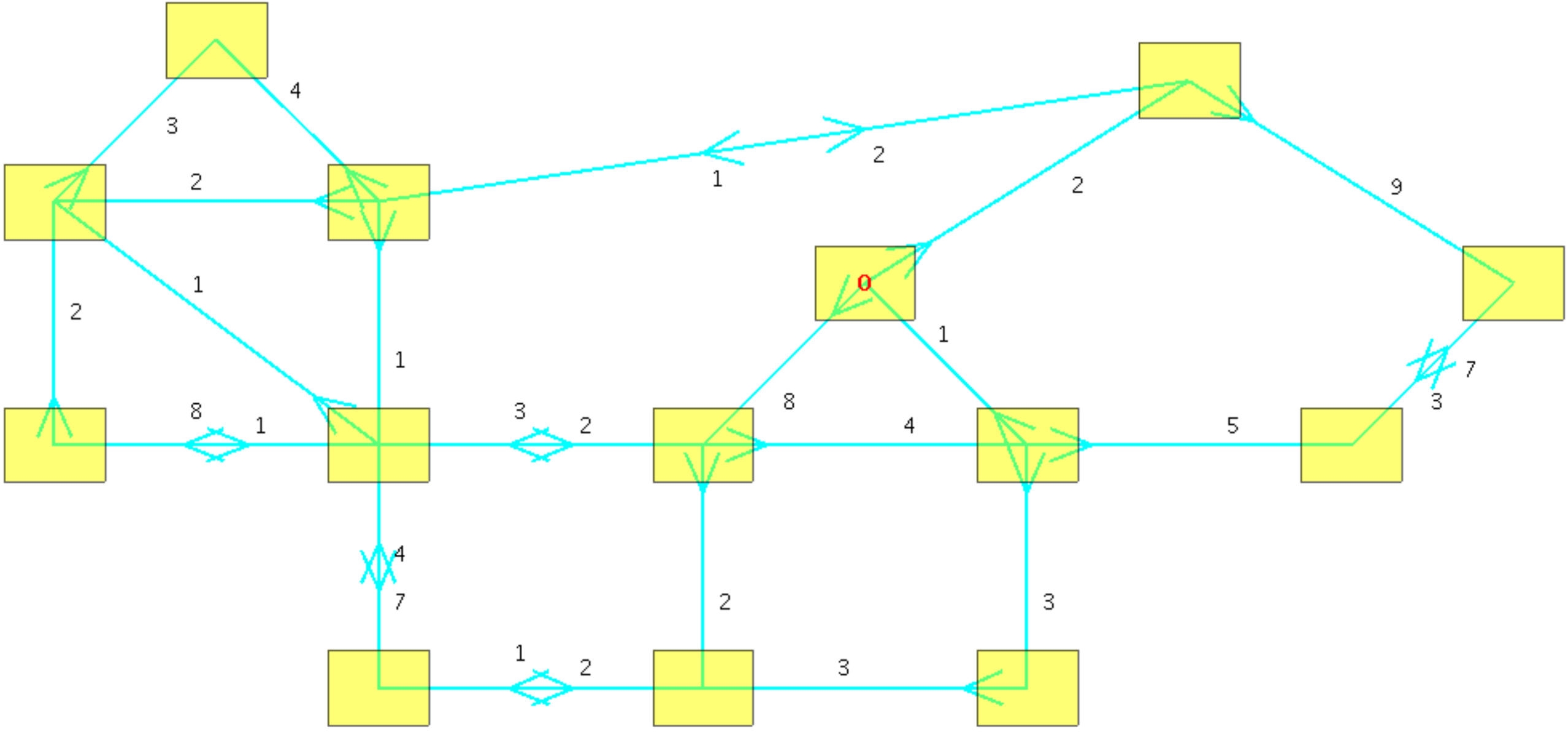
4
3
2
1
2
2
9
0
2
1
1
1
7
3
8
1
3
2
8
4
5
4
7
2
3
1
2
3

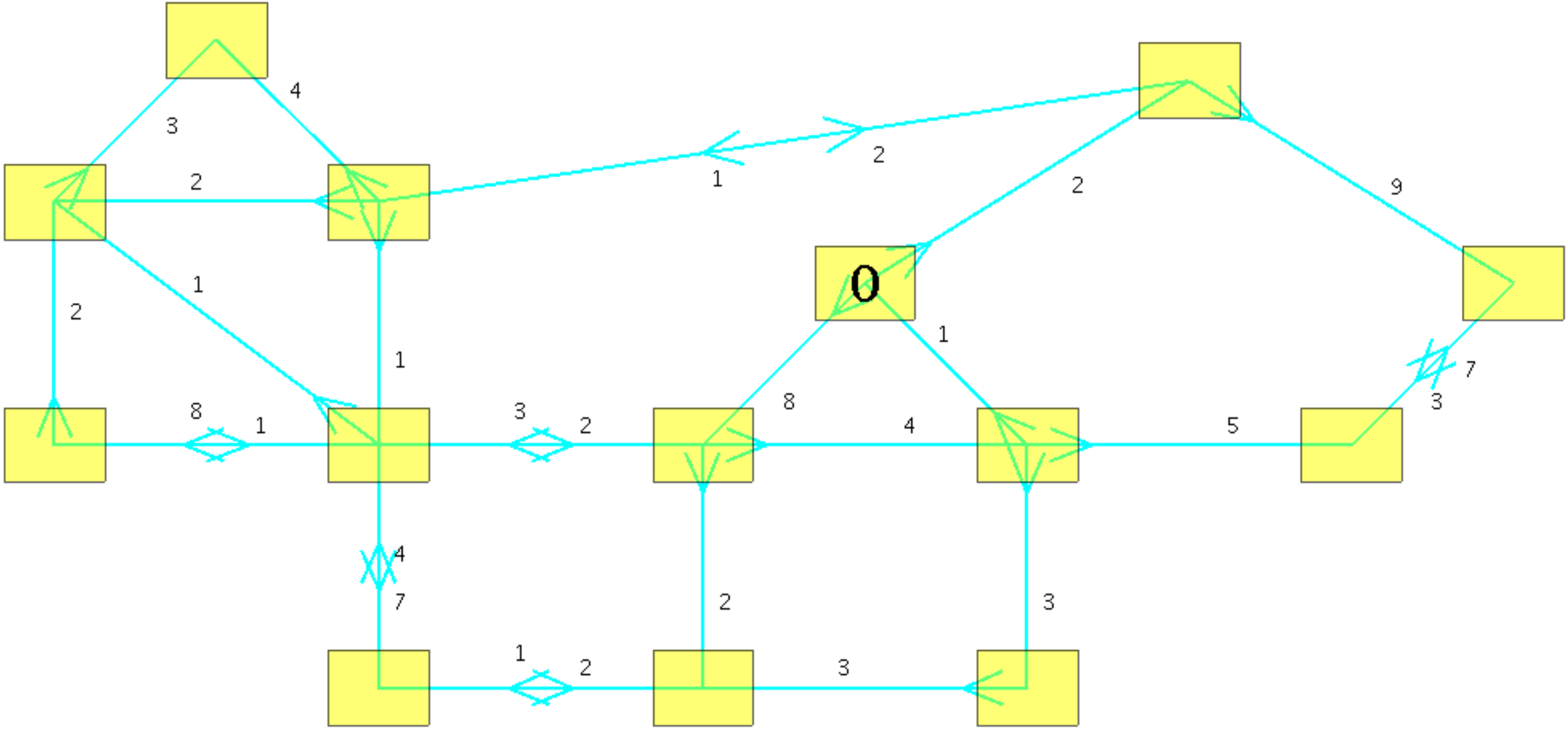
4
3
2
1
2
2
9
0
2
1
1
1
7
3
8
1
3
2
8
4
5
4
7
2
3
1
2
3

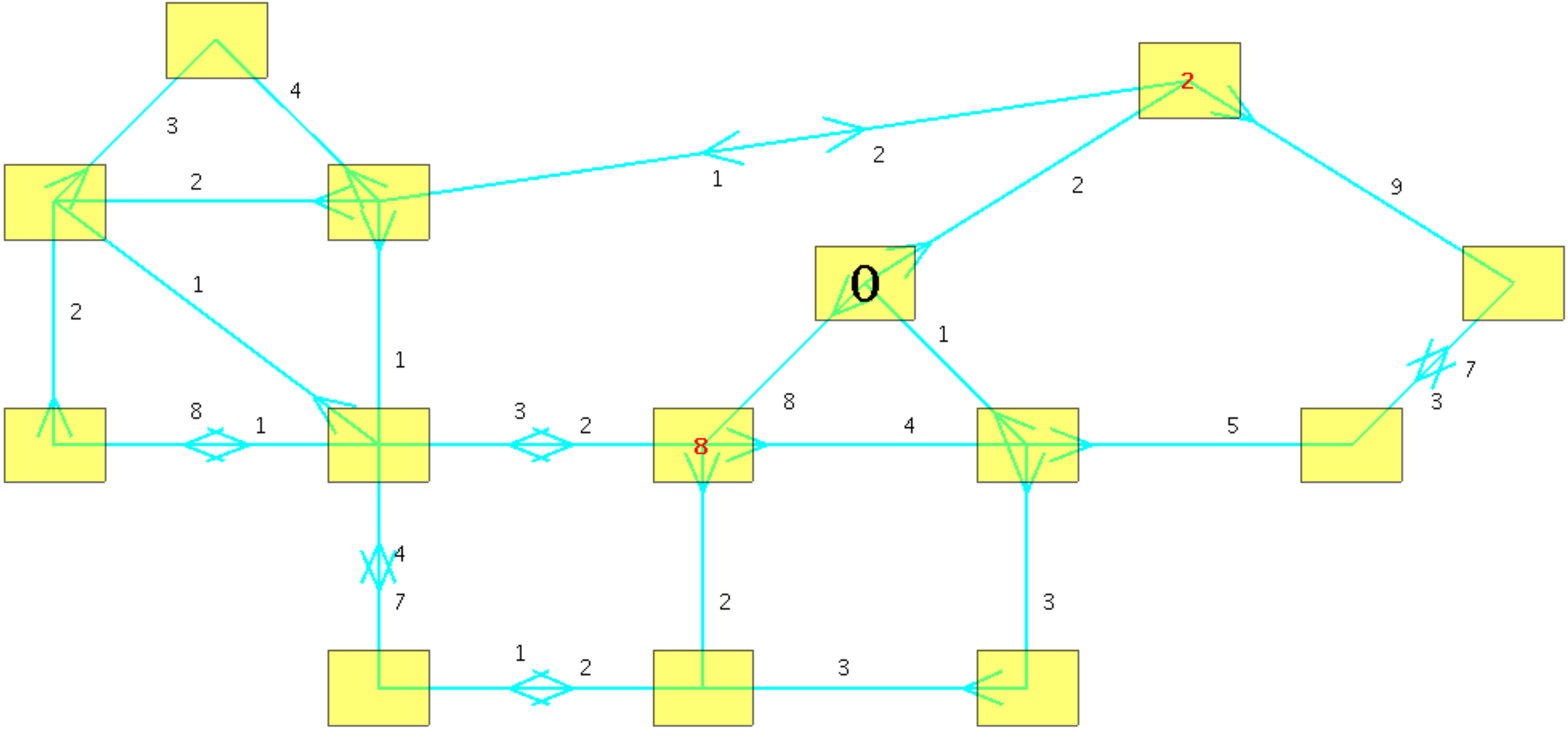
4
3
2
1
2
2
2
9
0
1
2
1
1
7
8
1
3
2
8
8
4
5
3
4
7
2
3
1
2
3

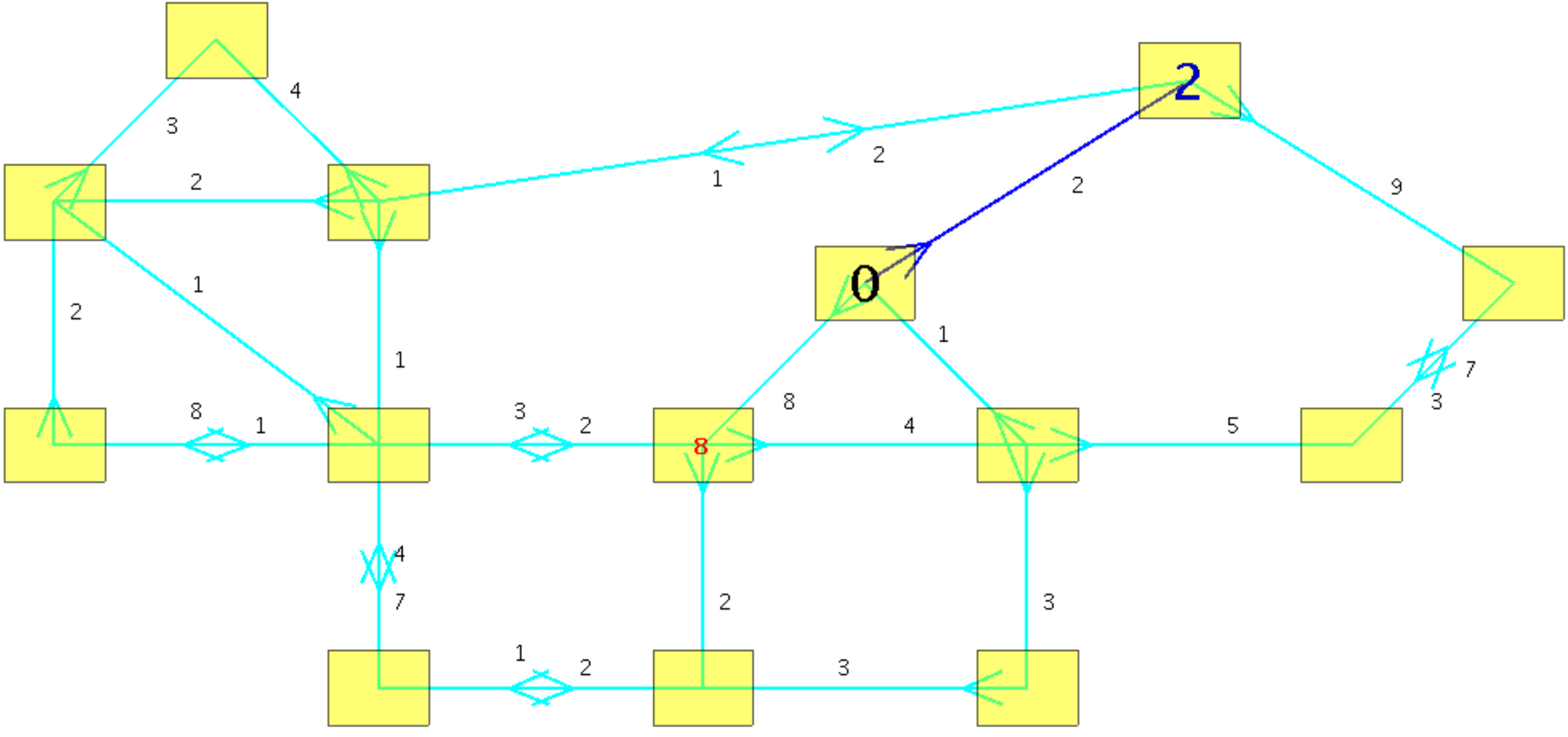
2
0
8
4
3
2
1
2
2
9
2
1
1
1
8
1
3
2
8
4
5
7
3
4
7
2
3
1
2
3

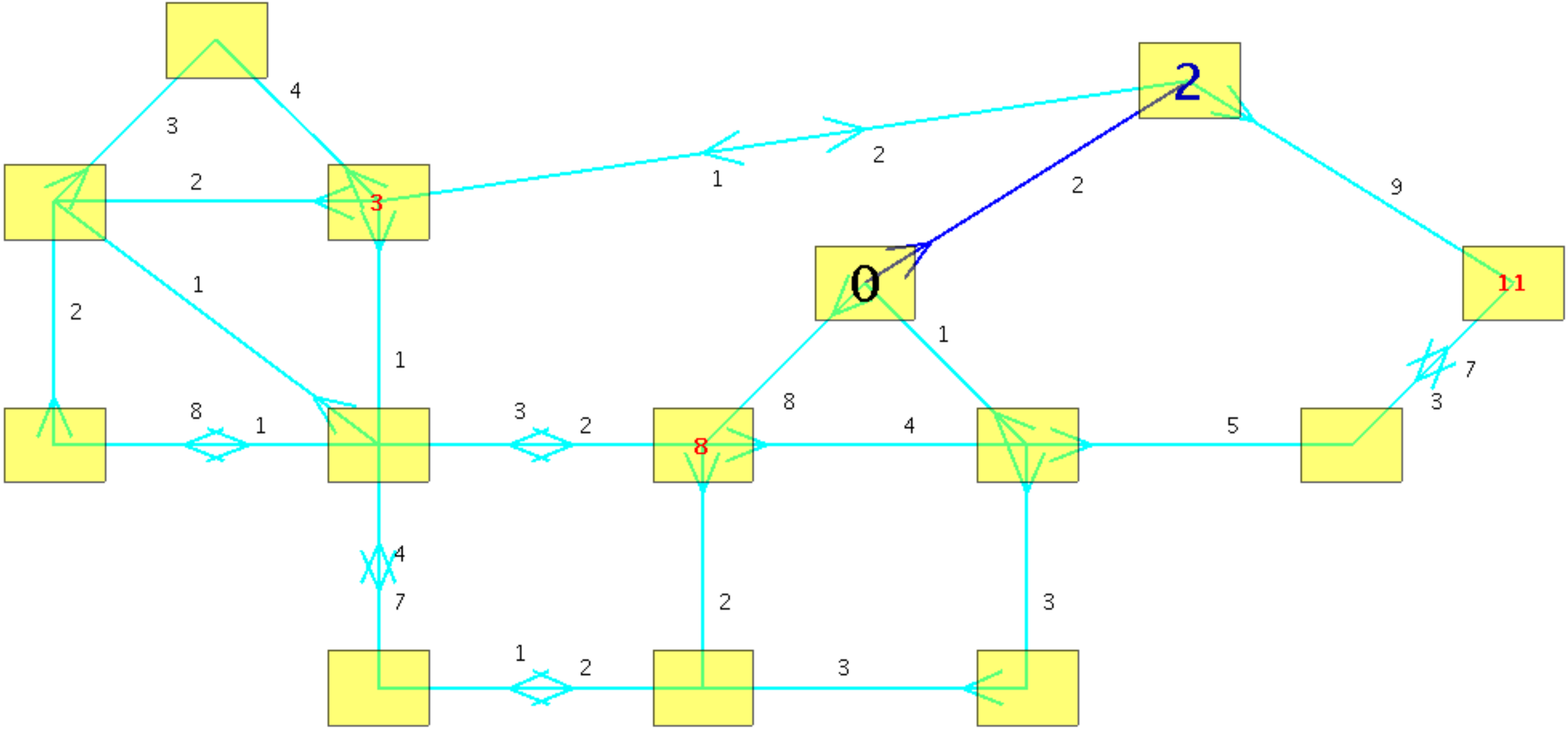
2
0
3
8
11
4
3
2
1
2
2
9
2
1
1
1
8
1
3
2
8
4
5
7
3
4
7
2
3
1
2
3

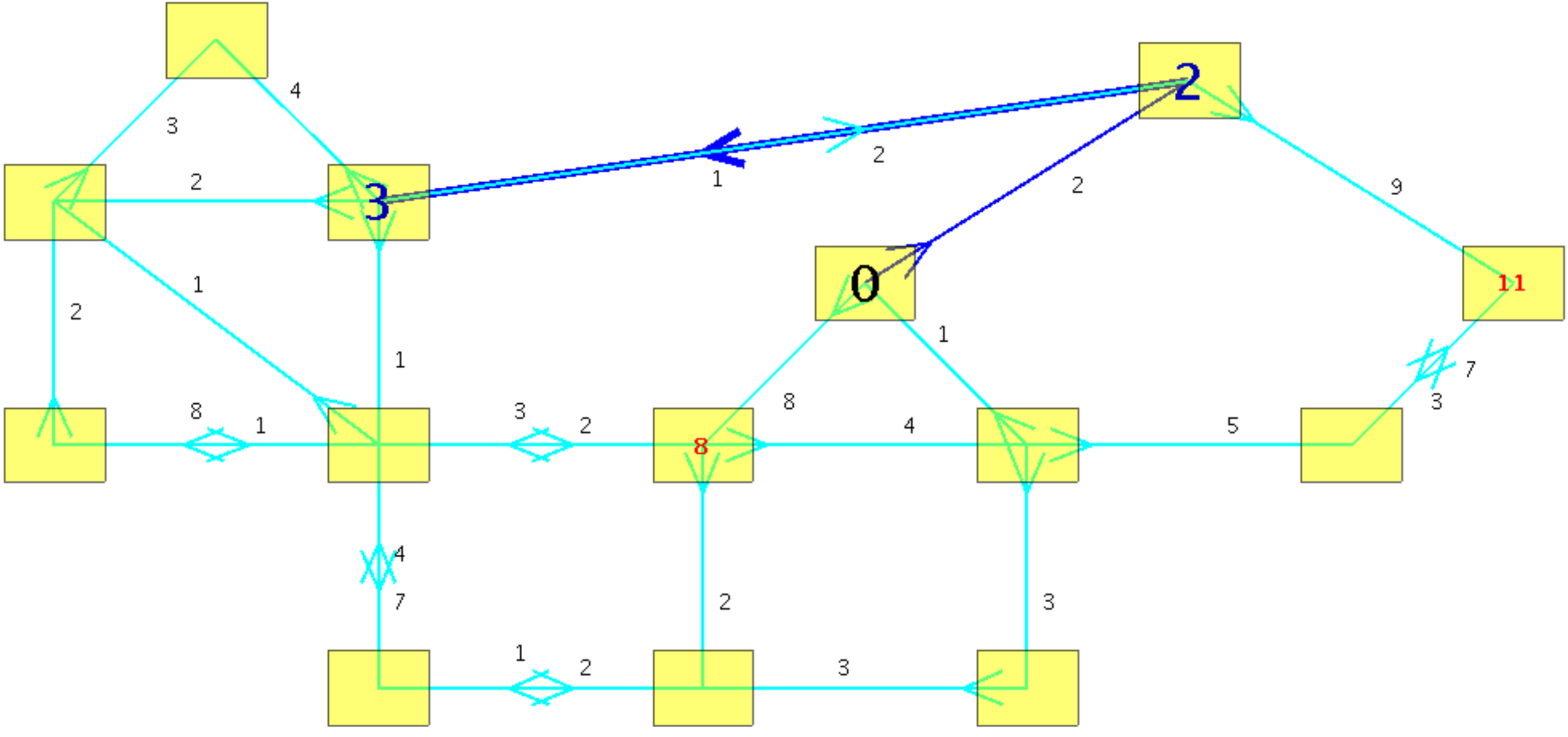
2
3
0
11
8
4
3
2
1
2
2
9
2
1
1
1
8
1
3
2
8
4
5
7
3
4
7
2
3
1
2
3

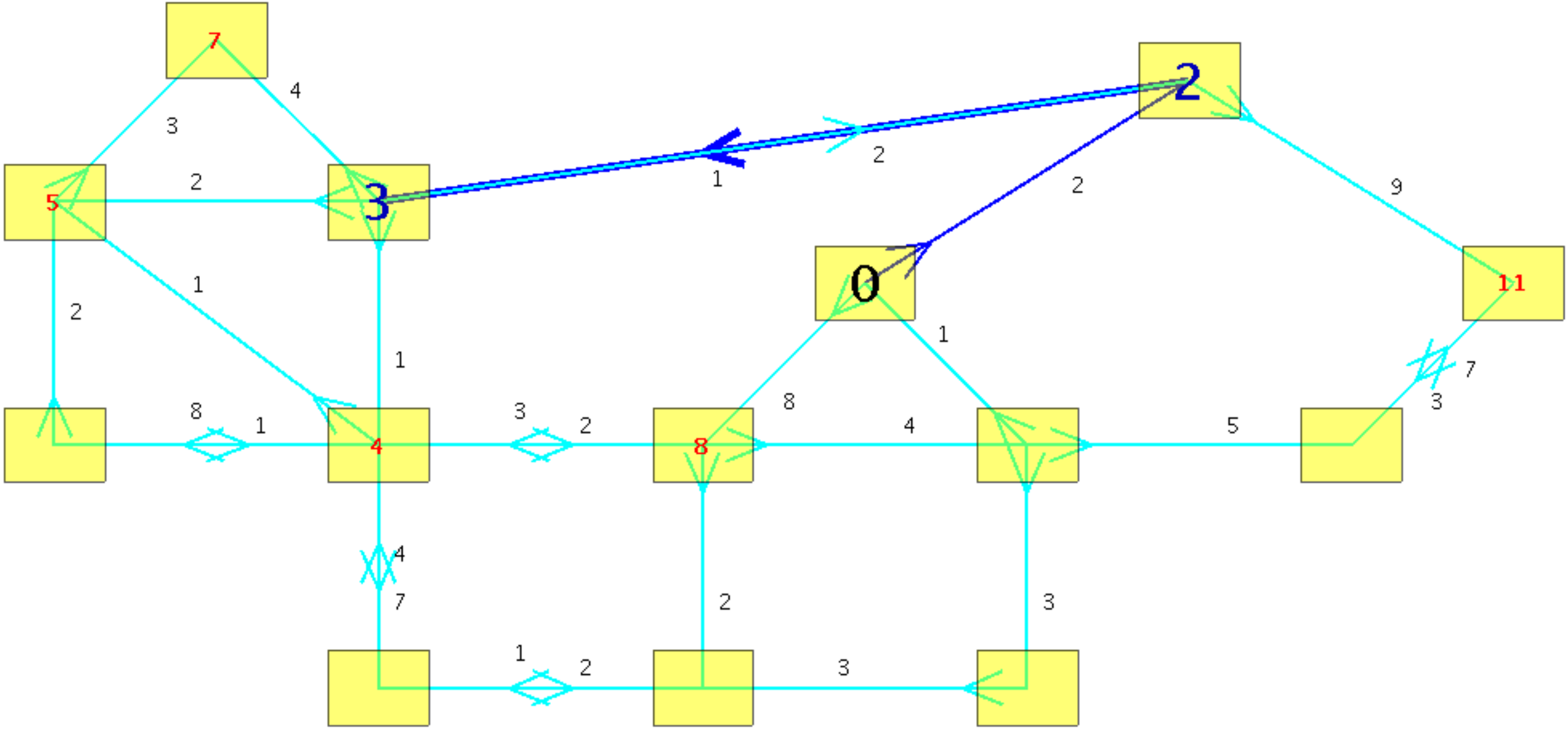
7
4
3
2
5
2
3
1
2
2
9
0
11
2
1
1
1
7
3
8
1
3
2
8
4
5
4
4
7
2
3
1
2
3

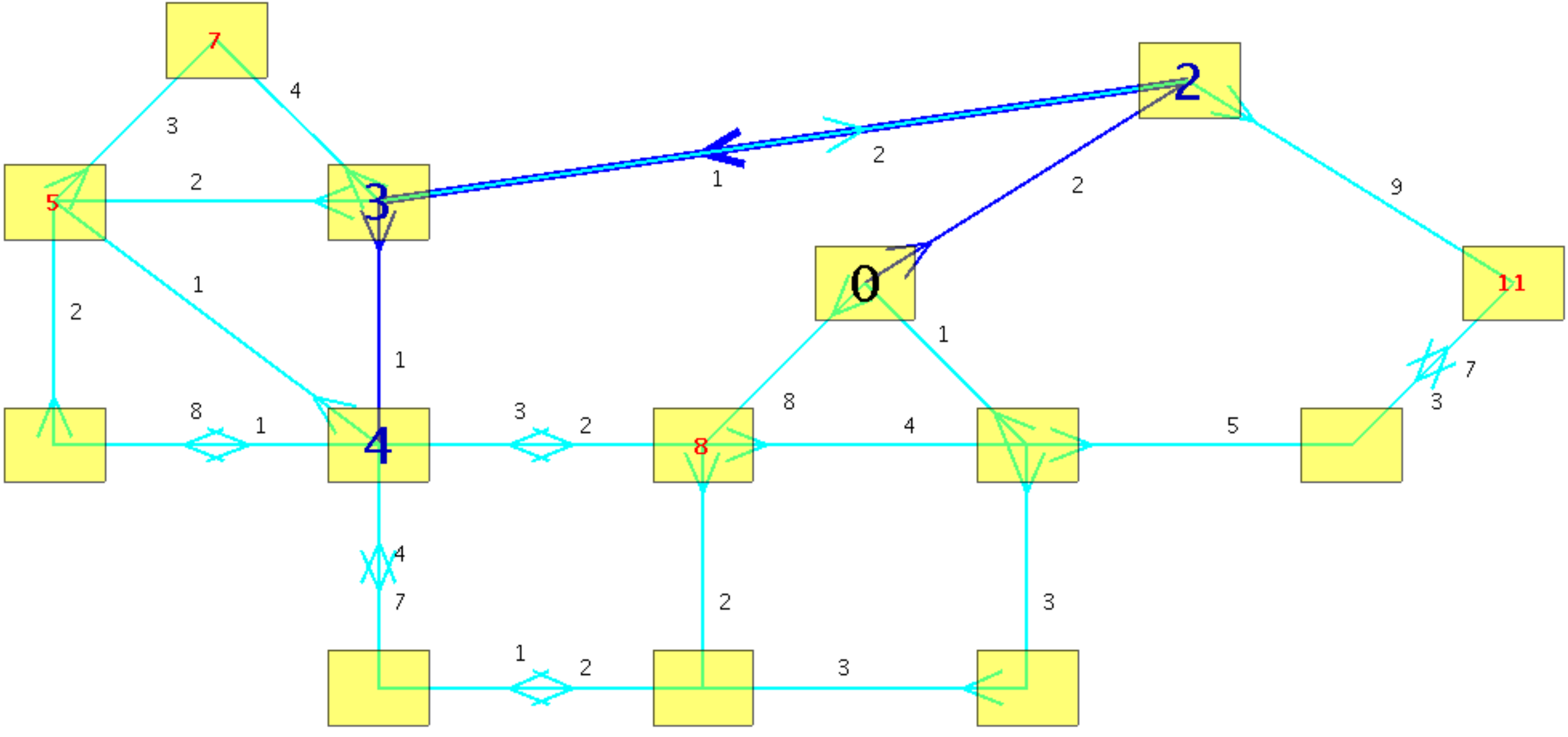
7
4
3
2
5
2
3
1
2
2
9
1
2
0
11
1
1
7
8
1
3
2
8
4
5
3
4
4
7
2
3
1
2
3

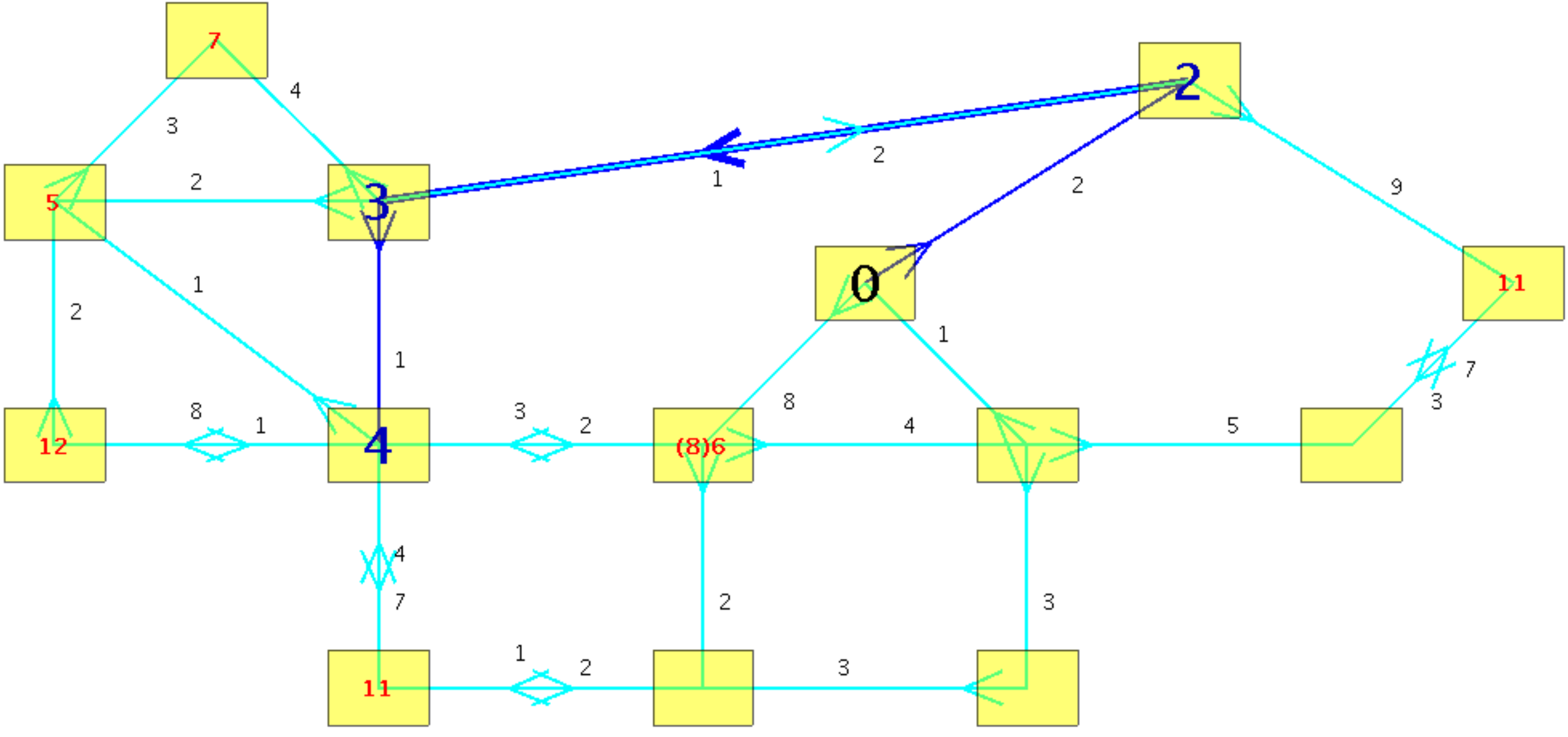
7
2
5
3
0
11
12
4
(8)6
11

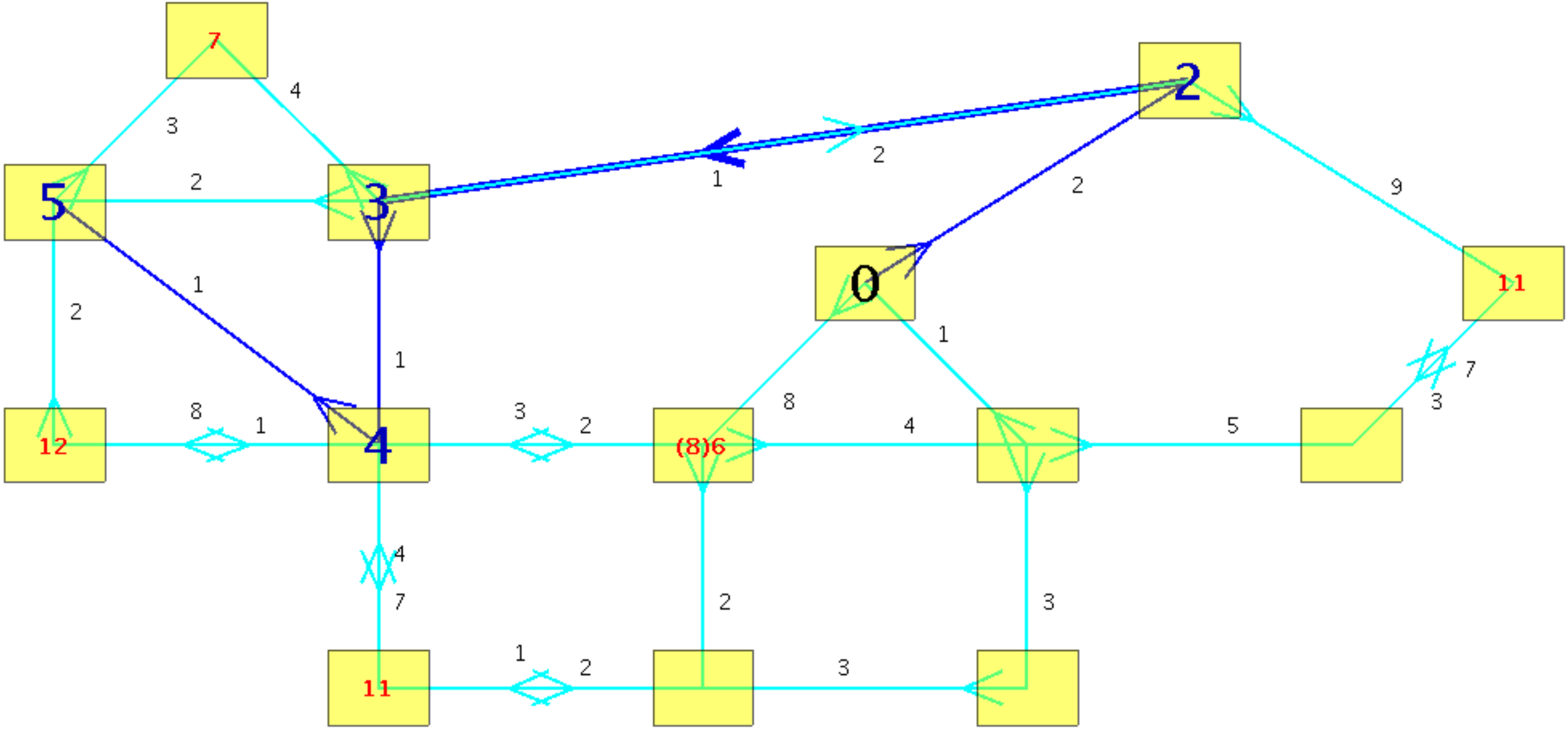
7
4
3
2
5
2
3
1
2
2
9
0
11
2
1
1
1
7
3
8
1
3
2
8
4
5
12
4
(8)6
4
7
2
3
1
2
3
11

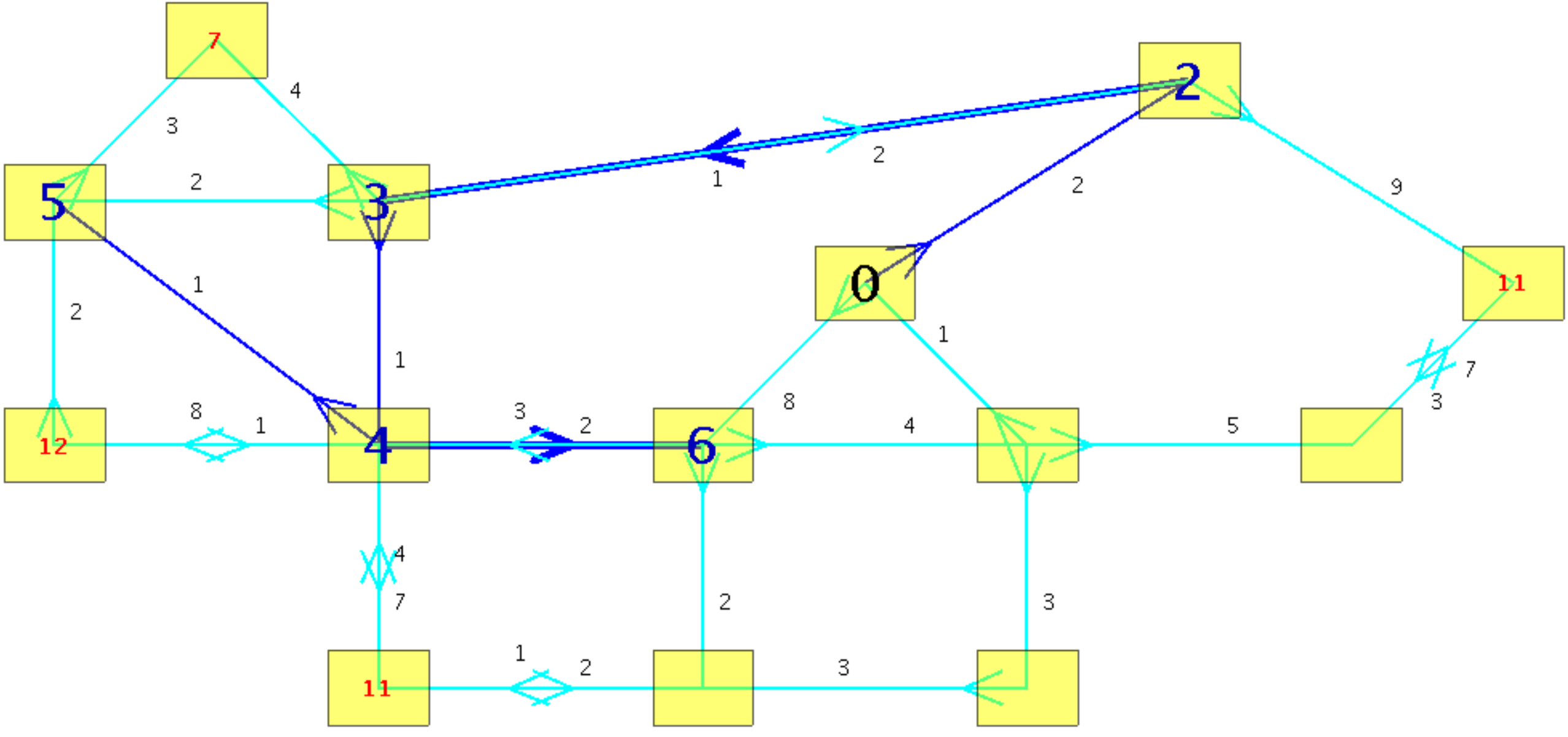
7
4
3
2
5
2
3
1
2
2
9
0
11
2
1
1
1
7
3
8
1
3
2
8
4
5
12
4
6
4
7
2
3
1
2
3
11

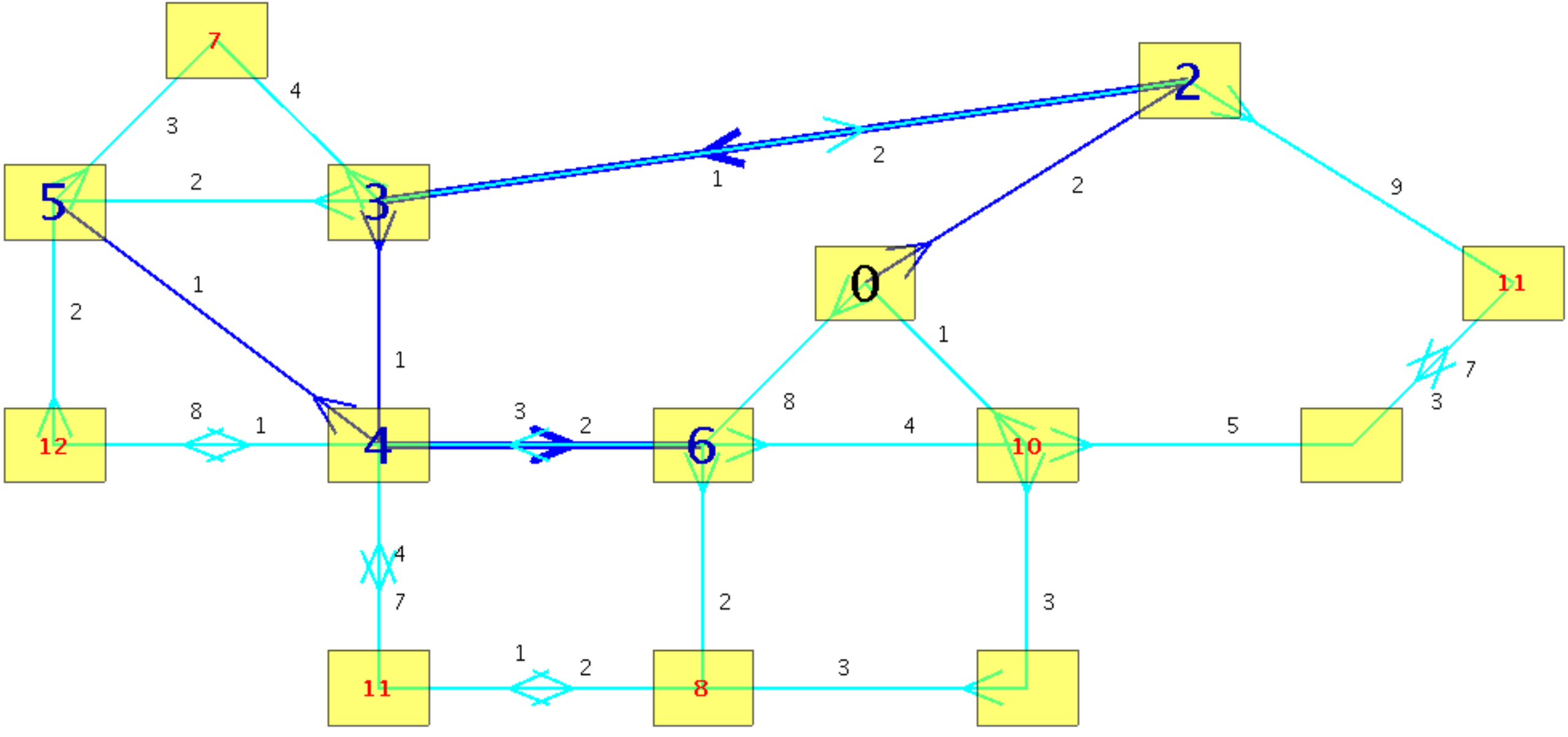
7
4
3
2
5
2
3
1
2
2
9
1
0
11
2
1
1
7
3
8
1
3
2
8
4
5
12
4
6
10
4
7
2
3
1
2
3
11
8

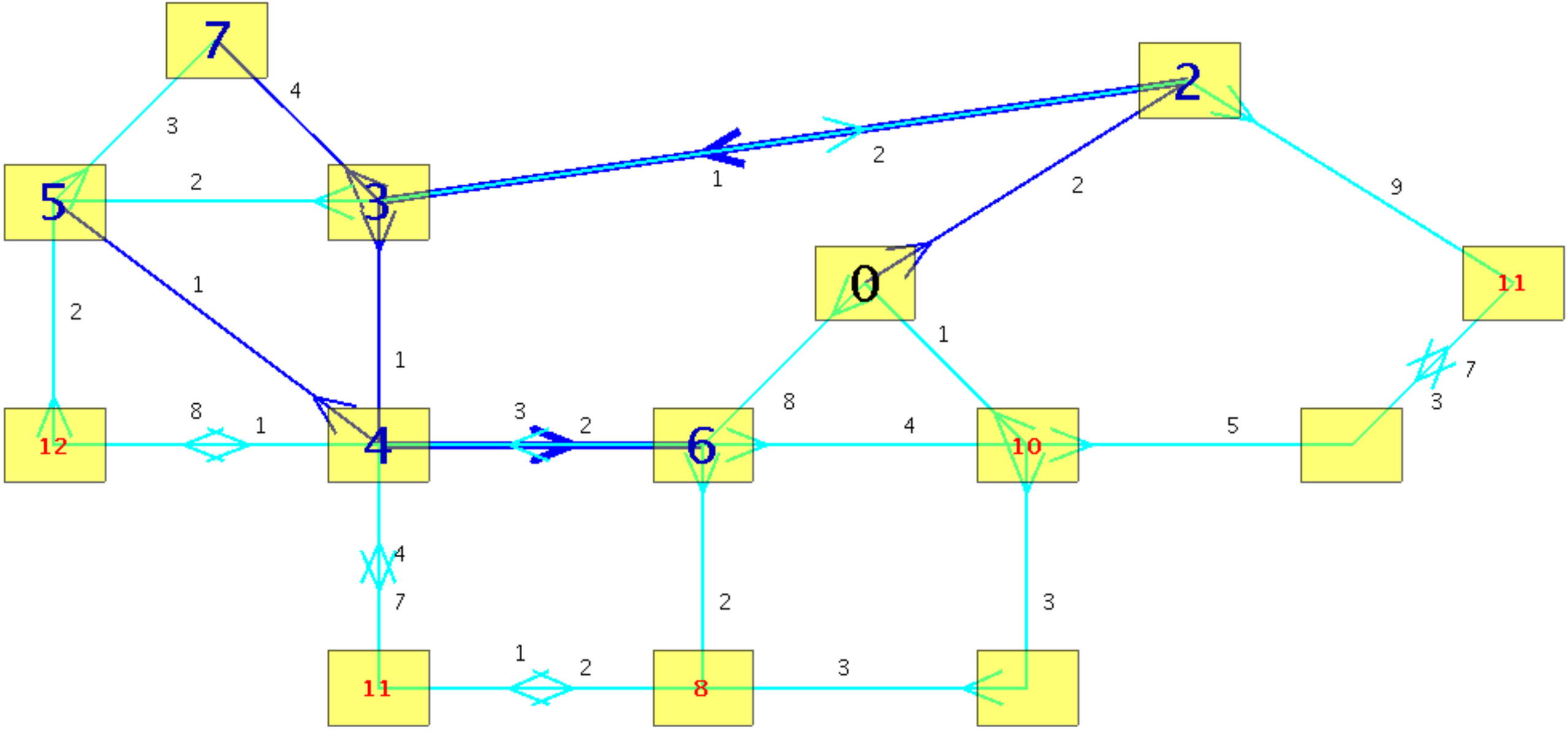
7
2
5
3
0
11
12
4
6
10
11
8

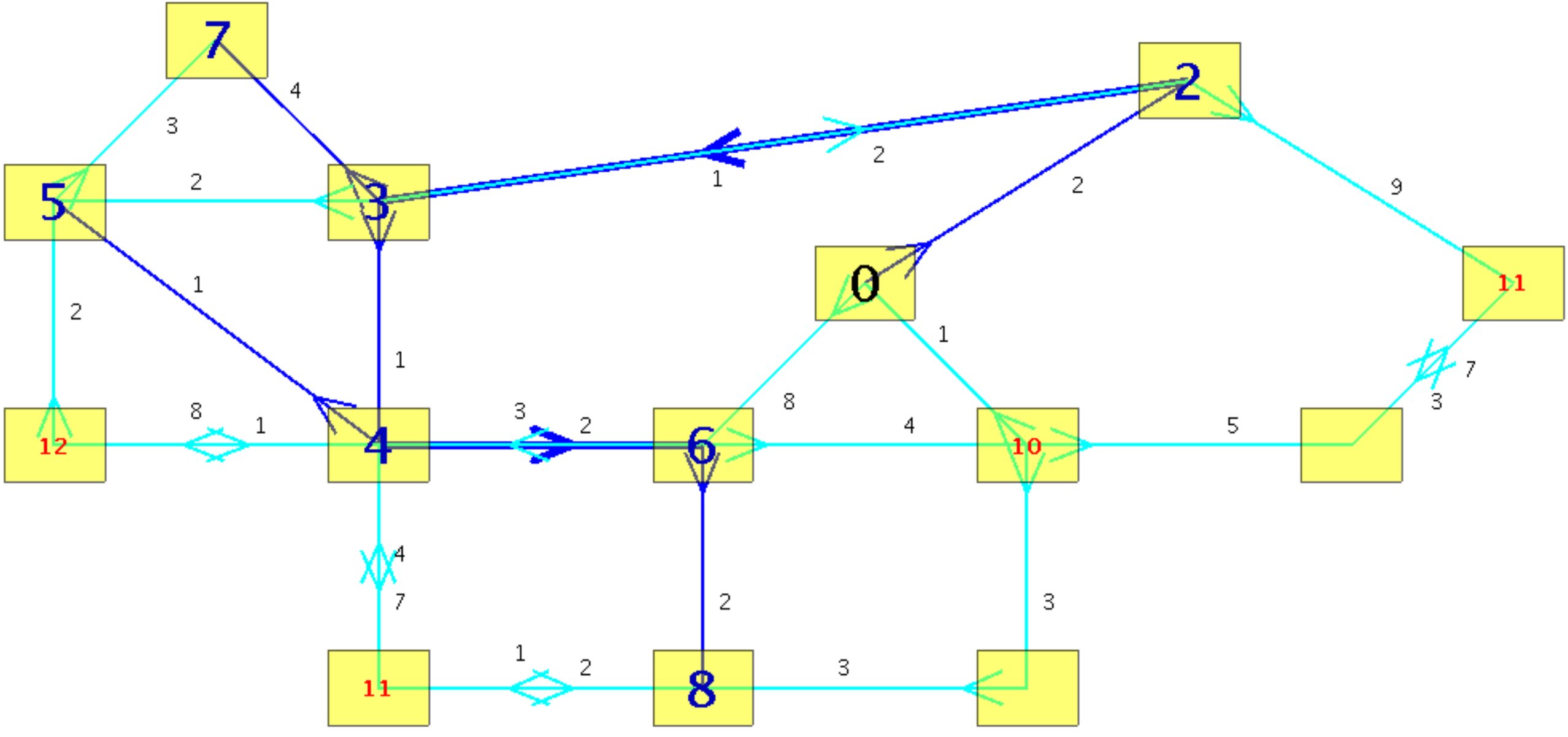
7
2
5
3
0
11
12
4
6
10
11
8

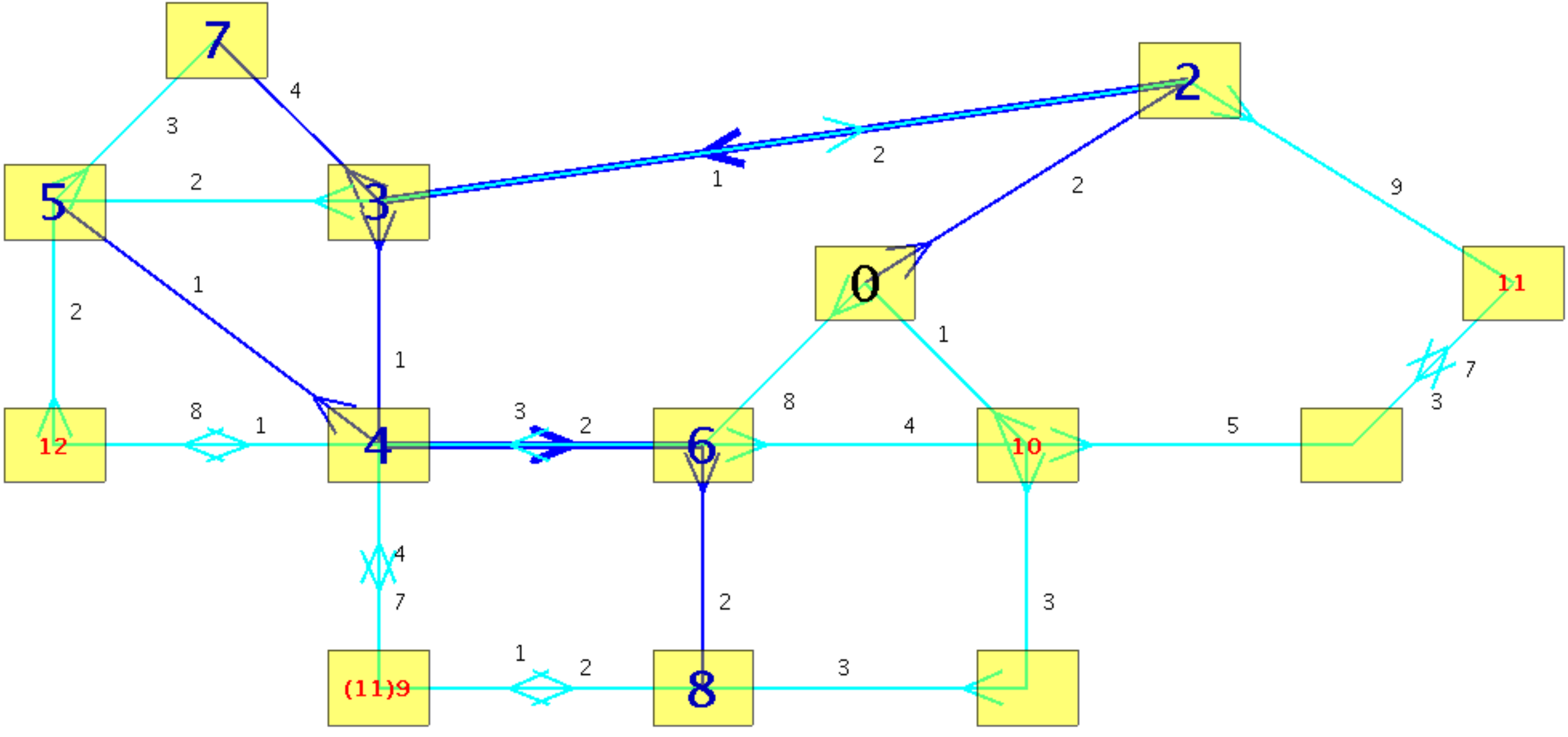
7
2
5
3
0
11
12
4
6
10
(11)9
8
4
3
2
1
2
2
9
2
1
1
2
1
8
1
3
2
8
4
5
7
3
4
7
2
3
1
2
3

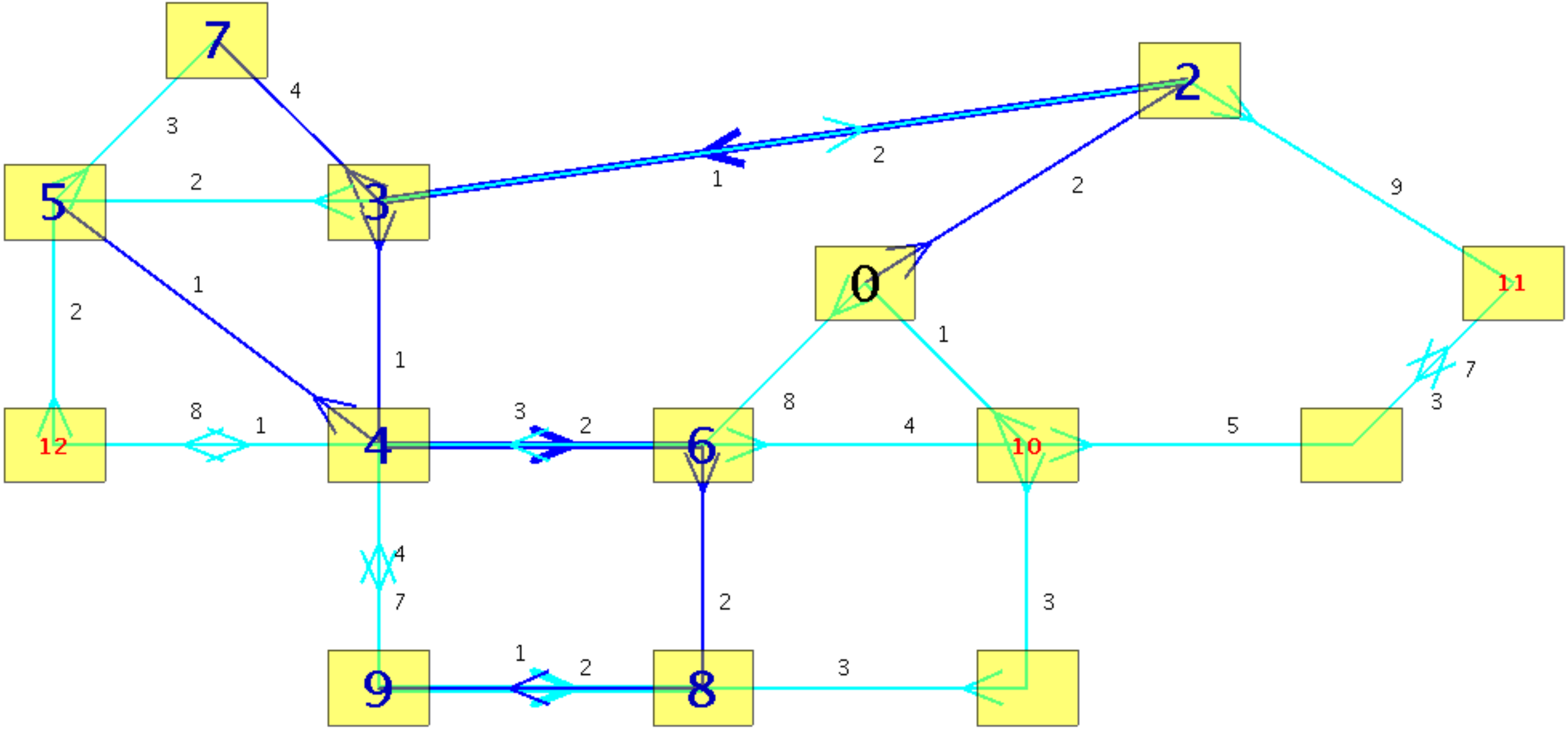
7
2
5
3
0
11
12
4
6
10
9
8
4
3
2
1
2
2
9
2
1
2
1
1
8
1
3
2
8
4
5
7
3
4
7
2
3
1
2
3

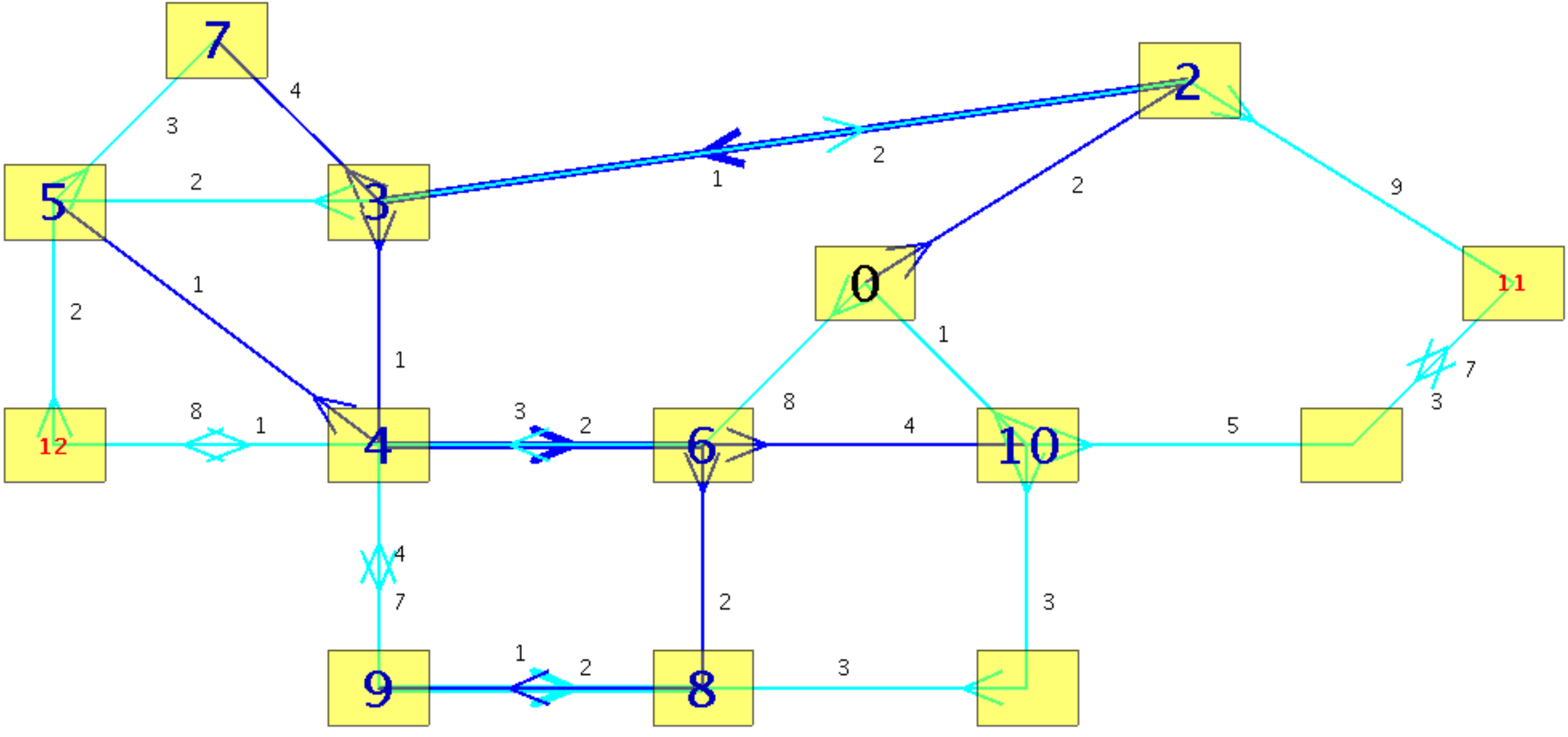
7
2
5
3
0
11
12
4
6
10
9
8
4
3
2
1
2
2
9
2
1
2
1
1
8
1
3
2
8
4
5
7
3
4
7
2
3
1
2
3

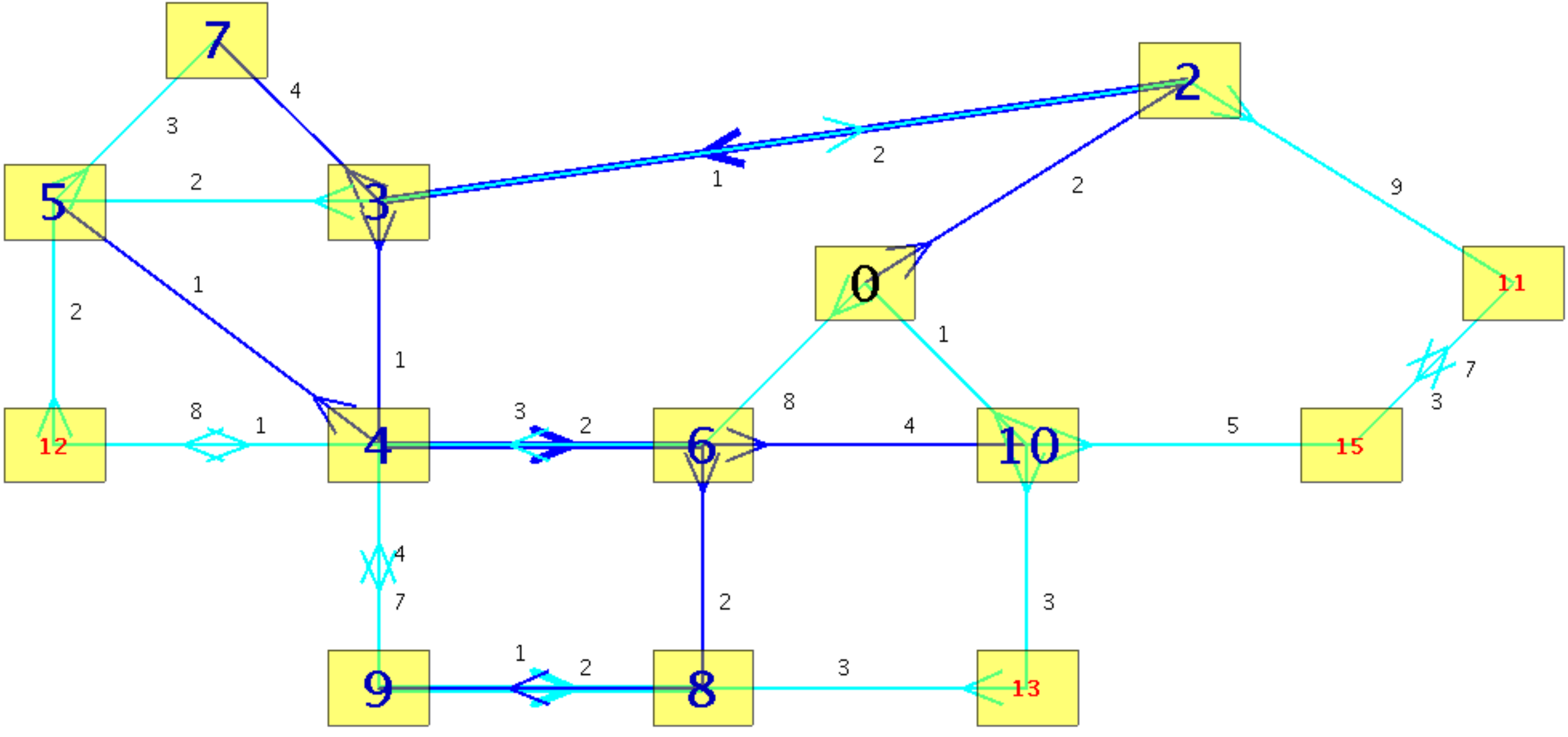
7
2
5
3
0
11
12
4
6
10
15
9
8
13

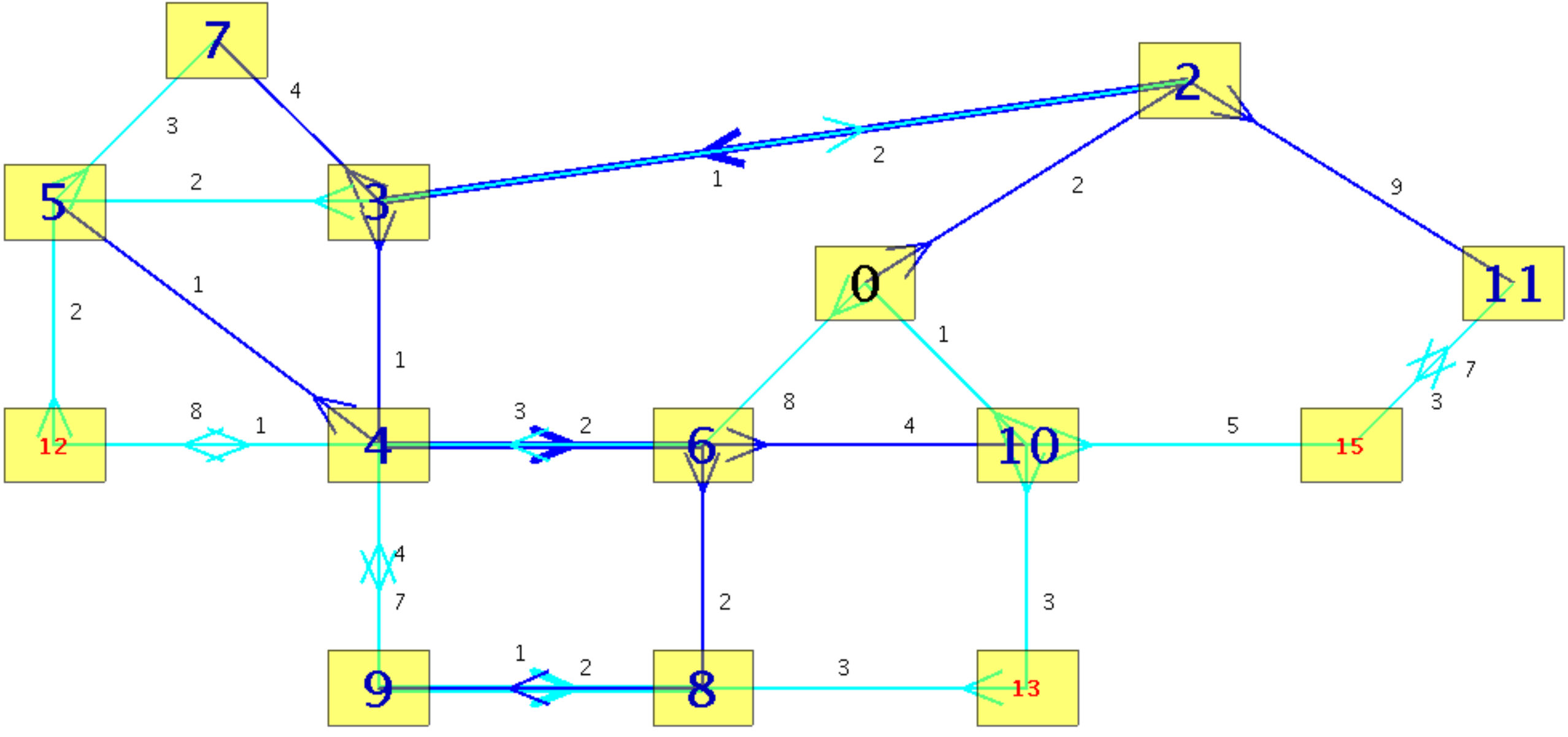
7
2
5
3
0
11
12
4
6
10
15
9
8
13

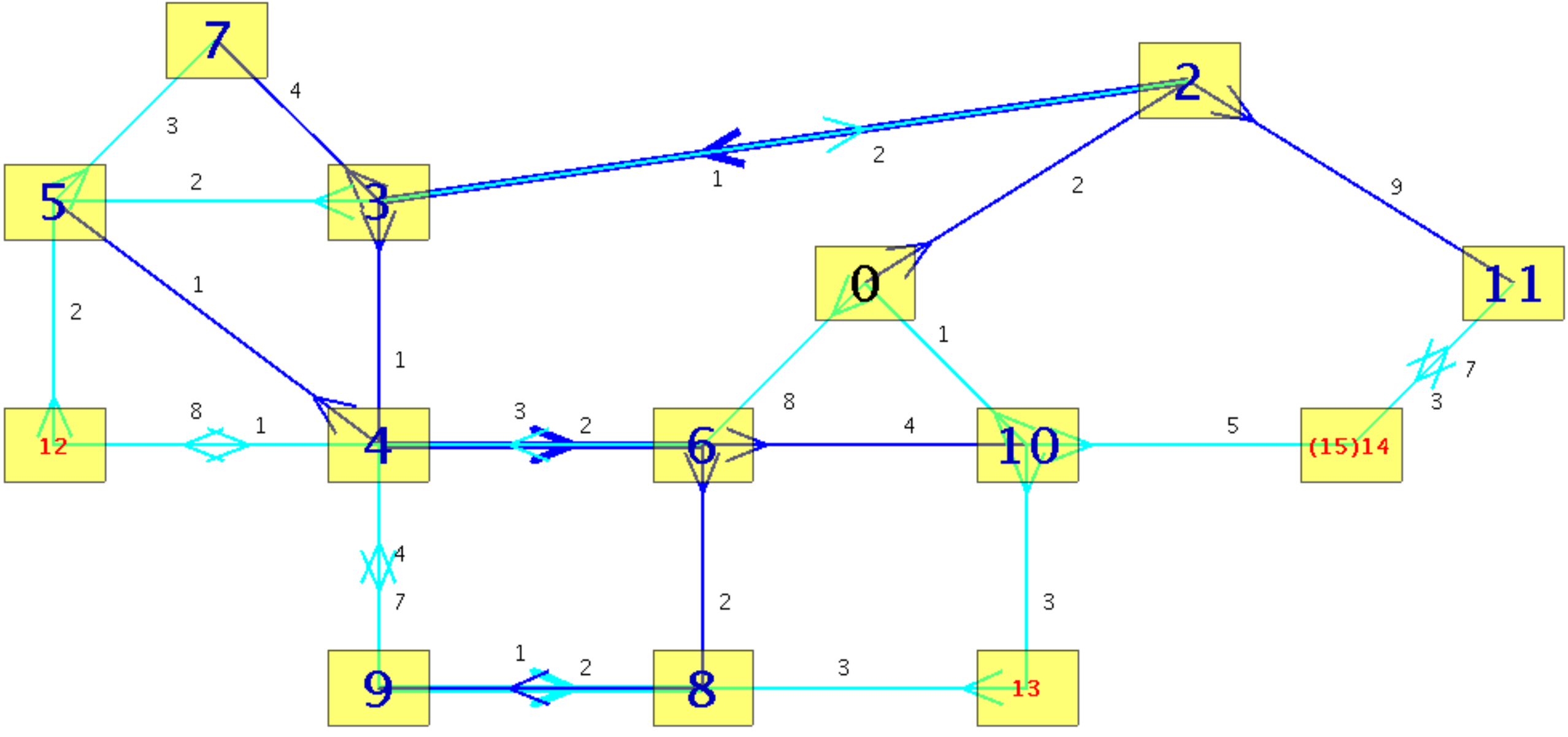
7
2
5
3
0
11
12
4
6
10
(15)14
9
8
13

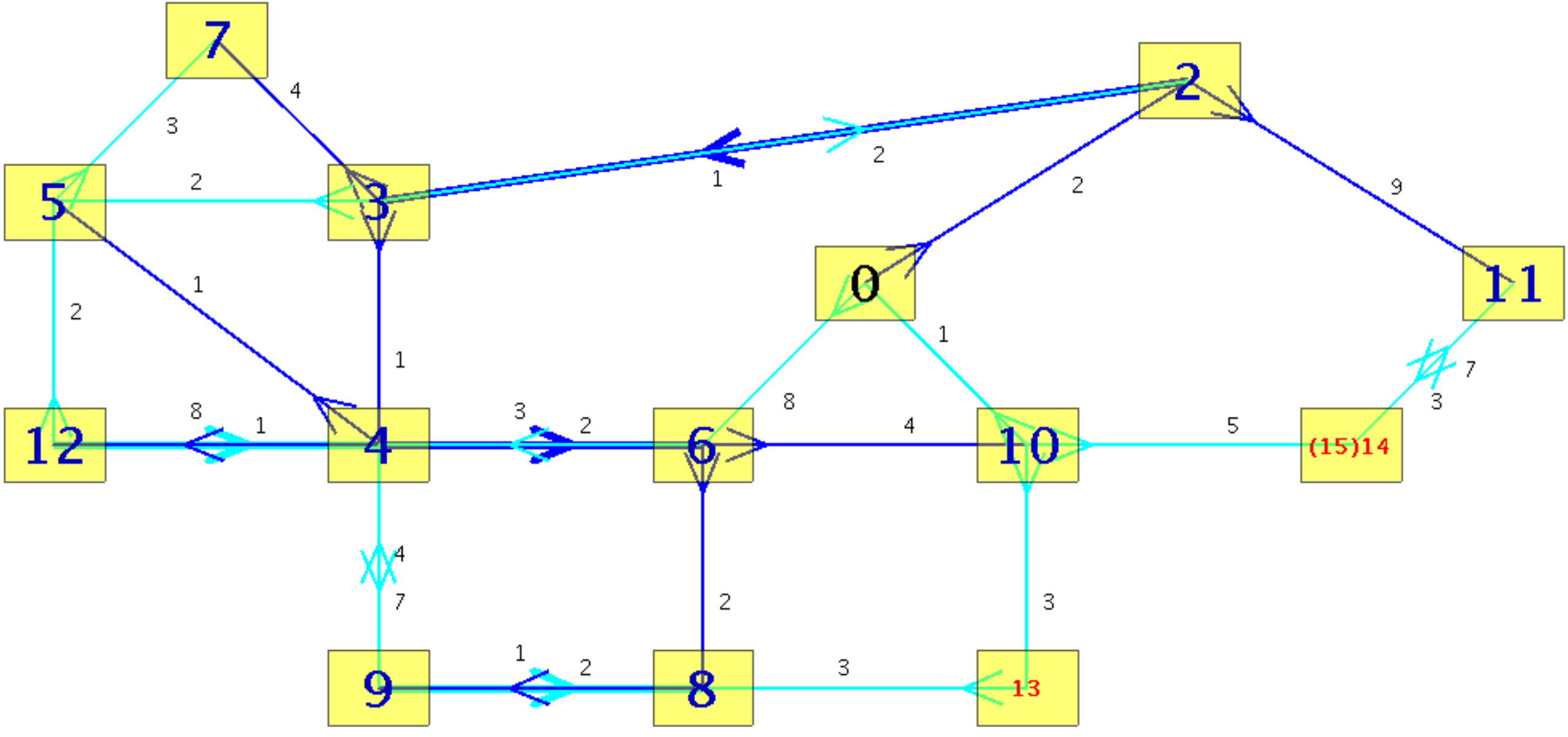
7
2
5
3
0
11
12
4
6
10
(15)14
9
8
13

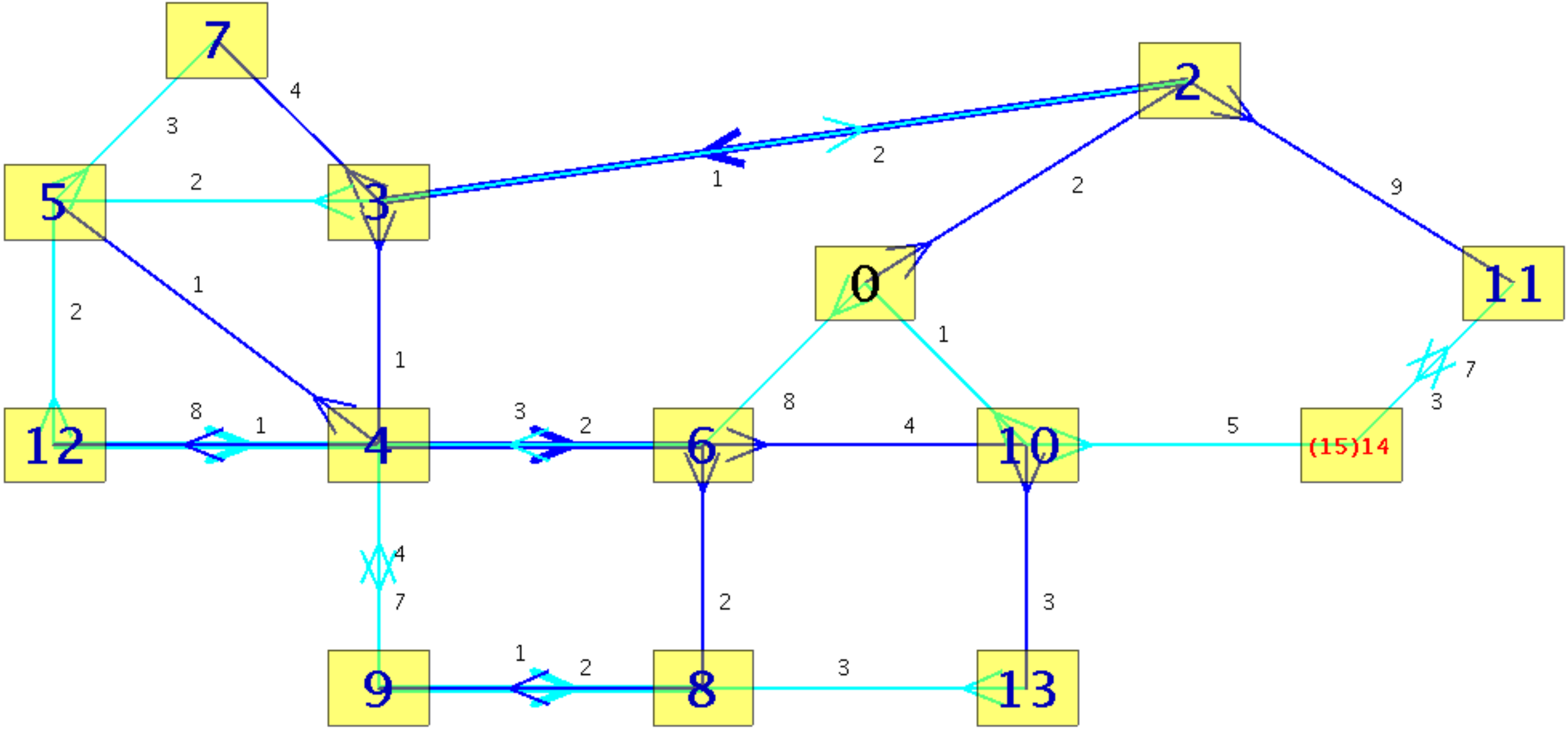
7
2
5
3
0
11
12
4
6
10
(15)14
9
8
13

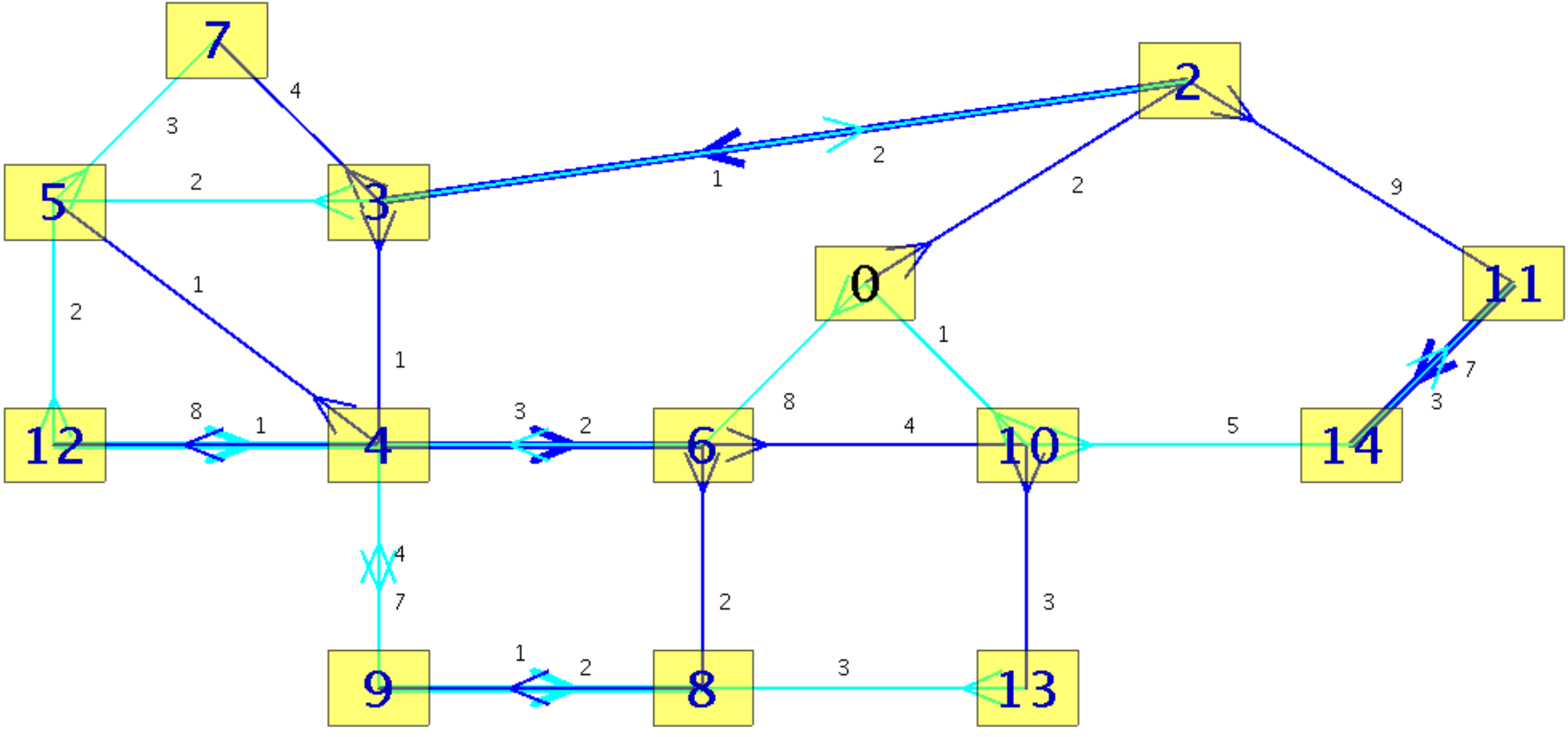
7
2
5
3
0
11
12
4
6
10
14
9
8
13
4
3
2
1
2
2
9
2
1
1
1
8
1
3
2
8
4
5
7
3
4
7
2
3
1
2
3

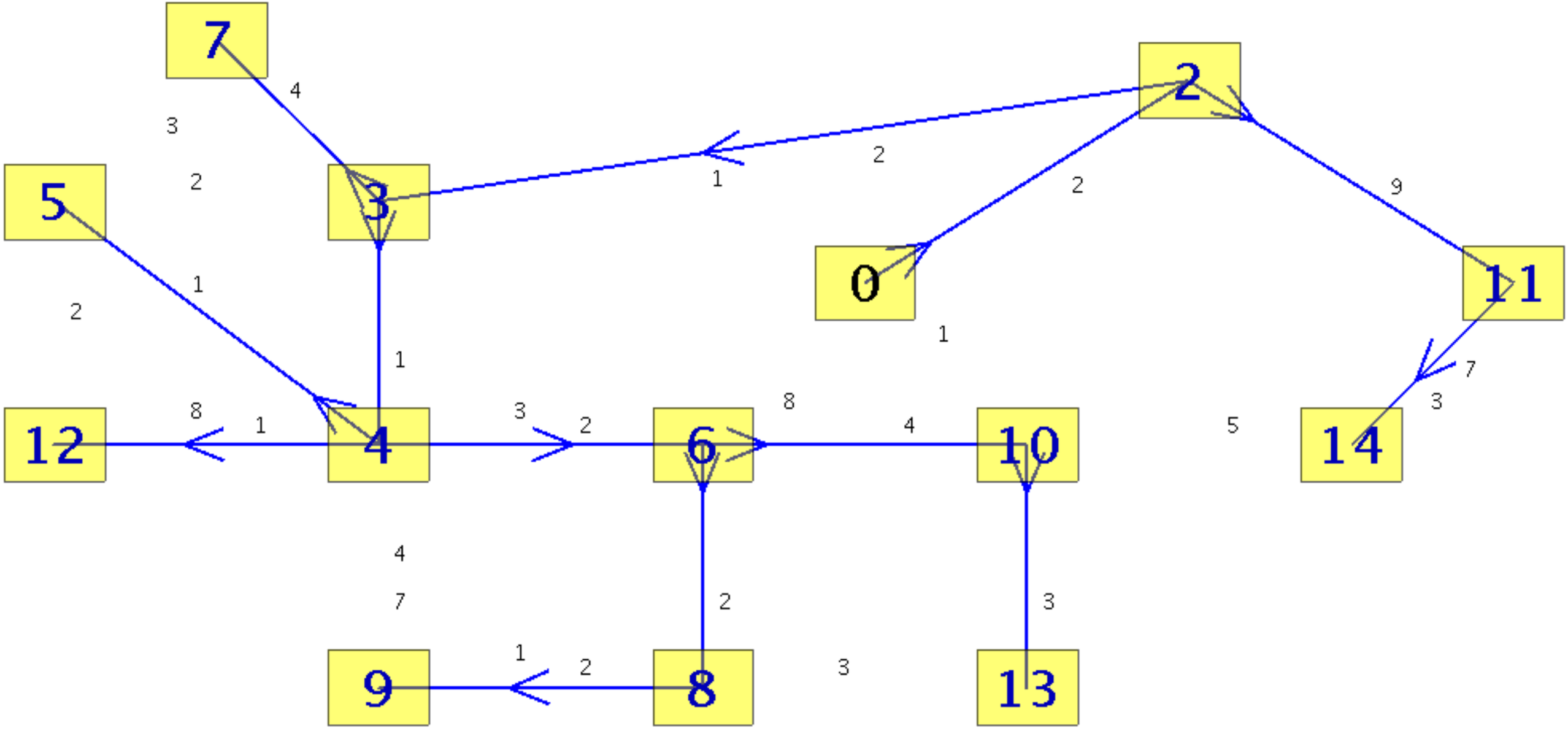
7
2
5
3
0
11
12
4
6
10
14
9
8
13
4
3
2
1
2
2
9
1
2
1
1
1
7
3
8
1
3
2
8
4
5
4
7
2
3
1
2
3

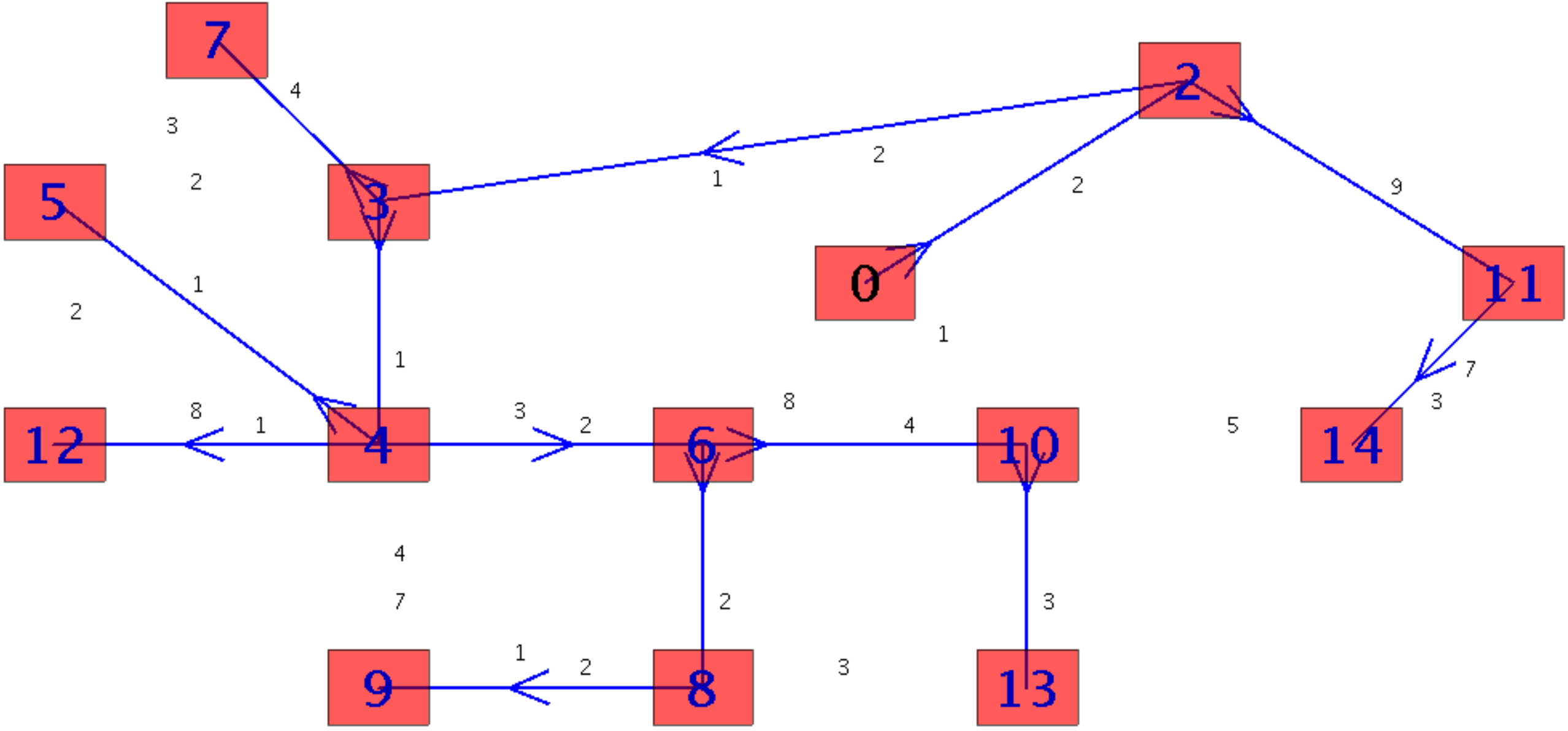
7
4
3
2
5
2
3
1
2
2
2
9
1
0
11
2
1
1
1
7
3
12
8
1
4
3
2
6
8
4
10
5
14
4
7
2
3
9
1
2
8
3
13