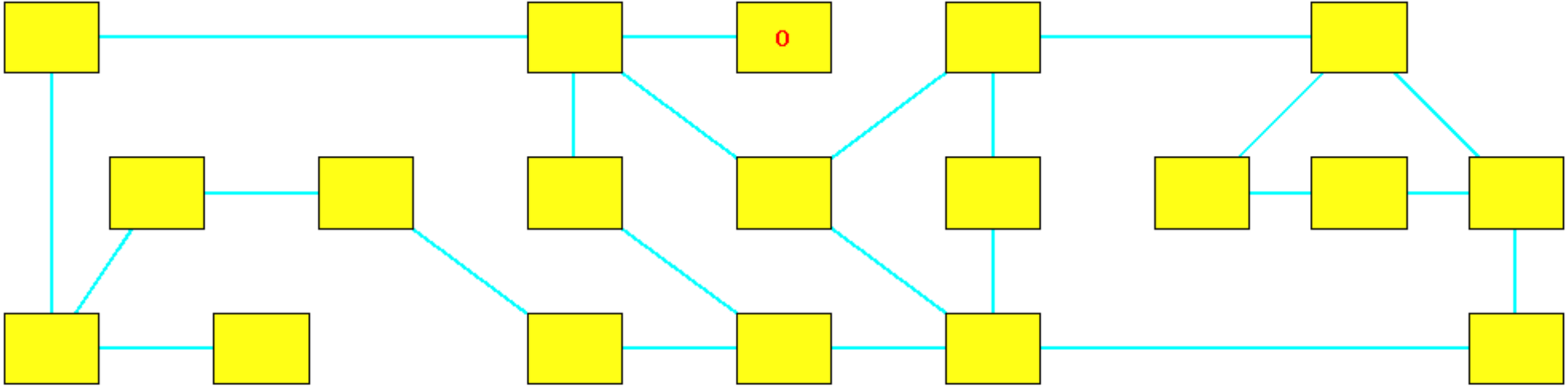
0

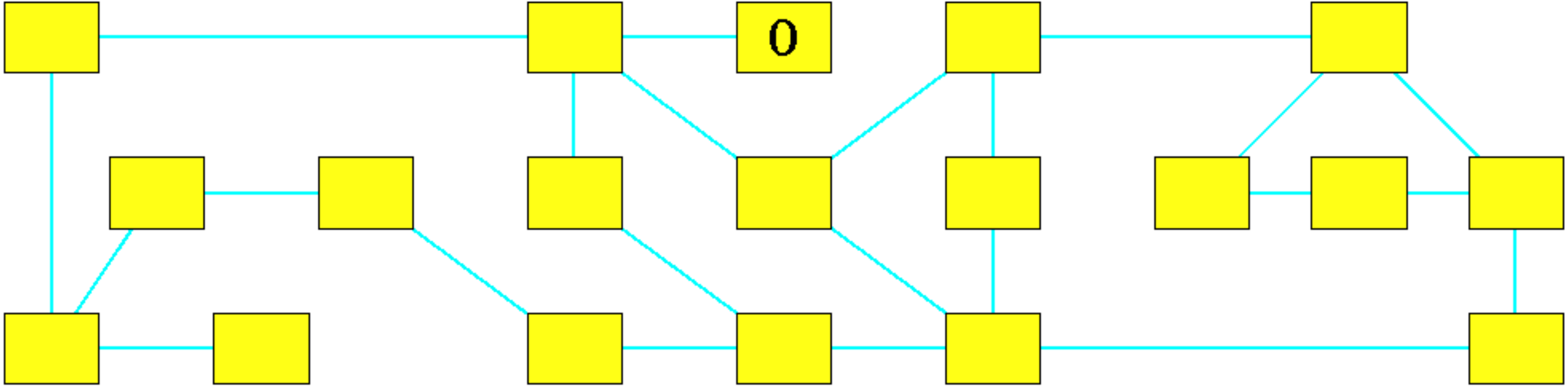
0

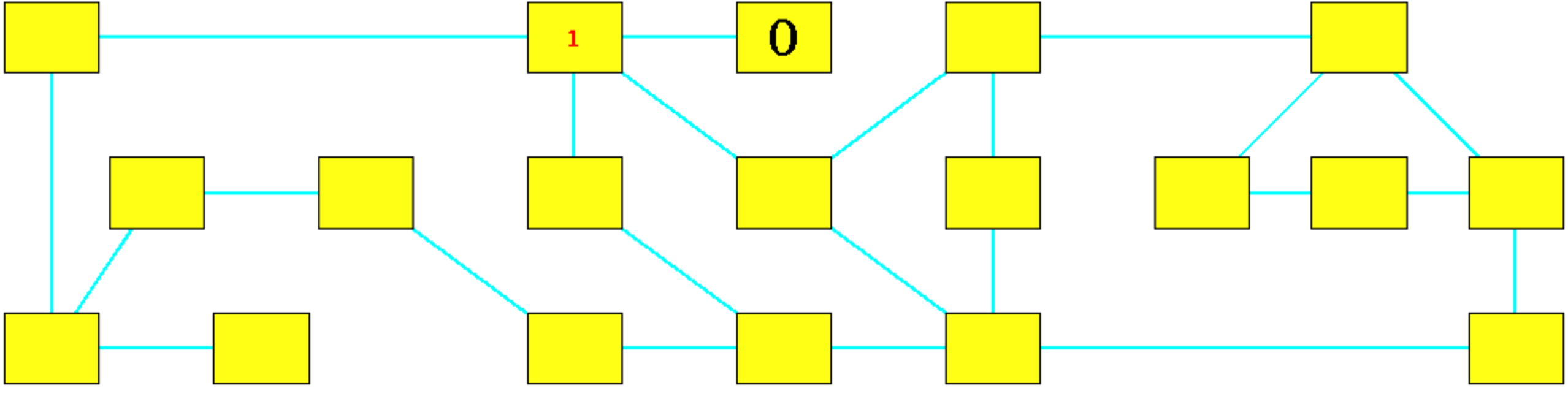
1
0

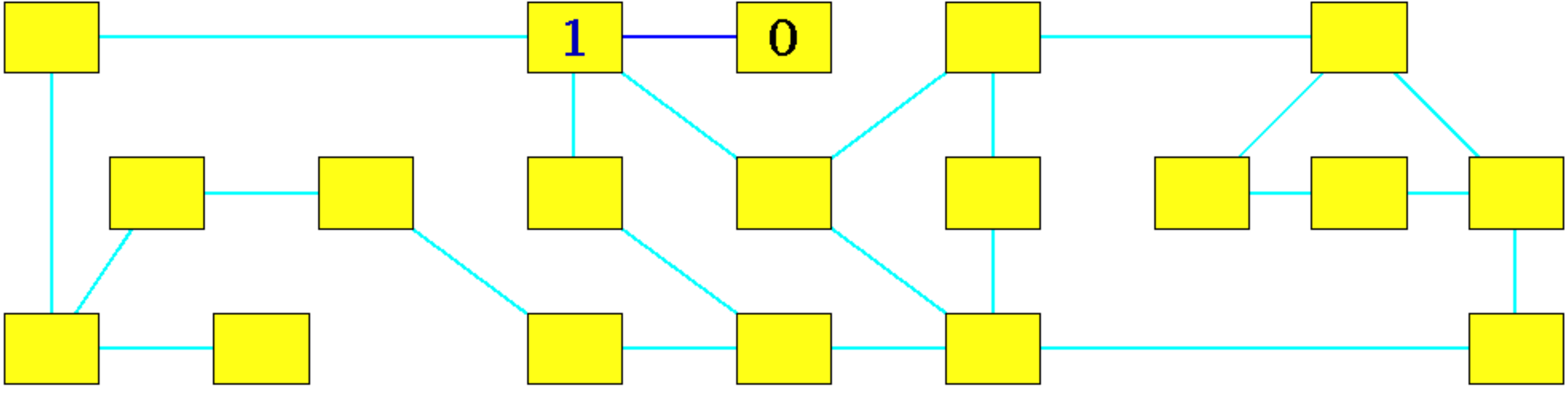
1
0

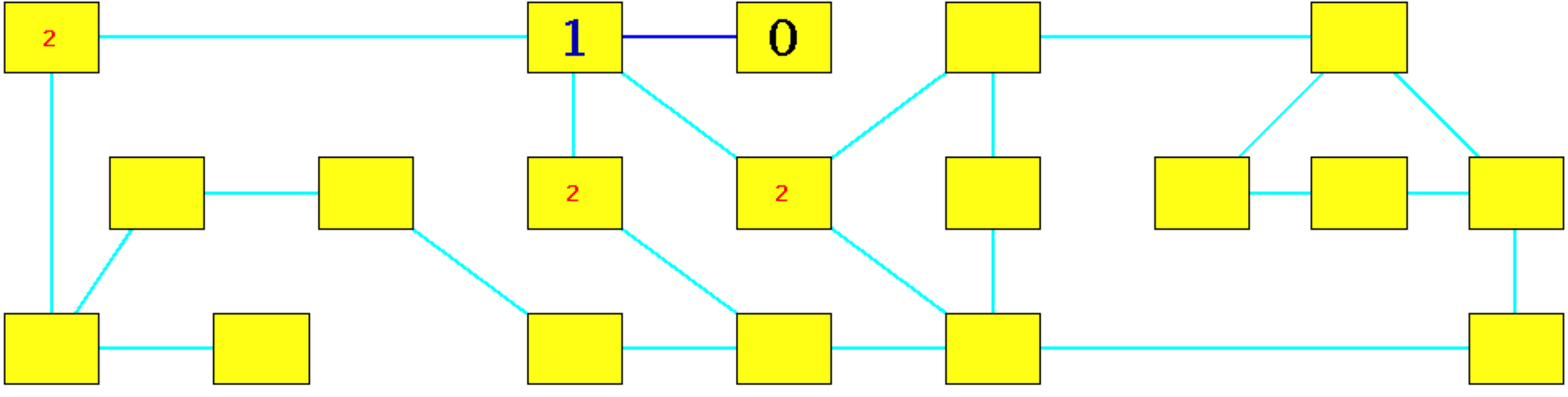
2
1
0
2
2

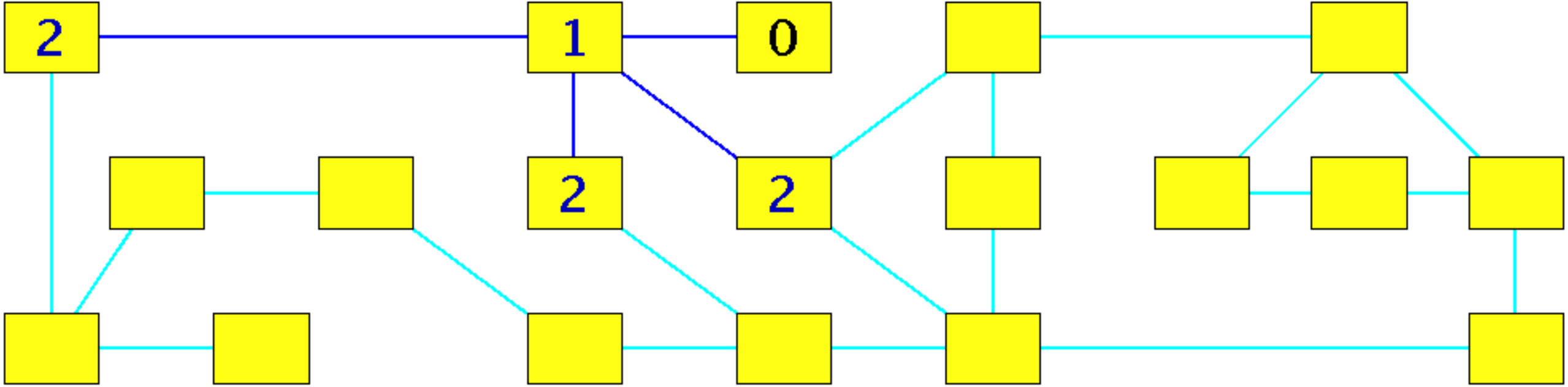
2
1
0
2
2

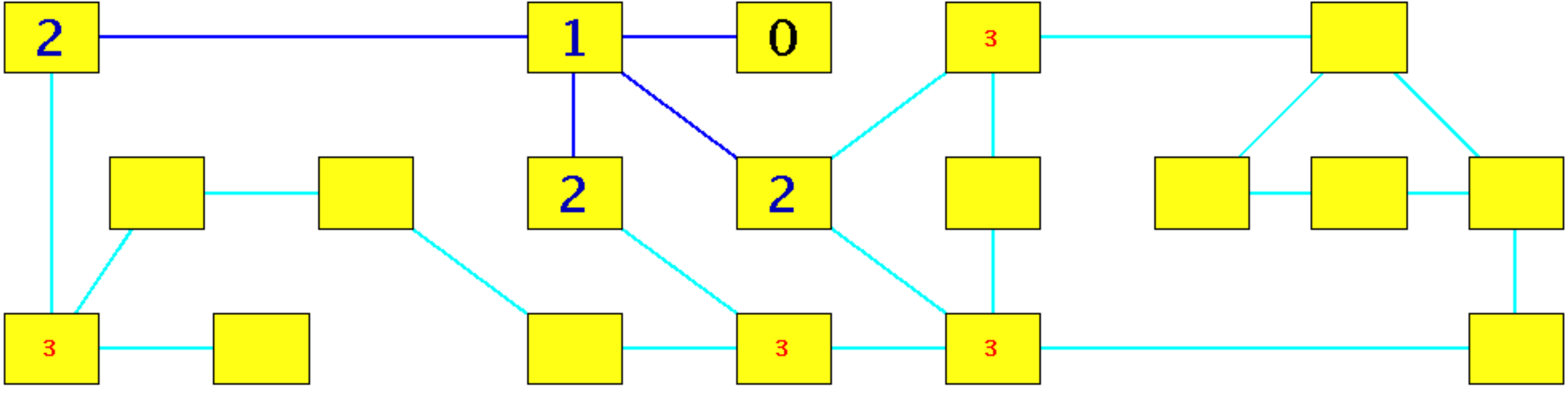
2
1
0
3
2
2
3
3
3

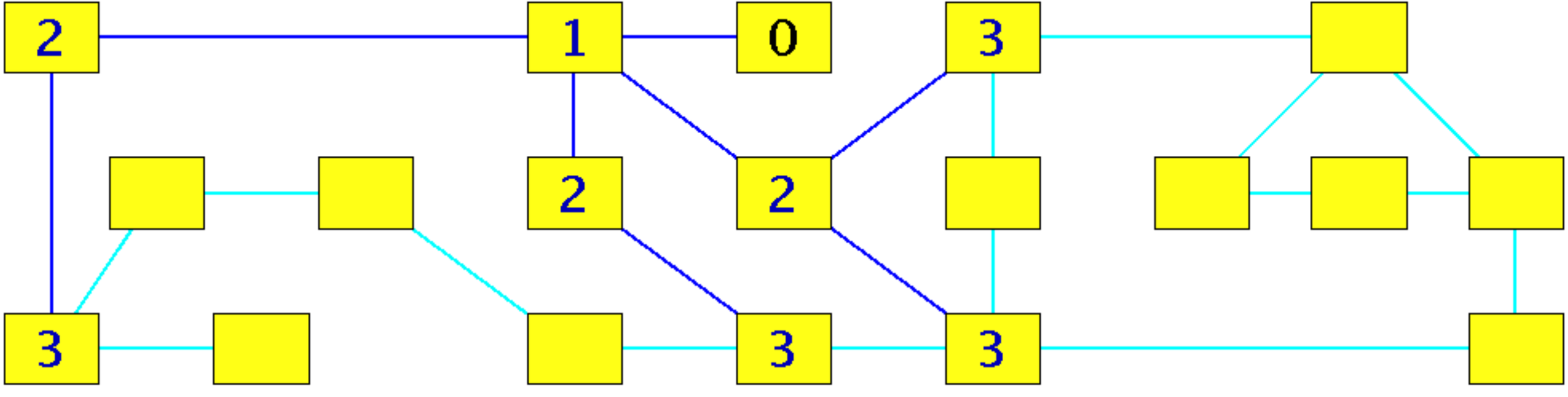
2
1
0
3
2
2
3
3
3

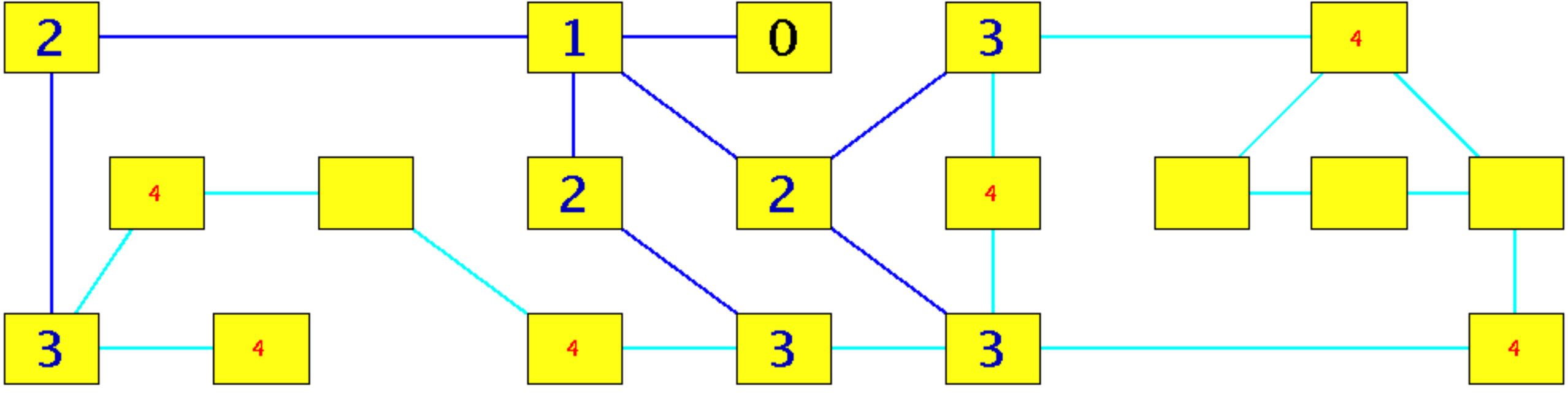
2
1
0
3
4
4
2
2
4
3
4
4
3
3
4

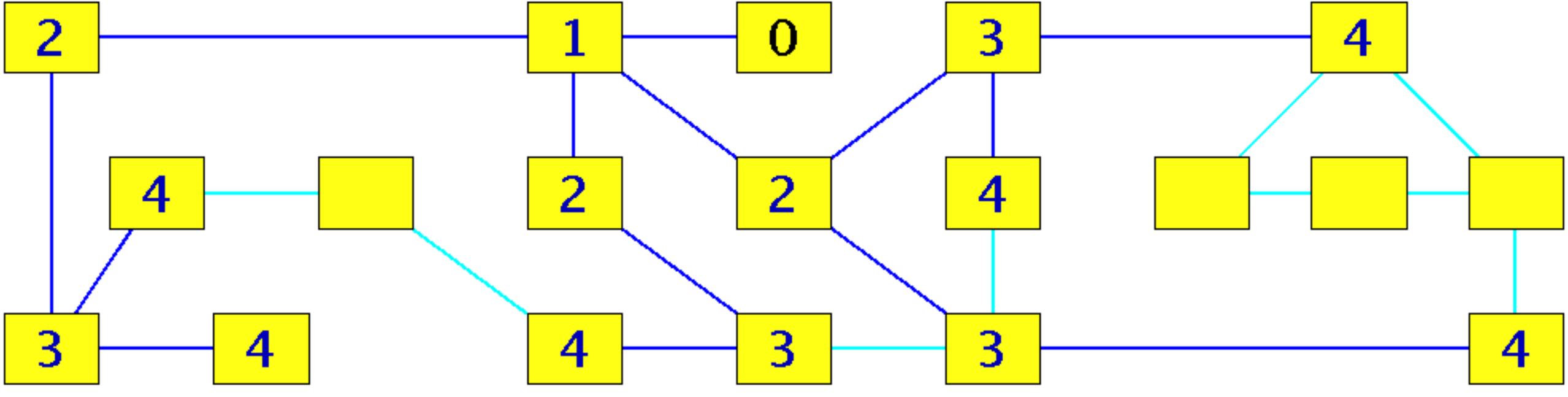
2
1
0
3
4
4
2
2
4
3
4
4
3
3
4

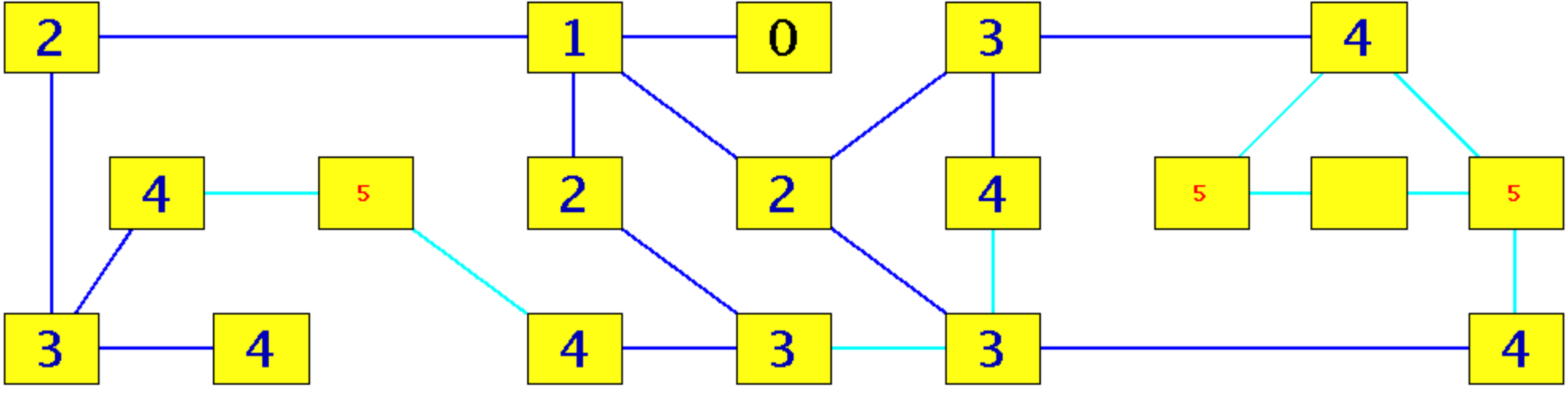
2
1
0
3
4
4
5
2
2
4
5
5
3
4
4
3
3
4

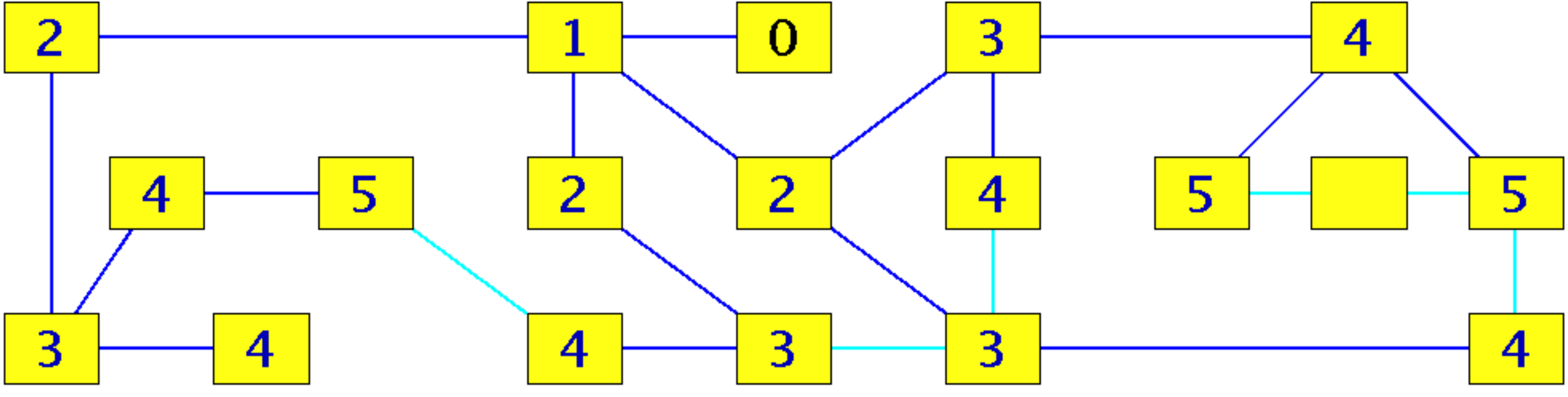
2
1
0
3
4
4
5
2
2
4
5
5
3
4
4
3
3
4

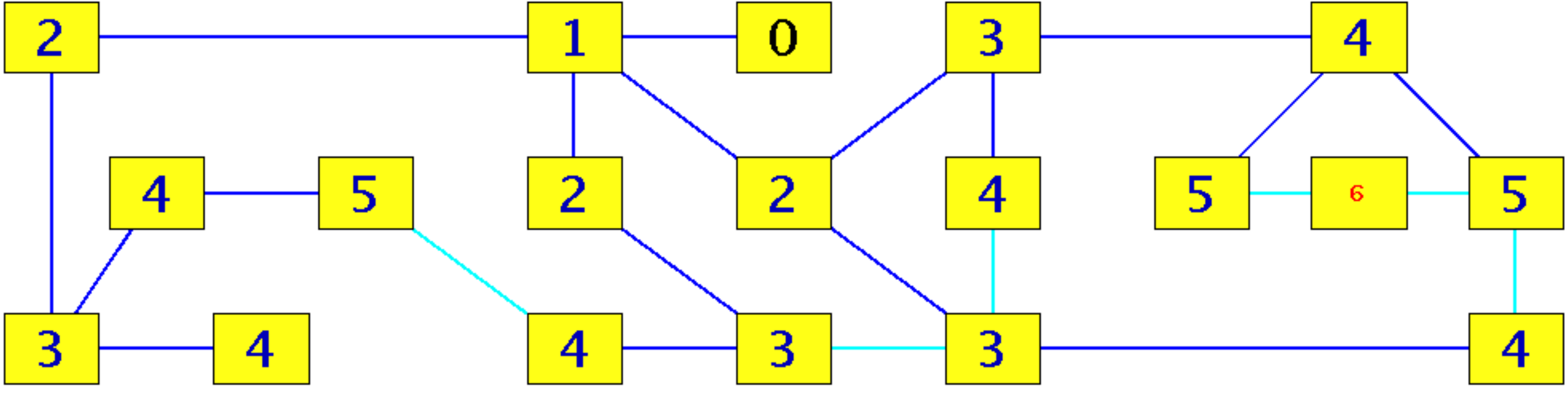
2
1
0
3
4
4
5
2
2
4
5
6
5
3
4
4
3
3
4

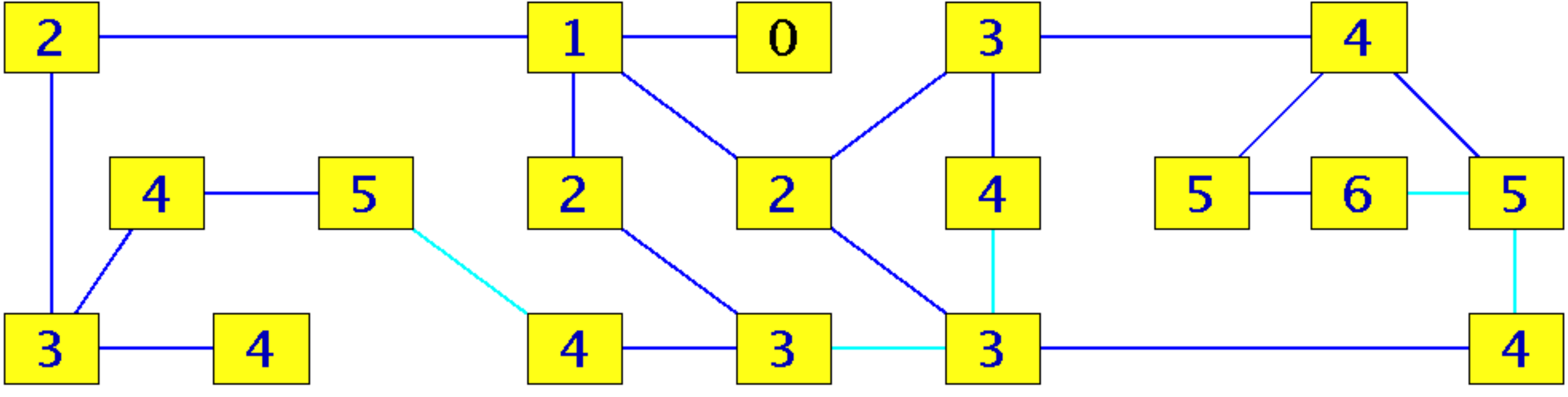
2
1
0
3
4
4
5
2
2
4
5
6
5
3
4
4
3
3
4

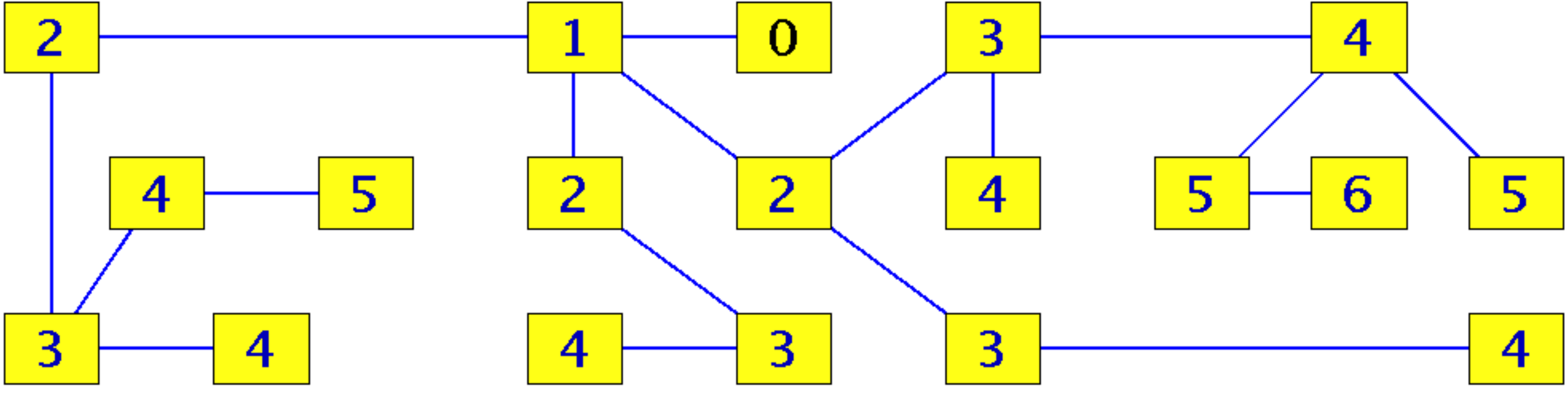
2
1
0
3
4
4
5
2
2
4
5
6
5
3
4
4
3
3
4