Zákonník říšský

pro

království a země v radě říšské zastoupené.

Rok 1906.

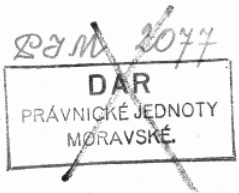

Ve Vídni.

Z císařské královské tiskárny dvorní a státní.

1906.

(Böhmisch.)

ÚSTŘEDNÍ KNIHOVNA
PRÁVNICKÉ FAKULTY UJEP
SE40
1906

První repertorium.

Seznam chronologický

zákonů a nařízení, vydaných v Zákonníku říšském na rok 1906.

Datum zákona, patentu nebo nařízení	Obsah	Číslo	Strana
1905.			
25. ledna	Smlouva přídavková k obchodní a celní smlouvě mezi Rakousko-Uherskem a Německou říší ze dne 6. prosince 1891	24	179
25. „	Úmluva o pádu dobytka mezi Rakousko-Uherskem a Německou říší	25	207
18. prosince	Nařízení ministeria věcí duchovních a vyučování ve shodě s ministeriem obchodním o učitelské způsobilosti a o zkoušce kandidátů pro učitelský úřad na nautických školách	8	9
23. „	Nařízení ministeria obchodního, kterým se mění některá ustanovení v nařízení obchodního ministeria ze dne 19. května 1900, Z. Ř. č. 87, jímž byly upraveny osobní poměry poštmistrů při poštách I. a II. třídy	12	13
27. „	Nařízení ministeria obchodu ve shodě s ministeriem vnitra a ministeriem financí, jímž se zapovídá podomní obchod v obvodu městské obce Karlových Varů	1	1
27. „	Nařízení ministeria obchodu ve shodě s ministeriem vnitra a ministeriem financí, jímž se zapovídá podomní obchod v léčebném obvodu Badenském	2	1
30. „	Nařízení ministeria práv, jak v komůrkovém vězení krajského soudu a okresního soudu ve Feldkirchu trest na svobodě vykonávati se má vazbou o samotě a jak zřizuje se komise pro vykonávání trestu	4	5
30. „	Vyhláška ministeria finančního s ministeria obchodního, že přístavní a námořskozdravotní exposituře v Istě byla svěřena celní služba	6	7
31. „	Nařízení ministeria práv ve shodě s ministeriem obchodu, kterým se stanoví denní hodiny pro směnečné osvědčování v c. k. říšském hlavním a sídelním městě Vídni	5	5
31. „	Nařízení ministeria obchodu ve shodě s ministeriem vnitra a ministeriem financí, jímž se zapovídá podomní obchod v léčebném místě Igise	18	19
1906.			
2. ledna	Císařský patent, jímž se svolává zemský sněm Moravský	3	3
5. „	Vyhláška ministerií obchodu a orby, že byly změněny stanovy poradního sboru průmyslového a zemědělského	7	7

ÚSTŘEDNÍ KNIHOVNA
právnické fakulty UJEP
BRNO

Datum zákona, patentu nebo nařízení	Obsah	Číslo	Strana
1906.			
5. ledna	Jedenáctý dodatek k vykonávacímu předpisu ke IV. hlavě zákona ze dne 25. října 1896, Z. R. č. 220, o přímých daních osobních	13	14
8. „	Vyhláška ministeria finančního, že byl zřízen odhadní okres pro obvod XXI. obecního okresu (Floridsdorf) říšského hlavního a sídelního města Vídně a odhadní okres pro obvod nově zřízeného okresního hejtmanství Floridsdorfské okolí	9	10
8. „	Nařízení ministeria vnitra platné pro všechna království a země v říšské radě zastoupené o osmém vydání rakouské farmakopoee	10	10
8. „	Vyhláška ministeria finančního, že byla zavedena v Uhrách nová kolková známka pro hrací karty	11	12
13. „	Vyhláška ministeria finančního o působnosti a služební podřízenosti finanční a soudní schovací pokladny pro XXI. vídeňský okres obecní	14	15
13. „	Vyhláška ministeria finančního, že byla rozšířena působnost ústředního taxovního a poplatky vyměřujícího úřadu ve Vídni	15	15
18. „	Vyhláška ministeria zemské obrany, jíž se c. k. rytecká a medailérská škola ve Vídni, co se týče žáků třetího ročníku, na roveň staví osmitřídním veřejným středním školám tuzemska vzhledem ku průkazu vědecké způsobilosti k jednoroční službě dobrovolnické	59	635
20. „	Vyhláška ministeria železničného o koncessování elektrické drobné dráhy o rozchodu úzkém z Lan do Merana	16	16
24. „	Nařízení ministeria finančního a ministeria obchodního o vyclívání chemicky nečistého kysličníku měďnatého ke zpracování na modrou skalici	17	18
31. „	Listina o koncessi pro místní dráhu z Lipnice do Pölfing-Brunnu (pro dráhu údolím Sulmským)	19	19
2. února	Vyhláška ministeria finančního, že byl změněn název berního úřadu Nogaredského v Tyrolsku	32	339
11. „	Obchodní a plavební smlouva mezi Rakousko-Uherskem a Italií	44	367
11. „	Smlouva o pádu dobytka mezi Rakousko-Uherskem a Italií	45	470
11. „	Smlouva mezi Rakousko-Uherskem a Italií o nabývání a držbě movitého a nemovitého majetku	46	479
11. „	Nařízení ministeria finančního ve shodě s ministeriem práv o lhůtě, ve které nynější banky mají učiniti některá opatření, kterých požaduje zákon ze dne 27. prosince 1905, Z. Ř. č. 213, o založených bankovních úpisech dlužních	52	531
12. „	Nařízení obchodního ministeria ve shodě s ministeriem vnitra, kterým se na základě § 96b živnostenského řádu (zákona ze dne 8. března 1885, Z. Ř. č. 22) dovoluje zaměstnávati mladistvé dělníky a ženy při výrobě smaltovaného nádobí v čase mezi 8. a 9. hodinou večer	33	339
12. „	Smlouva obchodní a plavební mezi Rakousko-Uherskem a Belgickem	55	585

Datum zákona, patentu nebo nařízení	Obsah	Číslo	Strana
1906.			
13. února	Zákon o celní sazbě	20	25
15. „	Listina o koncessi pro místní dráhu z Ernstbrunnu přes Mistelbach do Cahnova s odbočkou z Dobermannsdorfu do Pušdorfu	34	341
15. „	Obchodní a plavební smlouva mezi Rakousko-Uherskem a Ruskem	49	487
19. „	Nařízení ministeria finančního, jímž stanoví se jednoduché závěrky cenných papírů znamenaných na tuzemských bursách (ve Vídni, v Praze a v Terstu) jakožto základ pro vyměřování daně z tržby cenných papírů	37	353
20. „	Nařízení ministerií orby, vnitra, financí, obchodu a železnic, jímž se několik celnic zmocňuje odbavovati zásilky rostlin z cizozemska dovezené	40	363
20. „	Listina o koncessi pro místní dráhu z Teplice do Poříčí	50	525
21. „	Nařízení ministerií financí, obchodu a orby, kdy nabude moci zákon o celní sazbě ze dne 13. února 1906, Z. Ř. č. 20	21	120
21. „	Nařízení ministerií financí, obchodu a orby, jímž vydává se prováděcí předpis k zákonu o celní sazbě ze dne 13. února 1906, Z. Ř. č. 20	22	120
21. „	Nařízení ministeria finančního, jímž se vypočítává zboží, ku kterému se má vztahovati císařské nařízení ze dne 18. ledna 1852, Z. Ř. č. 21, o vyměřování důchodkových trestů podle hodnoty zboží	23	178
21. „	Nařízení ministerií financí a obchodu, kterým vyhlašuje se úmluva s Německou říší o užívání lodní závěry	26	326
21. „	Nařízení ministerií financí a obchodu o závěrním řádu pro labské lodi	27	326
21. „	Nařízení ministerií financí a obchodu, kterým se vydávají vykonávací ustanovení k řádu o závěře labských lodí ze dne 21. února 1906, Z. Ř. č. 27	28	331
21. „	Nařízení ministerií financí a železnic, kterým se vyhlašuje úmluva s Německou říší o celním odbavování v železničné dopravě	29	332
21. „	Nařízení ministerií vnitra, práv, obchodu, železnic a orby o čištění a desinfekci železničných vozů, ve kterých byli dopraveni koně, mezci, osli, hovězí dobytek, ovce, kozy nebo prasata	30	334
21. „	Nařízení ministerií vnitra, práv, obchodu, železnic a orby, jímž za příčinou provedení 8. článku úmluvy o pádu dobytka mezi Rakousko-Uherskem a Německou říší ze dne 25. ledna 1905, Z. Ř. č. 25, mění se ministerské nařízení ze dne 29. března 1903, Z. Ř. č. 73, o zamezení a potlačení cholery drůbeže a doplňuje se ministerské nařízení ze dne 17. února 1904, Z. Ř. č. 20, o zamezení a potlačení slepičího moru	31	336
21. „	Nařízení ministerií financí a obchodu o vyclívání vzorků zboží z drahých kovů obchodními cestujícími nepuncovaně dovezených	35	347

Datum zákona, patentu nebo nařízení	Obsah	Číslo	Strana
1906.			
23. února	Vyhláška ministeria finančního, že byla zřízena hlavní celnice II. třídy v Reutte a expositura této celnice v Pfronten-Steinachu, zrušena vedlejší celnice I. třídy v Schönbichlu a přeměněna vedlejší celnice I. třídy v Pinswangu ve vedlejší celnici II. třídy	36	351
23. „	Nařízení ministeria finančního, jímž mění se návod ku prozkumu zhuštěného mléka	41	364
26. „	Zákon, kterým na rok 1906 ustanovují se kontingenty branců, kterých je třeba k udržení vojska, válečného loďstva a zeměbrany, a povoluje se, aby byly vybrány	38	362
26. „	Vyhláška ministeria finančního o vydávání nebarveného kainitu z c. k. solivarny v Kaluši	39	362
27. „	Zákon, jímž se vláda zmocňuje upraviti prozatímně obchodní styky s cizozemskem na dobu od 1. března 1906 až do 30. června 1906	42	365
27. „	Vyhláška ministerií obchodu a financí, že byl vydán nový statistický seznam zboží pro zahraniční obchod rakousko-uherského území celního	51	530
27. „	Nařízení ministeria finančního, že byly změněny lhůty ku placení činžovní daně domovní v obvodu města Jihlavy	53	533
27. „	Nařízení ministeria finančního, že byly změněny lhůty ku placení činžovní daně domovní v berním výběrčím okresu Příbramském	54	533
28. „	Nařízení veškerého ministerstva, jímž se upravují prozatímně obchodní a tržební styky mezi Rakousko-Uherskem a Švýcarskem na dobu od 1. až včetně do 11. března 1906	43	365
28. „	Nařízení ministerií financí a železnic, kterým se vyhlašuje úmluva s Italií o celním odbavování v železniční dopravě	47	488
28. „	Nařízení finančního ministeria o vydávání certifikátů o analysích pro zásilky piva k vývozu do Italie určené	48	484
5. března	Nařízení ministeria finančního, jímž se částečně mění prováděcí předpis z roku 1903 o dani z cukru	60	635
6. „	Zákon o společnostech s obmezeným ručením	58	605
7. „	Nařízení veškerého ministerstva, jímž se upravují prozatímně obchodní a tržební styky mezi Rakousko-Uherskem a Bulharskem a vyclívání věcí ze Srbska pocházejících	56	565
9. „	Smlouva obchodní mezi Rakousko-Uherskem a Švýcarskem	156	917
9. „	Smlouva o pádu dobytka mezi Rakousko-Uherskem a Švýcarskem	157	956
10. „	Nařízení veškerého ministerstva, jímž se prozatímně ve skutek uvádí obchodní smlouva se Švýcarskem dne 9. března 1906 učiněná i s přílohami, dodatečným článkem a závěrečným protokolem	57	567
10. „	Vyhláška obchodního ministeria, kterou vyhlašují se dodatečná ustanovení ku předpisům o zkoušení a ověřování automatických vah na obilí, vztažmo automatických vah na drobnozrnné zboží cejchovním úřadem	70	651

Datum zákona, patentu nebo nařízení	Obsah	Číslo	Strana
1905.			
11. března	Vyhláška ministeria finančního, že byla zřízena finanční okresní ředitelství v Liberci a Králové Hradci v Čechách	66	649
12. „	Vyhláška ministeria finančního, jíž mění se organisace puncoven	61	636
12. „	Vyhláška ministeria finančního, že expositura puncovního úřadu v Bregenci a puncovna v Brně byly přeměněny v puncovny I. třídy	62	636
12. „	Nařízení ministeria práv, jímž se obec a statkový obvod Bodzów přiděluje k obvodu okresního soudu v Podgoří v Haliči	67	649
12. „	Nařízení ministeria věcí duchovních a vyučování a ministeria finančního, jímž se upravují platy za supplování na řecko-východním theologickém učilišti v Zadru	68	650
12. „	Vyhláška ministeria finančního, kterou se zaváději menší punce ryzího obsahu pro zlaté a stříbrné náčiní ryzího obsahu číslo I	69	650
14. „	Nařízení obchodního ministeria, jímž se upravují služební a platové poměry mechanických pomocníků poštovských a telegrafních	64	637
15. „	Nařízení veškerého ministerstva, jímž se upravují prozatímně obchodní a tržební styky mezi Rakousko-Uherskem a Černou Horou	63	636
17. „	Nařízení veškerého ministerstva, jímž se upravují prozatímně obchodní a tržební styky mezi Rakousko-Uherskem a Srbskem	65	647
18. „	Nařízení ministeria finančního, že byly změněny lhůty ku placení činžovní daně domovní v berním výběrčím okresu Rumburském	71	652
18. „	Vyhláška železničného ministeria, kterou vyhlašuje se seznam železnic, ku kterým vztahuje se mezinárodní úmluva o dopravě zboží po železnicích ze dne 14. října 1890, Z. ř. č. 186 z r. 1892	74	655
19. „	Vyhláška ministeria finančního, že byla zřízena celní expositura královské uherské hlavní celnice Zemuňské v zemuňském svobodném skladišti akciové společnosti zemských skladišť	72	652
27. „	Nařízení ministerií orby, obchodu a financí o celním odbavování živých rybničných kaprů v obchodu do Německé říše	73	652
27. „	Císařský patent, jímž se svolává zemský sněm Krajinský	75	667
28. „	Vyhláška ministeria zemské obrany, že vyšší odborná škola pro textilní průmysl (technicko-obchodního směru) při c. k. učilišti pro textilní průmysl v Aši byla zapsána do seznamu tuzemských učilišť, která jsou postavena na roveň vyšším gymnasiím a vyšším reálkám vzhledem k jednoroční službě dobrovolnické	99	751
30. „	Nařízení veškerého ministerstva, kterým se zastavuje vykonávání soudní moci c. a k. konsulátem ve Vidíně, soudní moc c. a k. konsulátu v Ruščuku rozšiřuje se na obvod c. a k. konsulátu Vidínského a c. a k. konsulátu ve Varně přiděluje se úplná soudní moc	76	669

Datum zákona, patentu nebo nařízení	Obsah	Číslo	Strana
1906.			
31. března	Nařízení obchodního ministeria, jímž se doplňuje poštovský taxovní řád ze dne 25. listopadu 1899, Z. ř. č. 231	79	701
8. dubna	Nařízení ministeria obchodního, kterým se upravují služební poměry poštovských officiantů, poštovských aspirantův a poštovských pomocníků	77	671
8. „	Nařízení ministeria obchodního, jak jest nakládati s oprávněnými poddůstojníky při ucházení o místa poštovských assistentů nebo poštovských officiantů	78	696
8. „	Zákon o šeku	84	715
4. „	Nařízení ministeria práv ve shodě s ministeriem obchodu, kterým se stanoví denní hodiny pro směnečné osvědčování v c. k. říšském hlavním a sídelním městě Vídni, v královských hlavních městech Praze a Lvově a v městě Terstu říši bezprostředně podrobeném	81	711
7. „	Nařízení ministeria finančního, jímž se mění ustanovení o prostém daně odběru poplatného oleje minerálného	82	713
7. „	Nařízení správce ministeria věcí duchovních a vyučování a ministra financí, kterým se v příčině nově zřízených dekanátů ve Skalatě a Podhajcích v římsko-katolické arcidiecési Lvovské ustanovuje obnos, který jest uznati jako výdaj za vedení dekanátního úřadu v přiznáních místního příjmu duchovenstva oprávněného k doplňku kongruy, podávaných podle zákona ze dne 19. září 1898, Z. ř. č. 176	85	720
10. „	Nařízení obchodního ministeria, kterým se vydávají předpisy pro uvarování srážek lodí na moři	80	701
12. „	Nařízení ministerií vnitra, práv, financí, obchodu a orby o směsi řepového (třtinového) a škrobového syrobu	83	714
14. „	Nařízení ministerií financí a železnic, kterým se vyhlašuje úmluva mezi Rakousko-Uherskem a Švýcarskem ze dne 9. března 1906 o celním odbavování v železniční dopravě	86	721
19. „	Vyhláška ministeria železničního o koncessování elektrické drobné dráhy o rozchodu obyčejném z Dietrichsteinova náměstí ve Št. Hradci do předměstí Sv. Petra	87	723
20. „	Vyhláška ministeria finančního, že zřízena byla expositura vedlejší celnice Vallarské v Piano della Fugazza (Streva) na dobu letních měsíců roku 1906	93	747
21. „	Listina o koncessi pro místní dráhu z Nemotic do Koryčan	88	724
24. „	Nařízení ministerií obchodu a vnitra, jímž celý obvod říšského hlavního a sídelního města Vídně v rozsahu zákonem ze dne 28. prosince 1904, Z. z. č. 1 z r. 1905, rozšířeném prohlašuje se za vyňaté místo ve smyslu § 2, odstavce 2, zákona ze dne 26. prosince 1893, Z. ř. č. 193, kterým byly upraveny koncessované živnosti stavební	91	743
26. „	Nařízení ministeria práv ve shodě s ministeriem obchodu o změnách, jak obchodní rejstřík má býti založen a veden	89	729

Datum zákona, patentu nebo nařízení	Obsah	Číslo	Strana
1906.			
1. května	Nařízení ministerií orby, obchodu, vnitra a financí o celním odbavování koní v obchodu do Německé říše	90	739
3. „	Vyhláška finančního ministeria, že vedlejší celnice II. třídy v Markhauseně byla nadána právy vedlejší celnice I. třídy	111	769
5. „	Vyhláška ministeria železnic, že byl změněn § 2 statutu státní rady železničné	92	745
5. „	Nařízení ministeria obchodního ve shodě s ministeriem vnitra o úřadování assistentek živnostenského dozoru	94	747
5. „	Nařízení ministeria obchodního ve shodě s ministeriem vnitra a ministeriem věcí duchovních a vyučování, jímž doplňuje se ministerské nařízení ze dne 24. dubna 1895, Z. Ř. č. 58, kterým byla dovolena živnostenská práce v neděli při některých kategoriích živností	97	749
7. „	Nařízení ministeria finančního o doručování poštou úředních vyhotovení v řízení pro důchodkové přestupky v království Dalmatském	98	750
7. „	Vyhláška ministeria obchodního, že byl XLII. typ vodoměru připuštěn k ověřování cejchovním úřadem	100	751
10. „	Nařízení ministerií vnitra a financí, jímž ku provedení zákona ze dne 8. července 1902, Z. Ř. č. 144, o úlevách pro domy se zdravými a lacinými byty dělnickými ustanovuje se nejvyšší zúročení takových domů v Čechách	95	748
10. „	Nařízení ministerií financí a vnitra, jímž ku provedení zákona ze dne 8. července 1902, Z. Ř. č. 144, vydávají se ustanovení o výměře ročního přijmu obyvatelů dělnických domů v Ústí nad Labem, Jablonci, Plzni, Liberci a okolí	96	748
12. „	Nařízení ministeria práv, jímž se místní obec Stiebenreith přiděluje k obvodu okresního soudu v Tachově v Čechách	101	752
14. „	Nařízení ministeria obchodního, že byla změněna úprava poštovských známek frankovacích po 10, 20, 25 a 30 haléřích	102	752
14. „	Nařízení ministeria finančního, aby byla uvedena ve skutek ustanovení §§ 117 až 120 zákona ze dne 6. března 1906, Z. Ř. č. 58, o společnostech s obmezeným ručením	108	759
16. „	Nařízení ministeria finančního v příčině seznamu úřadů, které jsou zmocněny překolkovati cizozemské papíry cenné	103	753
19. „	Nařízení ministeria práv ve shodě s ministeriemi vnitra, obchodu a financí, jímž zřizuje se živnostenský soud v Černovicích	104	755
19. „	Nařízení ministeria zemské obrany a ministeria finančního, jímž ve shodě s říšským ministeriem vojenství mění se položka V—D přílohy 15 ku § 34 ministerským nařízením ze dne 27. července 1895, Z. Ř. č. 119, vydaných vykonávacích předpisů k ubytovacímu zákonu ze dne 11. června 1879, Z. Ř. č. 93, a k zákonu ze dne 25. června 1895, Z. Ř. č. 100	112	769

Datum zákona, patentu nebo nařízení	Obsah	Číslo	Strana
1906.			
20. května	Nařízení ministeria finančního a ministeria obchodního, že byl dohled k dopravě kávy obmezen na pohraničný obvod naproti Švýcarsku	113	771
24. „	Zákon o zvýšení výslužného civilních státních úředníků (státních učitelů) a sluhů vlastním pojištěním	105	756
24. „	Zákon, jímž zvyšuje se dále normální výslužné vdov po civilních státních úřednicích a státních učitelích podle § 16 zákona ze dne 14. května 1896, Z. Ř. č. 74, a § 1 zákona ze dne 19. července 1902, Z. Ř. č. 221, zvýšené	106	757
25. „	Nařízení ministeria práv, jímž se obec a statkový obvod Hucisko jawornickie a obec Widaczów přidělují k obvodu okresního soudu Przeworského v Haliči	109	761
27. „	Nařízení ministeria finančního, aby byl proveden zákon ze dne 24. května 1906, Z. Ř. č. 106, jímž bylo dále zvýšeno normální výslužné vdov po civilních státních úřednicích a státních učitelích podle § 16 zákona ze dne 14. května 1896, Z. Ř. č. 74, a § 1 zákona ze dne 19. července 1902, Z. Ř. č. 221, zvýšené	107	757
2. června	Nařízení ministeria finančního, jímž se ve skutek uvádějí berní ustanovení (§§ 115 a 116) zákona ze dne 6. března 1906, Z. Ř. č. 58, o společnostech s obmezeným ručením	110	763
2. „	Nařízení ministeria finančního, jímž se mění vzorec pro přiznávání daně důchodové	118	783
7. „	Nařízení ministra věcí duchovních a vyučování ve shodě s ministrem orby, jímž vydávají se nové předpisy pro theoretické státní zkoušky na vysoké škole zemědělské	117	777
10. „	Třetí dodatek k manipulačnímu předpisu pro dvorní, státní a veřejných fondů pokladny, jakož i pro pokladny c. a k. soukromých a rodinných fondů v příčině osobní daně z příjmů a daně ze služného, Z. Ř. č. 209 z r. 1899	167	987
12. „	Vyhláška obchodního ministeria ve shodě s ministeriemi financí a orby, že byl změněn statut celního poradního sboru pro království a země v říšské radě zastoupené	114	771
12. „	Zákon o státních výhodách poskytnutých k účelům zemského zákona pro království Haličské a Vladiměřské s velkovévodstvím Krakovským ze dne 17. února 1905, Z. z. a V. n. č. 40, o zřizování rentových statků	116	775
13. „	Vyhláška ministerií financí, obchodu a orby, že byly vydány vysvětlivky k obecné celní sazbě ze dne 13. února 1906, Z. Ř. č. 20	115	778
14. „	Nařízení ministerií práv, obchodu a financí, kterým se ustanovují odúčtovny pro dodávání šeků	123	795
17. „	Nařízení ministeria finančního, že změněny byly lhůty ke placení činžovní daně domovní v berním výběrčím okresu Jabloneckém	120	791
18. „	Nařízení ministeria finančního o způsobu, jak se zapravují kolkové poplatky z šeků	124	795

Datum zákona, patentu nebo nařízení	Obsah	Číslo	Strana
1906.			
20. června	Nařízení ministeria vnitra, platné pro všechna království a země na říšské radě zastoupené, kterým se mění nařízení ministeria vnitra ze dne 8. ledna 1906, Z. Ř. č. 10, o osmém vydání rakouské farmakopoee, a nařízení ministeria vnitra ze dne 14. prosince 1905, Z. Ř. č. 191, o lékárnické sazbě na první polovici roku 1906	119	789
21. „	Nařízení ministeria práv, kterým obec a statkový obvod Dąbie přidělují se k obvodu okresního soudu Radomyślského v Halič	125	798
24. „	Vyhláška ministerií obchodu a financí, že byl vydán změněný statistický seznam zboží pro zahraniční obchod rakousko-uherského území celního	121	791
25. „	Zákon, kterým se doplňuje § 14 zákona, daného dne 15. dubna 1873, Z. Ř. č. 47, a zřizují se vyšší adjuta	122	793
26. „	Nařízení ministeria finančního, kterým uvádí se ve skutek článek X, č. 3 zákona ze dne 25. října 1896, Z. Ř. č. 220, a stanoví se na rok 1906 sleva s daně pozemkové a daně ze stavení, pak hlavní suma daně výdělkové a berní míra pro podniky, veřejnému vydávání účtů podrobené, v § 100, odstavci 1 a 5 dotčeného zákona uvedené	127	801
27. „	Zákon, jímž rozšiřuje se dočasné osvobození od domovní daně činžovní pro přestavby, které v obvodu královského hlavního města Krakova vykonány budou z veřejných ohledů assanačních nebo komunikačních	130	803
28. „	Výnos ministra věcí duchovních a vyučování ve shodě s c. a k. říšským ministerium vojenství, ministeriem vnitra a ministeriem orby, kterým se mění §§ 6 a 9 studijního plánu zvěrolékařského pro království a země na říšské radě zastoupené, vyhlášeného ministerským výnosem ze dne 27. března 1897, Z. Ř. č. 80	134	871
28. „	Prohlášení mezi Rakousko-Uherskem a Švýcarským spolkem	158	961
29. „	Zákon, jímž rozšiřuje se dočasné osvobození od domovní daně činžovní pro přestavby, které v obvodu zemského hlavního města Brna vykonány budou z veřejných ohledů assanačních nebo komunikačních, a jímž se prodlužuje doba platnosti zákona ze dne 13. dubna 1896, Z. Ř. č. 61	131	827
29. „	Nařízení ministerií vnitra, práv a obchodu, kterým se doplňují §§ 1 (číslo 4) a 2 ministerského nařízení ze dne 13. října 1897, Z. Ř. č. 235	132	867
30. „	Zákon o dalším vybírání daní a dávek jakož i o zapravování státního nákladu v době od 1. července až do 31. prosince 1906	126	799
30. „	Zákon, kterým se vláda zmocňuje, aby pro dobu od 1. července 1906 až do 31. prosince 1906 prozatímně upravila obchodní styky s cizozemskem	128	801
1. července	Nařízení veškerého ministerstva, kterým se až nejdéle do 1. srpna 1906 v platnosti udržuje nařízením ze dne 10. března 1906, Ž. Ř. č. 57, nařízené prozatímné aktivování obchodní smlouvy dne 9. března 1906 se Švýcarskem uzavřené i s přílohami, dodatečným článkem a závěrečným protokolem	129	802
3. „	Nařízení ministeria práv, jímž se zřizuje soudní dražebna v Mor. Ostravě	135	872

Datum zákona, patentu nebo nařízení	Obsah	Číslo	Strana
1906. 3. července	Listina o koncessi pro elektrickou místní dráhu o rozchodu úzkém z Bozenu do Oberbozenu (dráha Rittnerova)	137	877
3. „	Nařízení ministra věcí duchovních a vyučování ve shodě s ministeriem orby, jímž vydává se rigorosní řád pro vysokou školu zemědělskou	140	883
3. „	Vyhláška ministeria zemské obrany a ministeria finančního, že byla městská obec Lienz zařaděna do osmé třídy vojenského nájemného, Z. Ř. č. 214 z r. 1900	185	1019
5. „	Nařízení ministerií vnitra, obchodu, financí a orby o dovozu dobytka a masa z mimoevropejských zemí	138	882
6. „	Nařízení ministerií financí, obchodu, vnitra a orby, že obecné celní sazby platného celního tarifu vztahují se ke zboží srbského původu	133	869
6. „	Nařízení ministeria finančního, kterým se zavádějí kolkované úřední blankety směnečné s rusínským textem	171	991
7. „	Nařízení ministeria práv, kdy počne úřadovati okresní soud v Jablonově ve východní Haliči	139	882
10. „	Nařízení ministrů orby, financí a obchodu, kterým ministerské nařízení ze dne 3. dubna 1903, Z. Ř. č. 79, jak povolávají se členové do správ zemědělských burs, mění se v příčině bursy pro zemědělské výrobky ve Vídni	136	875
12. „	Nařízení ministeria obchodního o službě při strojích na námořských parnících obchodního loďstva	160	965
12. „	Nařízení ministerií obchodu a věcí vnitrných, jímž veškeré území královského hlavního města Prahy v rozsahu zákonem ze dne 16. dubna 1901, Z. z. č. 57, rozšířeném a území městské obce Žižkova i s bývalou osadou Volšany prohlašují se za místa vyjatá podle § 2, odstavce 2 zákona ze dne 26. prosince 1893, Z. Ř. č. 193, jímž upraveny byly koncessované živnosti stavební	166	985
13. „	Vyhláška ministeria obchodního, že aräometry (aräometry hustotní), které dopouštějí také vyšetření hustoty tekutin přes 900 stupňů hustoty, připuštěny jsou ke zkoušení a ověřování cejchovním úřadem	143	897
13. „	Vyhláška ministeria obchodního, že aräometry, které jsou určeny ku zjišťování obsahu vodnatých roztoků skalice modré na krystalisované skalici modrě, připuštěny jsou ku zkoušení a ověřování cejchovním úřadem	144	898
13. „	Vyhláška ministeria obchodního, že tak zvané „Klosterneuburské moštové váhy“ připuštěny jsou ke zkoušení a ověřování cejchovním úřadem	145	899
13. „	Vyhláška ministeria obchodního, kterou se vyhlašují dodatečná ustanovení k předpisům o zkoušení a ověřování vah jeřábových cejchovním úřadem	146	900
13. „	Vyhláška ministeria obchodního, kterou se vyhlašují dodatečná ustanovení k předpisům o zkoušení a ověřování sklonných vah cejchovním úřadem	147	901

Datum zákona, patentu nebo nařízení	O b s a h	Číslo	Strana
1906.			
13. července	Vyhláška ministeria obchodního o zkoušení a ověřování nádob na dopravu mléka (konví na mléko) cejchovním úřadem	148	902
13. „	Vyhláška ministeria obchodního, kterou se vyhlašují předpisy o zkoušení a ověřování přístroje na měření ploch (tak zvaného Vossova koženého měřidla) cejchovním úřadem	149	904
14. „	Nařízení ministeria finančního, jímž stanoví se jednoduché závěrky cenných papírů na pražské burse znamenaných jakožto základ pro vyměřování daně z tržby cenných papírů	150	910
15. „	Nařízení veškerého ministerstva, jímž se mění nařízení ze dne 19. července 1902, Z. Ř. č. 145, o pomocném personálu kancelářském při státních úřadech a ústavech	141	887
16. „	Nařízení ministerií vnitra a financí, jímž ku provedení zákona ze dne 8. července 1902, Z. Ř. č. 144, o úlevách pro domy se zdravými a lacinými byty dělnickými ustanovuje se nejvyšší zúročení takových domů v Kraňsku	152	913
17. „	Nařízení ministerií vnitra a obchodu ve shodě s ministeriem práv o užívání barev a zdraví škodlivých látek při výrobě potravin (pokrmů i požitvatin) a věcí užitných, jakož i o obchodu s potravinami a věcmi užitnými takovým způsobem zhotovenými	142	893
17. „	Vyhláška ministeria obchodního, kterou se vyhlašují dodatečná ustanovení k cejchovnímu řádu ze dne 19. prosince 1872, Z. Ř. č. 171	161	979
18. „	Nařízení ministeria finančního, že změněny byly lhůty ke placení činžovní daně domovní v berním výběrčím okresu Hajdském	153	913
18. „	Nařízení ministeria práv, kterým obce a statkové obvody Wierzbowczyk a Orzechowczyk přidělují se k obvodu nově zřízeného okresního soudu Podkamieńského v Haliči	154	914
18. „	Nařízení ministra obchodu ve shodě s ministrem vnitra, ministrem orby a ministrem železnic, jímž se vydávají předpisy o tom, jak se zřizují, užívají a udržují úpravy pro rozvádění a upotřebení hořlavých plynů (plynový regulativ)	176	995
20. „	Vyhláška ministeria vnitra, že bylo zřízeno okresní hejtmanství v Mezolombardu	151	911
20. „	Nařízení ministeria práv ve shodě s ministeriemi vnitra a obchodu, jak se sestavují seznamy revisorů podle § 45 zákona ze dne 6. března 1906, Z. Ř. č. 58, o společnostech s obmezeným ručením	155	915
27. „	Nařízení ministeria věcí duchovních a vyučování, jímž částečně se doplňuje nařízení ze dne 21. srpna 1871, Z. Ř. č. 107, kterým byl vydán předpis o zkouškách kandidátů na místa učitelů zpěvu na středních školách a učitelských ústavech, pak hry na housle, varhany a klavír na učitelských ústavech	162	981
27. „	Vyhláška ministeria finančního, že práce spojené s vtiskováním kolkových známek a s odkolkováním cizozemských cenných papírů přeneseny byly s důchodkového a kolkového úřadu na finanční zemskou pokladnu v Terstu	163	981

Datum zákona, patentu nebo nařízení	Obsah	Číslo	Strana
1906.			
27. července	Nařízení ministerstva finančního, že změněny byly lhůty ke placení činžovní daně domovní v berním výběrčím okresu Mostském	164	982
27. „	Nařízení ministerstva finančního, jak přepočítávati jest japonský yen a argentinský peso při vyměřování a zapravování kolkových a bezprostředních poplatků, jakož i daně z tržby cenných papírů	172	991
28. „	Nejvyšší vlastnoruční list o poměru, ve kterém království a země na říšské radě zastoupené mají v čase od 1. července 1906 až do 30. června 1907 jakož i v čase od 1. července 1905 až do 30. června 1906 přispívati k nákladům na společné záležitosti, a ve kterém platy od 1. července 1905 zálohou a na dodatečné zúčtování k těmto nákladům zapravené mají se nyní definitivně zúčtovati	159	968
30. „	Vyhláška ministerstva obchodního, kterou předpisy o zkoušení a ověřování cejchovním úřadem můstkové váhy s rafií, výhradně k vážení železničných zavazadel cestovních určené, vyhlašují se ve změněném a doplněném doslovu	165	982
3. srpna	Nařízení ministerstva obchodního, jímž se zavádějí poštovské legitimace ve vnitřní službě poštovské	179	1015
5. „	Nařízení ministra vnitra a ministra orby, jímž stanoví se působnost ministerstva vnitra, vztažmo ministerstva orby ve zvěrolékařských věcech	174	993
8. „	Nařízení ministerstva práv o vedení pozemkové knihy pro katastrální obec Breitenlee a pro reality z katastrální obce Mannswörth vyloučené a do území katastrální obce panství Kaiser-Ebersdorf v obvodu okresního soudu Floridsdorfského ve Vídni přivtělené	169	989
10. „	Nařízení obchodního ministerstva o vybírání pohledávek v obnosu vyšším než 1000 K poštovským příkazem	168	987
11. „	Vyhláška ministerstev financí a obchodu, jíž se doplňuje seznam států, které přistoupily ku Brusselské smlouvě cukerní ze dne 5. března 1902	170	989
15. „	Vyhláška ministerstva finančního o změně v úpravě úředních blanketů pro směnky a kupecké poukázky	173	992
18. „	Nařízení ministerstva obchodního, jímž stanoví se poplatky za projednávání sudů cejchovním úřadem	175	994
		177	1007
28. „	Císařský patent, jímž rozpouští se zemský sněm Moravský	178	1009
28. „	Listina o koncessi pro místní dráhu z Kraně do Tržiče		
3. září	Vyhláška ministerstva finančního, že byla zřízena expositura hlavní celnice na terstském státním nádraží a gorickém státním nádraží a že byla zrušena expositura hlavní celnice na terstském nádraží u sv. Ondřeje	180	1017
3. „	Vyhláška ministerstva finančního, že zřízen byl okres k ukládání daně výdělkové pro obvod nově zřízeného okresního hejtmanství v Mezolombardě v Tyrolsku a že tím změněn byl počet členů a zástupců komise pro výdělkovou daň IV. třídy v ukládacím okresu „politický okres Trident kromě města Tridentu“	181	1017

Datum zákona, patentu nebo nařízení	Obsah	Číslo	Strana
1906.			
3. září	Vyhláška ministeria finančního, že zřízen byl nový odhadní okres osobní daně z příjmu pro obvod nově zřízeného okresního hejtmanství v Mezolombardě v Tyrolsku	182	1017
3. „	Nařízení ministra obchodu ve shodě s ministrem věcí duchovních a vyučování, kterým se označují živnostenské školy, jejichž vysvědčení opravňuje k nastoupení živností řemeslných	197	1025
3. „	Vyhláška ministeria obchodního ve shodě s ministeriem vnitra a ministeriem věcí duchovních a vyučování, kterou se označují ta učiliště, jichž odchodná vysvědčení podávají průkaz způsobilosti k nastoupení určitých koncessovaných živností	198	1033
3. „	Nařízení ministra obchodu ve shodě s ministrem věcí duchovních a vyučování a ministrem vnitra, jímž se ve skutek uvádí § 13, odstavec 3, zákona ze dne 26. prosince 1893, Z. Ř. č. 193, o upravení koncessovaných živností stavebních	199	1034
9. „	Nařízení ministeria finančního, jímž mění se lhůty ku placení činžovní daně domovní v berním výběrčím okresu Píseckém	186	1019
11. „	Vyhláška ministeria finančního, že bude zřízena puncovna III. třídy v Celji	187	1020
11. „	Vyhláška ministerií financí a obchodu, že byla zřízena celní expositura s přístavní a námořsko-zdravotní službou v Salvore	201	1037
12. „	Vyhláška ministeria vnitra, že zřízeno bylo okresní hejtmanství v Přísečnici	183	1018
12. „	Listina o koncessi pro místní dráhu z Mistelbachu do Gaunersdorfu	190	1021
13. „	Nařízení ministra věcí duchovních a vyučování, že vybírán bude příspěvek na knihovnu od universitních studujících	184	1018
13. „	Vyhláška obchodního ministeria o úředním vyzkoušení manometrů a indikátorových per	191	1022
14. „	Zákon, že dlužních úpisů dolnorakouské zemské půjčky železniční z roku 1906 může býti upotřebeno k zúročnému ukládání nadačních, sirotčích a podobných kapitálů	188	1020
14. „	Zákon, že dílčích dlužních úpisů půjček 7,000.000 K a 6,150.000 K, které království Haličské a Vladiměřské s velkovévodstvím Krakovským učiní, může býti upotřebeno k zúročnému ukládání nadačních, sirotčích a podobných kapitálů	189	1020
16. „	Vyhláška ministeria finančního, že práce puncovny v Černovicích, které dosud obstarával tamní c. k. hlavní berní úřad, budou přeneseny na exposituru tamní hlavní celnice a že tato puncovna bude přeměněna v puncovnu I. třídy	193	1023
20. „	Nařízení ministeria finančního, že změněny byly lhůty ku placení činžovní daně domovní v berním výběrčím okresu Chomútovském	194	1023
21. „	Nařízení ministeria finančního v příčině seznamu úřadů, které jsou zmocněny překolkovati cizozemské papíry cenné	200	1035
22. „	Nařízení ministeria vnitra o úřední působnosti okresního hejtmana v Žatci	192	1022

Datum zákona, patentu nebo nařízení	Obsah	Číslo	Strana
1906.			
22. září	Vyhláška ministerstva finančního, že zřízen byl okres k ukládání daně výdělkové pro obvod nově zřízeného okresního hejtmanství v Přísečnici v Čechách	195	1024
22. „	Vyhláška ministerstva finančního, že zřízen byl nový odhadní okres osobní daně z příjmu pro obvod nově zřízeného okresního hejtmanství v Přísečnici v Čechách	196	1024
28. „	Vyhláška ministerstva finančního, že byla zřízena celní expositura v Burmě	202	1037
4. října	Nařízení ministerstva finančního ve shodě s ministeriemi obchodu a prav, jímž se mění místní příslušnost expositury c. k. finanční prokuratury v Krakově za příčinou stavby vodních cest	203	1037
4. „	Nařízení ministerstva věcí duchovních a vyučování ve shodě s ministeriem orby a ministeriem vnitra, jímž se mění §§ 12, 18, 22, 31 a 32 ministerského nařízení ze dne 7. listopadu 1898, Z. Ř. č. 202, kterým byly zavedeny theoretické zkoušky státní ze studia zemědělsko-technického na c. k. německé vysoké škole technické v Praze	205	1039
4. „	Nařízení ministerstva věcí duchovních a vyučování ve shodě s ministeriem orby a ministeriem vnitra, jímž se mění §§ 12, 18, 22, 31 a 32 ministerského nařízení ze dne 4. září 1892, Z. Ř. č. 167, kterým byly zavedeny theoretické zkoušky státní ze studia zemědělsko-technického na c. k. české vysoké škole technické v Praze	206	1040
8. „	Nařízení ministerií orby, obchodu, vnitra a financí, jímž se mění ministerské nařízení ze dne 1. května 1906, Z. Ř. č. 90, o celním odbavování koní v obchodu do Německé říše	204	1038
11. „	Nařízení ministerstva finančního, jímž se částečně mění předpisy o přestupném vyřizování zdaněného piva, kořalky, minerálného oleje a cukru	207	1043
12. „	Vyhláška ministerstva finančního, že byla zřízena vedlejší celnice I. třídy na nádraží v Rossbachu a expositura této celnice na silnici k Ebmathu, že byla zrušena vedlejší celnice I. třídy v Rossbachu a opovídací hlídka v Ebmathě	208	1045
18. „	Nařízení ministerstva finančního a ministerstva obchodního, jímž se doplňují vysvětlivky k celní sazbě za příčinou vyclívání dřevěných věcí na památku	209	1045
22. „	Nařízení ministerstva finančního, jímž se připouští pšeničné nebo žitné otruby za denaturační prostředek cukru, kterého se bez daně upotřebí ku krmení zvířat	210	1046
23. „	Vyhláška ministerstva finančního, že byla zřízena hlavní celnice v Dornbirně	211	1046
25. „	Nařízení ministerstva finančního a ministerstva obchodního ve shodě s nejvyšší účtárnou o upotřebení složních lístků poštovské spořitelny ku placení výběrčím úřadům	226	1087
30. „	Nařízení ministerstva finančního a ministerstva obchodního o přípustnosti ústních celních prohlášení při dovozu zboží	213	1071

Datum zákona, patentu nebo nařízení	O b s a h	Číslo	Strana
	1906.		
30. října	Vyhláška ministeria železničného o koncessování elektrické drobné dráhy o rozchodu úzkém od úpatí vrchu Virglu k rozbledně virgelské ve Zwölfmalgreieně (dráhy Virgelské)	216	1073
30. „	Vyhláška ministeria zemské obrany a ministeria finančního, že obec Ronchi byla vřaděna do deváté třídy tarifu vojenského nájemného	237	1125
31. „	Zákon o nabytí státem jednotně koncessované sítě hlavní dráhy a místních drah severní dráhy císaře Ferdinanda jakož i Ostravsko-frýdlandské dráhy	212	1047
1. listopadu	Vyhláška ministeria finančního, že byla zřízena celní expositura na nádraží ve Splétě	214	1071
2. „	Vyhláška ministeria finančního, že byla zřízena celní expositura v budapeštském přístavu „Uherské námořské a říční plavební společnosti akciové“	215	1071
2. „	Výnos ministeria finančního, že c. k. hlavní celnice v Bilsku byla zmocněna uvěřovati dospělé clo dovozné	217	1075
6. „	Čtvrtý dodatek k manipulačnímu předpisu pro dvorní, státní a veřejných fondů pokladny, jakož i pro pokladny c. a k. soukromých a rodinných fondů v příčině osobní daně z příjmu a daně ze služného, Z. Ř. č. 209 z r. 1899	218	1077
7. „	Nařízení ministeria finančního o výměře nákladů na pytle pro tabulovou sůl	219	1077
8. „	Nařízení ministeria finančního, jímž se mění předpisy výnosem finančního ministeria ze dne 2. července 1888, Z. Ř. č. 124, vyhlášené, jak se užívá lihových kontrolních měřidel Dolainského, A. M. Beschornera a V. Pricka, soustavy J. Weisera	220	1077
8. „	Vyhláška ministeria finančního, že byl zřízen berní úřad v Jablonově v Haliči	221	1078
12. „	Vyhláška ministeria železničného o koncessování elektrické drobné dráhy o rozchodu úzkém z Opatije-Matulje přes Volosku a Opatiji do Lovrana	222	1078
16. „	Zákon, jímž se mění a doplňují některá ustanovení disciplinárního statutu pro advokáty a kandidáty advokátní ze dne 1. dubna 1872, Z. Ř. č. 40, a advokátního řádu ze dne 6. července 1868, Z. Ř. č. 96	223	1083
16. „	Vyhláška ministeria železničného o koncessování elektrických drobných drah o rozchodu úzkém v Karlových Varech, a to *a)* z Divadelní ulice k Heleninu dvoru a *b)* z Marianskolázeňské silnice k jižnímu kraji vysočiny u Helenina dvoru	227	1088
20. „	Nařízení ministeria finančního, že byly změněny lhůty ku placení činžovní daně domovní v berním výběrčím okresu Brandýském nad Labem	224	1085
21. „	Vyhláška ministerií vnitra, věcí duchovních a vyučování, financí a práv o školních příspěvcích, zavedených v některých královstvích a zemích na říšské radě zastoupených, a o jinakých zákonných příspěvcích k ve-		

ÚSTŘEDNÍ KNIHOVNA
právnické fakulty UJEP
BRNO

Datum zákona, patentu nebo nařízení	O b s a h	Číslo	Strana
1906.	řejným ústavům z nemovitého jmění pozůstalostního, které náleží ku pozůstalosti, která se podle všeobecných pravidel o příslušnosti soudní projednává v některém jiném království nebo některé jiné zemi na říšské radě zastoupených. (Srovnej vyhlášky ze dne 11. června 1898, Z. Ř. č. 101, ze dne 3. září 1898, Z. Ř. č. 184, ze dne 28. prosince 1898, Z. Ř. č. 24 z r. 1899, ze dne 4. dubna 1899, Z. Ř. č. 69, ze dne 6. května 1899, Z. Ř. č. 111, ze dne 7. listopadu 1899, Z. Ř. č. 245, ze dne 22. listopadu 1900, Z. Ř. č. 230, ze dne 20. prosince 1902, Z. Ř. č. 34 z r. 1903, ze dne 24. března 1904, Z. Ř. č. 33, ze dne 18. února 1905, Z. Ř. č. 36, a ze dne 6. prosince 1905, Z. Ř. č. 186)	228	1090
24. listopadu	Vyhláška ministeria železnic, že byl doplněn § 4 statutu státní rady železniční	225	1085
24. „	Vyhláška finančního ministeria o místním šetření nařízeném v II. oddílu nařízení finančního ministeria ze dne 27. listopadu 1901, Z. Ř. č. 197, a o cejchování kontrolních měřidel mladinky, patent Erhard-Schau ...	255	1173
29. „	Nařízení ministeria obchodního ve shodě s ministeriem vnitra, jímž království a země na říšské radě zastoupené rozdělují se na 35 dozorčích okresů pro úřadování dozorců živnostenských	230	1093
30. „	Nařízení ministeria obchodního ve shodě s ministeriem vnitra, kterým se doplňuje a částečně mění ministerské nařízení ze dne 24. září 1905, Z. Ř. č. 152, jímž byly vypočteny živnosti řemeslné	229	1091
30. „	Nařízení ministra věcí duchovních a vyučování a ministra finančního, jímž se mění § 3 ministerského nařízení ze dne 13. února 1902, Z. Ř. č. 35, kterým byl uveden ve skutek zákon ze dne 26. ledna 1902, Z. Ř. č. 25, o platech a výslužném systemisovaných učitelů při římsko-katolických a řecko-katolických theologických ústavech diecesních a při theologických ústavech ústředních v Gorici a Zadru	238	1125
4. prosince	Nařízení ministeria finančního, ministeria obchodního a ministeria orby o řízení k rozhodování sporů mezi stranami a c. k. celními úřady v příčině vyměřování celních poplatků, pak o řízení za příčinou udílení právně závazných zpráv k celní sazbě	233	1111
6. „	Nařízení ministerií financí, obchodu a orby o změnách některých ustanovení prováděcího předpisu k zákonu o celní sazbě ze dne 13. února 1906, Z. Ř. č. 22, a vysvětlivek k celní sazbě	231	1097
6. „	Nařízení ministerií financí, obchodu a orby, jímž se vydává seznam nejdůležitějších chemických pomocných látek a výrobků, které jsou podrobeny podle čís. 622 clu dle hodnoty, i s jejich průměrnou obchodní hodnotou	232	1102
6. „	Nařízení ministeria obchodního, jímž se mění ustanovení o odpočinkových platech na dekret ustanovených poštmistrů, poštovských officiantů a mechanických pomocníků	234	1115
10. „	Nařízení ministeria vnitra, jímž se vydávají předpisy o předpisování a vydávání léků na účet veřejných fondů	235	1119
10. „	Nařízení ministeria vnitra o sazbě lékárnické k rakouské farmakopoei, Ed. VIII.	236	1121

Datum zákona, patentu nebo nařízení	Obsah	Číslo	Strana
1906.			
10. prosince	Nařízení finančního ministerstva a obchodního ministerstva ve shodě s nejvyšší účtárnou o provádění výplat na účet dolnorakouských finančních úřadů c. k. poštovní spořitelnou	245	1139
11. „	Vyhláška ministerstva železnic, že byla Nejvyšší koncesse pro místní dráhu ze stanice Tlumacz-Palahicze do Tlumacze převedena na obecního starostu v Tlumaczi, dr. Antonína Howurku, ve spolku s c. k. notářem a velkostatkářem v Tlumaczi, Ladislavem Dolaisem	239	1126
11. „	Zákon o opravě pozemkových knih	246	1148
18. „	Vyhláška ministerstva finančního, že byla královská uherská hlavní celnice II. třídy na nádraží ve Vörösstorony (Porcsesdu) zmocněna užívati stručného opovídacího řízení v železničné dopravě	240	1127
15. „	Nařízení ministerstva obchodního o přihlašování známek	248	1153
17. „	Nařízení ministerstva finančního, že byly změněny lhůty ke placení činžovní daně domovní v berním výběrčím okresu Novobydžovském	241	1127
18. „	Vyhláška ministerstva obchodního, že byly změněny lhůty vyhláškou ze dne 4. února 1904, Z. Ř. č. 13, vyhlášené pro cejchování můstkových vah tam zevrubněji popsaných	242	1128
20. „	Listina o koncessi pro místní dráhu z Dermula na Mendolu	244	1133
20. „	Vyhláška ministerstva finančního, že byla vedlejší celnice I. třídy v Rossbachu (na nádraží) zmocněna užívati zkráceného opovídacího řízení v železniční dopravě	249	1154
20. „	Nařízení ministerstva finančního, jímž se znovu upravují prodejní ceny tuzemské soli tovární	250	1154
21. „	Nařízení ministerstva finančního o výrobě zlatých a stříbrných věcí k vývozu z celního území ustanovených, s menším nežli nejnižším pro tuzemsko určeným ryzím obsahem zhotovených a o obchodu s takovými výrobky, pak o řízení při vývozu a opětném dovozu nepuncovaných zlatých a stříbrných věcí	243	1128
21. „	Vyhláška ministerstva finančního, kterouž se ustanovuje barva razítek vytištěných pro zjištění totožnosti na tkaninách v upravovacím obchodu vyšívacím	256	1187
22. „	Nařízení ministerstva obchodního, jímž se vydává nový poštovní taxovní řád pro tuzemskou dopravu	251	1157
22. „	Nařízení ministerstva obchodního, jímž se mění některá ustanovení v nařízení obchodního ministerstva ze dne 10. června 1902, Z. Ř. č. 124, o dodávání poštovních zásilek	252	1164
22. „	Nařízení ministerstva obchodního, že byla změněna prodávací cena některých druhů poštovních věcí	253	1165
22. „	Nařízení ministerstva obchodního, jímž se upravují telefonní poplatky ve státních telefonních sítích	254	1166

Datum zákona, patentu nebo nařízení	O b s a h	Číslo	Strana
1906.			
23. prosince	Císařský patent, jímž se svolávají zemští sněmové Český, Rakouský pod Enží a nad Enží, Solnohradský, Štýrský, Korutanský, Moravský, Slezský, Vorarlberský a Terstský	247	1151
28. „	Zákon o dalším vybírání daní a dávek, jakož i o zapravování státního nákladu v době od 1. ledna až do 31. července 1907, pak o zdělání ústřední účetní závěrky o státním hospodářství království a zemí na říšské radě zastoupených za rok 1906	257	1187
28. „	Zákon, jímž prodlužuje se platnost zákona ze dne 27. prosince 1893, Z. Ř. č. 189, o podpoře obchodního loďstva námořského	258	1191
28. „	Zákon, kterým se vláda zmocňuje, aby na dobu od 1. ledna až do 31. prosince 1907 prozatímně upravila obchodní styky s cizozemskem	259	1192
28. „	Zákon, kterým se prozatímně upravuje lodní doprava dalmatská, brasilská a východoafrická	260	1192

Druhé repertorium.

Abecední seznam

zákonů atd., vyhlášených Zákonníkem říšským (část. I—CXVI., ročníku LVIII.) od 1. ledna až do 31. prosince 1906.*)

Adjuta, doplňuje se § 14 zákona, daného dne 15. dubna 1873, Z. Ř. č. 47, a zřizují se vyšší adjuta. **122, 793.**

Advokáti, zákon, jímž se mění a doplňují některá ustanovení disciplinárního statutu pro advokáty a kandidáty advokátní ze dne 1. dubna 1872, Z. Ř. č. 40, a advokátního řádu ze dne 6. července 1868, Z. Ř. č. 96. **223, 1088.**

Afrika Východní, zákon, kterým se prozatímně upravuje lodní doprava východoafrická. **260, 1192.**

Aräometry, které dopouštějí také vyšetření hustoty tekutin při s 900 stupňů hustoty, připouštějí se ke zkoušení a ověřování cejchovním úřadem. **143, 897.**

— — které jsou určeny ke zjišťování obsahu vodnatých roztoků skalice modré, připuštěny jsou ku zkoušení a ověřování cejchovním úřadem. **144, 898.**

Aspiranti poštovští, upravují se služební poměry poštovských officiantů, poštovských aspirantův a poštovských pomocníků. **77, 671.**

— — jak se nakládá s oprávněnými poddůstojníky při ucházení o místa poštovských assistentů nebo poštovských officiantů. **78, 696.**

Assistentky živnostenského dozoru, jejich úřadování. **94, 747.**

Aš, vyšší odborná škola pro textilní průmysl (technicko-obchodního směru) při c. k. učilišti pro textilní průmysl v Aši byla zapsána do seznamu tuzemských učilišť, která jsou postavena na roveň vyšším gymnasiím a vyšším reálkám vzhledem k jednoroční službě dobrovolnické. **99, 751.**

Auskultanti, doplňuje se § 14 zákona, daného dne 15. dubna 1873, Z. Ř. č. 47, a zřizují se vyšší adjuta. **122, 793.**

Baden, zapovídá se podomní obchod v tamním léčebném obvodu. **2, 1.**

Banky, lhůta, ve které nynější banky mají učiniti některá opatření, kterých požaduje zákon ze dne 27. prosince 1905, Z. Ř. č. 213, o založených bankovních úpisech dlužních. **52, 531.**

Barva razítek vytištěných pro zjištění totožnosti na tkaninách v upravovacím obchodu vyšívacím. **256, 1187.**

Barvy, užívání barev a zdraví škodlivých látek při výrobě potravin (pokrmů i poživatin) a věcí užitných, jakož i obchod s potravinami a věcmi užitnými takovým způsobem zhotovenými. **142, 893.**

Belgie, smlouva obchodní a plavební. **55, 535.**

Berní úřad v Jablonově se zřizuje. **221, 1078.**

— — v Nogaredě, mění se jeho název. **32, 339.**

Bilsko, tamní celnice byla zmocněna uvěřovati dospělé clo dovozné. **217, 1075.**

*) Připomenutí. Aby hledání v Zákonníku říšském co možná se usnadnilo, uvedena jsou při každém slově nápovědném jen dvě čísla, z nichž první znamená číslo zákona neb nařízení a druhé číslo strany, na které se zákon nebo nařízení čte. Pro lepší rozeznání obojího čísla vzato jest k poznačení strany písmo tučnější, proto není potřebí ani přiváděti částky zákonníka, ani k nápovědem přidávati slova „číslo“ a „strana“.

Blankety pro směnky a kupecké poukázky se mění. 173, **992.**

Bodzów, obec a statkový obvod přiděluje se k obvodu okresního soudu v Podgoří. 67, **649.**

Bozen, koncesse pro elektrickou dráhu z Bozenu do Oberbozenu (dráha na Ritten). 137, **877.**

Branci, zákon, kterým na rok 1906 ustanovují se kontingenty branců, kterých je třeba k udržení vojska, válečného loďstva a zeměbrany, a povoluje se, aby byly vybrány. 38, **362.**

Brandýs nad Labem, mění se lhůty ku placení činžovní daně. 224, **1085.**

Brasilie, zákon, kterým se prozatímně upravuje lodní doprava dalmatská, brasilská a východoafrická. 260, **1192.**

Bregenc, expositura puncovního úřadu v Bregenci mění se v puncovnu I. třídy. 62, **636.**

Breitenlee, vedení pozemkové knihy pro tuto katastrální obec. 169, **989.**

Brno, tamní puncovna mění se v puncovnu I. třídy. 62, **636.**

— zákon, jímž rozšiřuje se dočasné osvobození od domovní daně činžovní pro přestavby, které v obvodu zemského hlavního města Brna vykonány budou z veřejných ohledů assanačních nebo komunikačních, a jímž se prodlužuje doba platnosti zákona ze dne 13. dubna 1896, Z. Ř. č. 61. 131, **827.**

Brusselská smlouva, doplňuje se seznam států, které přistoupily ke Brusselské smlouvě cukerní ze dne 5. března 1902. 170, **989.**

Budapešť, zřizuje se celní expositura v budapeštském přístavu „Uherské námořské a říční plavební společnosti akciové“. 215, **1071.**

Bulharsko, upravují se prozatímně obchodní a tržební styky mezi Rakousko-Uherskem a Bulharskem. 56, **565.**

Burma, zřizuje se tam celní expositura. 202, **1037.**

Bursa pražská, stanoví se jednoduché závěrky cenných papírů na pražské burse znamenaných jakožto základ pro vyměřování daně z tržby cenných papírů. 150, **910.**

Bursovní daň, stanoví se jednoduché závěrky cenných papírů znamenaných na tuzemských bursách. 37, **353.**

— — jak přepočítávati jest japonský yen a argentinský peso při vyměřování a zapravování kolkových a bezprostředních poplatků, jakož i daně z tržby cenných papírů. 172, **991.**

Bursy zemědělské, nařízení ze dne 3. dubna 1903, jak povolávají se členové do správ zemědělských burs, mění se v příčině bursy pro zemědělské výrobky ve Vídni. 136, **875.**

Cejchování automatických vah na obilí, vztažmo automatických vah na drobnozrnné zboží cejchovním úřadem, dodatečné předpisy. 70, **651.**

Cejchovné za projednávání sudů cejchovním úřadem. 175, **994.**

Celje, zřizuje se tam puncovna III. třídy. 187, **1020.**

Celní expositura v budapeštském přístavu „Uherské námořské a říční plavební společnosti akciové“ se zřizuje. 215, **1071.**

— — v Burmě se zřizuje. 202, **1037.**

— — v Piano della Fugazza (Streva) na dobu letních měsíců roku 1906 se zřizuje. 93, **747.**

— — v Salvore se zřizuje. 201, **1037.**

— — ve Splétě na nádraží se zřizuje. 214, **1071.**

— — v Terstu na státním nádraží a gorickém státním nádraží se zřizuje, 180, **1017.**

— — v zemuňském svobodném skladišti akciové společnosti zemských skladišť se zřizuje. 72, **652.**

— poradní sbor, mění se jeho statut. 114, **771.**

— prohlášení ústní při dovozu zboží, pokud se připouštějí. 213, **1071.**

— sazba, zákon o ní. 20, **25.**

— — kdy nabude moci. 21, **120.**

— — prováděcí předpis. 22, **120.**

— — vyhláška, že byly vydány vysvětlivky k obecné celní sazbě ze dne 13. února 1906, Z. Ř. č. 20. 115, **778.**

— — vysvětlivky k ní za příčinou vyclívání dřevěných věcí na památku se doplňují. 209, **1045.**

— — změny některých ustanovení prováděcího předpisu k zákonu o celní sazbě a vysvětlivek k celní sazbě. 231, **1097.**

— — seznam nejdůležitějších chemických pomocných látek a výrobků, které jsou podrobeny clu dle hodnoty, i s jejich průměrnou obchodní hodnotou. 232, **1102.**

— — řízení k rozhodování sporů mezi stranami a celními úřady v příčině vyměřování celních poplatků, pak o řízení za příčinou udílení právně závazných zpráv k celní sazbě. 233, **1111.**

Celnice v Bílsku byla zmocněna uvěřovati dospělé clo dovozné. 217, **1075.**

— v Dornbirně hlavní se zřizuje. 211, **1046.**

— v Markhauseně byla nadána právy vedlejší celnice I. třídy. 111, **769.**

— v Pinswangu mění se ve vedlejší celnici II. třídy. 36, **351.**

— v Reutte hlavní se zřizuje. 36, **351.**

— v Rossbachu na nádraží se zřizuje. 208, **1045.**

Celnice v Rossbachu (na nádraží) zmocňuje se užívati zkráceného opovídacího řízení v železniční dopravě. 249, **1154.**

— v Schönbichlu se zrušuje. 36, **851.**

— ve Vöröstorony (Porcsesdu) zmocňuje se užívati stručného opovídacího řízení v železničné dopravě. 240, **1127.**

Cena prodávací některých druhů poštovních věcí se mění. 253, **1165.**

Cenné papíry, srážky při nich pro daň z příjmu. 13, **14.**

— — stanoví se jednoduché závěrky cenných papírů znamenaných na tuzemských bursách. 37, **853.**

— — seznam úřadů, které jsou zmocněny překolkovati cizozemské papíry cenné. 103, **753.**

— — hlavní berní úřad v Moravské Ostravě jest zmocněn překolkovati cizozemské papíry cenné. 200, **1035.**

Ceny tuzemské soli tovární. 250, **1154.**

Cesty vodní, mění se místní příslušnost expositury c. k. finanční prokuratury v Krakově za příčinou stavby vodních cest. 203, **1037.**

Císařský patent, jímž se svolává zemský sněm Moravský. 3, **8.**

— — — — — — — Krajinský. 75, **667.**

— — — rozpouští se zemský sněm Moravský. 177, **1007.**

— — — se svolávají zemští sněmové Český, Rakouský pod Enží a nad Enží, Solnohradský, Štýrský, Korutanský, Moravský, Slezský, Vorarlberský a Terstský. 247, **1151.**

Cizozemsko, zákon, kterým se vláda zmocňuje, aby na dobu od 1. ledna až do 31. prosince 1907 prozatímně upravila obchodní styky s cizozemskem. 259, **1192.**

Cukr, mění se částečně prováděcí předpis z roku 1903 o dani z cukru. 60, **635.**

— nařízení o směsi řepového (třtinového) a škrobového syrobu. 83, **714.**

— doplňuje se seznam států, které přistoupily ku Brusselské smlouvě cukerní ze dne 5. března 1902. 170, **989.**

— mění se předpisy o přestupném vyřizování zdaněného piva, kořalky, minerálného oleje a cukru. 207, **1048.**

— pšeničné nebo žitné otruby se připouštějí za denaturační prostředek cukru, kterého se bez daně upotřebí ku krmení zvířat. 210, **1046.**

Cukroměry, jich cejchování a ověřování. 161, **979.**

Čechy, nejvyšší zúročení dělnických domů v Čechách. 95, **748.**

Čechy, zemský sněm se svolává. **247, 1151.**

Černá Hora, upravují se prozatímně obchodní a tržební styky mezi Rakousko-Uherskem a Černou Horou. 63, **636.**

Černovice, zřizuje se živnostenský soud. 104, **755.**

— práce puncovny přenášejí se na exposituru tamní hlavní celnice. 193, **1023.**

Dąbie, obec a statkový obvod přidělují se k obvodu okresního soudu Radomyślského. 125, **798.**

Dalmatsko, doručování poštou úředních vyhotovení v řízení pro důchodkové přestupky. 98, **750.**

— zákon, kterým se prozatímně upravuje lodní doprava dalmatská, brasilská a východoafrická. 260, **1192.**

Daň bursovní, stanoví se jednoduché závěrky cenných papírů znamenaných na tuzemských bursách 37, **853.**

— — — — — závěrky cenných papírů na pražské burse znamenaných jakožto základ pro vyměřování daně z tržby cenných papírů. 150, **910.**

— z cukru, mění se částečně prováděcí předpis z roku 1903 o dani z cukru. 60, **635.**

— — nařízení o směsi řepového (třtinového) a škrobového syrobu. 83, **714.**

— — doplňuje se seznam států, které přistoupily ke Brusselské smlouvě cukerní ze dne 5. března 1902. 170, **989.**

— — pšeničné nebo žitné otruby připouštějí se za denaturační prostředek cukru, kterého se bez daně upotřebí ku krmení zvířat. 210, **1046.**

— činžovní, mění se lhůty ku placení činžovní daně domovní v obvodu města Jihlavy. 53, **633.**

— — — — ku placení činžovní daně domovní v berním výběrčím okresu Příbramském. 54, **533.**

— — — — ku placení činžovní daně domovní v berním výběrčím okresu Rumburském. 71, **652.**

— — — — ku placení činžovní daně domovní v berním výběrčím okresu Jabloneckém. 120, **791.**

— — — — ku placení činžovní daně domovní v berním výběrčím okresu Hajdském. 153, **918.**

— — — — ku placení činžovní daně domovní v berním výběrčím okresu Mostském. 164, **982.**

— — — — ku placení činžovní daně domovní v berním výběrčím okresu Píseckém. 186, **1019.**

— — — — ku placení činžovní daně domovní v berním výběrčím okresu Chumútovském. 194, **1023.**

— — — — ku placení činžovní daně domovní v berním výběrčím okresu Brandýském nad Labem. 224, **1085.**

Daň činžovní, mění se lhůty ku placení činžovní daně domovní v berním výběrčím okresu Novobydžovském. 241, **1127.**

— — zákon, jímž rozšiřuje se dočasné osvobození od domovní daně činžovní pro přestavby, které v obvodu královského hlavního města Krakova vykonány budou z veřejných ohledův assanačních nebo komunikačních. 130, **803.**

— — — — — se dočasné osvobození od domovní daně činžovní, pro přestavby, které v obvodu zemského hlavního města Brna vykonány budou z veřejných ohledův assanačních nebo komunikačních, a jímž se prodlužuje doba platnosti zákona ze dne 13. dubna 1896, Z. Ř. č. 61. 131, **827.**

— důchodová, mění se vzorec pro přiznávání daně důchodové. 118, **783.**

— z lihu, mění se předpisy výnosem finančního ministerstva ze dne 2. července 1888, Z. Ř. č. 124, vyhlášené, jak se užívá lihových kontrolních měřidel Dolainského, A. M. Beschornera a V. Pricka, soustavy J. Weisera. 220, **1077.**

— — oleje minerálného, mění se ustanovení o prostém daně odběru poplatného oleje minerálného. 82, **718.**

— — piva, vyhláška o místním šetření nařízeném v II. oddílu nařízení finančního ministerstva ze dne 27. listopadu 1901 a o cejchování kontrolních měřidel mladinky, patent Erhard-Schau. 255, **1173.**

— z příjmu, jedenáctý dodatek k vykonávacímu předpisu ke IV. hlavě zákona ze dne 25. října 1896, Z. Ř. č. 220, o nákladech při cenných papírech. 13, **14.**

— — — třetí dodatek k manipulačnímu předpisu pro dvorní, státní a veřejných fondů pokladny, jakož i pro pokladny c. a k. soukromých a rodinných fondů v příčině osobní daně z příjmu a daně ze služného. 167, **987.**

— — — zřizuje se odhadní okres osobní daně z příjmu pro obvod nově zřízeného okresního hejtmanství v Mezolombardě. 182, **1017.**

— — — — — nový odhadní okres pro osobní daň z příjmu pro obvod nově zřízeného okresního hejtmanství v Přísečnici. 196, **1024.**

— — — čtvrtý dodatek k manipulačnímu předpisu pro dvorní, státní a veřejných fondů pokladny, jakož i pro pokladny c. a k. soukromých a rodinných fondů v příčině osobní daně z příjmu a daně ze služného, Z. Ř. č. 209 z r. 1899. 218, **1077.**

— výdělková, zřizuje se okres k ukládání daně výdělkové pro obvod nově zřízeného okresního hejtmanství v Mezolombardě a mění se počet členů a zástupců komise pro výdělkovou daň IV. třídy v ukládacím okresu „politický okres Trident kromě města Tridenta“. 181, **1017.**

— — — — — k ukládání daně výdělkové pro obvod nově zřízeného okresního hejtmanství v Přísečnici. 195, **1024.**

Daně, sleva s daně pozemkové a daně ze stavení, pak hlavní suma daně výdělkové a berní míra pro podniky, veřejnému vydávání účtů podrobené. 127, **801.**

— upotřebení složních lístků poštovské spořitelny ku placení výběrčím úřadům. 226, **1087.**

Dekanát ve Skalaté a Podhajcích, výdaj za vedení dekanátního úřadu. 85, **720.**

Dělníci mladiství, dovoluje se zaměstnávati mladistvé dělníky a ženy při výrobě smaltovaného nádobí v čase mezi 8. a 9. hodinou večer. 33, **339.**

— nejvyšší zúročení dělnických domů v Čechách. 95, **748.**

— výměra ročního příjmu obyvatelů dělnických domů v Ústí nad Labem, Jablonci, Plzni, Liberci a okolí. 96, **748.**

— ustanovuje se nejvyšší zúročení dělnických domů v Kraňsku. 152, **913.**

Diecesní ústavy theologické, mění se § 3 ministerského nařízení ze dne 13. února 1902, kterým byl uveden ve skutek zákon ze dne 26. ledna 1902, o platech a výslužném systemisovaných učitelů při římsko-katolických a řecko-katolických theologických ústavech diecesních a při theologických ústavech ústředních v Gorici a Zadru. 238, **1125.**

Dobrovolníci, rytecká a medailérská škola ve Vídni, co se týče žáků třetího ročníku, staví se na roveň osmitřídním veřejným středním školám tuzemska vzhledem ku průkazu vědecké způsobilosti k jednoroční službě dobrovolnické. 59, **635.**

— vyšší odborná škola pro textilní průmysl (technicko-obchodního směru) při c. k. učilišti pro textilní průmysl v Aši byla zapsána do seznamu tuzemských učilišť, která jsou postavena na roveň vyšším gymnasiím a vyšším reálkám vzhledem k jednoroční službě dobrovolnické. 99, **751.**

Dobytek, čištění a desinfekce železničných vozů, ve kterých byli dopravení koně, mezci, osli, hovězí dobytek, orce, kozy nebo prasata. 30, **334.**

— smlouva o pádu dobytka mezi Rakousko-Uherskem a Italií. 45, **470.**

— dovoz dobytka a masa z mimoevropských zemí. 138, **882.**

— smlouva o pádu dobytka se Švýcarskem. 157, **956.**

Dodávání poštovních zásilek, mění se některá ustanovení v nařízení obchodního ministerstva ze dne 10. června 1902 o jich dodávání. 252, **1164.**

Domy dělnické, nejvyšší jich zúročení v Čechách. 95, **748.**

— — výměra ročního příjmu obyvatelů dělnických domů v Ústí nad Labem, Jablonci, Plzni, Liberci a okolí. 96, **748.**

— — nejvyšší jich zúročení v Kraňsku. 152, **913.**

Dornbirn, zřizuje se tam hlavní celnice. 211, **1046.**

Dovoz dobytka a masa z mimoevropských zemí. 138, **882.**

— zboží, pokud se připouštějí ústní celní prohlášení při dovozu zboží. 213, **1071.**

Dozor živnostenský, úřadování assistentek živnostenského dozoru. 94, **747.**

Dozorci živnostenští, okresy pro úřadování dozorců živnostenských. 230, **1093.**

Dráha viz železnice.

Draženba soudní v Mor. Ostravě se zřizuje. 135, **872.**

Drůbež, mění a doplňuje se ministerské nařízení ze dne 17. února 1904, Z. Ř. č. 20, o zamezení a potlačení slepičího moru. 31, **336.**

Důchodky, zboží, ku kterému se má vztahovati císařské nařízení ze dne 18. ledna 1852, Z. Ř. č. 21, o vyměřování důchodkových trestů podle hodnoty zboží. 23, **178.**

— doručování poštou úředních vyhotovení v řízení pro důchodkové přestupky v Dalmatsku. 98, **750.**

Důchodová daň, mění se vzorec pro přiznávání daně důchodové. 118, **788.**

Ebmath, zrušuje se tamní opovídací hlídka. 208, **1045.**

Ernstbrunn, koncesse pro dráhu z Ernstbrunnu přes Mistelbach do Cahnova s odbočkou z Dobermannsdorfu do Pušdorfu. 34, **341.**

Farmakopoee, nařízení o osmém vydání. 10, **10.**

— mění se nařízení ministeria vnitra ze dne 8. ledna 1906, Z. Ř. č. 10, o osmém vydání rakouské farmakopoee, a nařízení ministerja vnitra ze dne 14. prosince 1905, Z. Ř. č. 191, o lékárnické sazbě na první polovici roku 1906. 119, **789.**

Feldkirch, výkon trestu samovazbou se tam zavádí. 4, **5.**

Ferdinanda císaře severní dráha, zákon o nabytí státem jednotně koncessované sítě hlavní dráhy a místních drah severní dráhy císaře Ferdinanda jakož i Ostravsko-frýdlandské dráhy. 212, **1047.**

Floridsdorf, zřizuje se odhadní okres pro obvod XXI. obecního okresu (Floridsdorf) Vídně a pro obvod okresního hejtmanství Floridsdorfské okolí. 9, **10.**

— působnost a služební podřízenost finanční a soudní schovací pokladny pro XXI. vídeňský okres obecní (Floridsdorf). 14, **15.**

— vedení pozemkové knihy pro katastrální obec Breitenlee a pro reality z katastrální obce Mannswörth vyloučené a do území katastrální obce panství Kaiser-Ebersdorf v obvodu okresního soudu Floridsdorfského ve Vídni přivtělené. 169, **989.**

Fondy veřejné, předpisy o předpisování a vydávání léků na účet veřejných fondů. 235, **1119.**

Gorice, mění se § 3 ministerského nařízení ze dne 13. února 1902, kterým byl uveden ve skutek zákon ze dne 26. ledna 1902, o platech a výslužném systemisovaných učitelů při římsko-katolických a řecko-katolických theologických ústavech diecesních a při theologických ústavech ústředních v Gorici a Zadru. 238, **1125.**

Hajda, mění se lhůty ke placení činžovní daně domovní. 153, **913.**

Halič, zákon o státních výhodách poskytnutých k účelům zemského zákona pro království Haličské a Vladiměřské s velkovévodstvím Krakovským ze dne 17. února 1905, Z. z. a V. n. č. 40, o zřizování rentových statků. 116, **775.**

— dílčích dlužních úpisů půjček 7,000.000 K a 6,150.000 K, které království Haličské a Vladiměřské s velkovévodstvím Krakovským učiní, může býti upotřebeno k zúročnému ukládání nadačních, sirotčích a podobných kapitálů. 189, **1020.**

Hejtman okresní v Žatci, jeho úřední působnost. 192, **1022.**

Hejtmanství okresní v Mezolombardu se zřizuje. 151, **911.**

— — v Přísečnici se zřizuje. 183, **1018.**

Hora Černá, upravují se prozatímně obchodní a tržební styky mezi Rakousko-Uherskem a Černou Horou. 63, **636.**

Hucisko jawornickie, obec a statkový obvod přiděluje se k obvodu okresního soudu Przeworského. 109, **761.**

Hudba, doplňuje se nařízení o zkouškách kandidátů na místa učitelů zpěvu na středních školách a učitelských ústavech, pak hry na housle, varhany a klavír na učitelských ústavech. 162, **981.**

Hustoměry, které dopouštějí také vyšetření hustoty tekutin přes 900 stupňů hustoty, připouštějí se ke zkoušení a ověřování cejchovním úřadem. 143, **897.**

— — jsou určeny ku zjišťování obsahu vodnatých roztoků skalice modré, připuštěny jsou ke zkoušení a ověřování cejchovním úřadem. 144, **898.**

Check, zákon o něm. 84, **715.**

Chemické pomocné látky a výrobky, které jsou podrobeny clu dle hodnoty, a jejich průměrná obchodní hodnota. 232, **1102.**

Chomútov, mění se lhůty ku placení činžovní daně domovní. 194, **1023.**

Igls, zapovídá se tam podomní obchod. 18, **19.**

Indikátory, úřední vyzkoušení manometrů a indikátorových per. 191, **1022.**

Ist, tamní přístavní a námořskozdravotní exposituře byla svěřena celní služba. 6, **7.**

Italie, obchodní a plavební smlouva mezi Rakousko-Uherskem a Italií. 44, **867.**

— smlouva o pádu dobytka mezi Rakousko-Uherskem a Italií. 45, **470.**

— — — nabývání a držbě movitého a nemovitého majetku. 46, **479.**

— vyhlašuje se úmluva s Italií o celním odbavování v železničné dopravě. 47, **483.**

— vydávání certifikátů o analysích pro zásilky piva k vývozu do Italie určené. 48, **484.**

Jablonec, výměra ročního příjmu obyvatelů dělnických domů. 96, **748.**

— mění se lhůty ke placení činžovní daně domovní. 120, **791.**

Jablonov, kdy počne úřadovati tamní okresní soud. 139, **882.**

— zřizuje se tam berní úřad. 221, **1078.**

Jeřábové váhy, dodatečná ustanovení k předpisům o jich zkoušení a ověřování. 146, **900.**

Jihlava, mění se lhůty ku placení činžovní daně domovní. 53, **533.**

Kainit, vydávání nebarveného kainitu ze solivarny v Kaluši. 39, **362.**

Kaluš, vydávání nebarveného kainitu ze solivarny v Kaluši. 39, **362.**

Kancelářský personál pomocný, mění se nařízení ze dne 19. července 1902, Z. ř. č. 145, o pomocném personálu kancelářském při státních úřadech a ústavech. 141, **887.**

Kapří, celní odbavování živých rybničných kaprů v obchodu do Německé říše. 73, **652.**

Karlovy Vary, zapovídá se podomní obchod v obvodu tamní městské obce. 1, **1.**

— — koncesse pro dráhy v Karlových Varech, a to *a)* z Divadelní ulice k Heleninu dvoru a *b)* z Mariánskolázeňské silnice k jižnímu kraji vysočiny u Helenina dvoru. 227, **1088.**

Karty, zavádí se v Uhrách nová kolková známka pro hrací karty. 11, **12.**

Káva, dohled k dopravě kávy obmezuje se na pohraničný obvod naproti Švýcarsku. 113, **771.**

Klenoty, vyclívání vzorků zboží z drahých kovů obchodními cestujícími nepuncovaně dovezených. 35, **347.**

Klenoty, výroba zlatých a stříbrných věcí k vývozu z celního území ustanovených, s menším nežli nejnižším pro tuzemsko určeným ryzím obsahem zhotovených a obchod s takovými výrobky, pak řízení při vývozu a opětném dovozu nepuncovaných zlatých a stříbrných věcí. 243, **1128.**

Klid nedělní v továrnách na korkový kámen. 97, **749.**

Klosterneuburské moštové váhy připuštěny jsou ke zkoušení a ověřování cejchovním úřadem. 145, **899.**

Knihovny, příspěvek na knihovnu od universitních studujících se zavádí. 184, **1018.**

Knihy pozemkové, zákon o opravě pozemkových knih (v Haliči). 246, **1143.**

Kolky, zavádí se v Uhrách nová kolková známka pro hrací karty. 11, **12.**

— jak se zapravují kolkové poplatky z šeků. 124, **795.**

— práce spojené s vtiskováním kolkových známek a s odkolkováním cizozemských cenných papírů přeneseny byly s důchodkového a kolkového úřadu na finanční zemskou pokladnu v Terstu. 163, **981.**

Koncesse pro dráhu z Lan do Merana. 16, **16.**

— — — z Lipnice do Pölfing-Brunnu (pro dráhu údolím Sulmským). 19, **19.**

— — — z Ernstbrunnu přes Mistelbach do Cahnova s odbočkou z Dobrmannsdorfu do Pašdorfu. 34, **341.**

— — — z Teplice do Poříčí. 50, **525.**

— — — z Dietrichsteinova náměstí ve Št. Hradci do předměstí Sv. Petra. 87, **723.**

— — — z Nemotic do Koryčan. 88, **724.**

— — elektrickou dráhu z Bozenu do Oberbozenu (dráha na Ritten). 137, **877.**

— — dráhu z Kraně do Tržiče. 178, **1009.**

— — — z Mistelbachu do Gaunersdorfu. 190, **1021.**

— — — úpatí vrchu Virglu k rozhledně virgelské ve Zmölfmalgreieně (dráhy Virgelské). 216, **1073.**

— — — z Opatije-Matulje přes Volosku a Opatiji do Lovrana. 222, **1078.**

— — dráhy v Karlových Varech, a to *a)* z Divadelní ulice k Heleninu dvoru a *b)* z Mariánskolázeňské silnice k jižnímu kraji vysočiny u Helenina dvoru. 227, **1088.**

— pro dráhu ze stanice Tlumacz-Palahicze do Tlumacze převádí se na dr. Antonína Howorku ve spolku s Ladislavem Dolaisem. 239, **1126.**

— — — z Dermula na Mendolu. 244, **1133.**

Koncessované živnosti, učiliště, jichž odchodná vysvědčení podávají průkaz způsobilosti k nastoupení určitých koncessovaných živností. 198, **1033.**

Koně, jich celní odbavování v obchodu do Německé říše. 90, **739.**

— mění se nařízení ze dne 1. května 1906, Z. Ř. č. 90, o celním odbavování koní v obchodu do Německé říše. 204, **1088.**

Konsuláty, zastavuje se vykonávání soudní moci c. a k. konsulátem ve Vidině, soudní moc c. a k. konsulátu v Rusčuku rozšiřuje se na obvod c. a k. konsulátu Vidinského a c. a k. konsulátu ve Varně přiděluje se úplná soudní moc. 76, **669.**

Konve na mléko, jich zkoušení a ověřování cejchovním úřadem. 148, **902.**

Korkový kámen, upravuje se práce nedělní v jeho továrnách. 97, **749.**

Korutany, zemský sněm se svolává. 247, **1151.**

Koryčany, koncesse pro dráhu z Nemotic do Koryčan. 88, **724.**

Kořalka, mění se předpisy o přestupném vyřizování zdaněného piva, kořalky, minerálného oleje a cukru. 207, **1043.**

Kovy drahé, vyclívání vzorků zboží z drahých kovů obchodními cestujícími nepuncovaně dovezených. 35, **347.**

Krajina, svolává se zemský sněm. 75, **667.**

— ustanovuje se nejvyšší zúročení dělnických domů v Kraňsku. 152, **918.**

Krakov, zákon, jímž rozšiřuje se dočasné osvobození od domovní daně činžovní pro přestavby, které v obvodu královského hlavního města Krakova vykonány budou z veřejných ohledův assanačních nebo komunikačních. 130, **803.**

— mění se místní příslušnost expositury c. k. finanční prokuratury v Krakově za příčinou stavby vodních cest. 203, **1037.**

Králové Hradec, zřizuje se tam finanční okresní ředitelství. 66, **649.**

Kraň, koncesse pro dráhu z Kraně do Tržiče. 178, **1009.**

Kvota, nejvyšší vlastnoruční list o poměru, ve kterém království a země na říšské radě zastoupené mají v čase od 1. července 1906 až do 30. června 1907 přispívati k nákladům na společné záležitosti, a ve kterém platy od 1. července 1905 zálohou a na dodatečné zúčtování k těmto nákladům zapravené mají se nyní definitivně zúčtovati. 159, **963.**

Kysličník mědnatý jeho vyclívání. 17, **18.**

Labe, závěrní řad pro labské lodi. **27, 326** a 28, **331.**

Legitimace, poštovské ve vnitřní službě poštovské se zavádějí. 179, **1015.**

Lékárnická sazba, mění se nařízení ministeria vnitra ze dne 8. ledna 1906, Z. Ř. č. 10, o osmém vydání rakouské farmakopoee, a nařízení ministeria vnitra ze dne 14. prosince 1905, Z. Ř. č. 191, o lékárnické sazbě na první polovici roku 1906. 119, **789.**

Lékárnická sazba k rakouské farmakopoei, Ed. VIII. 236, **1121.**

Lékárny, nařízení o osmém vydání farmakopoee. 10, **10.**

Léky, předpisy o předpisování a vydávání léků na účet veřejných fondů. 235, **1119.**

Lhůty, vyhláškou ze dne 4. února 1904, Z. Ř. č. 13, vyhlášené pro cejchování můstkových vah se mění. 242, **1128.**

Liberec, zřizuje se tam finanční okresní ředitelství. 66, **649.**

— výměra ročního příjmu obyvatelů dělnických domů. 96, **748.**

Lienz, zařaďuje se do osmé třídy vojenského nájemného. 185, **1019.**

Líh, mění se předpisy výnosem finančního ministeria ze dne 2. července 1888, Z. Ř. č. 124, vyhlášené, jak se užívá lihových kontrolních měřidel Dolainského, A. M. Beschornera a V. Pricka, soustavy J. Weisera. 220, **1077.**

Lipnica, koncesse pro dráhu z Lipnice do Pölfig-Brunnu (pro dráhu údolím Sulmským). 19, **19.**

Lodi, závěrní řád pro labské lodi. 27, **326** a 28, **331.**

— předpisy pro uvarování srážek lodí na moři. 80, **701.**

— nařízení o službě při strojích na námořských parnících obchodního loďstva. 160, **965.**

Lodní závěra, vyhlašuje se úmluva s Německou říší o užívání lodní závěry. 26, **326.**

Loďstvo, zákon, jímž prodlužuje se platnost zákona ze dne 27. prosince 1893, Z. Ř. č. 189, o podpoře obchodního loďstva námořského. 258, **1191.**

Lvov, denní hodiny pro směnčné osvědčování. 81, **711.**

Mannswörth, vedení pozemkové knihy pro reality z katastrální obce Mannswörth vyloučené. 169, **989.**

Manometry, jich úřední zkoušení. 191, **1022.**

Markhausen, tamní celnice byla nadána právy vedlejší celnice I. třídy. 111, **769.**

Maso, dovoz dobytka a masa z mimoevropských zemí. 138, **882.**

Mědnatý kysličník, jeho vyclívání. 17, **18.**

Mechanikové, upravují se služební a platové poměry mechanických pomocníků poštovských a telegrafních. 64, **637.**

— mění se ustanovení o odpočinkových platech na dekret ustanovených poštmistrů, poštovských officiantů a mechanických pomocníků. 234, **1115.**

Mendola, koncesse pro dráhu z Dermula na Mendolu. 244, **1133.**

Meran, koncesse pro dráhu z Lan do Merana. 16, **16.**

Měřidla lihová, mění se předpisy výnosem finančního ministeria ze dne 2. července 1888, Z. Ř. č. 124, vyhlášené, jak se užívá lihových kontrolních měřidel Dolainského, A. M. Beschornera a V. Pricka, soustavy J. Weisera. 220, **1077.**

Mezolombardo, zřizuje se tam okresní hejtmanství. 151, **911.**

— — — okres k ukládání daně výdělkové pro obvod nově zřízeného okresního hejtmanství v Mezolombardě a mění se počet členů a zástupců komise pro výdělkovou daň IV. třídy v ukládacím okresu „politický okres Trident kromě města Tridentu". 181, **1017.**

— — — odhadní okres osobní daně z příjmu pro obvod nově zřízeného okresního hejtmanství v Mezolombardě. 172, **1017.**

Minerálný olej, mění se ustanovení o prostém daně odběru poplatného oleje minerálného. 82, **713.**

Ministerium, stanoví se působnost ministeria vnitra, vztažmo ministeria orby v zvěrolékařských věcech. 174, **993.**

Mistelbach, koncesse pro dráhu z Mistelbachu do Gaunersdorfu. 190, **1021.**

Mladinka, vyhláška o místním šetření nařízeném v II. oddílu nařízení finančního ministeria ze dne 27. listopadu 1901 a o cejchování kontrolních měřidel mladinky, patent Erhard-Schau. 255, **1173.**

Mléko, mění se návod ku prozkumu zhuštěného mléka. 41, **864.**

— zkoušení a ověřování nádob na dopravu mléka (konví na mléko) cejchovním úřadem. 148, **902.**

Mor slepičí, mění a doplňuje se ministerské nařízení ze dne 17. února 1904, Z. Ř. č. 20, o zamezení a potlačení slepičího moru. 31, **836.**

Morava, svolává se zemský sněm. 3, **3.**

— rozpouští se zemský sněm. 177, **1007.**

— svolává se zemský sněm. 247, **1151.**

Moravská Ostrava, zřizuje se tam soudní dražebna. 135, **872.**

— — tamní hlavní berní úřad jest zmocněn překolkovati cizozemské papíry cenné. 200, **1035.**

Most, mění se lhůty ke placení činžovní daně. 164, **982.**

Mošt, klosterneuburské moštové váhy připuštěny jsou ke zkoušení a ověřování cejchovním úřadem. 145, **899.**

Mšice révová, několik celnic zmocňuje se odbavovati zásilky rostlin z cizozemska dovezené. 40, **863.**

Můstkové váhy, mění se lhůty vyhláškou ze dne 4. února 1904, Z. Ř. č. 13, vyhlášené pro cejchování můstkových vah. 242, **1128.**

Nádobí smaltované, dovoluje se zaměstnávati mladistvé dělníky a ženy při výrobě smaltovaného nádobí v čase mezi 8. a 9. hodinou večer. 33, **339.**

— doplňují se §§ 1 (číslo 4) a 2 ministerského nařízení ze dne 13. října 1897, Z. Ř. č. 235 (o příměsku olova). 132, **867.**

Nádoby na dopravu mléka (konve na mléko), jich zkoušení a ověřování cejchovním úřadem. 148, **902.**

Nautické školy, zkouška kandidátů pro učitelský úřad na nautických školách. 8, **9.**

Neděle, upravuje se nedělní práce v továrnách na korkový kámen. 97, **749.**

Nejvyšší vlastnoruční list o poměru, ve kterém království a země na říšské radě zastoupené mají v čase od 1. července 1906 až do 30. června 1907 přispívati k nákladům na společné záležitosti, a ve kterém platy od 1. července 1905 zálohou a na dodatečné zúčtování k těmto nákladům zapravené mají se nyní definitivně zúčtovati. 159, **963.**

Německo, smlouva k obchodní a celní smlouvě mezi Rakousko-Uherskem a Německou říší ze dne 6. prosince 1891. 24, **179.**

— — o pádu dobytka mezi Rakousko-Uherskem a Německou říší. 25, **297.**

— vyhlašuje se úmluva o užívání lodní závěry. 26, **326.**

— celní odbavování v železničné dopravě. 29, **332.**

— — — živých rybničných kaprů v obchodu do Německé říše. 73, **652.**

— — — koní v obchodu do Německé říše. 90, **739.**

— mění se nařízení ze dne 1. května 1906, Z. Ř. č. 90, o celním odbavování koní v obchodu do Německé říše. 204, **1038.**

Nemotice, koncesse pro dráhu z Nemotic do Koryčan. 88, **724.**

Nemovitosti, smlouva s Italií o nabývání a držbě movitého a nemovitého majetku. 46, **479.**

Neštěstí námořská, předpisy pro uvarování srážek lodí na moři. 80, **701.**

Nogaredo, mění se název tamního berního úřadu. 32, **339.**

Nový Bydžov, mění se lhůty ke placení činžovní daně domovní. 241, **1127.**

Obchod podomní zapovídá se v obvodu městské obce Karlových Var. 1, **1.**

— — — — v léčebném obvodu Badenském. 2, **1.**

— — — — — — místě Iglse. 18, **19.**

— zahraničný, nový statistický seznam zboží pro zahraniční obchod rakousko-uherského území celního. 51, **530.**

Obchod zahraniční, mění se statistický seznam zboží pro zahraniční obchod rakousko-uherského území celního. 121, **791.**

Obchodní rejstřík, změny, jak obchodní rejstřík má býti založen a veden. 89, **729.**

Obilí, dodatečná ustanovení ku předpisům o zkoušení a ověřování automatických vah na obilí, vztažmo automatických vah na drobnozrnné zboží cejchovním úřadem. 70, **651.**

Oddělovny pro dodávání šeků se ustanovují. 123, **795.**

Officianti poštovští, upravují se služební poměry poštovských officiantů, poštovských aspirantův a poštovských pomocníků. 77, **671.**

— — jak se nakládá s oprávněnými poddůstojníky při ucházení o místa poštovských assistentů nebo poštovských officiantů. 78, **696.**

— — mění se ustanovení o odpočinkových platech na dekret ustanovených poštmistrů, poštovských officiantů a mechanických pomocníků. 234, **1115.**

Okresy pro úřadování dozorců živnostenských. 230, **1093.**

Olej minerální, mění se ustanovení o prostém daně odběru poplatného oleje minerálního. 82, **713.**

— — — — předpisy o přestupném vyřizování zdaněného piva, kořalky, minerálního oleje a cukru. 207, **1043.**

Olovo, doplňují se §§ 1 (číslo 4) a 2 ministerského nařízení ze dne 13. října 1897, Z. Ř. č. 235 (o příměsku olova k nádobí). 132, **867.**

Opatije, koncesse pro dráhu o rozchodu úzkém z Opatije-Matulje přes Volosku a Opatiji do Lovrana. 222, **1078.**

Organisace puncoven se mění. 61, **636.**

Otruby, pšeničné nebo žitné otruby připouštějí se za denaturační prostředek cukru, kterého se bez daně upotřebí ku krmení zvířat. 210, **1046.**

Papíry cenné, srážky při nich pro daň z příjmu. 13, **14.**

— — seznam úřadů, které jsou zmocněny překolkovati cizozemské papíry cenné. 103, **758.**

— — hlavní berní úřad v Mor. Ostravě jest zmocněn překolkovati cizozemské papíry cenné. 200, **1035.**

Parníky, nařízení o službě při strojích na námořských parnících obchodního loďstva. 160, **965.**

Pera indikátorů, jich úřední vyzkoušení. 191, **1022.**

Personál kancelářský pomocný, mění se nařízení ze dne 19. července 1902, Z. Ř. č. 145, o pomocném personálu kancelářském při státních úřadech a ústavech. 141, **887.**

Peso argentinský, jak přepočítává se při vyměřování a zpravování kolkových a bezprostředních poplatků, jakož i daně z tržby cenných papírů. 172, **991.**

Piano della Fugazza (Streva), zřizuje se tam celní expositura na dobu letních měsíců roku 1906. 93, **747.**

Písek, mění se lhůty ku placení činžovní daně domovní. 136, **1019.**

Pivo, vydávání certifikátů o analysích pro zásilky piva k vývozu do Italie určené. 48, **484.**

— mění se předpisy o přestupném vyřizování zdaněného piva, kořalky, minerálního oleje a cukru. 207, **1043.**

— vyhláška o místním šetření nařízeném v II. oddílu nařízení finančního ministeria ze dne 27. listopadu 1901 a o cejchování kontrolních měřidel mladinky, patent Erhard-Schau. 255, **1173.**

Plavba námořská, předpisy pro uvarování srážek lodí na moři. 80, **701.**

Plochy, zkoušení a ověřování přístroje na měření ploch (tak zvaného Vossova koženého měřidla) cejchovním úřadem. 149, **904.**

Plynový regulativ 176, **995.**

Plzeň, výměra ročního příjmu obyvatelů dělnických domů. 96, **748.**

Poddůstojnící, jak se nakládá s oprávněnými poddůstojníky při ucházení o místa poštovských assistentů nebo poštovských officiantů. 78, **696.**

Podgoří, obec a statkový obvod Bodzów přiděluje se k obvodu okresního soudu v Podgoří. 67, **649.**

Podhajce, výdaj za vedení dekanátního úřadu. 85, **720.**

Podkamień, obec a statkové obvody Wierzbowczyk a Orzechowczyk přidělují se k obvodu okresního soudu Podkamieńského. 154, **914.**

Podomní obchod zapovídá se v obvodu městské obce Karlových Var. 1, **1.**

— — — — v léčebném obvodu Badenském. 2, **1.**

— — — — — — místě Igise. 18, **19.**

Pohledávky, vybírání pohledávek v obnosu vyšším než 1000 K poštovským příkazem. 168, **987.**

Pokladny, třetí dodatek k manipulačnímu předpisu pro dvorní, státní a veřejných fondů pokladny, jakož i pro pokladny c. a k. soukromých a rodinných fondů v příčině osobní daně z příjmů a daně ze služného. 167, **987.**

— čtvrtý dodatek k manipulačnímu předpisu pro dvorní, státní a veřejných fondů pokladny, jakož i pro pokladny c. a k. soukromých a rodinných fondů v příčině osobní daně z příjmu a daně ze služného, Z. Ř. č. 209 z r. 1899. 218, **1077.**

Pomocný personál kancelářský, mění se nařízení ze dne 19. července 1902, Z. Ř. č. 145, o pomocném personálu kancelářském při státních úřadech a ústavech. 141, **887.**

Poplatky, rozšiřuje se působnost ústředního taxovního a poplatky vyměřujícího úřadu ve Vídni. 15, **15.**

Poplatky kolkové z šeků, jak se zapravují. 124, **795.**

— za projednávání sudů cejchovním úřadem. 175, **994.**

— upotřebení složních lístků poštovské spořitelny ku placení výběrčím úřadům. 226, **1037.**

— celní, řízení k rozhodování sporů mezi stranami a celními úřady v příčině vyměřování celních poplatků, pak o řízení za příčinou udělení právně závazných zpráv k celní sazbě. 233, **1111.**

— telefonní upravují se ve státních telefonních sítích. 254, **1166.**

Poradní sbor celní, mění se jeho statut. 114, **771.**

— — průmyslový a zemědělský, mění se stanovy. 7, **7.**

— — železničný, mění se § 2 statutu. 92, **745.**

— — — doplňuje se § 4 statutu. 225, **1085.**

Pošta, upravují se služební a platové poměry mechanických pomocníků poštovských a telegrafních. 64, **637.**

— — — — poměry poštovských officiantů, poštovských aspirantův a poštovských pomocníků. 77, **671.**

Poštmistři, mění se ustanovení jimž byly upraveny osobní poměry poštmistrů při poštách I. a II. třídy. 12, **13.**

— — — — o odpočinkových platech na dekret ustanovených poštmistrů, poštovských officiantů a mechanických pomocníků. 234, **1115.**

Poštovní taxovní řád ze dne 25. listopadu 1899, Z. Ř. č. 231, se doplňuje. 79, **701.**

— — — nový pro tuzemskou dopravu se vydává. 251, **1157.**

— věci (tiskopisy), mění se prodávací cena některých druhů poštovních věcí. 253, **1165.**

— zásilky, mění se některá ustanovení v nařízení obchodního ministeria ze dne 10. června 1902 o dodávání poštovních zásilek. 252, **1164.**

Poštovské legitimace ve vnitřní službě poštovské se zaváději. 179, **1015.**

— příkazy, vybírání pohledávek v obnosu vyšším než 1000 K poštovským příkazem. 168, **987.**

— známky, mění se úprava poštovských známek frankovacích po 10, 20, 25 a 30 haléřích. 102, **752.**

Potraviny, užívání barev a zdraví škodlivých látek při výrobě potravin (pokrmů i poživatin) a věcí užitných, jakož i o obchodu s potravinami a věcmi užitnými takovým způsobem zhotovenými. 142, **893.**

Poukázky kupecké, změna v úpravě úředních blanketů pro směnky a kupecké poukázky. 173, **992.**

Pozemkové knihy, zákon o opravě pozemkových knih (v Haliči). 246, **1143.**

Po zůstalosti, zavádí se školní příspěvek v Terstu z nemovitého jmění pozůstalostního, které náleží ku pozůstalosti, která se podle všeobecných pravidel o příslušnosti soudní projednává v některém jiném království nebo některé jiné zemi na říšské radě zastoupených. 228, **1090.**

Požívatiny, užívání barev a zdraví škodlivých látek při výrobě potravin (pokrmů i poživatin) a věcí užitných, jakož i o obchodu s potravinami a věcmi užitnými takovým způsobem zhotovenými. 142, **893.**

Praha, denní hodiny pro směnečné osvědčování. 81, **711.**

— stanoví se jednoduché závěrky cenných papírů na pražské burse znamenaných jakožto základ pro vyměřování daně z tržby cenných papírů. 150, **910.**

— veškeré území Prahy a území městské obce Žižkova i s bývalou osadou Volšany prohlašují se za místa vyjatá podle § 2, odstavce 2 zákona ze dne 26. prosince 1893, Z. Ř. č. 193, jímž upraveny byly koncessované živnosti stavební. 166, **985.**

— mění se nařízení ze dne 7. listopadu 1898, Z. Ř. č. 202, kterým byly zavedeny theoretické zkoušky státní ze studia zemědělsko-technického na c. k. německé vysoké škole technické v Praze. 205, **1039.**

— mění se nařízení ze dne 4. září 1892, Z. Ř. č. 167, kterým byly zavedeny theoretické zkoušky státní ze studia zemědělsko-technického na c. k. české vysoké škole technické v Praze. 206, **1040.**

Prohlášení ústní celní při dovozu zboží, pokud se připouštějí. 213, **1071.**

Prokuratura finanční, mění se místní příslušnost expositury c. k. finanční prokuratury v Krakově za příčinou stavby vodních cest. 203, **1037.**

Protesty, denní hodiny pro směnečné osvědčování ve Vídni. 5, **5.**

— — — — — — ve Vídni, Praze, Lvově a Terstu. 81, **711.**

Przeworsk, obec a statkový obvod Hucisko jawornickie a obec Widaczów přidělují se k obvodu okresního soudu Przeworského. 109, **761.**

Předpisování a vydávání léků na účet veřejných fondů. 235, **1119.**

Přestupky důchodkové, doručování poštou úředních vyhotovení v řízení pro důchodkové přestupky v Dalmatsku. 98, **750.**

Příbram, mění se lhůty ku placení činžovní daně domovní. 54, **533.**

Přihlašování známek (průmyslových cizozemských). 248, **1153.**

Příkaz poštovský, vybírání pohledávek v obnosu vyšším než 1000 K poštovským příkazem. 168, **987.**

Přísečnice, zřizuje se tam okresní hejtmanství. 183, **1018.**

— — — okres k ukládání daně výdělkové pro obvod nově zřízeného okresního hejtmanství v Přísečnici. 195, **1024.**

Přísečnice, zřizuje se nový odhadní okres osobní daně z příjmu pro obvod nově zřízeného okresního hejtmanství v Přísečnici. 196, **1024.**

Příspěvek školní zavádí se v Terstu z nemovitého jmění pozůstalostního, které náleží ku pozůstalosti, která se podle všeobecných pravidel o příslušnosti soudní projednává v některém jiném království nebo některé jiné zemi na říšské radě zastoupených. 228, **1090.**

Přístroj na měření ploch (tak zvané Vossovo kožené měřidlo), jeho zkoušení a ověřování cejchovním úřadem. 149, **904.**

Punce menší pro zlaté a stříbrné náčiní ryzího obsahu číslo 1 se zavádějí. 69, **650.**

Puncovna v Celji se zřizuje. 187, **1020.**

— Černovicích, její práce přenášejí se na exposituru tamní hlavní celnice. 193, **1023.**

Puncovny, mění se jejich organisace. 61, **636.**

— expositura puncovního úřadu v Bregenci a puncovna v Brně mění se v puncovny I. třídy. 62, **636.**

Radomyšl, obec a statkový obvod Dąbie přidělují se k obvodu tamního okresního soudu. 125. **798.**

Rakousy Dolní, dlužních úpisů dolnorakouské zemské půjčky železniční z roku 1906 může býti upotřebeno k zúročnému ukládání nadačních, sirotčích a podobných kapitálů. 188, **1020.**

— — provádění výplat na účet dolnorakouských finančních úřadů poštovní spořitelnou. 245, **1139.**

— pod Enží a nad Enží, zemský sněm se svolává. 247, **1151.**

Regulativ plynový. 176, **995.**

Rejstřík obchodní, změny, jak obchodní rejstřík má býti založen a veden. 89. **729.**

Revisoři, jak se sestavují seznamy revisorů podle § 45 zákona ze dne 6. března 1906, Z. Ř. č. 58, o společnostech s obmezeným ručením. 155, **915.**

Rigorosní řád pro vysokou školu zemědělskou. 140, **883.**

Ronchi obec, vřaďuje se do deváté třídy tarifu vojenského nájemného. 237, **1125.**

Rossbach, zřizuje se tam na nádraží vedlejší celnice I. třídy. 208. **1045.**

— tamní celnice (na nádraží) zmocňuje se užívati zkráceného odpovídacího řízení v železniční dopravě. 249, **1154.**

Rostliny, několik celnic zmocňuje se odbavovati zásilky rostlin z cizozemska dovezené. 40, **863.**

Rozpočet státní, zákon o dalším vybírání daní a dávek, jakož i o zapravování státního nákladu v době od 1. července až do 31. prosince 1906. 126, **799.**

— — — — — — daní a dávek jakož i o zapravování státního nákladu v době od 1. ledna až do 31. července 1907, pak o zdělání ústřední účetní závěrky o státním hospodářství království a zemí na říšské radě zastoupených za rok 1906. 257, **1187.**

Rumburk, mění se lhůty ku placení činžovní daně domovní. 71. **652.**

Rusínské směnečné blankety se zavádějí. 171, **991.**

Rusko, obchodní a plavební smlouva. 49, **487.**

Ruščuk, soudní moc c. a k. konsulátu v Ruščuku rozšiřuje se na obvod c. a k. konsulátu Vidínského. 76, **669.**

Řád advokátní, zákon, jímž se mění a doplňují některá ustanovení disciplinárního statutu pro advokáty a kandidáty advokátní ze dne 1. dubna 1872, Z. Ř. č. 40, a advokátního řádu ze dne 6. července 1868, Z. Ř. č. 96. 223, **1083.**

— poštovní taxovní ze dne 25. listopadu 1899, Z. Ř. č. 231, se doplňuje. 79, **701.**

— — — nový pro tuzemskou dopravu se vydává. 251, **1157.**

— rigorosní pro vysokou školu zemědělskou. 140. **883.**

Ředitelství finanční okresní v Liberci a Králové Hradci se zřizují. 66, **649.**

Řemesla, doplňuje a částečně mění se ministerské nařízení ze dne 24. září 1905, Z. Ř. č. 152, jímž byly vypočteny živnosti řemeslné. 229, **1091.**

Řemeslné živnosti, živnostenské školy, jejichž vysvědčení opravňuje k nastoupení živnosti řemeslných. 197, **1025.**

Saccharometry, jich cejchování a ověřování. 161, **979.**

Salvore, zřizuje se tam celní expositura. 201, **1037.**

Sazba celní, zákon o ní. 20, **25;** kdy nabude moci. 21, **120;** prováděcí předpis. 22, **120.**

— — vyhláška, že byly vydány vysvětlivky k obecné celní sazbě ze dne 13. února 1906, Z. Ř. č. 20. 115, **773.**

— — vysvětlivky k ní za příčinou vyclívání dřevěných věcí na památku se doplňují. 209, **1045.**

— — změny některých ustanovení prováděcího předpisu k zákonu o celní sazbě a vysvětlivek k celní sazbě. 231, **1097.**

Sazba celní, seznam nejdůležitějších chemických pomocných látek a výrobků, které jsou podrobeny clu dle hodnoty, i s jejich průměrnou obchodní hodnotou. 232, **1102.**

— — řízení k rozhodování sporů mezi stranami a celními úřady v příčině vyměřování celních poplatků, pak o řízení za příčinou udílení právně závazných zpráv k celní sazbě. 233, **1111.**

— lékárnická, mění se nařízení ministeria vnitra ze dne 8. ledna 1906, Z. Ř. č. 10, o osmém vydání rakouské farmakopoee, a nařízení ministeria vnitra ze dne 14. prosince 1905, Z. Ř. č. 191, o lékárnické sazbě na první polovici roku 1906. 119, **789.**

— — k rakouské farmakopoei, Ed. VIII. 236, **1121.**

Sbor poradní, průmyslový a zemědělský, mění se stanovy. 7, **7.**

Seznam, nový statistický, zboží pro zahraniční obchod rakousko-uherského území celního se vydává. 51, **580.**

— statistický zboží pro zahraničný obchod rakousko-uherského území celního se mění. 121, **791.**

Sirotčí peníze, dlužních úpisů dolnorakouské zemské půjčky železniční z roku 1906 může býti upotřebeno k zúročnému ukládání nadačních, sirotčích a podobných kapitálů. 188, **1020.**

— — dílčích dlužních úpisů půjček 7,000.000 K a 6,150.000 K, které království Halič a Vladimérské s velkovévodstvím Krakovským učiní, může býti upotřebeno k zúročnému ukládání nadačních, sirotčích a podobných kapitálů. 189, **1020.**

Skalat, výdaj za vedení dekanátního úřadu. 85, **720.**

Skalice modrá, aräometry, které jsou určeny ku zjišťování obsahu vodnatých roztoků skalice modré, připuštěny jsou ke zkoušení a ověřování cejchovním úřadem. 144, **898.**

Sklonné váhy, dodatečná ustanovení k předpisům o jich zkoušení a ověřování. 147, **901.**

Sleva s daně pozemkové a daně ze stavení, pak hlavní suma daně výdělkové a berní míra pro podniky, veřejnému vydávání účtů podrobené. 127, **801.**

Slezsko, zemský sněm se svolává. 247, **1151.**

Směnky, denní hodiny pro směnečné osvědčování ve Vídni. 5, **5.**

— denní hodiny pro směnečné osvědčování ve Vídni, Praze, Lvově a Terstu. 81, **711.**

— zavádějí se kolkované úřední blankety směnečné s rusínským textem. 171, **991.**

— změna v úpravě úředních blanketů pro směnky a kupecké poukázky. 173. **992.**

Smlouva s Belgickem, obchodní a plavební. 55. **535.**

Smlouva bernská, seznam železnic, ku kterým vztahuje se mezinárodní úmluva o dopravě zboží po železnicích ze dne 14. října 1890, Z. Ř. č. 186 z r. 1892. 74, **655.**

— s Italií, obchodní a plavební. 44, **867.**

— — — o pádu dobytka. 45, **470.**

— — — o nabývání a držbě movitého a nemovitého majetku. 46, **479.**

— — — o celním odbavování v železničné dopravě se vyhlašuje. 47, **488.**

— — — obchodní, vydávání certifikátů o analysích pro zásilky piva k vývozu do Italie určené. 48, **481.**

— — Německem k obchodní a celní smlouvě ze dne 6. prosince 1891. 24, **179.**

— — — o pádu dobytka. 25. **297.**

— — — o užívání lodní závěry se vyhlašuje. 26, **326.**

— — — o celním odbavování v železničné dopravě. 29, **332.**

— — — o čištění a desinfekce železničných vozů, ve kterých byli dopravení koně, mezci, osli, hovězí dobytek, ovce, kozy nebo prasata. 30, **334.**

— — Ruskem, obchodní a plavební. 49, **487.**

— se Švýcarskem, obchodní, upravuje se prozatímně obchodní a tržební styky mezi Rakousko-Uherskem a Švýcarskem na dobu od 1. až včetně do 11. března 1906. 43, **865.**

— — — obchodní, uvádí se prozatímně ve skutek. 57 **567.**

— — — o celním odbavování v železničné dopravě. 86, **721.**

— — — obchodní, nařízení, kterým se až nejdéle do 1. srpna, 1906 v platnosti udržuje nařízením ze dne 10. března 1906, Ž. Ř. č. 57, nařízené prozatímné aktivování obchodní smlouvy dne 9. března 1906 se Švýcarskem uzavřené. 129, **802.**

— — — —. 156, **917.**

— — — o pádu dobytka. 157, **956.**

— — — kdy počne působiti. 158, **961.**

Smlouvy obchodní, zákon, jímž se vláda zmocňuje upraviti prozatímné obchodní styky s cizozemskem na dobu od 1. března 1906 až do 30. června 1906. 42, **865.**

Sněm zemský Krajinský se svolává. 75, **667.**

— — Moravský se rozpouští. 177, **1007.**

Sněmy zemské, Český, Rakouský pod Enží a nad Enží, Solnohradský, Štýrský, Korutanský, Moravský,

Slezský, Vorarlberský a Terstský se svolávají. 247, **1151.**

Solnohradsko, zemský sněm se svolává. 247, **1151.**

Soud okresní v Jablonově počíná úřadovati. 139, **882.**

— — v Podgoří, obec a statkový obvod Bodzów přiděluje se k obvodu tamního okresního soudu. 67, **649.**

— — Podkamieński, obce a statkové obvody Wierzbowczyk a Orzechowczyk přidělují se k jeho obvodu 154, **914.**

— — Przeworský, obec a statkový obvod Hucisko jaworníckie a obec Widaczów přidělují se k jeho obvodu. 109, **761.**

— — Radomyšlský, obec a statkový obvod Dąbie přidělují se k jeho obvodu. 125, **798.**

— — v Tachově, obec Stiebenreith přiděluje se k jeho obvodu. 101, **752.**

— živnostenský v Černovicích ze zřizuje. 104, **755.**

Soudní dražebna zřizuje se v Mor. Ostravě. 135, **872.**

Splět, zřizuje se celní expositura na nádraží. 214. **1071.**

Společnosti s obmezeným ručením, zákon o nich. 58, **605.**

— — — — změny, jak obchodní rejstřík má býti zařízen a veden. 89, **729.**

— — — — nařízení, aby byla uvedena ve skutek ustanovení §§ 117 až 120 zákona o nich. 108, **759.**

— — — — uvádějí se ve skutek berní ustanovení (§§ 115 a 116) zákona ze dne 6. března 1906. 110, **763.**

— — — — jak se sestavují seznamy revisorů podle § 45 zákona ze dne 6. března 1906, Z. Ř. č. 58, o společnostech s obmezeným ručením. 155, **915.**

Spořitelna poštovská, upotřebení složních lístků poštovské spořitelny ku placení výběrčím úřadům 226. **1087.**

— — provádění výplat na účet dolnorakouských finančních úřadů poštovní spořitelnou. 245. **1189.**

Srbsko, upravuje se prozatímně vyclívání věcí ze Srbska pocházejících. 56, **565.**

— upravují se prozatímně obchodní a tržební styky mezi Rakousko-Uherskem a Srbskem. 65, **647.**

— obecné celní sazby celního tarifu vztahují se ke zboží srbského původu. 133, **869.**

Statistický seznam, nový, zboží pro zahraniční obchod rakousko-uherského území celního se vydává. 51, **530.**

— — zboží pro zahraniční obchod rakousko-uherského území celního se mění. 121, **791.**

Statky rentové, zákon o státních výhodách poskytnutých k účelům zemského zákona pro království Haličské a Vladiměřské s velkovévodstvím Krakovským ze dne 17. února 1905, Z. z. a V. n. č. 40, o zřizování rentových statků. 116, **775.**

Stavební živnosti, celý obvod Vídně prohlašuje se za vyňaté místo ve smyslu § 2, odstavce 2, zákona ze dne 26. prosince 1893, Z. Ř. č. 193, kterým byly upraveny koncessované živnosti stavební. 19, **743.**

— — veškeré území města Prahy a území městské obce Žižkova i s bývalou osadou Volšany prohlašují se za místa vyjatá podle § 2, odstavce 2 zákona ze dne 26. prosince 1893, Z. Ř. č. 193, jimž upraveny byly koncessované živnosti stavební. 166, **985.**

— — uvádí se ve skutek § 13, odstavec 3, zákona ze dne 26. prosince 1893, Z. Ř. č. 193, o upravení koncessovaných živností stavebních. 199, **1034.**

Stiebenreith obec, přiděluje se k obvodu okresního soudu v Tachově. 101, **752.**

Stroje, nařízení o službě při strojích na námořských parnících obchodního loďstva. 160, **965.**

Stříbrné náčiní ryzího obsahu číslo 1, zavádějí se menší punce. 69, **650.**

— věci, výroba zlatých a stříbrných věcí k vývozu z celního území ustanovených, s menším nežli nejnižším pro tuzemsko určeným ryzím obsahem zhotovených a obchod s takovými výrobky, pak řízení při vývozu a opětném dovozu nepuncovaných zlatých a stříbrných věcí. 243, **1128.**

Studia zvěrolékařská, mění se §§ 6 a 9 studijního plánu zvěrolékařského, vyhlášeného ministerským výnosem ze dne 27. března 1897, Z. Ř. č. 80. 134, **871.**

Studující, příspěvek na knihovnu od universitních studujících se zavádí. 184, **1018.**

Sudy, poplatky za projednávání sudů cejchovním úřadem. 175, **904.**

Sůl tabulová, výměra nákladů na pytle pro tabulovou sůl. 219, **1077.**

— tovární, upravují se znovu prodejní ceny. 250, **1154.**

Syrob, nařízení o směsi řepového, (třtinového) a škrobového syrobu. 83, **714.**

Šek, zákon o něm. 84, **715.**

Šeky, ustanovují se odúčtovny pro dodávání šeků 123, **795.**

Šeky, jak se zapravují kolkové poplatky z šeků. 124, **795.**

Skola zemědělská, vydávají se nové předpisy pro theoretické státní zkoušky na vysoké škole zemědělské. 117, **777.**

Školy nautické, zkouška kandidátů pro učitelský úřad na nautických školách. 8, **9.**

Školy živnostenské, jejichž vysvědčení opravňuje k nastoupení živnosti řemeslných. 197, **1025.**

— jichž odchodná vysvědčení podávají průkaz způsobilosti k nastoupení určitých koncessovaných živností. 198, **1038.**

Štýrsko, zemský sněm se svolává. 247, **1151.**

Štýrský Hradec, koncesse pro dráhu z Dietrichsteinova náměstí ve Št. Hradci do předměstí Sv. Petra. 87, **723.**

Švýcarsko, upravují se prozatímně obchodní a tržební styky mezi Rakousko-Uherskem a Švýcarskem na dobu od 1. až včetně do 11. března 1906. 43, **365.**

— prozatímně uvádí se ve skutek obchodní smlouva se Švýcarskem dne 9. března 1906 učiněná. 57, **567.**

— úmluva o celním odbavování v železniční dopravě. 86, **721.**

— dohled k dopravě kávy obmezuje se na pohraničný obvod naproti Švýcarsku. 113, **771.**

— nařízení, kterým se až nejdéle do 1. srpna 1906 v platnosti udržuje nařízením ze dne 10. března 1906, Z. Ř. č. 57, nařízené prozatímné aktivování obchodní smlouvy dne 9. března 1906 se Švýcarskem uzavřené. 129, **802.**

— smlouva obchodní. 156, **917.**

— smlouva o pádu dobytka. 157, **956.**

— kdy počne působiti obchodní smlouva. 158, **961.**

Tabulová sůl, výměra nákladů na pytle pro tabulovou sůl. 219, **1077.**

Tachov, obec Stiebenreith přiděluje se k obvodu okresního soudu v Tachově. 101, **752.**

Taxovní řád poštovní ze dne 25. listopadu 1899, Z. Ř. č. 231, se doplňuje. 79, **701.**

— — poštovní nový pro tuzemskou dopravu se vydává. 251, **1157.**

Taxy, rozšiřuje se působnost ústředního taxovního a poplatky vyměřujícího úřadu ve Vídni. 15, **15.**

Theologické řecko-východní učiliště v Zadru, upravují se platy za supplování. 68, **650,**

Technika česká v Praze, mění se nařízení ze dne 4. září 1892, Z. Ř. č. 167, kterým byly zavedeny theoretické zkoušky státní ze studia zemědělsko-technického na c. k. české vysoké škole technické v Praze. 206, **1040.**

Technika německá v Praze, mění se nařízení ze dne 7. listopadu 1898, Z. Ř. č. 202, kterým byly zavedeny theoretické zkoušky státní ze studia zemědělsko-technického na c. k. německé vysoké škole technické v Praze. 205, **1039.**

Telefon, upravují se telefonní poplatky ve státních telefonních sítích. 254, **1166.**

Teplice, koncesse pro dráhu z Teplice do Poříčí. 50, **525.**

Terst, denní hodiny pro směnečné osvědčování. 81, **711.**

— práce spojené s vtiskováním kolkových známek a s odkolkováním cizozemských cenných papírů přeneseny byly s důchodkového a kolkového úřadu na finanční zemskou pokladnu v Terstu. 163. **981.**

— celní expositura na státním nádraží a gorickém státním nádraží se zřizuje a expositura nádraží u sv. Ondřeje se zrušuje. 180, **1017.**

— zavádí se tam školní příspěvek z nemovitého jmění pozůstalostního, které náleží ku pozůstalosti, která se podle všeobecných pravidel o příslušnosti soudní projednává v některém jiném království nebo některé jiné zemi na říšské radě zastoupených. 228, **1090.**

— zemský sněm se svolává. 247, **1151.**

Tlumacz, koncesse pro dráhu ze stanice Tlumacz-Palahicze do Tlumacze převádí se na dr. Antonína Howurku ve spolku s Ladislavem Dolaisem. 239, **1126.**

Tovární sůl, upravují se znovu prodejní ceny. 250, **1154.**

Trest samovazbou zavádí se ve Feldkirchu. 4, 5.

Tresty důchodkové, zboží, ku kterému se má vztahovati císařské nařízení ze dne 18. ledna 1852, Z. Ř. č. 21, o vyměřování důchodkových trestů podle hodnoty zboží. 23, **178.**

Trident, zřizuje se okres k ukládání daně výdělkové pro obvod nově zřízeného okresního hejtmanství v Mezolombardě a mění se počet členů a zástupců komise pro výdělkovou daň IV. třídy v ukládacím okresu „politický okres Trident kromě města Tridentu". 181, **1017.**

Typ XLII. vodoměru byl připuštěn k ověřování cejchovním úřadem. 100, **751.**

Ubytování vojska, mění se položka V—D přílohy 15 ku § 34 vykonávacích předpisů. 112, **769.**

Uhry, zavádí se tam nová kolková známka pro hrací karty. 11, **12.**

— nejvyšší vlastnoruční list o poměru, ve kterém království a země na říšské radě zastoupené mají v čase od 1. července 1906 až do 30. června 1907 jakož i v čase od 1. července 1905 až do 30. června 1906 přispívati k nákladům na společné záležitosti,

a ve kterém platy od 1. července 1905 zálohou a na dodatečné zúčtování k těmto nákladům zapravené mají se nyní definitivně zúčtovati. 159, **963.**

University, příspěvek na knihovnu od universitních studujících se zavádí. 184, **1018.**

Úpisy dlužní, založené bankovní, lhůta, ve které nynější banky mají učiniti některá opatření, kterých požaduje zákon ze dne 27. prosince 1905, Z. Ř. č. 213, o založených bankovních úpisech dlužních. 52, **531.**

Úřad berní zřizuje se v Jablonově. 221, **1078.**

Úřady, které jsou zmocněny překolkovati cizozemské papíry cenné. 103, **753.**

Úředníci, zákon o zvýšení výslužného civilních státních úředníků (státních učitelů) a sluhů vlastním pojištěním. 105, **756.**

— zákon, jímž zvyšuje se dále normální výslužné vdov po civilních státních úřednicích a státních učitelích podle § 16 zákona ze dne 14. května 1896, Z. Ř. č. 74, a § 1 zákona ze dne 19. července 1902, Z. Ř. č. 221, zvýšené. 106, **757**; vykonávací nařízení. 107, **757.**

Ústí nad Labem, výměra ročního příjmu obyvatelů dělnických domů. 96, **748.**

Váhy jeřábové, dodatečná ustanovení k předpisům o jich zkoušení a ověřování. 146, **900.**

— klosterneuburské moštové připuštěny jsou ke zkoušení a ověřování cejchovním úřadem. 145, **899.**

— můstkové s raflí, výhradně k vážení železničních zavazadel cestovních určené, jejich cejchování. 165, **982.**

— — mění se lhůty vyhláškou ze dne 4. února 1904, Z. Ř. č. 13, vyhlášené pro cejchování můstkových vah. 242, **1128.**

— obilné, dodatečná ustanovení ku předpisům o zkoušení a ověřování automatických vah na obilí, vztažmo automatických vah na drobnozrnné zboží cejchovním úřadem. 70, **651.**

— sklonné dodatečná ustanovení k předpisům o jich zkoušení a ověřování. 147, **901.**

Varna, tamnímu c. a k. konsulátu přiděluje se úplná soudní moc. 76, **669.**

Vdovy, zákon, jímž zvyšuje se dále normální výslužné vdov po civilních státních úřednicích a státních učitelích podle § 16 zákona ze dne 14. května 1896, Z. Ř. č. 74, a § 1 zákona ze dne 19. července 1902, Z. Ř. č. 221, zvýšené. 106, **757**; vykonávací nařízení. 107, **757.**

Veterinářství, stanoví se působnost ministeria vnitra, vztažmo ministeria orby ve zvěrolékařských věcech. 174, **993.**

Vídeň, denní hodiny pro směnečné osvědčování. 5, **5.**

— zřizuje se odhadní okres pro obvod XXI. obecního okresu (Floridsdorf). 9, **10.**

— působnost a služební podřízenost finanční a soudní schovací pokladny pro XXI. okres obecní. 14, **15.**

— rozšiřuje se působnost ústředního taxovního a poplatky vyměřujícího úřadu ve Vídni. 15, **15.**

— rytecká a medailérská škola ve Vídni, co se týče žáků třetího ročníku, staví se na roveň osmitřídním veřejným středním školám tuzemska vzhledem ku průkazu vědecké způsobilosti k jednoroční službě dobrovolnické. 59, **635.**

— denní hodiny pro směnečné osvědčování. 81, **711.**

— celý obvod Vídně prohlašuje se za vyňaté místo ve smyslu § 2, odstavce 2, zákona ze dne 26. prosince 1893, Z. Ř. č. 193, kterým byly upraveny koncessované živnosti stavební. 91, **743.**

— ministerské nařízení ze dne 3. dubna 1903, jak povolávají se členové do správ zemědělských burs, mění se v příčině bursy pro zemědělské výrobky ve Vídni. 136, **875.**

Vidín, zastavuje se vykonávání soudní moci c. a k. konsulátem ve Vidíně. 76, **669.**

Virgel, koncesse pro dráhu od úpatí vrchu Virglu k rozhledně virgelské ve Zwölfmalgreieně (dráhy Virgelské). 216, **1073.**

Vodoměry, XLII. typ připuštěn k ověřování cejchovním úřadem. 100, **751.**

Vojsko, zákon, kterým na rok 1906 ustanovují se kontingenty branců, kterých je třeba k udržení vojska, válečného lodstva a zeměbrany, a povoluje se, aby byly vybrány. 38, **802.**

— vyšší odborná škola pro textilní průmysl (technicko-obchodního směru) při c. k. učilišti pro textilní průmysl v Aši byla zapsána do seznamu tuzemských učilišť, která jsou postavena na roveň vyšším gymnasiím a vyšším realkám vzhledem k jednoroční službě dobrovolnické. 99, **751.**

— mění se položka V—D přílohy 15 ku § 34 vykonávacích předpisů k obytovacímu zákonu ze dne 11. června 1879, Z. Ř. č. 93, a k zákonu ze dne 25. června 1895, Z. Ř. č. 100. 112, **769.**

— obec Lienz zařaďuje se do osmé třídy vojenského nájemného, Z. Ř. č. 214 z r. 1900. 185, **1019.**

— obec Ronchi vřaďuje se do deváté třídy tarifu vojenského nájemného. 237, **1125.**

Vorarlbersko, zemský sněm se svolává. 247, **1151.**

Vörötorny, tamní celnice zmocňuje se užívati stručného opovídacího řízení v železniční dopravě. 240, **1127.**

Vossovo měřidlo, jeho zkoušení a ověřování cejchovním úřadem. 149, **904.**

Výplaty, jich provádění na účet dolnorakouských finančních úřadů poštovní spořitelnou. 245, **1139.**

Výslužné, zákon o zvýšení výslužného civilních státních úředníků (státních učitelů) a sluhů vlastním pojištěním. 105, **756.**

Vysvětlivky k obecné celní sazbě ze dne 13. února 1906, Z. Ř. č. 20, se vydávají. 115, **778.**

— k celní sazbě za příčinou vyclívání dřevěných věcí na památku se doplňují. 209, **1045.**

— k celní sazbě se mění. 231, **1097.**

Vyšívací obchod, barva razítek vyšitěných pro zjištění totožnosti na tkaninách v upravovacím obchodu vyšívacím. 256, **1187.**

Vzorec pro přiznávání daně důchodové se mění. 118, **783.**

Vzorky, vyclívání vzorků zboží z drahých kovů obchodními cestujícími nepuncovaně dovezených. 35, **347.**

Widaczów, obec přiděluje se k obvodu okresního soudu Przeworského. 109, **761.**

Wierzbowczyk a **Orzechowczyk,** obec a statkové obvody přidělují se k obvodu okresního soudu Podkamieńského. 154, **914.**

Yen, jak přepočítává se japonský yen při vyměřování a zapravování kolkových a bezprostředních poplatků jakož i daně z tržby cenných papírů. 172, **991.**

Zader, upravují se platy za supplování na řecko-východním theologickém učilišti v Zadru. 68, **650.**

— mění se § 3 ministerského nařízení ze dne 13. února 1902, kterým byl uveden ve skutek zákon ze dne 26. ledna 1902, o platech a výslužném systemisovaných učitelů při římsko-katolických a řecko-katolických theologických ústavech diecesních a při theologických ústavech ústředních v Gorici a Zadru. 238, **1125.**

Zákon o celní sazbě. 20, **25**; kdy nabude moci. 21, **120**; prováděcí předpis. 22, **120.**

— kterým na rok 1906 ustanovují se kontingenty branců, kterých je třeba k udržení vojska, válečného loďstva a zeměbrany, a povoluje se, aby byly vybrány. 38, **362.**

— jímž se vláda zmocňuje upraviti prozatímně obchodní styky s cizozemskem na dobu od 1. března 1906 až do 30. června 1906. 42, **365.**

— o společnostech s obmezeným ručením. 58, **605**; vykonávací nařízení k němu. 89, **729**; 108, **759**; 110, **768**; 155, **915.**

Zákon o šeku. 84, **715**; vykonávací nařízení k němu. 123, **795**; 124, **795.**

— o zvýšení výslužného civilních státních úředníků (státních učitelů) a sluhů vlastním pojištěním. 105, **756.**

— jímž zvyšuje se dále normální výslužné vdov po civilních státních úřednicích a státních učitelích podle § 16 zákona ze dne 14. května 1896, Z. Ř. č. 74, a § 1 zákona ze dne 19. července 1903, Z. Ř. č. 221, zvýšené. 106, **757**; vykonávací nařízení. 107, **757.**

— o státních výhodách poskytnutých k účelům zemského zákona pro království Haličské a Vladiměřské s velkovévodstvím Krakovským ze dne 17. února 1905, Z. z. a V. n. č. 40, o zřizování rentových statků. 116, **775.**

— kterým se doplňuje § 14 zákona, daného dne 15. dubna 1873, Z. Ř. č. 47, a zřizují se vyšší adjuta 122, **793.**

— o dalším vybírání daní a dávek jakož i o zapravování státního nákladu v době od 1. července až do 31. prosince 1906. 126, **799.**

— kterým se vláda zmocňuje, aby pro dobu od 1. července 1906 až do 31. prosince 1906 prozatímně upravila obchodní styky s cizozemskem. 128, **801.**

— jímž rozšiřuje se dočasné osvobození od domovní daně činžovní pro přestavby, které v obvodu královského hlavního města Krakova vykonány budou z veřejných ohledů assanačních nebo komunikačních. 130, **803.**

— jímž rozšiřuje se dočasné osvobození od domovní daně činžovní pro přestavby, které v obvodu zemského hlavního města Brna vykonány budou z veřejných ohledů assanačních nebo komunikačních, a jímž se prodlužuje doba platnosti zákona ze dne 13. dubna 1896, Z. Ř. č. 61. 131, **827.**

— že dlužních úpisů dolnorakouské zemské půjčky železniční z roku 1906 může býti upotřebeno k zúročnému ukládání nadačních, sirotčích a podobných kapitálů. 188, **1020.**

— že dílčích dlužních úpisů půjček 7,000.000 K a 6,150.000 K, které království Haličské a Vladiměřské s velkovévodstvím Krakovským učiní, může býti upotřebeno k zúročnému ukládání nadačních, sirotčích a podobných kapitálů. 189, **1020.**

— o nabytí státem jednotně koncessované sítě hlavní dráhy a místních drah severní dráhy císaře Ferdinanda jakož i Ostravsko-frýdlandské dráhy. 212, **1047.**

— jímž se mění a doplňují některá ustanovení disciplinárního statutu pro advokáty a kandidáty advokátní ze dne 1. dubna 1872, Z. Ř. č. 40, a advokátního řádu ze dne 6. července 1868, Z. Ř. č. 96. 223, **1083.**

— o opravě pozemkových knih (v Haliči). 246, **1148.**

— o dalším vybírání daní a dávek jakož i o zapravování státního nákladu v době od 1. ledna až do

31. července 1907, pak o zdělání ústřední účetní závěrky o státním hospodářství království a zemí na říšské radě zastoupených za rok 1906. 257, **1187.**

Zákon, jímž prodlužuje se platnost zákona ze dne 27. prosince 1893, Z. Ř. č. 189, o podpoře obchodního loďstva námořského. 258, **1191.**

— kterým se vláda zmocňuje, aby na dobu od 1. ledna až do 31. prosince 1907 prozatímně upravila obchodní styky s cizozemskem. 259, **1192.**

— kterým se prozatímně upravuje lodní doprava dalmatská, brasilská a východoafrická. 260, **1192.**

Zásilky poštovní, mění se některá ustanovení v nařízení obchodního ministerstva ze dne 10. června 1902 o dodávání poštovních zásilek. 252, **1164.**

Zavazadla železniční, zkoušení a ověřování můstkové váhy s rafií, výhradně k vážení železničných zavazadel cestovních určené. 165, **982.**

Zboží, ku kterému se má vztahovati císařské nařízení ze dne 18. ledna 1852, Z. Ř. č. 21, o vyměřování důchodkových trestů podle hodnoty zboží. 23, **178.**

Zemědělská škola vysoká, vydávají se nové předpisy pro theoretické státní zkoušky. 117, **777.**

— — — vydává se rigorosní řád. 140, **883.**

Zemědělské bursy, nařízení ze dne 3. dubna 1903, jak povolávají se členové do správ zemědělských burs, mění se v příčině bursy pro zemědělské výrobky ve Vídni. 136, **875.**

Zemuň, zřizuje se celní expositura celnice Zemuňské v zemuňském svobodném skladišti akciové společnosti zemských skladišť. 72, **652.**

Zkoušky theoretické státní na vysoké škole zemědělské, nové předpisy pro ně. 117, **777.**

— kandidátů na místa učitelů zpěvu na středních školách a učitelských ústavech, pak hry na housle, varhany a klavír na učitelských ústavech, doplňuje se předpis o nich. 162, **981.**

— státní ze studia zemědělsko-technického na c. k. německé vysoké škole technické v Praze, mění se nařízení ze dne 7. listopadu 1898, Z. Ř. č. 202. 205, **1039.**

— — ze studia zemědělsko-technického na c. k. české vysoké škole technické v Praze, mění se nařízení ze dne 4. září 1892, Z. Ř. č. 167. 206, **1040.**

Zlaté náčiní ryzího obsahu číslo 1, zavádějí se menší punce. 69, **650.**

— věcí, výroba zlatých a stříbrných věcí k vývozu z celního území ustanovených, s menším nežli nejnižším pro tuzemsko určeným ryzím obsahem zhotovených a obchod s takovými výrobky, pak řízení při vývozu a opětném dovozu nepuncovaných zlatých a stříbrných věcí. 243, **1128.**

Známky poštovské, mění se úprava poštovských známek frankovacích po 10, 20, 25 a 30 haléřích. 102, **752.**

— průmyslové (cizozemské), nařízení o jich přihlašování. 248, **1153.**

Zpěv, doplňuje se nařízení o zkouškách kandidátů na místa učitelů zpěvu na středních školách a učitelských ústavech, pak hry na housle, varhany a klavír na učitelských ústavech. 162, **981.**

Zvěroléčebné věci, stanoví se působnost ministerstva vnitra, vztažmo ministerstva orby ve zvěroléčebních věcech. 174, **993.**

Zvěrolékařská studia, mění se §§ 6 a 9 studijního plánu zvěrolékařského, vyhlášeného ministerským výnosem ze dne 27. března 1897, Z. Ř. č. 80. 134, **871.**

Žatec, úřední působnost tamního okresního hejtmana. 192, **1022.**

Železnice z Lan do Merana, koncesse pro ni. 16, **16.**

— z Lipnice do Pölfing-Brunnu, koncesse pro ni. 19, **19.**

— celní odbavování v železničné dopravě s Německem. 29, **332.**

— úmluva s Německem o čištění a desinfekci železničných vozů, ve kterých byli dopraveni koně, mezci, osli, hovězí dobytek, ovce, kozy nebo prasata. 30, **334.**

— z Ernstbrunnu přes Mistelbach do Cahnova s odbočkou z Dobermannsdorfu do Pušdorfu, koncesse pro ni. 34, **341.**

— úmluva s Italií o celním odbavování v železničné dopravě. 47, **488.**

— z Teplice do Poříčí, koncesse pro ni. 50, **525.**

— ku kterým vztahuje se mezinárodní úmluva o dopravě zboží po železnicích ze dne 14. října 1890, Z. Ř. č. 186 z r. 1892. 74, **655.**

— úmluva se Švýcarskem o celním odbavování v železničné dopravě. 86, **721.**

— koncesse pro dráhu z Dietrichsteinova náměstí ve Št. Hradci do předměstí Sv. Petra. 87, **728.**

— z Nemotic do Koryčan, koncesse pro ni. 88, **724.**

— z Bozenu do Oberbozenu, koncesse pro ni. 137, **877.**

— z Kraně do Tržiče, koncesse pro ni. 178, **1009.**

— z Mistelbachu do Gaunersdorfu, koncesse pro ni. 190, **1021.**

— severní císaře Ferdinanda, zákon o nabytí státem jednotně koncessované sítě hlavní dráhy a místních drah severní dráhy císaře Ferdinanda jakož i Ostravsko-frýdlandské dráhy. 212, **1047.**

— od úpatí vrchu Virglu k rozhledně virgelské ve Zwölfmalgreieně (dráhy Virgelské), koncesse pro ni. 216, **1073.**

Železnice z Opatije-Matulje přes Volosku a Opatiji do Lovrana, koncesse pro ni. **222**, **1078.**

— doplňuje se § 4 statutu státní rady železničné. **225**, **1085.**

— v Karlových Varech, a to *a)* z Divadelní ulice k Heleninu dvoru a *b)* z Marianskolázeňské silnice k jižnímu kraji vysočiny u Helenina dvoru, koncesse pro ně. **227**, **1088.**

— ze stanice Tlumacz-Palahicze do Tlumacze převádí se na dr. Antonína Howurku ve spolku s Ladislavem Dolaisem. **239**, **1126.**

— z Dermula na Mendolu, koncesse pro ni. **244**, **1133.**

Železniční rada státní, mění se § 2 statutu. **92**, **745.**

— zavazadla, zkoušení a ověřování můstkové váhy s rafiji, výhradně k vážení železničných zavazadel cestovních určené. **165**, **982.**

Ženy, dovoluje se zaměstnávati mladistvé dělníky a ženy při výrobě smaltovaného nádobí v čase mezi 8. a 9. hodinou večer. **33**, **389.**

Živnostenské školy, jejichž vysvědčení opravňuje k nastoupení živností řemeslných. **197**, **1025.**

Živnostenský dozor, úřadování assistentek. **94**, **747.**

Živnostenští dozorci, okresy pro úřadování dozorců živnostenských. **230**, **1093.**

Živnosti koncessované, učiliště, jichž odchodná vysvědčení podávají průkaz způsobilosti k nastoupení určitých koncessovaných živností. **198**, **1033.**

— řemeslné, školy, jichž vysvědčení opravňuje k nástupu živností řemeslných. **197**, **1025.**

— — doplňuje a částečně mění se ministerské nařízení ze dne 24. září 1905, Z. Ř. č. 152, jímž byly vypočteny živnosti řemeslné. **229**, **1091.**

— stavební, celý obvod města Vídně prohlašuje se za vyňaté místo ve smyslu § 2, odstavce 2 zákona ze dne 26. prosince 1893, Z. Ř. č. 193, kterým byly upraveny koncessované živnosti stavební. **91**, **743.**

— — veškeré území Prahy a území městské obce Žižkova i s bývalou osadou Volšany prohlašují se za místa vyjatá podle § 2, odstavce 2 zákona ze dne 26. prosince 1893, Z. Ř. č. 193, jímž upraveny byly koncessované živnosti stavební. **166**, **985.**

— — uvádí se ve skutek § 13, odstavec 3, zákona ze dne 26. prosince 1893, Z. Ř. č. 193, o upravení koncessovaných živností stavebních. **199**, **1034.**

Zákonník říšský

pro

království a země v radě říšské zastoupené.

Částka I. — Vydána a rozeslána dne 3. ledna 1906.

Obsah: (Čís. 1 a 2.) 1. Nařízení, jímž se zapovídá podomní obchod v obvodu městské obce Karlových Varů. — 2. Nařízení, jímž se zapovídá podomní obchod v léčebném obvodu Badenském.

1.

Nařízení ministeria obchodu ve shodě s ministeriem vnitra a ministeriem financí ze dne 27. prosince 1905,

jímž se zapovídá podomní obchod v obvodu městské obce Karlových Varů.

Na základě § 10 císařského patentu ze dne 4. září 1852, Z. Ř. č. 252, a § 5 vykonávacího předpisu k němu obchod podomní zapovídá se v obvodu městské obce Karlových Varů po celý rok.

Tato zápověď nabývá moci 1. únorem 1906. Tato zápověď nevztahuje se ku příslušníkům krajin, které jsou uvedeny v § 17 patentu o podomním obchodu a v příslušných dodatečných nařízeních a požívají výhod vzhledem ku podomnímu obchodu.

Touto zápovědí není také dotčen v § 60, odstavci 2, živnostenského řádu řečený prodej uvedených tam výrobků polního a lesního hospodářství pro denní spotřebu dům od domu nebo na ulici.

Bylandt m. p. **Kosel** m. p.
Auersperg m. p.

2.

Nařízení ministeria obchodu ve shodě s ministeriem vnitra a ministeriem financí ze dne 27. prosince 1905,

jímž se zapovídá podomní obchod v léčebném obvodu Badenském.

Na základě § 10 císařského patentu ze dne 4. září 1852, Z. Ř. č. 252, a § 5 vykonávacího předpisu k němu obchod podomní zapovídá se v léčebném obvodu Badenském po celý rok.

Tato zápověď nabývá moci 1. únorem 1906. Tato zápověď nevztahuje se ku příslušníkům krajin, které jsou uvedeny v § 17 patentu o podomním obchodu a v příslušných dodatečných nařízeních a požívají výhod vzhledem ku podomnímu obchodu.

Touto zápovědí není také dotčen v § 60, odstavci 2, živnostenského řádu řečený prodej uvedených tam výrobků polního a lesního hospodářství pro denní spotřebu dům od domu nebo na ulici.

Bylandt m. p. **Kosel** m. p.
Auersperg m. p.

Zákonník říšský

pro

království a země v radě říšské zastoupené

vydává se ve skladě c. k. dvorní a státní tiskárny ve Vídni, v I. okresu, v ulici Singerstrasse č. 26, také roku 1906 **v jazyku německém, českém, vlašském, chorvátském, polském, rumunském, rusínském a slovinském.**

Předplatné na celý **rok 1906** každého těchto osmera vydání stojí **8 K,** nechť se pro něj dochází nebo nechť se posílá (bez porta) po poště.

Předplácí se ve skladě c. k. dvorní a státní tiskárny, I. okres, Singerstrasse č. 26, kde také odebrány býti mohou jednotlivé ročníky a částky.

Poněvadž Zákonník říšský se dodává nebo zasílá toliko tenkráte, zapraví-li se dříve roční předplatné, budiž zároveň s předplacením zapraveno náležité předplatné. Aby Zákonník říšský mohl býti doručován rychle a bez závady c. k. poštou, budiž mimo správnou adresu oznámen také příslušný dodávací okres poštovský.

Ku předplacení buďte přiloženy zároveň peníze, poněvadž toliko po zapravení předplatného Zákonník říšský se zasílá.

Zákonníky **německé** na některý rok lze dostati za tyto ceny:

ročník 1849 za	4 K 20 h	ročník 1868 za	4 K — h	ročník 1887 za	5 K — h
„ 1850 „	10 „ 50 „	„ 1869 „	6 „ — „	„ 1888 „	8 „ 40 „
„ 1851 „	2 „ 60 „	„ 1870 „	2 „ 80 „	„ 1889 „	6 „ — „
„ 1852 „	5 „ 20 „	„ 1871 „	4 „ — „	„ 1890 „	5 „ 40 „
„ 1853 „	6 „ 30 „	„ 1872 „	6 „ 40 „	„ 1891 „	6 „ — „
„ 1854 „	8 „ 40 „	„ 1873 „	6 „ 60 „	„ 1892 „	10 „ — „
„ 1855 „	4 „ 70 „	„ 1874 „	4 „ 60 „	„ 1893 „	6 „ — „
„ 1856 „	4 „ 90 „	„ 1875 „	4 „ — „	„ 1894 „	6 „ — „
„ 1857 „	5 „ 70 „	„ 1876 „	3 „ — „	„ 1895 „	7 „ — „
„ 1858 „	4 „ 80 „	„ 1877 „	2 „ — „	„ 1896 „	7 „ — „
„ 1859 „	4 „ — „	„ 1878 „	4 „ 60 „	„ 1897 „	15 „ — „
„ 1860 „	3 „ 40 „	„ 1879 „	4 „ 60 „	„ 1898 „	6 „ — „
„ 1861 „	3 „ — „	„ 1880 „	4 „ 40 „	„ 1899 „	10 „ — „
„ 1862 „	2 „ 80 „	„ 1881 „	4 „ 40 „	„ 1900 „	7 „ — „
„ 1863 „	2 „ 80 „	„ 1882 „	6 „ — „	„ 1901 „	6 „ — „
„ 1864 „	2 „ 80 „	„ 1883 „	5 „ — „	„ 1902 „	7 „ 50 „
„ 1865 „	4 „ — „	„ 1884 „	5 „ — „	„ 1903 „	9 „ — „
„ 1866 „	4 „ 40 „	„ 1885 „	3 „ 60 „	„ 1904 „	5 „ — „
„ 1867 „	4 „ — „	„ 1886 „	4 „ 60 „		

Cena ročníku 1905 bude oznámena počátkem ledna 1906.

Co se týče zákonníků, vydaných **v jiných sedmi jazycích** počínajíc rokem 1870, prodávají se za tytéž ceny jako zákonníky německé.

Odebere-li se alespoň 10, třeba libovolných, avšak úplných ročníků Zákonníka říšského najednou, sleví se 20%, odebere-li se alespoň 25, třeba libovolných, avšak úplných ročníků Zákonníka říšského najednou, sleví se 25%, a odebere-li se alespoň 35, třeba libovolných, avšak úplných ročníků Zákonníka říšského najednou, sleví se 30%.

NB. **Nedošlé** nebo **neúplně došlé** částky Zákonníka říšského německého vydání buďte reklamovány nejdéle ve **čtyřech nedělích** po vydání; částky Zákonníka říšského ostatních vydání buďte reklamovány nejdéle v **šesti nedělích** po vydání seznamů a titulního listu příslušného vydání, a to přímo u c. k. dvorní a státní tiskárny ve Vídni, III. okres, Rennweg č. 16.

Po projití této lhůty vydají se částky Zákonníka říšského **jen za cenu, za kterou se prodávají** (1/4 archu = 2 stránkám za 2 h).

Poněvadž **všechny ročníky německého vydání od r. 1849 a ročníky ostatních sedmi vydání od roku 1870 jsou nyní úplné, může nejen každý jednotlivý ročník za vytčenou cenu, nýbrž i každá jednotlivá částka** všech těchto ročníků (1/4 archu = 2 stránkám za 2 h), koupen býti u skladu c. k. dvorní a státní tiskárny a proto každý může si doplniti neúplné Zákonníky říšské a seřaditi jeho částky podle odborů.

Zákonník říšský

pro

království a země v radě říšské zastoupené.

Částka II. — Vydána a rozeslána dne 4. ledna 1906.

Obsah: Čís. 3. Císařský patent, jímž se svolává zemský sněm Moravský.

3.

Císařský patent, daný dne 2. ledna 1906,

jímž se svolává zemský sněm Moravský.

My František Josef První,

z Boží milosti císař Rakouský;

král Uherský a Český, Dalmatský, Charvatský, Slavonský, Haličský, Vladiměřský a Illyrský; král Jerusalemský atd.; arcivojvoda Rakouský; velkovojvoda Toskánský a Krakovský; vojvoda Lotarinský, Salcburský, Štýrský, Korutanský, Krajinský a Bukovinský; velkokníže Sedmihradský; markrabě Moravský; vojvoda Horno- a Dolnoslezský, Modenský, Parmský, Piačenský a Guastalský, Osvětimský a Zátorský, Těšínský, Furlanský, Dubrovnický a Zaderský; knížecí hrabě Habsburský a Tyrolský, Kyburský, Gorický a Gradišťský; kníže Tridentský a Brixenský; markrabě Horno- a Dolnolužický a Isterský; hrabě Hohenembský, Feldkirchský, Bregencký, Sonnenberský atd.; pán Trsťanský, Kotarský a na Slovenském krajišti; velkovojvoda vojvodství Srbského atd. atd.

známo činíme a věděti dáváme:

Zemský sněm markrabství Moravského, Naším rozhodnutím odročený, jest svolán na den 8. ledna 1906 do svého zákonného shromaždiště, aby opět započal svou činnost.

Dáno v Našem říšském hlavním a sídelním městě Vídni, dne 2. ledna léta tisícího devítistého a šestého, panování Našeho roku padesátého a osmého.

František Josef m. p.

Gautsch m. p.	**Bylandt** m. p.
Piętak m. p.	**Kosel** m. p.
Randa m. p.	**Buquoy** m. p.
Schönaich m. p.	**Klein** m. p.
Wrba m. p.	**Bienerth** m. p.

Auersperg m. p.

Zákonník říšský

pro

království a země v radě říšské zastoupené

vydává se ve skladě c. k. dvorní a státní tiskárny ve Vídni, v I. okresu, v ulici Singerstrasse č. 26, také roku 1906 **v jazyku německém, českém, vlašském, chorvátském, polském, rumunském, rusínském a slovinském.**

Předplatné na celý **rok 1906** každého těchto osmera vydaní stojí **8 K,** nechť se pro něj dochází nebo nechť se posílá (bez porta) po poště.

Předplácí se ve skladě c. k. dvorní a státní tiskárny, I. okres, Singerstrasse č. 26, kde také odebrány býti mohou jednotlivé ročníky a částky.

Poněvadž Zákonník říšský se dodává nebo zasílá toliko tenkráte, zapraví-li se dříve roční předplatné, budiž zároveň s předplacením zapraveno náležité předplatné. Aby Zákonník říšský mohl býti doručován rychle a bez závady c. k. poštou, budiž mimo správnou adresu oznámen také příslušný dodávací okres poštovský.

Ku předplacení buďte přiloženy zároveň peníze, poněvadž toliko po zapravení předplatného Zákonník říšský se zasílá.

Zákonníky **německé** na některý rok lze dostati za tyto ceny:

ročník 1849 za	4 K 20 h	ročník 1868 za	4 K — h	ročník 1887 za	5 K — h
„ 1850 „	10 „ 50 „	„ 1869 „	6 „ — „	„ 1888 „	8 „ 40 „
„ 1851 „	2 „ 60 „	„ 1870 „	2 „ 80 „	„ 1889 „	6 „ — „
„ 1852 „	5 „ 20 „	„ 1871 „	4 „ — „	„ 1890 „	5 „ 40 „
„ 1853 „	6 „ 20 „	„ 1872 „	6 „ 40 „	„ 1891 „	6 „ — „
„ 1854 „	8 „ 40 „	„ 1873 „	6 „ 60 „	„ 1892 „	10 „ — „
„ 1855 „	4 „ 70 „	„ 1874 „	4 „ 60 „	„ 1893 „	6 „ — „
„ 1856 „	4 „ 90 „	„ 1875 „	4 „ — „	„ 1894 „	6 „ — „
„ 1857 „	5 „ 70 „	„ 1876 „	3 „ — „	„ 1895 „	7 „ — „
„ 1858 „	4 „ 80 „	„ 1877 „	2 „ — „	„ 1896 „	7 „ — „
„ 1859 „	4 „ — „	„ 1878 „	4 „ 60 „	„ 1897 „	15 „ — „
„ 1860 „	3 „ 40 „	„ 1879 „	4 „ 60 „	„ 1898 „	6 „ — „
„ 1861 „	3 „ — „	„ 1880 „	4 „ 40 „	„ 1899 „	10 „ — „
„ 1862 „	2 „ 80 „	„ 1881 „	4 „ 40 „	„ 1900 „	7 „ — „
„ 1863 „	2 „ 80 „	„ 1882 „	6 „ — „	„ 1901 „	6 „ — „
„ 1864 „	2 „ 80 „	„ 1883 „	5 „ — „	„ 1902 „	7 „ 50 „
„ 1865 „	4 „ — „	„ 1884 „	5 „ — „	„ 1903 „	9 „ — „
„ 1866 „	4 „ 40 „	„ 1885 „	3 „ 60 „	„ 1904 „	5 „ — „
„ 1867 „	4 „ — „	„ 1886 „	4 „ 60 „		

Cena ročníku 1905 bude oznámena počátkem ledna 1906.

Co se týče zákonníků, vydaných v **jiných sedmi jazycích** počínajíc rokem 1870, prodávají se za tytéž ceny jako zákonníky německé.

Odebere-li se alespoň 10, třeba libovolných, avšak úplných ročníků Zákonníka říšského najednou, sleví se 20%, odebere-li se alespoň 25, třeba libovolných, avšak úplných ročníků Zákonníka říšského najednou, sleví se 25%, a odebere-li se alespoň 35, třeba libovolných, avšak úplných ročníků Zákonníka říšského najednou, sleví se 30%.

NB. **Nedošlé** nebo **neúplně došlé** částky Zákonníka říšského německého vydání buďte reklamovány nejdéle ve **čtyřech nedělích** po vydání; částky Zákonníka říšského ostatních vydání buďte reklamovány nejdéle v **šesti nedělích** po vydání seznamů a titulního listu příslušného vydání, a to přímo u c. k. dvorní a státní tiskárny ve Vídni, III. okres, Rennweg č. 16.

Po projití této lhůty vydají se částky Zákonníka říšského **jen za cenu, za kterou se prodávají** (1/4 archu = 2 stránkám za 2 h).

Poněvadž **všechny ročníky německého vydání od r. 1849 a ročníky ostatních sedmi vydání od roku 1870 jsou nyní úplné, může nejen každý jednotlivý ročník za vytčenou cenu, nýbrž i každá jednotlivá částka** všech těchto ročníků (1/4 archu = 2 stránkám za 2 h), koupen býti u skladu c. k. dvorní a státní tiskárny a proto každý může si doplniti neúplné Zákonníky říšské a seřaditi jeho částky podle odborů.

Zákonník říšský

pro

království a země v radě říšské zastoupené.

Částka III. — Vydána a rozeslána dne 9. ledna 1906.

Obsah: (Čís. 4 a 5.) 4. Nařízení, jak v komůrkovém vězení krajského soudu a okresního soudu ve Feldkirchu trest na svobodě vykonávati se má vazbou o samotě a jak zřizuje se komise pro vykonávání trestu. — 5. Nařízení, kterým se stanoví denní hodiny pro směnečné osvědčování v c. k. říšském hlavním a sídelním městě Vídni.

4.

Nařízení ministeria práv ze dne 30. prosince 1905,

jak v komůrkovém vězení krajského soudu a okresního soudu ve Feldkirchu trest na svobodě vykonávati se má vazbou o samotě a jak zřizuje se komise pro vykonávání trestu.

Podle § 16 zákona, daného dne 1. dubna 1872, Z. Ř. č. 43, o tom, jak vykonávati se má trest na svobodě vazbou o samotě a jak zřizují se komise pro vykonávání trestu, ministerium práv nařizuje, že ustanovení tohoto zákona ve skutek mají býti uvedena v komůrkovém vězení krajského soudu a okresního soudu ve Feldkirchu počínajíc dnem 1. března 1906.

Klein m. p.

5.

Nařízení ministeria práv ve shodě s ministeriem obchodu ze dne 31. prosince 1905,

kterým se stanoví denní hodiny pro směnečné osvědčování v c. k. říšském hlavním a sídelním městě Vídni.

Na základě I. článku zákona ze dne 9. března 1903, Z. Ř. č. 60, o stanovení denních hodin pro směnečné osvědčování mění se ve shodě se správcem obchodního ministeria nařízení ze dne 16. března 1903, Z. Ř. č. 63, a ustanovuje se, že směnečná osvědčení (protesty) pro nezaplacení mohou býti vykonána v I.—IX. okresu říšského hlavního a sídelního města Vídně platebního dne v čase od dvou až do šesti hodin večer, v oba pak všední dni po platebním dnu následující v čase od devíti hodin dopoledne až do šesti hodin večer; v X.—XX. okresu a v XXI. okresu (Floridsdorfě) pak mohou býti vykonána platebního dne v čase od dvou až do sedmi hodin večer, oba pak všední dni po platebním dnu následující v čase od devíti hodin dopoledne až do sedmi hodin večer.

Mimo tento čas směnečná osvědčení mohou býti vykonána toliko za souhlasu osoby směnkou zavázané; tento souhlas budiž v osvědčení poznamenán.

Toto nařízení nabývá moci dnem vyhlašovacím.

Klein m. p. **Auersperg** m. p.

Zákonník říšský

pro

království a země v radě říšské zastoupené

vydává se ve skladě c. k. dvorní a státní tiskárny ve Vídni, v I. okresu, v ulici Singerstrasse č. 26, také roku 1906 **v jazyku německém, českém, vlašském, chorvátském, polském, rumunském, rusínském a slovinském.**

Předplatné na celý **rok 1906** každého těchto osmera vydání stojí **8 K,** nechť se pro něj dochází nebo nechť se posílá (bez porta) po poště.

Předplácí se ve skladě c. k. dvorní a státní tiskárny, I. okres, Singerstrasse č. 26, kde také odebrány býti mohou jednotlivé ročníky a částky.

Poněvadž Zákonník říšský se dodává nebo zasílá toliko tenkráte, zapraví-li se dříve roční předplatné, budiž zároveň s předplacením zapraveno náležité předplatné. Aby Zákonník říšský mohl býti doručován rychle a bez závady c. k. poštou, budiž mimo správnou adresu oznámen také příslušný dodávací okres poštovský.

Ku předplacení budiž přiloženy zároveň peníze, poněvadž toliko po zapravení předplatného Zákonník říšský se zasílá.

Zákonníky **německé** na některý rok lze dostati za tyto ceny:

ročník	1849	za	4 K 20 h	ročník	1868	za	4 K — h	ročník	1887	za	5 K — h
„	1850	„	10 „ 50 „	„	1869	„	6 „ — „	„	1888	„	8 „ 40 „
„	1851	„	2 „ 60 „	„	1870	„	2 „ 80 „	„	1889	„	6 „ — „
„	1852	„	5 „ 20 „	„	1871	„	4 „ — „	„	1890	„	5 „ 40 „
„	1853	„	6 „ 30 „	„	1872	„	6 „ 40 „	„	1891	„	6 „ — „
„	1854	„	8 „ 40 „	„	1873	„	6 „ 60 „	„	1892	„	10 „ — „
„	1855	„	4 „ 70 „	„	1874	„	4 „ 60 „	„	1893	„	6 „ — „
„	1856	„	4 „ 90 „	„	1875	„	4 „ — „	„	1894	„	6 „ — „
„	1857	„	5 „ 70 „	„	1876	„	3 „ — „	„	1895	„	7 „ — „
„	1858	„	4 „ 80 „	„	1877	„	2 „ — „	„	1896	„	7 „ — „
„	1859	„	4 „ — „	„	1878	„	4 „ 60 „	„	1897	„	15 „ — „
„	1860	„	3 „ 40 „	„	1879	„	4 „ 60 „	„	1898	„	6 „ — „
„	1861	„	3 „ — „	„	1880	„	4 „ 40 „	„	1899	„	10 „ — „
„	1862	„	2 „ 80 „	„	1881	„	4 „ 40 „	„	1900	„	7 „ — „
„	1863	„	2 „ 80 „	„	1882	„	6 „ — „	„	1901	„	6 „ — „
„	1864	„	2 „ 80 „	„	1883	„	5 „ — „	„	1902	„	7 „ 50 „
„	1865	„	4 „ — „	„	1884	„	5 „ — „	„	1903	„	9 „ — „
„	1866	„	4 „ 40 „	„	1885	„	3 „ 60 „	„	1904	„	5 „ — „
„	1867	„	4 „ — „	„	1886	„	4 „ 60 „				

Cena ročníku 1905 bude oznámena počátkem ledna 1906.

Co se týče zákonníků, vydaných **v jiných sedmi jazycích** počínajíc rokem 1870, prodávají se za tytéž ceny jako zákonníky německé.

Odebere-li se alespoň 10, třeba libovolných, avšak úplných ročníků Zákonníka říšského najednou, sleví se 20%, odebere-li se alespoň 25, třeba libovolných, avšak úplných ročníků Zákonníka říšského najednou, sleví se 25%, a odebere-li se alespoň 35, třeba libovolných, avšak úplných ročníků Zákonníka říšského najednou, sleví se 30%.

NB. **Nedošlé** nebo **neúplně došlé** částky Zákonníka říšského německého vydání budiž reklamovány nejdéle ve **čtyřech nedělích** po vydání; částky Zákonníka říšského ostatních vydání budiž reklamovány nejdéle v **šesti nedělích** po vydání seznamů a titulního listu příslušného vydání, a to přímo u c. k. dvorní a státní tiskárny ve Vídni, III. okres, Rennweg č. 16.

Po projití této lhůty vydají se částky Zákonníka říšského **jen za cenu, za kterou se prodávají** (1/4 archu = 2 stránkám za 2 h).

Poněvadž **všechny ročníky německého vydání od r. 1849 a ročníky ostatních sedmi vydání od roku 1870 jsou nyní úplné, může nejen každý jednotlivý ročník za vytčenou cenu, nýbrž i každá jednotlivá částka** všech těchto ročníků (1/4 archu = 2 stránkám za 2 h), koupen býti u skladu c. k. dvorní a státní tiskárny a proto každý může si doplniti neúplné Zákonníky říšské a seřaditi jeho částky podle odborů.

Zákonník říšský

pro

království a země v radě říšské zastoupené.

Částka IV. — Vydána a rozeslána dne 16. ledna 1906.

Obsah: (Čís. 6 a 7.) 6. Vyhláška, že přístavní a námořskozdravotní exposituře v Istě byla svěřena celní služba. — 7. Vyhláška, že byly změněny stanovy poradního sboru průmyslového a zemědělského.

6.

Vyhláška ministeria finančního a ministeria obchodního ze dne 30. prosince 1905,

že přístavní a námořskozdravotní exposituře v Istě byla svěřena celní služba.

Přístavní a námořskozdravotní exposituře v Istě na ostrovu Meletě (finanční okres zaderský) jest svěřena celní služba počínajíc 1. lednem 1906.

Této exposituře jest dána stejná celní působnost jako již zřízeným přístavním a námořskozdravotním expositurám s celní službou (seznam celnic v Dalmatsku p. XI, č. 67 ministerského nařízení ze dne 22. prosince 1900, Z. Ř. č. 23 z r. 1901) a kromě toho jest tato expositura zmocněna vyřizovati tuzemské věci dávce *dazio consumo* podrobené (vydávati a přijímati cirkulační bolety) a vésti rejstřík o vydávání průvodních listů, aby bylo tuzemské zboží poukázáno přes moře do jiných přístavů celního území.

Kosel m. p. **Auersperg** m. p.

7.

Vyhláška ministerií obchodu a orby ze dne 5. ledna 1906,

že byly změněny stanovy poradního sboru průmyslového a zemědělského.

Jeho c. a k. Apoštolské Veličenství ráčil nejmilostivěji schváliti Nejvyšším rozhodnutím ze dne 29. prosince 1905, aby ve stanovách poradního sboru průmyslového a zemědělského, které byly vydány vyhláškou ministerií obchodu a orby ze dne 6. června 1898, Z. Ř. č. 91, a změněny vyhláškou ministerií obchodu a orby ze dne 29. prosince 1898, Z. Ř. č. 4 z r. 1899, a ze dne 2. února 1904, Z. Ř. č. 10, §§ 5, 6 a 7 pozbyly platnosti v dosavadním znění a aby příště zněly takto:

„§ 5.

Ku předchozí poradě o jednacích předmětech budou zřízeny stálé oddíly a podle případu komitéty.

Oddíly a komitéty mají se raditi o předmětech do jejich působnosti náležejících a podávati o nich zpravodajem odůvodněné návrhy valnému shromáždění.

Jednacím řádem bude ustanoveno, jakým způsobem stálé oddíly a komitéty se zřizují a obnovují.

Předsedou jest starosta nebo jeho zástupce z oddílu, vztažmo z komitétu zvolený.

Zasedání oddílů a komitétů nejsou veřejná.

§ 6.

Valné shromáždění může zmocniti na základě usnesení, dvoutřetinovou většinou přítomných členů učiněného, stálé oddíly nebo komitéty, aby podaly v jednotlivých určitých záležitostech konečná dobrá zdání jménem průmyslové rady.

V tomto případu sejde s usnesení ve valné hromadě.

§ 7.

V obchodním ministeriu bude zřízen departement, který bude míti povinnost odbor v jeho úkolu podporovati, kancelářské záležitosti obstarávati a práci oddílů a komitétů opatřováním potřebného materiálu a konáním potřebných snad vyšetřování podporovati.“

Buquoy m. p. **Auersperg** m. p.

Zákonník říšský

pro

království a země v radě říšské zastoupené.

Částka V. — Vydána a rozeslána dne 17. ledna 1906.

Obsah: (Čís. 8—11.) 8. Nařízení o učitelské způsobilosti a o zkoušce kandidátů pro učitelský úřad na nautických školách — 9. Vyhláška, že byl zřízen odhadní okres pro obvod XXI. obecního okresu (Floridsdorf) říšského hlavního a sídelního města Vídně a odhadní okres pro obvod nově zřízeného okresního hejtmanství Floridsdorfské okolí. — 10. Nařízení platné pro všechna království a země v říšské radě zastoupené o osmém vydání rakouské farmakopoee. — 11. Vyhláška, že byla zavedena v Uhrách nová kolková známka pro hrací karty.

8.

Nařízení ministeria věcí duchovních a vyučování ve shodě s ministeriem obchodním ze dne 18. prosince 1905

o učitelské způsobilosti a o zkoušce kandidátů pro učitelský úřad na nautických školách.

Aby byl doplněn předpis o učitelské způsobilosti a o zkoušce kandidátů učitelského úřadu na nautických školách, vydaný ministerským nařízením ze dne 30. července 1899, Z. Ř. č. 149, Věstník č. 36 z r. 1899, nařizuje se toto:

§ 1.

Způsobilost k učitelskému úřadu řečí na nautických školách sluší prokázati podle § 1 dotčeného zkušebního předpisu vůbec vysvědčením o vykonané s úspěchem zkoušce pro učitelský úřad na středních školách (gymnasiích a reálkách).

§ 2.

Ke skupinám zkušebních předmětů, které jsou zavedeny podle VI. článku ministerského nařízení ze dne 30. srpna 1897, Z. Ř. č. 220, Věstník č. 50 z r. 1897, pro učitelský úřad na středních školách, přistupují však pro dosažení učitelské způsobilosti na nautických školách ještě tyto skupiny:

a) Německý nebo anglický jazyk jako předmět hlavní, k tomu vlašský nebo srbskochorvatský jako předměty vedlejší.

b) Vlašský nebo srbskochorvatský jazyk jako předmět hlavní, k tomu německý nebo srbskochorvatský, vztažmo vlašský jako předměty vedlejší.

§ 3.

C. k. vědecké zkušební komise pro učitelský úřad na středních školách (gymnasiích a reálkách) mají právo konati příslušné zkoušky pro učitelský úřad.

§ 4.

Co se týče podmínek, aby byl žadatel připuštěn ke zkoušce, pak požadavků při ní a způsobu, jak se zkoušky konají, budiž šetřeno předpisů platných pro kandidáty učitelského úřadu na středních školách.

§ 5.

Byla-li zkouška vykonána z některé skupiny v § 2 tohoto nařízení sub *a)* a *b)* uvedené budiž učitelská způsobilost ve zkušebním vysvědčení výslovně přiznána pro nautické školy.

§ 6.

Toto nařízení nabývá moci dnem vyhlašovacím.

Bienerth m. p.

9.

Vyhláška ministeria finančního ze dne 8. ledna 1906,

že byl zřízen odhadní okres pro obvod XXI. obecního okresu (Floridsdorf) říšského hlavního a sídelního města Vídně a odhadní okres pro obvod nově zřízeného okresního hejtmanství Floridsdorfské okolí.

Poněvadž byl zřízen XXI. obecní okres (Floridsdorf) říšského hlavního a sídelního města Vídně (dolnorakouský zemský zákon ze dne 28. prosince 1904, Z. z. č. 1 z r. 1905), a poněvadž bylo zrušeno dosavadní okresní hejtmanství ve Floridsdorfě a zřízeno okresní hejtmanství „Floridsdorfské okolí“ (vyhláška ministeria vnitra ze dne 27. prosince 1905, Z. Ř. č. 212), zrušují se na základě §§ 177 a 179 zákona ze dne 25. října 1896, Z. Ř. č. 220, od 1. ledna 1906 dosavadní odhadní okresy pro osobní daň z příjmu „místní obec Floridsdorf“ a „politický okres Floridsdorfský kromě místní obce Floridsdorfu“ a na jejich místě zřizuje se odhadní okres pro „XXI. obecní okres ve Vídni“ a odhadní okres pro politický okres „Floridsdorfské okolí“.

Podle toho buď tímto způsobem doplněn seznam odhadních okresů pro osobní daň z příjmu, výnosem finančního ministeria ze dne 4. října 1897, Z. Ř. č. 233, vyhlášený:

(Stránka 1342 a 1343 v XCII. částce Zákonníka říšského, dne 9. října 1897 vydané):

1	2	3	4	5	6
Číslo okresu	Odhadní okres	Místní komise	Okresní komise	Sídlo komise	Počet členů komise
21a	Vídeň, XXI. obecní okres	1	.	Berní správa pro XXI. okres	18
23	Zrušeno	.	.	.	.
31	Politický okres „Floridsdorfské okolí“	.	1	Okresní hejtmanství Floridsdorfské	12

Kosel m. p.

10.

Nařízení ministeria vnitra ze dne 8. ledna 1906,

platné pro všechna království a země v říšské radě zastoupené o osmém vydání rakouské farmakopoee.

Poněvadž vyšlo nové vydání rakouské farmakopoee pod titulem: „*Pharmakopoea Austriaca. Editio octava. Viennae, C. R. Aulae et Imperii Typographia. 1906*“, nařizuje se toto:

Počínajíc 1. červencem 1906 budiž dispensováno podle předpisů nové farmakopoee, VIII. vydání, ve všech veřejných lékárnách, v lékárnách ústavů, jakož i v domácích lékárnách lékařů a ranhojičů.

Veškeří lékárníci mají proto učiniti potřebné přípravy a opatřiti sobě výtisk tohoto nového vydání farmakopoee.

Rovněž v každé domácí lékárně lékařově nebo ranhojičově musí býti výtisk této farmakopoee.

Všichni úřední lékaři, praksi vykonávající lékaři, ranhojiči a zvěrolékaři, jakož i lékárníci mají se seznámiti dokonale s jejím obsahem a se podle něho spravovati.

Nařízení toto budiž od politických úřadů vhodným způsobem ještě zvláště ve známost uvedeno lékařskému a zvěrolékařskému personálu a lékárníkům.

Normae et regulae generales, které jsou ve farmakopoei v latinském jazyku uvedeny, obsahují tato ustanovení, která tímto se vyhlašují, aby jich bylo všeobecně šetřeno.

Všeobecná ustanovení a pravidla.

§ 1.

Všechna léčiva do farmakopoee pojatá musí v každé lékárně v takové jakosti býti chována a vydávána, aby vyhovovala dokonale předpisům farmakopoee.

§ 2.

Preparáty, pro jejichž přípravu jest ve farmakopoei předpis dán, smějí býti připravovány a vydávány toliko podle tohoto předpisu.

Preparáty, o kterých se jedná toliko v dřívějších vydáních farmakopoee a které se ještě chovají v lékárnách, musí býti připraveny podle toho předpisu o přípravě, který byl dán v posledním vydání farmakopoee, které o tomto preparátu jednalo, musí býti jako takové preparáty označeny a smějí býti vydávány toliko podle příslušné farmakopoee.

§ 3.

Léčiva, ani do textu farmakopoee, VIII. vydání, ani do některé dřívější nepojatá, avšak přece někdy předpisovaná a proto v lékárnách chovaná, nesmějí býti ani znečišťěna, ani zfalšována, nýbrž musí býti rovněž nejlepší jakosti. Tato léčiva buďte uschována a vydávána se stejnou pozorností a pečlivostí jako léčiva do farmakopoee pojatá, ku kterým se podle své působnosti a skladby přidružují.

Taková léčiva a léčivé přípravky, které se nově uvedou do obchodu, smějí býti vydávány toliko na předpis osoby oprávněné k lékařské, vztažmo zvěrolékařské praksi, pokud by ministerium vnitra něco jiného nenařídilo.

Rozličné tvary léčiv, jako zvláště tablety, pokroutky a pastily, nesmějí býti vydávány ani ve svém původním obalu v lékárnách v ručním prodeji, obsahují li taková léčiva, jejichž vydávání jest vázáno na lékařský předpis. Výjimky z toho povoluje ministerium vnitra.

§ 4.

Ve IV. tabulce jsou uvedena ta léčiva farmakopoee, která nesmějí býti vydávána bez předpisu osoby oprávněné k lékařské, vztažmo zvěrolékařské praksi.

Tato léčiva jsou vyznačena v textu farmakopoee a v jejím rejstříku nápadným ležatým tiskem.

Kromě toho také organotherapeutické preparáty a všeliké léčivé serum smějí býti vydávány toliko na předpis.

§ 5.

Léčiva v III. tabulce uvedená, jsou-li předepsána ve větší dávce, nežli která jest v této tabulce uvedena jako největší, nesmějí býti vydána, není-li vykřičník (!) doložen v předpisu.

§ 6.

Bylo-li předepsáno léčivo, které se chová v lékárnách ve stavu jak surovém tak i přečištěném nebo rektifikovaném, a nebylo-li přihlédáno k tomuto rozdílu, budiž vydáno pokaždé léčivo přečištěné nebo rektifikované. Rovněž léčivo, u kterého se rozeznává několik stupňů sehnanosti a síly, budiž vydáno pokaždé ve zředěnější nebo mírnější formě, bylo-li takové léčivo předepsáno bez zevrubnějšího označení stupně sehnanosti.

§ 7.

V I. tabulce jsou uvedena ta léčiva, která mají býti uschována v uzavřitelné skříni, a v II. tabulce pak léčiva, která buďte chována odděleně od ostatních léčiv.

§ 8.

Reagenční aparát musí býti vždy úplný pohotově chován.

Bylandt m. p.

11.

Vyhláška ministeria finančního ze dne 8. ledna 1906,

že byla zavedena v Uhrách nová kolková známka pro hrací karty.

Vzhledem k nařízení ministeria vnitra a ministeria financí ze dne 27. října 1881, Z. Ř. č. 127, se oznamuje, že královské uherské finanční ministerium zavedlo od 1. ledna 1906 nové kolkové známky v korunové měně pro hrací karty, které budou odkolkovány v zemích Uherské koruny.

Popis těchto nových kolkových známek jest tento:

Kolek na hracích kartách jest vytištěn dvěma barvami a jest trojí hodnoty, totiž za 30 haléřů, 60 haléřů a za 1 korunu 20 haléřů. Obraz kolku záleží ve dvou koncentrických kruzích 19, vztažmo 11½ *mm* průměru; mezi krajní (silnější) a vnitřní (slabší) kružnicí jest nahoře nápis „*M. K. Kártyabélyeg*“, dole pak označení hodnoty „30 f“, nebo „60 f“ nebo „1 K 20 f“, od sebe dvěma tečkami a dvěma úseky kruhu oddělené. Ve vnitřním menším kruhu jest vyobrazena koruna sv. Štěpána s dolů visícími závěsy.

Obě kružnice, nápis a označení hodnoty jsou vytištěny barvou černou, obraz koruny pak živě červenou.

Podle oznámení královského uherského finančního ministeria hrací karty až do 31. prosince 1905 odkolkované se starou kolkovou známkou v rakouské měně mohou zůstati také dále bez závady v obchodu; avšak počínajíc 1. lednem 1906 hrací karty mají býti odkolkovány výhradně novou kolkovou známkou v korunové měně.

Kosel m. p.

Zákonník říšský

pro

království a země v radě říšské zastoupené.

Částka VI. — Vydána a rozeslána dne 19. ledna 1906.

Obsah: (Čís. 12 a 13.) 12. Nařízení, kterým se mění některá ustanovení v nařízení obchodního ministeria ze dne 19. května 1900, jímž byly upraveny osobní poměry poštmistrů při poštách I. a II. třídy. — 13. Jedenáctý dodatek k vykonávacímu předpisu ke IV. hlavě zákona ze dne 25. října 1896 o přímých daních osobních.

12.

Nařízení ministeria obchodního ze dne 23. prosince 1905,

kterým se mění některá ustanovení v nařízení obchodního ministeria ze dne 19. května 1900, Z. Ř. č. 87, jímž byly upraveny osobní poměry poštmistrů při poštách I. a II. třídy.

Tímto mění se předpisy, které jednajíce o výměře služného a o rozdělení poštmistrovských míst I. třídy na čtyři stupně této třídy, jsou obsaženy v normálních ustanoveních vydaných nařízením obchodního ministeria ze dne 19. května 1900, Z. Ř. č. 87, o upravení osobních poměrů poštmistrů při poštách I. a II. třídy; následkem toho §§ 3 a 10 (poslední odstavec) těchto normálních ustanovení budou zníti takto:

§ 3.

„Služné jest odměnou poštmistrů za jejich osobní služby při výkonu a správě služby úřední.

Výše služného řídí se podle pořadí poštmistrů ve statu a činí:

A. Pro poštmistry II. třídy:

	Pro	
	mužské	ženské
	poštmistry	
V 2. stupni	1500 K	1400 K
„ 1. „	1700 „	1600 „

B. Pro poštmistry I. třídy:

V 4. stupni	1900 K
„ 3. „	2100 „
„ 2. „	2250 „
„ 1. „	2400 „

Pro ženské poštmistry, nyní zařaděné do I. třídy poštmistrovského statu, zůstane v platnosti dosavadní výměra služného 1800 K, vztažmo 2000 K, 2200 K a 2400 K.“

§ 10 (poslední odstavec).

„První třída dělí se na čtyři stupně. Úhrnný počet systemisovaných míst budiž rozdělen tím

způsobem na tyto čtyři stupně, že po 20 procentech připadne na místa 1. a 2. stupně a po 30 procentech na místa 3. a 4. stupně; přebytek při procentovém rozdělení zbývající buď pokaždé přidělen 4. stupni."

Změněné znění § 3 nabude moci dnem 1. ledna 1906, změněné znění § 10, posledního odstavce, dnem 1. července 1906 s tou podmínkou, že postup poštmistrů I. třídy do vyššího stupně smí se státi pokaždé toliko o jeden stupeň.

Při poukázání zvýšeného služného buďte osobní, vztažmo doplňkové přídavky poštmistrů (článek VII, vztažmo VIII nařízení ze dne 19. května 1900, Z. Ř. č. 87) přiměřeně zmenšeny, vztažmo zcela zrušeny.

Auersperg m. p.

13.

Jedenáctý dodatek

k vykonávacímu předpisu ke IV. hlavě zákona ze dne 25. října 1896, Z. Ř. č. 220, o přímých daních osobních.

(Vyhlášen výnosem c. k. finančního ministeria ze dne 5. ledna 1906.)

(Srážky při příjmu z cenných papírů.)

Článek 27, III, č. 7, vykonávacího předpisu ke IV. hlavě zákona o osobních daních má příště znáti takto:

„Jako srážky mohou býti započteny náklady na uschování a správu cenných papírů jakož i premie za pojištění proti nebezpečenství vylosovacímu."

Kosel m. p.

Zákonník říšský

pro

království a země v radě říšské zastoupené.

Částka VII. — Vydána a rozeslána dne 1. února 1906.

Obsah: (Čís. 14—17.) 14. Vyhláška o působnosti a služební podřízenosti finanční a soudní schovací pokladny pro XXI. vídeňský okres obecní. — 15. Vyhláška, že byla rozšířena působnost ústředního taxovního a poplatky vyměřujícího úřadu ve Vídni. — 16. Vyhláška o koncessování elektrické drobné dráhy o rozchodu úzkém z Lan do Merana. — 17. Nařízení o vyčlívání chemicky nečistého kysličníku měďnatého ke zpracování na modrou skalici.

14.

Vyhláška ministeria finančního ze dne 13. ledna 1906

o působnosti a služební podřízenosti finanční a soudní schovací pokladny pro XXI. vídeňský okres obecní.

Finanční a soudní schovací pokladna pro XXI. okres ve Vídni podle vyhlášky finančního ministeria ze dne 28. prosince 1905, Z. Ř. č. 217, na základě Nejvyššího rozhodnutí ze dne 24. prosince 1905 zřízená, na kterou mají se vztahovati, co se týče působnosti, ustanovení vyhlášky ze dne 16. března 1892, Z. Ř. č. 53, bude jako ostatní finanční pokladny, co se týče osobních věcí a prací podřízena bezprostřednímu dozoru finančního okresního ředitelstva ve Vídni, a co se týče přiděleného jí vyměřování, vybírání a sůčtování bezprostředních poplatků, bude podřízena ústřednímu taxovnímu a poplatky vyměřujícímu úřadu ve Vídni.

Ostatně z této příčiny, co se týče nepřímých dávek, nenastane změna v dosavadní místní kompetenci finančních úřadů.

Po této stránce tedy finanční a soudní schovací pokladna pro XXI. okres bude povinna vykonávati příkazy, které jí finanční okresní ředitelství v Korneuburce dá.

Kosel m. p.

15.

Vyhláška ministeria finančního ze dne 13. ledna 1906,

že byla rozšířena působnost ústředního taxovního a poplatky vyměřujícího úřadu ve Vídni.

Vzhledem k nařízení finančního ministeria ze dne 25. března 1892, Z. Ř. č. 58, se oznamuje, že byla ústřednímu taxovnímu a poplatky vyměřujícímu úřadu ve Vídni, co se týče kolkových a bezprostředních poplatků, také pro obvod XXI. okresu říšského hlavního a sídelního města Vídně propůjčena působnost, která jest dána nařízením finančního ministeria ze dne 19. září 1891, Z. Ř. č. 145, finančním okresním ředitelstvům (oddílům pro kolkové a bezprostřední poplatky), a že v této příčině finanční a soudní schovací pokladna pro XXI. okres vídeňský, na základě Nejvyššího rozhodnutí ze dne 24. prosince 1905 vyhláškou finančního ministeria ze dne 28. prosince 1905, Z. Ř. č. 217, zřízená, jest podřízena ústřednímu taxovnímu a poplatky vyměřujícímu úřadu.

Kosel m. p.

16.

Vyhláška ministeria železničného ze dne 20. ledna 1906

o koncessování elektrické drobné dráhy o rozchodu úzkém z Lan do Merana.

C. k. ministerium železničné na základě a podle ustanovení zákona o drahách nižšího řádu, ze dne 31. prosince 1894, Z. Ř. č. 2 z r. 1895, jakož i zákona ze dne 24. prosince 1905, Z. Ř. č. 216, ve shodě s účastnými c. k. ministeriemi a c. a k. říšským ministeriem vojenství udělilo za podmínek dále podrobněji uvedených advokátu dr. Jakubu Köllenspergrovi v Lanech ve spolku s podnikatelem staveb Antonínem Guschelbaurem v Bozeně, velkoobchodníkem Martinem Löschem v Lanech, majitelem hotelu Františkem Staudrem v Lanech a továrníkem Aloisem Zueggem v Lanech žádanou koncessi ke stavbě a ku provozování elektrické drobné dráhy o rozchodu úzkém z Lan do Merana.

§ 1.

Koncessionáři požívají pro povolenou železnici finančních výhod v článku V zákona ze dne 31. prosince 1894, Z. Ř. č. 2 z r. 1895, uvedených.

Doba, po kterou podnik, jak v článku V, lit. *d)* uvedeného zákona jest ustanoveno, osvobozen bude od daní, určuje se na 15 let ode dneška.

§ 2.

Koncessionáři jsou povinni, stavbu svrchu řečené železnice nejdéle do roka počítajíc ode dneška dokonati, vystavěnou dráhu pak veřejné vozbě odevzdati a po celou dobu koncesse pravidelnou vozbu po ní provozovati.

Za dodržení stavební lhůty tuto vytčené koncessionáři jsou povinni k žádosti c. k. státní správy dáti jistotu, složíce přiměřenou kauci v papírech cenných, k ukládání sirotčích peněz způsobilých.

Kauce tato může prohlášena býti za propadlou, nedostojí-li se uvedenému závazku.

§ 3.

K vystavění povolené železnice propůjčuje se koncessionářům právo expropriační podle ustanovení příslušných předpisů zákonných.

Totéž právo bude koncessionářům propůjčeno také při vlečných drahách od nich snad vystavěných, když státní správa uzná, že zřízení jich jest veřejnosti prospěšné.

§ 4.

Pokud by ke stavbě povolené dráhy upotřebeno bylo veřejných silnic, koncessionáři vymoci si mají svolení osob zavázaných k udržování těchto silnic, vztažmo těch úřadů neb orgánů, které jsou podle platných zákonů povolány uděleti povolení k užívání silnice.

§ 5.

Koncessionáři jsou zavázáni, zapraviti náklady na opatření, kterých zřízením a vozbou této svrchu naznačené dráhy bude třeba, aby bylo zabezpečeno nerušené provozování státních telegrafů a telefonů, které jsou v době povolení této dráhy již zřízeny, zejména také zapraviti náklad na potřebné snad přeložení těchto vedení.

§ 6.

Koncessionáři chovati se mají při stavbě a při provozování povolené dráhy podle obsahu této vyhlášky a podle technických podmínek koncessních, které určilo ministerium železničné, i podle příslušných zákonův a nařízení, zejména podle zákona o povolování železnic, daného dne 14. září 1854, Z. Ř. č. 238, a vozebního řádu železničného, daného dne 16. listopadu 1851, Z. Ř. č. 1 z roku 1852, pokud podle ustanovení v oddílu *B* zákona ze dne 31. prosince 1894, Z. Ř. č. 2 z r. 1895, vztahují se ke drahám drobným, pak podle zákonů a nařízení, jež příště snad budou vydány, konečně podle příkazů ministeria železničného a úřadů jinak povolaných.

§ 7.

Koncessionářům propůjčuje se právo, se zvláštním povolením státní správy a za podmínek od ní ustanovených zříditi akciovou společnost,

která vejde ve všechna práva i závazky koncessionářů.

Číslice skutečného i jmenovitého kapitálu zakládacího budiž schválena správou státní.

Při tom šetřeno buď zásady, že kromě skutečně učiněných a řádně prokázaných nákladů na vypracování návrhu, na stavbu a zařízení dráhy, jakož i na opatření dopravního obozu i na dotaci jistinné reservy, čítajíc k nim úroky interkalární za stavební doby skutečně zaplacené a snad ztrátu kursovní při opatření kapitálu skutečně vzniklou, nesmějí započteny býti žádné jiné jakékoli výdaje.

Jestliže by po spotřebování schváleného kapitálu zakládacího ještě další nové stavby provedeny aneb vozební zařízení rozmnoženy byly, příslušné náklady mohou býti připočteny ku kapitálu zakládacímu, když správa státní svolila k obmyšleným stavbám novým nebo k rozmnožení vozebních zařízení a když náklady řádně budou prokázány.

Veškerý zakládací kapitál budiž splacen za doby koncessní podle umořovacího plánu státní správou schváleného.

Stanovy společnostní, jakož i formuláře akcií, které budou vydány, jsou podrobeny schválení státní správy.

§ 8.

Koncessionáři jsou povinni, poddůstojníkům a ordonancím ve službě jsoucím povoliti jízdu zdarma po této dráze.

Podrobnější podmínky o tom buďte smluveny s příslušnými úřady vojenskými.

Koncessionáři jsou zavázáni zřetel míti k vysloužilým poddůstojníkům vojska, válečného loďstva a zeměbrany při obsazování míst služebních podle zákona, daného dne 19. dubna 1872, Z. Ř. č. 60.

§ 9.

Jestliže by za příčinou slavností, pochodů vojenských, přehlídek, pak zřizování stok a potrubí atd. úřadové pokládali, že je toho třeba, aby vozba po některé trati povolené dráhy dočasně byla zastavena, koncessionáři podrobiti se mají bez odporu příslušným nařízením úřadů, nemajíce nároku na náhradu za újmu dočasným zastavením vozby jim vzešlou.

§ 10.

Státní úředníci, zřízenci a sluhové, kteří k rozkazu úřadů dohlédajících ke správě a vozbě železnic, nebo na ochranu zájmů státních podle koncesse nebo z důvodů důchodkových upotřebí dráhy a se vykážou úředními certifikáty c. k. železničným ministeriem k jejich legitimaci vydanými, musí i se svými cestovními zavazadly zdarma býti dopravováni.

§ 11.

Koncessionáři jsou povinni, všemi řádnými vlaky dopravovati poštu a zřízence správy poštovské a telegrafní.

Za tyto a jiné výkony ve prospěch pošty koncessionáři mohou žádati přiměřené náhrady, která úmluvou bude ustanovena.

Korrespondence, kterou o správě drobné železnice vede ředitelstvo nebo představenstvo drobného železničného podniku se svými podřízenými orgány nebo kterou orgánové tito mezi sebou vedou, smí býti dopravována zřízenci železničného podniku.

§ 12.

Koncessionáři jsou zavázáni postarati se o invalidní a starobní zaopatření svých zřízenců a jich příslušníků a k tomu konci přistoupiti k pensijní pokladně svazu rakouských drah místních, leč by pro povolený železničný podnik byla zřízena zvláštní pensijní pokladna alespoň se stejnými výhodami pro členy, vztažmo alespoň se stejnými závazky pro koncessionáře, jako jsou u svazu řečeného.

Toto zaopatření buď provedeno tím způsobem, že koncessionáři nebo na jejich místo nastupující podnik mají přihlásiti u pensijního ústavu svazu rakouských drah místních, vztažmo u své vlastní pensijní pokladny definitivní zřízence tím dnem, kterého byli definitivně ustanoveni, z ostatních zřízenců pak alespoň ty, kteří konají službu jako řidiči vozů, konduktéři, hlídači nebo staniční sluhové, a řádně se chovají, nejpozději po odbytých třech letech služebních.

§ 13.

Koncessionáři jsou zavázáni, k žádosti železničného ministeria včasně podávati statistické výkazy za příčinou sestavení výroční statistiky železničné.

§ 14.

Koncesse a ochrana proti stavbě nových železnic, v § 9, lit. *b)* zákona o povolování železnic vyrčená, bude míti platnost po šedesáte (60) let ode dneška a pomine, když tato lhůta dojde.

Správa státní může koncessi tuto prohlásiti za zaniklou i dříve, než tato lhůta dojde, když by se závazkům v § 2 ustanoveným, co se týče početí a dokončení stavby a početí vozby, dosti neučinilo, a vykročení ze lhůty vyměřené nemohlo by se omluviti podle § 11, lit. *b)* zákona o povolování železnic.

§ 15.

Státu příslušející právo spadnosti, stanovené v § 8 zákona o povolování železnic ze dne 14. září 1854, Z. Ř. č. 238, nevztahuje se k tuto povolené železnici.

§ 16.

Kromě že by státní správa k tomu výslovně svolila, koncessionáři nejsou oprávněni, přenechati vozbu povolené dráhy osobám jiným.

§ 17.

Správa státní má právo zjednati si jistotu, aby stavba železnice jakož i zařízení vozby ve všech částech náležitě a důkladně byly vykonány, a může nařídíti, aby vady v této příčině se odvarovaly a odstranily.

§ 18.

Správě státní zůstavuje se právo, jestliže by přes to, že byla výstraha dána, opět se porušily aneb nesplnily závazky v této vyhlášce nebo v podmínkách koncessních nebo v zákonech uložené, aby učinila v příčině toho opatření podle zákona a prohlásila podle okolností ještě dříve, než koncesse dojde, koncessi za zaniklou.

Wrba m. p.

17.

Nařízení ministeria finančního a ministeria obchodního ze dne 24. ledna 1906

o vyclívání chemicky nečistého kysličníku měďnatého ke zpracování na modrou skalici.

Ve shodě s účastnými královskými uherskými ministeriemi se nařizuje, že chemicky nečistý kysličník měďnatý, který přichází v obchodu pod názvem „*Copper residue*“, odebírá-li se továrnami modrou skalici vyrábějícími, má býti vyřizován jako modrá skalice podle s. p. 322 za cla 1 zl. 50 kr. ze 100 *kg*, prokáže-li se při opovědi dovozu potvrzením příslušné obchodní a živnostenské komory, že se toto zboží odebírá k tomu, aby bylo zpracováno na modrou skalici.

Kosel m. p. **Auersperg** m. p.

Zákonník říšský

pro

království a země v radě říšské zastoupené.

Částka VIII. — Vydána a rozeslána dne 9. února 1906.

Obsah: (Čís. 18 a 19.) 18. Nařízení, jímž se zapovídá podomní obchod v léčebném místě Iglse. — 19. Listina o koncessi pro místní dráhu z Lipnice do Pölfing-Brunnu (pro dráhu údolím Sulmským).

18.

Nařízení ministeria obchodu ve shodě s ministeriem vnitra a ministeriem financí ze dne 31. prosince 1905,

jímž se zapovídá podomní obchod v léčebném místě Iglse.

Na základě § 10 císařského patentu ze dne 4. září 1852, Z. Ř. č. 252, a § 5 vykonávacího předpisu k němu obchod podomní zapovídá se v léčebném místě Iglse po dobu od 1. června až včetně do 30. září každého roku.

Tato zápověď nevztahuje se ku příslušníkům krajin, které jsou uvedeny v § 17 patentu o podomním obchodu a v příslušných dodatečných nařízeních a požívají výhod vzhledem ku podomnímu obchodu.

Touto zápovědí není také dotčen v § 60, odstavci 2, živnostenského řádu řečený prodej uvedených tam výrobků polního a lesního hospodářství pro denní spotřebu dům od domu nebo na ulici.

Bylandt m. p. **Kosel** m. p.
Auersperg m. p.

19.

Listina o koncessi ze dne 31. ledna 1906

pro místní dráhu z Lipnice do Pölfing-Brunnu (pro dráhu údolím Sulmským).

Na základě Nejvyššího zmocnění uděluji za podmínek dále uvedených ve shodě s účastnými ministeriemi c. a k. plukovníku m. sl. Karlu svobodnému pánu Wuchererovi z Huldenfeldu ve Št. Hradci ve spolku s em. advokátem dr. Leopoldem Stramitzrem v Lipnici žádanou koncessi ke stavbě a ku provozování lokomotivní železnice, která buď provedena jako místní dráha o rozchodu obyčejném, ze stanice Lipnice c. k. priv. společnosti Jižní dráhy až ke stanici Pölfing-Brunnu c. k. priv. Št. hradecko-köflašské železničné a hornické společnosti podle ustanovení zákona o povolování železnic ze dne 14. září 1854, Z. Ř. č. 238, jakož i podle zákonů ze dne 31. prosince 1894, Z. Ř. č. 2 z r. 1895, a ze dne 24. prosince 1905, Z. Ř. č. 216:

§ 1.

Pro železnici, o níž jedná tato koncessní listina, požívají koncessionáři výhod v článku V

zákona ze dne 31. prosince 1894, Z. Ř. č. 2 z r. 1895, vytčených.

§ 2.

Koncessionáři jsou povinni stavbu povolené železnice nejdéle do dvou let, počítajíc ode dneška, dokonati, vystavěnou dráhu pak veřejné vozbě odevzdati a po celou dobu koncesse pravidelnou vozbu po ní provozovati.

Za dodržení stavební lhůty tuto dotčené, jakož i za vystavění a vystrojení dráhy podle koncesse koncessionáři jsou povinni k žádosti správy státní dáti přiměřenou jistotu, složíce kauci v papírech cenných k ukládání sirotčích peněz způsobilých.

Kauce tato může prohlášena býti za propadlou, nedostojí-li se uvedenému závazku.

§ 3.

K vystavění této povolené železnice propůjčuje se koncessionářům právo expropriační podle ustanovení příslušných předpisů zákonných.

Totéž právo bude koncessionářům propůjčeno také při vlečných drahách od nich snad vystavěných, když státní správa uzná, že zřízení jich jest veřejnosti prospěšné.

§ 4.

Koncessionáři chovati se mají při stavbě a provozování povolené dráhy podle obsahu této koncesse a podle podmínek koncessních, které určí ministerium železničné, jakož i podle příslušných zákonův a nařízení, zejména podle zákona o povolování železnic, daného dne 14. září 1854, Z. Ř. č. 238, a provozovacího řádu železničného, daného dne 16. listopadu 1851, Z. Ř. č. 1 z roku 1852, pak podle zákonův a nařízení, které příště snad budou vydány. Co se týče provozování vozby, bude se moci od opatření bezpečnostních a předpisů vozebních, předepsaných ve vozebním řádě železničném a v příslušných dodatečných nařízeních, upustiti dotud, pokud ministerium železničné shledá, že se to může, hledíc ke zvláštním dopravním a vozebním poměrům, zejména ke zmírněné rychlosti největší povoliti, a budou pak platnost míti zvláštní předpisy provozovací, které vydá ministerium železničné.

§ 5.

Koncessionářům propůjčuje se právo, že mohou se zvláštním povolením státní správy a za podmínek od ní ustanovených zříditi akciovou společnost, která vejde ve veškerá práva a závazky koncessionářů.

Koncessionáři mají právo vydati prioritní akcie až do částky státní správou ustanovené, které svým zúrokováním a splácením budou míti přednost před akciemi kmenovými.

Dividenda, která náleží prioritním akciím, dříve nežli kmenové akcie nabudou nároku na dividendu, nesmí býti vyměřena výše nežli 5 procenty, při čemž nebuď dopláceno z výtěžků let pozdějších.

Číslice skutečného i jmenovitého kapitálu zakládacího buď schválena správou státní.

Při tom šetřeno buď zásady, že kromě skutečně učiněných a řádně prokázaných nákladů na vypracování návrhu, na stavbu a zařízení dráhy i na opatření dopravního obozu, jakož i na nadání jistinné reservy státní správou ustanovené, včetně interkalárních úroků za stavební doby vskutku zaplacených, počítajíc k nim i ztrátu na kursu při opatření kapitálu skutečně vzniklou, nesmějí započteny býti žádné jiné jakékoli výdaje.

Jestliže by po dokonání dráhy ještě další nové stavby provedeny aneb vozební zařízení byly rozmnoženy, příslušné náklady mohou býti připočteny ku kapitálu zakládacímu, když by správa státní svolila k obmyšleným stavbám novým nebo k rozmnožení provozovacích zařízení a když náklady řádně budou prokázány.

Veškeren kapitál zakládací v době, co koncesse bude míti platnost, buď splacen podle umořovacího plánu správou státní schváleného.

Stanovy společnosti a formuláře prioritních obligací, pak kmenových a prioritních akcií, které budou vydány, jsou podrobeny schválení správy státní.

§ 6.

Vojsko budiž dopravováno za levnější ceny. O platnosti vojenského tarifu pro dopravu osob

a věcí, jakož i ve příčině výhod vojáků cestujících platí to, co o tom na rakouských státních drahách toho kterého času jest ustanoveno.

Tato ustanovení vztahují se také k zeměbraně a domobraně obojí polovice říše, k zemským střelcům Tyrolským a k četnictvu, a to nejen když konají cesty na účet eráru, ale i ve službě na svůj účet ke cvičením ve zbrani a ke shromážděním kontrolním.

Koncessionáři zavazují se, že přistoupí k úmluvě učiněné od společností rakouských železnic o zjednání a pohotově chování věcí výpravných k transportům vojenským a o pomoc vespolnou zapůjčováním personálu a vozidel při větších dopravách vojenských, též ku předpisům pro železnice za války svou dobou platným, jakož i k dodatečné úmluvě o dopravě nemocných a raněných, k dopravě ležmo dodaných na účet eráru vojenského, kteráž úmluva vešla ve skutek dne 1. června 1871.

Předpis svou dobou platný pro vojenské dopravy po železnicích, pak předpisy svou dobou platné pro železnice za války nabudou závaznosti pro koncessionáře dnem zahájení vozby po povolené dráze. Předpisy vytčeného druhu, které teprve po tomto čase budou vydány a Zákonníkem říšským nebudou vyhlášeny, nabudou moci pro koncessionáře, jakmile by jim úředně byly oznámeny.

Těmito závazky koncessionáři jsou vázáni jen potud, pokud mohou se vyplniti podle podružné povahy této trati a podle polehčení povoleného v příčině založení, vystrojení a zařízení provozovacího.

Koncessionáři zavazují se, že zřízení budou míti k vysloužilým poddůstojníkům vojska, válečného loďstva námořského i obrany zemské při obsazování míst služebních podle zákona, daného dne 19. dubna 1872, Z. Ř. č. 60.

§ 7.

Pro dopravu civilních strážných sborů (stráže bezpečnostní, finanční a pod.) mají míti obdobnou platnost snížené sazby při dopravě vojska platné.

§ 8.

Koncesse a ochrana proti stavbě nových železnic, v § 9, lit. *b)* zákona o povolování železnic vyrčená, bude míti platnost po devadesáte (90) let, počítajíc ode dneška, a pomine, když tato lhůta dojde.

Správa státní může koncessi tuto prohlásiti za zaniklou i dříve, než tato lhůta dojde, když by se závazkům v § 2 ustanoveným, co se týče dokonání stavby, pak početí vozby, dosti neučinilo, a vykročení ze lhůty vyměřené nemohlo by se omluviti podle § 11, lit. *b)*, zákona o povolování železnic.

§ 9.

Koncessionáři nejsou oprávněni, vozbu povolené dráhy jiným osobám přenechati, leč by státní správa k tomu výslovně svolila.

Státní správa má právo, kdykoli převzíti vozbu po povolené dráze a ji potom po zbývající ještě dobu koncessní provozovati na účet koncessionářů.

V této případnosti budiž nahrazeny od koncessionářů státní správě náklady touto vozbou skutečně vzniklé nebo také úhrnně ustanovené.

Ostatně podmínky této vozby budiž upraveny vozební smlouvou, která bude s koncessionáři učiněna.

§ 10.

Pod podmínkami a výhradami v článku XII zákona ze dne 31. prosince 1894, Z. Ř. č. 2 z r. 1895, uvedenými koncessionáři jsou zavázáni, státní správě k její žádosti kdykoli dovoliti, aby dráhy spoluužívala pro dopravu mezi drahami již nebo budoucně zřízenými, ve státní správě jsoucími, a to tím způsobem, že státní správa jest oprávněna, volně ustanoviti tarify, za přiměřenou náhradu dopravovati nebo dopravovati dáti celé vlaky nebo jednotlivé vozy po spoluužívané dráze nebo jednotlivých tratech jejích.

§ 11.

Správa státní zůstavuje sobě právo, dráhu tuto povolenou po jejím dostavění a po zavedení dopravy na ní v kterékoli době zakoupiti za těchto podmínek:

1. Pro ustanovení ceny zákupní vypočtou se roční ryzí výnosy podniku za posledních sedm let účetně uzavřených, která zákup předcházejí, od toho odečtou se ryzí výnosy nejnepříznivějších dvou let a potom vypočte se průměrný výnos ryzí ostatních pěti let.

2. Kdyby dráha byla zakoupena dříve, nežli by prošlo berní osvobození v § 1 stanovené, tedy takto vyhledaný ryzí výtěžek těchto pěti let činí po zbývající dobu berního osvobození důchod, který bude bez daně za zákup vyplácen. Za čas po uplynutí berního osvobození budiž zároveň důchod za zákup tím způsobem vyhledán, že z výtěžků do vypočtení průměru pojatých vypočte se daň i s přirážkami podle procentové sazby příslušných let a pak se odečte od výtěžků. K tomuto zbytku vzhledem k desitiprocentní dani, která ze zákupní renty potom odle § 131, lit. *a)* zákona ze dne 25. října 1896, Z. Ř. č. 220, musí býti placena, připočte se přirážka jednou devítinou tohoto ryzího výtěžku.

3. Jestliže by dráha byla zakoupena teprve tehdá, když dočasné berní osvobození v § 1 stanovené již minulo, tedy daně, přirážky a jinaké veřejné bávky na zakoupený železniční podnik připadající buďte při výpočtu ryzích ročních výnosů pokládány za výdaje provozovací.

Jestliže by berní povinnost netrvala po všechna léta do průměrného výpočtu čítaná, tedy také pro léta daně prostá budiž daň i s přirážkami podle procentové sazby příslušných let čítána a od výtěžku odečtena. Ku průměrnému ryzímu výtěžku takto vyhledanému však vzhledem k desitiprocentní dani, kterou ze zákupného důchodu podle § 131, lit. *a)* zákona ze dne 25. října 1896, Z. Ř. č. 220, jest platiti, budiž připočtena přirážka rovnající se devítině těchto ryzích výtěžků.

4. Průměrný ryzí výtěžek, podle předcházejících ustanovení vyhledaný, budiž placen koncesionářům jakožto náhrada za zákup dráhy po zbývající ještě dobu koncessní v pololetních prošlých lhůtách, dne 30. června a 31. prosince každého roku.

5. Pakli by dráha před uplynutím sedmého roku vozebního byla zakoupena nebo když by průměrný ryzí výnos, podle ustanovení v odstavcích 1. až 3. vyhledaný, bez přirážky v 2. a 3. odstavci uvedené nedosahoval alespoň té roční částky, která rovná se sumě, které je třeba k řádnému zúrokování a splácení půjček železničnými knihami pojištěných, se schválením státní správy k tomu učiněných, aby uhrazeny byly započitatelné náklady, i oné annuitě, které je třeba ke čtyřprocentnímu zúrokování akciového kapitálu státní správou schváleného a ke splacení jeho v době koncessní: tedy náhrada, kterou stát za zákup dráhy dá, bude záležeti v tom, že stát bude platiti svrchu vytčené annuity v pololetních prošlých lhůtách dne 30. června a 31. prosince každého roku dospělých a že nahradí koncessionářům důchodovou daň, z tohoto zákupného důchodu placenou.

6. Státu vyhrazuje se právo, kdykoli na místě koncessionářů převzíti a ze svého zaplatiti půjčky za účelem zjednání peněz na povolenou dráhu uzavřené, částkou v době zakoupení podle schváleného plánu umořovacího ještě nesplacenou, v kteréžto případě zákupný důchod, který jest platiti, budiž zmenšen o částku, k zúrokování a k umoření dotčeného vypůjčeného kapitálu potřebnou, jakož i podle toho o kvotu této částce přiměřenou přirážky, která ve smyslu ustanovení 2. a 3. odstavce ku průměrnému ryzímu výnosu má býti připočtena.

7. Státu vyhrazuje se dále právo, že může kdykoli místo ještě nedospělých důchodových platů, ve smyslu předcházejících odstavců koncessionářům placených, zaplatiti jistinu, která by se rovnala hodnotě dotčených platů, čtyřmi ze sta ročně diskontované, úroky k úrokům počítajíc, jak se samo sebou rozumí, po odečtení přirážky podle ustanovení 2. a 3. odstavce v těchto platech snad obsažené.

Odhodlá-li se stát zaplatiti tuto jistinu, má toho vůli, zaplatiti ji buď v hotovosti nebo v dlužních úpisech státních. Dlužní úpisy státní počítány buďte při tom podle průměrného, úředně zaznamenaného kursu peněžního na burse vídeňské, jaký dlužní úpisy státní stejného druhu měly v pololetí právě předcházejícím.

8. Zákupem dráhy a ode dne tohoto zákupu nabude stát za náhradu v č. 1 až 7 předepsanou, jsa prost vší další náhrady, nezávadného, vztažmo toliko nesplacenými ještě zbytky půjček se schválením státní správy učiněných zavazeného vlastnictví a požitků tuto povolené dráhy se všemi k ní příslušnými věcmi movitými i nemovitými, pojímaje v to oboz dopravní, zásoby materiální a hotovosti pokladničné, vlečné dráhy a obchody vedlejší, které by byly vlastnictvím koncessionářů, též i vozební a jistinné reservy, ze zakládacího kapitálu zřízené, ač pokud by nebyly již zpotřebovány podle svého určení se schválením správy státní.

9. Státní správa má své rozhodnutí, že chce vykonati právo zákupní státu příslušející, což pokaždé státi se má počátkem roku kalendářního, oznámiti podniku železničnému nejpozději až do 31. října roku bezprostředně předcházejícího způsobem prohlášení.

V tomto prohlášení bude ustanoveno:

a) čas, kterým zákup se stane;

b) železničný podnik, jehož zákup se týče, a jiné majetkové předměty, které jakožto příslušenstvo podniku železničného nebo za příčinou zapravení pohledávek státních nebo z jiných právních titulů mají spolu připadnouti státu;

c) zákupné, které stát zapraví železničnému podniku a které po případě s výhradou dodatečného upravení bude zatímně ustanoveno (č. 1 až 7), s uvedením platební lhůty a místa platebního.

10. Státní správa má právo, zároveň s doručením zákupného prohlášení zříditi zvláštního komisaře, který by nad tím bděl, aby stav majetkový od tohoto času počínajíc nebyl změněn v neprospěch státu.

Ku každému zcizení nebo zavazení nemovitostí v zákupném prohlášení uvedených jest od času prohlášení zákupného třeba, aby bylo schváleno tímto komisařem zvláštním.

Totéž platí o každémkoli převzetí nových závazků, které přesahují obyčejné provozování obchodu nebo které zakládají břímě trvalé.

11. Koncessionáři jsou povinni o to se postarati, aby fysická držba veškerých majetkových předmětů v zákupném prohlášení uvedených mohla býti převzata státní správou v den k zákupu ustanovený.

Jestliže by koncessionáři tomuto závazku nedostáli, státní správa má právo, také bez svolení koncessionářů a bez zakročení soudního uchopiti se fysické držby dotčených předmětů majetkových.

Ode dne zákupu bude zakoupená dráha provozována na účet státní a proto od tohoto dne připadnou státu všechny vozební příjmy i vozební výdaje.

Ryzí výtěžky, které súčtováním až do dne zákupu na jevo vyjdou, zůstanou železničnému podniku, který naproti tomu jest povinen sám zapraviti všechny súčtované dluhy vzniklé až do tohoto času stavbou a provozováním dráhy a passiva jinaká.

12. Vláda má právo na základě zákupného prohlášení (č. 9) provésti vklad státního vlastnictví ke všem nemovitostem, které zákupem na stát přejdou.

Koncessionáři jsou povinni právní listiny, kterých k tomuto účelu s jejich strany ještě bude třeba, státní správě k její žádosti vydati.

§ 12.

Jakž pomine koncesse a tím dnem nabude stát bezplatně nezávadného vlastnictví i požívání železnice povolené a veškerého movitého a nemovitého příslušenství, pojímajíc v to i oboz dopravní, zásoby materiální a hotovosti pokladničné, vlečné dráhy a obchody vedlejší, které by snad byly vlastnictvím koncessionářů, jakož i vozební a jistinné reservy, ze zakládacího kapitálu zřízené, v rozsahu v § 11, odstavci 8, naznačeném.

Jakž koncesse tato pomine, též i když železnice se zakoupí (§ 11), podrží koncessionáři vlastnictví fondu reservního zřízeného z vlastního výnosu podniku i pohledávek saldovních, též zvláštních závodův a budov, z vlastního jmění zřízených nebo nabytých, k jichž vystavění nebo nabytí je správa státní byla zmocnila, doložíc výslovně, že tyto věci nejsou příslušenstvím železnice.

§ 13.

Správa státní má právo zjednati si jistotu, aby stavba železnice, jakož i zařízení vozby ve všech částech náležitě a důkladně byly vykonány, i může naříditi, aby vady v této příčině se odvarovaly a odstraniły.

Správa státní má též právo, aby svým vyslaným zřízencem nahlédala v hospodaření a zvláště aby dohlédala každým způsobem jí vhodným dozorčími

orgány na náklad koncessionářů vyslanými, zda stavba podle návrhův a smluv se děje.

Zřídí-li se akciová společnost, komisař státní správou ustanovený má též právo, kdykoliv uzná za přiměřené, přítomen býti zasedáním správní rady nebo jiného zastupitelstva, které bude představenstvem společnosti, jakož i valným hromadám, a zastaviti všecka usnesení a opatření, která by se příčila zákonům, koncessi nebo stanovám společnostním, vztažmo která by na újmu byla prospěchu veřejnému; komisař v takové případnosti vyžádati si má ihned rozhodnutí ministeria železničného, které bez průtahu se státi a pro společnost závazným býti má.

§ 14.

Správě státní zůstavuje se kromě toho právo, jestliže by přes to, že byla výstraha dána, opět se porušily aneb nesplnily závazky v listině koncessní nebo v podmínkách koncessních nebo v zákonech uložené, aby učinila v příčině toho opatření podle zákona a prohlásila podle okolností ještě dříve, než koncesse dojde, koncessi za uhaslou.

Wrba m. p.

Zákonník říšský

pro

království a země v radě říšské zastoupené.

Částka IX. — Vydána a rozeslána dne 21. února 1906.

Obsah: (Čís. 20—23). 20. Zákon o celní sazbě. — 21. Nařízení, kdy nabude moci zákon o celní sazbě ze dne 13. února 1906. — 22. Nařízení, jímž se vydává prováděcí předpis k zákonu o celní sazbě ze dne 13. února 1906. — 23. Nařízení, jímž se vypočítává zboží, ku kterému se má vztahovati císařské nařízení ze dne 18. ledna 1852 o vyměřování důchodkových trestů podle hodnoty zboží.

20.

Zákon o celní sazbě, daný dne 13. února 1906.

S přisvědčením obojí sněmovny rady říšské vidí Mi se nařídíti takto:

Článek I.

Ustanovení tohoto zákona mají platnost pro společné celní a obchodní území Rakousko-uherského mocnářství a pro ty země a díly zemí, které jsou s ním v celní jednotě. Ve svobodných územích a v celních výhradních ustanovení těchto se neužívá.

Článek II.

Jsouc z cizozemska přiváženo, každé zboží povinno jest clem, pokud výslovně za cla prosté není vytknuto, a podrobuje se tomu clu, které jest v příležící dovozné sazbě celní pro sazební číslo, k němuž zboží přináleží, předepsáno.

Kde není v sazbě výslovně nic jiného ustanoveno, dlužno při věcech potravní daní povinných zapravovati podle toho, jakž zákony sem se vztahující přikazují, také ještě vnitřní státní, zemské neb obecní dávky ze spotřeby a přirážky.

Vláda sjednajíc se o tu věc s královskou vládou uherskou, jest zmocněna vybírati z přivezeného zboží, které v sobě obsahuje příměsky, vnitřní dávce ze spotřeby podrobené, nebo k jehož výrobě užívá se věcí, vnitřní dávce ze spotřeby podrobených a jehož obdoby v tuzemsku bez dávky odbírati dovoleno není, kromě cla celní přirážku, která by se srovnávala s výší vnitřní dávky ze spotřeby.

Ze zboží průvozného clo se neplatí.

Při vývozu jsou jenom ty věci, které se v příležící vývozné sazbě celní vytýkají, podrobeny clu tam předepsanému.

Článek III.

Při následujících druzích obilí nebudtež celní sazby dovozného tarifu celního smluvními úmluvami pod následující sazby níže zmírňovány:

		koruny ze 100 kilogrammů
čís.:	23. Pšenice, souržice, špalda . .	6·30
„	24. Žito	5·80
„	25. Ječmen	2·80
„	26. Oves	4·80
„	27. Kukuřice	2·80

Článek IV.

Zboží, které přichází ze států, jež by nakládaly s rakouskými a uherskými loděmi nebo se zbožím rakouského a uherského původu na jakýkoli způsob nepříznivěji než s loděmi a se zbožím států jiných, může se, byvši odtud přivezeno, podrobiti kromě cla v sazbě obsaženého přirážce až do 200 procent tohoto cla, nebo až do výše plné ceny obchodní došlého zboží a, jest-li zboží v sazbě za cla prosté vyznačeno, specifickému clu až do 100 procent obchodní ceny zboží.

Vláda, sjednajíc se o tu věc s královskou vládou uherskou, jest zmocněna, opatření tato způsobem nařizovacím ve skutek uvésti.

Článek V.

Seznam zboží, který buď způsobem nařizovacím vydán i s vysvětlivkami, což se obé, bylo-li by toho třeba, doplniti nebo změniti může, zařadí po rozumu a dle slov celní sazby jednotlivá zboží podle jejich povahy a dle toho, k čemu se jich užívá, do jednotlivých čísel sazebních.

Zboží, nově do obchodu přicházející, dlužno přikazovati k těm číslům sazebním, v nichž jest uvedeno to zboží, které mu povahou a tím, k čemu se ho užívá, nejblíže stojí.

Úchylkou od příslušných ustanovení zákona ze dne 10. června 1869, Z. Ř. č. 113, může vyhlášení seznamu zboží, vysvětlivek a dodatků přestati na tom, by se pouze v Zákonníku říšském oznámilo, že byly věci tyto vydány.

Článek VI.

Při tom, když se zboží podle sazby posuzuje, bere se zpravidla na úvahu způsob, v jakém zboží bylo přivezeno; zboží zařadí se podle sazby především dle hmoty, která příslušnému zboží ráz jeho vtiskuje.

Zboží, které jest složeno z látek od sebe rozdílných a které není v sazbě clem zvlášť stíženo, nebo nařízením zvláštnímu číslu sazebnímu přikázáno a jehož součástky k různým číslům sazebním patří, budiž vyclíváno dle své hlavní součástky, a kdyby součástka tato byla nejista, dle té součástky, která jest v sazbě vyšším clem stížena.

Mechanické směsi ze součástek v sazbě rozličně zařaděných, když podobné směsi jakožto směsi nejsou v sazbě clem zvlášť stíženy, nebo vydaným nařízením zvláštnímu číslu sazebnímu přikázány, dlužno vyclívati dle toho dílu směsi, který jest v sazbě vyšším clem stížen, není-li tu tohoto dílu jenom tolik, aby bylo lze pokládati jeho množství za nepatrné.

Článek VII.

Dovoz a průvoz věcí státních monopolů jest, pokud sazba zvláštních o tom ustanovení v sobě nezavírá, jenom na zvláštní povolení přípustén.

Vláda jest zmocněna obchod s jistým zbožím z ohledů veřejných, obzvláště pak z příčin zdravotních a bezpečnostních, nařízením obmeziti. Až do dalšího ustanovení předpisy sem se vztahující zůstávají v platnosti.

Článek VIII.

Kdyžby žeň v tuzemsku špatně vypadla, vláda jest zmocněna, aby, sjednajíc se o tu věc s královskou vládou uherskou, pod dohlídkou a s obmezením, které by bránily, aby se věci té zle neužívalo, zrušila nebo zmírnila dočasně cla z obilí a luštěnin při všech anebo při jednotlivých druzích plodin na všech anebo na jednotlivých pomezích.

Článek IX.

Od dovozného cla jsou osvobozeny:

1. Věci ku přímé potřebě Císaři Pánu ustanovené;

2. Věci ku přímé potřebě suverenním knížatům zahraničných států z cizozemska přicházející, když se knížata tato dočasně v celním území zdržují;

3. věci, které jsou určeny ku přímé potřebě diplomatickým osobnostem u c. a k. dvora pověřeným, podle toho, jakž to zvláštní předpisy nařizují;

4. úřední potřeby konsulárních úřadů cizích států, které jsou v celním území zřízeny, a to: úřední štíty, vlajky, odznaky, úřední razítka, úřední tiskopisy, jestliže cizí státy, kterých se věc týče, v této příčině vzájemnosti šetří;

5. věci státních monopolů pro státní továrny a státní sklady neb obyvateli ve vůkolí svobodných území, pokud se týče celních výhradků z prodejen ve svobodných územích, pokud se týče v celních výhradcích zakoupené;

6. potřeby vojenské, jako: oděv, zbroj, zbraně, střelivo, nářadí (k čemuž také potřeby ložní, lékařské a nemocničné přináležejí), potom koně, mezi sbory vojenskými neb ústavy válečného námořnictva v celním území i kromě něho sem tam dopravované, látky trhací a třaskavé k vojenskotechnickým pokusům správy vojenské;

7. úřední potřeby, které státní ústavy posílají z cizozemska, ze svobodných území a z celních výhradků do celního území;

8. svršky přestěhované přistěhovalců do celního území, jakož i jejich stroje a součástky strojův, tovární nářadí a řemeslnické nástroje, jestliže věci tyto byly již v cizozemsku v jejich užívání a jsou-li k jejich vlastní potřebě ustanoveny, jejich stavu přiměřeny a stopy neustálého užívání na sobě nesou.

Přistěhovalcům dlužno naroveň klásti tuzemce, kteří zdržovavše se po delší čas vně celního území, do něho se vracejí;

9. věci na výbavu a dary svatební pro cizozemce nebo pro ty tuzemce, kteří déle než dva roky v cizozemsku bydlili, když se zmíněné osoby za příčinou svého sňatku s osobou v tuzemsku bydlící do celního území přesídlí, jsou-li věci tyto stavu jejich přiměřeny;

10. svršky dědické, jako: nábytek, domácí, stolní a kuchyňské nářadí, šatstvo, prádlo na postel, na tělo a na stůl, upotřebené tovární nářadí, upotřebené nástroje řemeslnické atd., bude-li dědic věcí těchto sám užívati a jsou-li stavu jeho přiměřeny.

Avšak z toho, aby se podle čísla 8, 9 a 10 beze cla propouštěly, vyňaty jsou: všecky věci potravní dani podrobené, věci, které se spotřebují, dobytek, nezpracované látky a polotovary, potom suroviny.

Výhody v číslech 8, 9 a 10 obsažené mohou býti nařízením příslušníkům státu, který vzájemnosti nešetří, zcela nebo částečně odňaty;

11. anatomické praeparáty, kostry; mrtvoly i s rakvemi, popelnice s popelem spálených mrtvol i s věcmi, které jsou rakvím a popelnicím k ozdobě, nebo v nichž se dále dopravují;

12. věci soudního jednání;

13. propůjčené znaky řádové a výstavní medaille; dary cizozemských panovníkův.

Článek X.

Kromě toho dlužno propouštěti bez cla:

1. Zavazadla cestujících, jako: prádlo, šatstvo, ložní, cestovní, zlaté a stříbrné náčiní a jiné věci drahocenné; nástroje řemeslníkův a montérů, jakož i náčiní a nástroje umělců, učenců, lékařův a jiných osob, které provozujíce své umění, nebo vykonávajíce své povolání, věcí těchto potřebují; fotografické apparáty, malé stroje psací, cestovní hodiny, pojezdné stolice, dětské kočárky atd.; náboje myslivcův a střelců, nepřesahují-li 200 kusů; knihy, potraviny a léky ke spotřebě za cesty; tabák, když ho není více než 10 kusů doutníků, 25 kusů cigaret anebo 35 gramů tabáku — jsou-li věci tyto k vlastnímu toliko užívání cestujícího určeny a co do povahy a počtu, jeho potřebě, jeho stavu a ostatním jeho okolnostem přiměřeny.

Vozkové a ložníci pokládají se naroveň cestujícím.

Také se může cestujícím a zřízencům, ve veřejné službě postaveným, kteří mají v úmyslu po delší čas v celním území se zdržovati a úmysl tento hodnověrně dokáží, povoliti, aby směli upotřebené domácí nářadí a upotřebený nábytek bez cla odebrati.

2. Dopravovadla, která se přívezou do celního území, aby se jich zde dočasně užívalo, jako: železniční povozy, vodní plavidla, pojímajíc v to i věci inventární, které by na nich byly, jestliže se na dopravovadlech těchto, když přes pomezí vcházejí, lidé nebo věci vezou a když jenom za příčinou touto vcházejí; mimo to železniční povozy a vodní plavidla tuzemských správ železničních a plavebních podnikatelstev, když se prázdné vracejí, jakož i železniční povozy a vodní plavidla cizozemských správ železničních a plavebních podnikatelstev, které již službu jízdnou konají; potom ostatní vozy,

sáně, káry, soumarské košíky, putny a podobné nářadí k nošení břemen, na kterých se lidé nebo věci dále dopravují; tažný dobytek a soumaři, o které jde, sami, jejich postroj a pokrývky jakož i obrok, který s sebou vezou — s tou podmínkou, že dopravovadla mají na sobě patrné stopy toho, jak se jich užívalo, a že ostatně z lidí a z věcí, které se dále dopravují, z místa určení, ze směru, z dopravovadel, ze způsobu dopravy na jevo vychází, kterak skutečně jde o dopravu lidí nebo věcí, ale nikoliv o jízdu, která se vzala před sebe za tím účelem, aby se dopravovadlo bez poplatků do celního území dostalo.

Vracející se prázdné upotřebené kufry, cestovní košíky atd., v nichž byly potřeby cestujících do cizozemska dopraveny.

3. Špíže připlulých anebo vyplulých lodí s podmínkami, které byly nařízením stanoveny.

4. Vzorníky a vzorky nastříhané nebo na ukázku, kterých toliko jako vzorků užívati lze, avšak vyjmouc všecky vzorky věcí státních monopolův a potravin.

5. Obaly a schrány, ve kterých jest zabaleno zboží, jež vyclíti dlužno, kromě:

a) když se tytéž podle ustanovení o táře ke zboží samému počítají;

b) když některé zboží přichází v obalech a schránách, ve kterých podle svého tvaru a své povahy zabaleno nebývá, a které jsou vyšším clem stíženy než zboží samo.

Co se týká vyclívání prázdných potřebovaných dřevěných sudů petrolejních, zůstávají ustanovení zákona ze dne 25. dubna 1888, Z. Ř. č. 54, v platnosti.

6. Vyjmouc věci státních monopolů, všecko zboží, které váží méně než 25 gramův anebo z něhož by méně než 10 haléřů cla zapraviti bylo. Když by se ulehčení tohoto zle užívalo, může býti, hledíc k jednotlivým osobám anebo k některým částem pomezí dočasně zrušeno.

Pro vzorky potravin, které docházejí po poště, může se nařízením poskytnouti osvobození od cla, jež by sáhalo dále než to, které má dle předcházejícího odstavce platnost.

Článek XI.

Od placení dovozného cla jsou mimo to osvobozeny:

1. Díla umělecká, vědecká a díla píle průmyslové, která jsou pro veřejné sbírky vědeckých, krasoumných a obecně prospěšných ústavův určena; učebné pomůcky pro veřejné školy, vyjmouc ty věci, které se spotřebují; praecisní instrumenty k vědeckým účelům; díla rakouských a uherských umělců v cizozemsku se zdržujících;

2. Starožitnosti (antiky a antikvity), když jejich povaha žádné pochybnosti o tom nepřipouští, že cena starožitností těchto záleží hlavně v jejich toliko stáří, a že jich k ničemu jinému užívati nelze nežli k tomu, aby se daly do sbírek;

3. Zboží, které jsouc na cestě pod celní kontrolou nebo v úředním skladišti, úplně se zkazí. Jestliže se zboží jenom na takový způsob zkazí, že není již k tomu způsobilé, k čemu bylo původně určeno, na příklad víno, kteréhož ještě jako octa užívati lze, může se pro zboží toto povoliti clo, které by se srovnávalo s jeho skutečnou povahou. Osvobození od cla, pokud se týče zmírnění cla, může se také při tom zboží povoliti, které se pod celní kontrolou zničí, pokud se týče takovou proměnu vezme, že změniv svoji povahu, spadá do jiného čísla sazebního, nežli ve svém původním způsobu, kromě toho při zboží správou poštovní již vycleném, které se zkazí prve nežli se příjemci dodá.

Zevrubnější o tom ustanovení budou dána nařízením.

Článek XII.

Jsou-li tu hodné toho okolnosti, aby se k nim měl zřetel, může se mimo to povoliti, aby se následující věci bez cla nebo za zmírněné clo odbírati směly:

1. Věci, které jsou určeny k bohoslužbě pro chudé kostely a chrámy různých náboženství (vyjmouc varhany), potom materiál ke stavbě nebo znovuzřízení a upravení takovýchto kostelův a chrámův;

2. věci k živobytí, šatstvo a jiné věci, kterých se dostane darem obyvatelům domácím, ohněm anebo jinými živelními pohromami do neštěstí přišlým, aby mohli života svého uchovati nebo budovy své vystavěti neb upraviti a hospodářství své provozovati;

3. věci staré, nesoucí na sobě známky, že se jich užívalo, které dostanou nemajetní lidé ke své vlastní potřebě z cizozemska darem, jsou-li okolnostem jejich přiměřeny.

Článek XIII.

Dočasně cla prostý dovoz surovin (kromě obilí), polotovarův a výrobků průmyslových, aby se v celním území dále ušlechtily, může se povoliti:

1. Pokaždé, když lze utvrditi totožnost zboží, které se přiveze, aby se dále ušlechtilo, se zbožím, jež byvši ušlechtěno, k vývozu přichází;

2. Tenkráte, když by zjišťování totožnosti při jednotlivém, z hospodářských anebo průmyslových prospěchů žádoucím ušlechťovacím anebo vzdělávacím řízení mělo takové obtíže, které by vydávaly prospěch výhody, již poskytnouti jest, v nebezpečenství, vláda stanovíc přiměřená tomu kontrolní opatření, jest zmocněna upustiti výjimkou od toho, aby se totožnost přísně dokazovala.

Jednotlivé způsoby ušlechťovacího řízení, které jsou podle toho přípustny, jakož i předpisy o kontrole, jim přizpůsobené, budou oběma vládami, když se byly o tu věc navzájem sjednaly, pouhým nařízením ustanoveny.

Dáti ušlechtiti zboží, které bylo v celním území vyrobeno, v cizozemsku s tou výhradou, aby vracejíc se, celní výhody požívalo, lze, pokud sazba, co se věci této týká, žádného zvláštního ustanovení neobsahuje, výjimkou jenom tenkráte, když jde o takováto ulehčení malého obchodu pohraničného, která se byla již vžila.

Článek XIV.

Od dovozných dávek jsou mimo to osvobozeny:

1. Zboží a věci, které se z cizozemska přivezou, aby se v celním území spravily, s tou podmínkou, že se spravené zboží a věci vyvezou do cizozemska zpět ve lhůtě jisté, napřed položené a že totožnost přivezeného a zase vyvezeného zboží zjistiti lze.

Zboží a věci, které se vyvezou do cizozemska ke správě, když spraveny jsouce zase vcházejí, jestliže totožnost jejich zjistiti lze; ale cizozemské přídavky dlužno podle sazby vyciliti. Výhodu tuto lze zrušiti nařízením co do styku se státem, který vzájemnosti neposkytuje.

2. Zboží a věci, které se vyvezou do svobodných území nebo do celních výhradků, aby tam byly ušlechtěny, spraveny neb obdělány, a ze svobodného území nebo z celního výhradku, o které jde, ušlechtěny, spraveny neb obdělány do celního území se zase zpět přivážejí.

3. zboží, které se vyveze z celního území pod celní kontrolou (záznamné řízení) a nezměněno přiveze se zase zpět.

Zboží, které se pošle do cizozemska bez záznamného řízení, když se nedá v cizozemsku do volného obchodu. Jestliže však z továrních známek, značek a z podobných věcí na zboží patrných nebo, když by jich nebylo, ze zevnější povahy zboží beze vší pochyby na jevo vychází, že zboží jest výrobek celního území, z cizozemska nazpět přišlý a když totožnost vyvezeného a přivezeného zboží podanými pomůckami hodnověrně dokázána býti se jeví, lze zboží nazpět přišlé i tenkráte beze cla propustiti, když by zboží toto bylo v cizozemsku do volného obchodu přišlo. Zboží, které se tím, že bylo v celním území vycleno, znárodní, není z toho vyloučeno, aby se s ním způsobem svrchu dotčeným nenakládalo.

4. Při zboží, které se již podrobilo dovoznému vyclení, avšak které se dodatečně určí k tomu, aby se vyvezlo, může se v pozoruhodných případnostech, které skrze nařízení zevrubněji vytknouti dlužno, povoliti, aby se zapravené již clo tenkráte vrátilo, když by totožnost vycleného a potom zase vyvezeného zboží v žádné pochybnosti nebyla.

Při věcech, které se dovážejí na výstavy, dostihy a na soutěže v tuzemsku, potom při věcech, dovážených pro vyzkoušení, ku pokusům nebo k dočasnému užívání, může býti, když se věci tyto zase vyvezou, povoleno, aby se dočasně beze cla propustily.

5. Zboží, které se odebírá k tomu konci, aby se napodobilo, když jeho k tomu určení hodnověrně dokázáno jest.

6. Dobytek pastevný a pracovný, to jest dobytek, který se přivede nebo vyvede přes celní čáru na dočasnou pastvu (zimní krmení) neb aby po nějaký čas konal práce hospodářské. Také užitek, který dává dobytek tuzemský na pastvu do cizozemska vyvedený (mléko, máslo, sýr), potom mladý dobytek, jenž se v tom mezičasí připlemení, může se posílati do celního území beze cla.

Ryby a jiní živočichové, kteří žijí ve vodě, tuzemskými rybáři v pobřežních anebo pohraničných vodách království a zemí na říšské radě zastoupených anebo zemí koruny Uherské chycení, jakož i výrobky, které se z nich získají, mohou se rovněž beze cla propouštěti.

7. Věci, kterých jest třeba ke stavbě a k vyzbrojení lodí, podle zákona ze dne 30. března 1873, Z. Ř. č. 51.

Článek XV.

V pohraničném okresu dlužno vzhledem k hospodaření na pozemcích celním pomezím prořízntutých, propouštěti bez cla náležitý k nim hospodářský dobytek a hospodářské nářadí, jakož i výsevek na pole, potom plodiny rolnické a užitek chovu dobytka.

Článek XVI.

Vládě dává se plná moc, aby za příčinou mezinárodních úmluv, kterými se k tomu konci, by se železniční spojení zabezpečilo, stane dohodnutí, že třeba vnitř celního území zříditi společnou pohraničnou stanici, na které by se vozba vystřídala, přisličbila cla prostý dovoz:

a) při všem materiálu, nábytku a nářadí a při jiných věcech, kterých je třeba k tomu, aby se provedla stavba a dopravní zařízení stanice, na které se vozba bude střídati, jakož i připojné trati, mezi touto stanicí a celním pomezím se táhnoucí, jestliže cizozemským úřadům anebo cizozemským podnikům pohraničným proto, že se podle smlouvy uvázaly ve stavby sem spadající, přináleží, aby potřeby tyto dodávaly;

b) při všech vozebních prostředcích, všem nářadí a všech věcech, jež se spotřebují, kterých jest cizozemskému podnikatelství železničnímu, aby mohlo obstarávati dopravní službu, již na sebe vzalo a spolu také chovati vše v dobrém stavu, potom cizozemským úřadům železničním ke služebním účelům třeba, a to v patřičném, jak dokázati lze, k účelu tomu množství;

c) při svrškích přestěhovaných, jakož i při služebním nářadí úředníkův a zřízenců cizozemských správ železničních a všech kromě toho součastněných odvětví služebních správy sousedního státu, kterým jest stanice vnitř tuzemského celního území vykázána.

Článek XVII.

Cla, která jsou v celním tarifu uvedena, pojímajíc v to i celní přirážky a vážné, budte zapravována mincí zlatou.

Části cla pod 10 K níže, pokud se týče zbytky pod hranicí tuto níže, mohou se zapravovati zemskou mincí stříbrnou po 1 zl. = 2 K, a dílčí mincí měny korunové.

Cena cizozemských mincí zlatých, kterých se při placení užívati smí, bude ustanovena ve měně korunové nařízením.

Vládě dává se plná moc, aby, sjednajíc se o tu věc s královskou vládou uherskou, v době, která se jí uzdá za vhodnou, když se totiž zákonem nařídí, aby se počalo hotovými platiti, ustanovila, že na místě toho, aby se cla zapravovala mincí zlatou, penězi měny korunové je zapravovati lze.

Článek XVIII.

Na žádost stran a když se dá přiměřené zjištění, mohou se cla a vedlejší poplatky, zahrnujíc v to i potravní daně, licenční poplatky, celní přirážky a přirážky k dani potravní, způsobem, jenž nařízením bude ustanoven, obzvláště že se budou platiti úroky, které pokaždé oba dva ministrové financí, když se byli o věc tu sjednali, vyměří, až do šesti měsíců uvěřovati.

Za celní úvěr se nepokládá: když se veřejným ústavům dopravním a podnikatelstvům skladištním případ od případu ze zvláštních příčin povolí, aby směly týdně nebo měsíčně, a to po uplynutí této lhůty, zapravovati dovozné dávky, které byly za ten čas vzešly; mimo to když se zaručí účtujícím skladům, aby směly až po uplynutí účtovacího období zapravovati dávky, které připadají na zboží, jež bylo v této době do volného obchodu dáno.

Povinnost zapraviti pětiprocentní úroky z prodlení nastane:

a) když se uvěřený poplatek nezapraví v den splatnosti, počínajíc ode dne po dni splatnosti nejblíže příštího;

b) odbaví-li se zboží průvodním listem bez závazku, aby se dostavilo, když se poplatek nezapraví ve lhůtu platební, která jest v průvodním listu vyjádřena, počínajíc ode dne po uplynutí této lhůty nejblíže příštího;

c) když se zboží, které bylo podle řízení záznamného odbaveno, nevyveze zpět ve lhůtě k tomu položené, počínajíc ode dne po uplynutí této lhůty nejblíže příštího, ale bez újmy toho, aby se zapravily úroky v odstavci 1 zmíněné z poplatků, které nejsou zaplaceny ze zboží ve lhůtě záznamní nevyvezeného.

Avšak povinnost, aby se úroky zapravily, nenastane v žádném případu tenkrát, jsou-li případající poplatky v hotovosti úplně zjištěny.

Od toho, aby se žádaly úroky z prodlení v případnosti pod písmenem *c)* zmíněné, lze upustiti, když ne vlastní vina majetníka záznamného listu, nýbrž nehoda nebo vyšší moc způsobí tu věc, že se lhůta promeškala.

Článek XIX.

Kromě poplatků, v sazbě při každém jednotlivém čísle sazebním vytknutých (cla, licenční poplatky, dávky ze spotřeby) a kromě celních přirážek dlužno při celním řízení zapravovati následující poplatky vedlejší:

1. Vážné 10 haléřů ze 100 kilogramů hrubé váhy toho zboží, které se z moci úřadu nebo na žádost strany zváží podle toho, kolik skutečně bylo zváženo.

Vyhledává-li se váha výpočtem anebo váží-li se na váze soukromé, jako na příklad při vyclívání na nádražích, potom ve všech případnostech, ve kterých žádného cla vybrati není, vážné se nepočítá.

Když se vypočítává vážné, částek váhy pod 50 kilogramů níže jest si nevšímati; částky váhy 50 kilogramů a výše počítají se za 100 kilogramův.

Činí-li úhrnná váha zboží méně než 50 kilogramů, dlužno zapraviti 5 haléřů vážného.

2. Skladné ze zboží, které se uloží do úředních skladův, tou měrou, jak byla stanovena zvláštním nařízením vzhledem k místním a ostatním okolnostem, ale zpravidla ne více než 3 haléře ze 100 kilogramů hrubé váhy a za den, co uložení trvá. Strana má nárok, aby nejméně 3 dny byly od skladného prosty; prostý skladného čas lze pouhým nařízením dle libosti prodlužovati.

Kdyby se přihrnulo kromobyčejně mnoho zboží, skladné může se až na 5 haléřů ze 100 kilogramův a za den zvýšiti nebo lhůta, po kterou uložení trvati má, přiměřeně snížiti.

Co se týče náhrady útrat za úřední jednání, které se vezme před sebe krom úředního městiště, a poplatků za úřední doprovod zboží, dosavadní předpisy zůstávají v platnosti.

Článek XX.

Vyjdou-li při tom, když se vypočítávají clo a vedlejší poplatky, částky pod 5 haléřů níže, jest si těch částek, které činí méně než 3 haléře, nevšímati, ale ty částky, které činí 3 haléře a více, dlužno za 5 haléřů brát.

Článek XXI.

Tára bude ustanovena a změněna nařízením vzhledem ke způsobu balení, který jest mezi obchodujícími obvyklý, a ku poměrné váze tohoto balení. Při zboží, jehož clo nepřesahuje 7 K 50 h ze 100 kilogramův, a při nádobách, které přímo v sobě tekutiny drží, neodráží se žádná tára, leč by sazba obsahovala úchylné ustanovení. Ale když se přivážejí tekutiny, které dle hrubé váhy vyclívati dlužno, na povozech anebo na plavidlech k vozbě tekutin schválně zařízených, bez jiné nádoby, budiž k vyhledané čisté váze připočtena tára, která by přiměřena byla způsobu nádob, v nichž tekutina ta obyčejně přicházívá a která bude nařízením stanovena.

Článek XXII.

Až se zákon tento vyhlásí, může se ihned začíti jednati se zahraničnými státy o to, aby se mezinárodní smlouvy obchodní na základě příležící sazby celní uzavřely.

Vláda má plnou moc nařízením ustanoviti dobu, kdy zákon o celní sazbě a náležitá k němu sazba platnosti nabýti mají.

Zákon tento má platnost potud, pokud celní a obchodní jednota trvá (článek XXV této jednoty).

Současně s tím, kdy začne působiti tento zákon, pozbudou zákony a nařízení k všeobecné celní sazbě pro celní území se vztahující, potud své platnosti, pokud jsou na odpor tomuto zákonu.

Článek XXIII.

Mému ministru financí, Mému ministru obchodu a Mému ministru orby jest uloženo, aby zákon tento uvedli ve skutek.

Ve Vídni, dne 13. února 1906.

František Josef m. p.

Gautsch m. p. **Kosel** m. p.

Buquoy m. p. **Auersperg** m. p.

Všeobecná celní sazba pro rakousko-uherské celní území

Přehled.

První díl. — Dovoz.

Sazební třída		Sazební čísla
I.	Zboží koloniální	1— 3
II.	Koření	4— 8
III.	Jižní ovoce	9— 18
IV.	Cukr	19— 21
V.	Tabák	22
VI.	Obilí; slad; lušťiny; mouka a mlýnské výrobky; rýže	23— 34
VII.	Ovoce, zelenina, rostliny a části rostlin	35— 62
VIII.	Dobytek jatečný a tažný	63— 72
IX.	Zvířata, jiná	73— 77
X.	Plodiny živočišné	78— 87
XI.	Tuky	88—101
XII.	Oleje, mastně	102—106
XIII.	Nápoje	107—112
XIV.	Věci jedlé	113—132
XV.	Dříví, uhlí a rašelina	133—135
XVI.	Látky soustružnické a řezbářské	136—141
XVII.	Minerály (Nerosty)	142—150
XVIII.	Látky lékařské a voňavkářské	151—155
XIX.	Barviva a třísla	156—163
XX.	Gumy (klovatiny) a pryskyřice	164—174
XXI.	Oleje minerálné, potom dehet hnědouhelný a břidličný	175—179
XXII.	Bavlna, příze a zboží z ní	180—201
XXIII.	Len, konopí, juta a jiná přediva rostlinná zvlášť nejmenovaná, příze a zboží z nich	202—219
XXIV.	Vlna, vlněná příze a vlněné zboží	220—239
XXV.	Hedbává a hedbávné zboží	240—260
XXVI.	Zboží konfekční	261—274
XXVII.	Zboží kartáčnické a řešetářské	275—278
XXVIII.	Zboží ze slámy, třtiny (rákosu), lýka, loubků (štěpek) a z podobných věcí, v jiných třídách sazebních nejmenované	279—283
XXIX.	Papír a papírové zboží	284—303
XXX.	Kaučuk a perčovina a zboží z nich	304—320
XXXI.	Voskované plátno a zboží z něho	321—327
XXXII.	Kůže vydělaná (usně) a kožené zboží	328—344
XXXIII.	Zboží kožišnické	345—346
XXXIV.	Zboží dřevěné; zboží z látek soustružnických a řezbářských	347—367
XXXV.	Sklo a skleněné zboží	368—390
XXXVI.	Zboží kamenné	391—417
XXXVII.	Zboží hliněné	411—427
XXXVIII.	Železo a železné zboží	428—480
XXXIX.	Nedrahé kovy a zboží z nich	488—525
XL.	Stroje, přístroje a jejich součástky ze dřeva, železa nebo z nedrahých kovů, kromě těch, které přináležejí ke třídě XLI a XLII	526—538
XLI.	Elektrické stroje a přístroje a věci k elektrotechnické potřebě	539—546
XLII.	Vozidla	547—559
XLIII.	Drahé kovy, drahé a polodrahé kameny a zboží z nich; mince	560—572
XLIV.	Instrumenty a hodiny	573—591
XLV.	Kuchyňská sůl	592—595
XLVI.	Chemické (lučební) látky pomocné a chemické (lučební) výrobky	596—622
XLVII.	Pokosty, zboží barvířské, lékařské a voňavkařské	623—633
XLVIII.	Svíčky, mýdlo a voskové zboží	634—639
XLIX.	Zápalné zboží	640—646
L.	Díla literární a umělecká	647—651
LI.	Odpadky	652—657

Druhý díl. — Vývoz.

	Hadry (cáry) a jiné odpadky k výrobě papíru	658

	Clo v korunách ze 100 kilogramů
První díl.	
Dovoz.	
I. Zboží koloniální.	
1. Kakaová zrna a slupiny	58·—
Poznámka. Když se přivezou po moři	48·—
2. Káva:	
a) surová	95·—
Poznámka. Když se přiveze po moři	88·—
b) pražená	120.—
3. Čaj	240·—
Poznámka. Když se přiveze po moři	217·—
II. Koření.	
4. Pepř (černý, bílý a červený [španělský, též paprika], pepř dlouhý; pepřový prach); piment (nové koření); zázvor	60·—
5. Skořice	100·—
6. Čínský anýz (badian); hřebíček (též hřebíčková matka); muškátový květ (macis); muškátové ořechy ve slupinách	145·—
7. Muškátové ořechy bez slupin	200·—
8. Kardamomy, šafrán, vanilka	280·—
Poznámky.	
1. Věci třídy II, přivezou-li se po moři, požívají té výhody, že se sleví ze cla 12·— K při 100 *kg*.	
2. Koření, aby se z něho dobývaly etherické oleje a essence na dovolovací list pod dohlídkou a s podmínkami, které skrze nařízení stanoviti dlužno	cla prosté
III. Jižní ovoce.	
9. Fíky:	
a) čerstvé	10·—
b) sušené:	
1. ve škatulkách, bedničkách anebo košíčkách	40.—
2. u věncích anebo jinak zabalené	30·—

	Clo v korunách ze 100 kilogramů
10. Vinná zrna a hrozny, oboje sušené; korinty	50·—
Poznámka. Aby se z nich vyráběl ocet, na dovolovací list pod dohlídkou a s podmínkami, které skrze nařízení stanoviti dlužno	6·—
11. Citrony, limony, cedrátové ovoce	20·—
12. Pomoranče	24·—
Poznámka. Při jižním ovoci čís. 11 a 12, které se přiveze ze zemí, kde se urodilo, do Terstu a Rjeky po moři a z lodí se vyloží, aby se roztřídilo, propustí se 30% jakožto brak bez cla.	
13. Citrony, limony, cedrátové ovoce a pomoranče ve slané vodě naložené; pomoranče, nezralé, malé; kůra pomorančová, kůra z cedrátového ovoce a kůra citronová, také mletá nebo ve slané vodě naložená	10·—
14. Datle, pistacie (klokočky), banany (pisang)	36·—
15. Ananasy	30·—
16. Mandle:	
a) suché se slupinou nebo bez ní	36·—
Poznámka. Mandle tyto, aby se z nich dobýval mandlový olej v někdejších územích svobodného přístavu v Terstu a ve Rjece, na dovolovací list pod dohlídkou a s podmínkami, které skrze nařízení stanoviti dlužno	cla prosté
b) nezralé ve slupině	15·—
17. Piniová jádra nevyloupaná (limbové šišky); svatojanský chléb, nazaroly, kaštany; kokosové a podobné cizokrajné ořechy k jídlu; olívky čerstvé, sušené nebo nasolené	8·—
18. Piniová (limbová) jádra, vyloupaná; granátová jablka	30·—
IV. Cukr.	
19. Cukr řepový a všecken cukr podobného druhu (cukr třtinový), ať jest do jakékoli míry čistý, kromě melasy	26·—
20. Cukr jiného druhu, n. p. glykosa, cukr škrobový, cukr hroznový, cukr ovocný, cukr mléčný a podobné cukry; cukr barvivý (cukrový couleur a barva na pivo)	26·—
21. Melasa	15·—
Poznámka. Kromě cla dlužno z cukru zapravovati také dávku ze spotřeby, a to z cukru čís. 19 ve výměře, která jest pro cukr třtinový, a z cukru čís. 20 ve výměře, která jest pro cukr jiného druhu stanovena.	

	Clo v korunách ze 100 kilogramů
V. Tabák.	
22. Tabák a tabákové výrobky všeho druhu	125·— jenom na zvláštní povolení
Poznámka. Kromě cla dlužno z každého kilogramu čisté váhy, která se položí za základ k vyclení, zapraviti následující licenční poplatek:	
z cigaret (doutníčků) . . . . . 30·— K	
z doutníků . . . . . 26·— „	
z jiných výrobků tabákových a ze surovin . . . . . 20·— „	
VI. Obilí; slad; luštiny; mouka a mlýnské výrobky; rýže.	
23. Pšenice, souržice, špalda	7·50
24. Žito	7·—
25. Ječmen	4·—
26. Oves	6·—
27. Kukuřice	4·—
28. Pohanka	2·—
29. Proso	1·75
Poznámka k čís. 23, 27 a 29. Cla prostý dovoz následujících druhův obilí skrze celní úřady, které k tomu ustanoviti dlužno, a za přiměřeného dozoru může povoliti:	
a) c. k. vláda ku potřebě Dalmacii a Kvarnerským ostrovům a to: kukuřice nanejvýš až do 50.000 metrických centů ročně, pšenice a prosa nanejvýš až do 30.000 metrických centů ročně;	
b) královská vláda uherská pro stolici (komitát) lika-karbavskou: kukuřice nanejvýš až do 20.000 metrických centů ročně.	
30. Slad	5·40
31. Boby, hrách, čočka	4·50
32. Vikev, vlčí hrách	3·—
33. Mouka a mlýnské výrobky (opichané, šrotované, oloupané zrní; kroupy, krupky a krupice) z obilí a luštin	15·—

	Clo v korunách ze 100 kilogramů
34. Rýže, neoloupaná a oloupaná, jakož i rýže přelámaná	6·—
Poznámky.	
1. Z rýže surové, ať jest zcela nebo částečně ve slupinách, pro rýžové mlýny, aby se tam oloupala, potom z takovéto rýže, jakož i z rýže přelámané, aby se z ní vyráběl škrob, platí se na dovolovací list pod dohlídkou a s podmínkami, které skrze nařízení předepsati dlužno, polovička, ale když by se rýže přivezla po moři, čtvrtina nejnižší celní sazby, která jest právě pro rýži oloupanou v platnosti.	
2. Mlýnské výrobky z rýže dlužno vyclívati dle čís. 33.	
VII. Ovoce, zelenina, rostliny a části rostlin.	
Ovoce:	
35. Vinné hrozny, čerstvé, také vinný rmut	40·—
36. Ořechy a lískové oříšky, zralé	20·—
37. Ovoce, zvlášť nejmenované, čerstvé:	
a) jemné ovoce tabulové	20·—
b) jiné nebalené nebo prostě v pytlích:	
1. jablka, hrušky a gdoule, nebalené *(alla rinfusa)*	cla prosté
2. jablka, hrušky a gdoule, prostě v pytlích	2·—
3. švestky a ostatní ovoce, pod 1 a 2 nejmenované	3·—
c) jiné v ostatních obalech	5·—
38. Švestky, ohněm nebo na slunci sušené:	
a) v sudech, bednách, pytlích anebo podobných obalech zhruba přes 30 *kg* ztíží nebo nebalené	14·—
b) jiné	25·—
39. Ovoce, zvlášť nejmenované, strojené (na slunci neb ohněm sušené, směstěné, rozkrájené, na prach utlučené nebo jinak na drobné kousky rozdělané; ve slané vodě nebo v octu naložené, v sudech; švestková povidla bez přidaného cukru)	20·—
Zelenina:	
40. Lanýže	40·—
41. Cibule a česnek	6·—
42. Zelí, čerstvé	2·—
43. Zelenina, zvlášť nejmenovaná a jiné rostliny pro kuchyňskou potřebu, čerstvé:	
a) jemná zelenina tabulová	20·—
b) jiná	cla prosté

	Clo v korunách ze 100 kilogramů
44. Zelenina všeho druhu (kromě lanýžů) a jiné rostliny pro kuchyňskou potřebu, strojené (na slunci nebo ohněm sušené, směstěné, rozkrájené, na prach utlučené nebo jinak na drobné kousky rozdělané):	
a) zelenina sušená, také osolená	25·—
b) jiná, také osolená; potom ve slané vodě nebo v octu naložená, v sudech	12·—
Poznámka. Ovoce a zeleniny v krabicích, láhvích a v podobných nádobách, hermeticky uzavřené nebo jiným způsobem než tím, který jest zde uveden, přistrojené, dlužno vyclívati jako věci jedlé.	
Rostliny a části rostlin:	
Semena:	
45. Řepka a řepice (olejka, řepák také tříl [tržel, ohnice, ohniva, ohnivice, řepka divoká, poplava], ředkvové semeno, polní hořčice a jiná semena olejná, podobně vyhlížející)	3·50
46. Semeno makové (také zralé makovice)	14·—
Poznámka. Aby se z něho dobýval makový olej, na dovolovací list pod dohlídkou a s podmínkami, které nařízením předepsati dlužno	3·—
47. Semeno lněné a konopné (semenec), semena olejná, jinde v sazbě nezařaděná	cla prosté
48. Semeno hořčičné (též umleté v sudech)	3·—
49. Semeno jetelové:	
a) vičenec	10·—
b) jiné	30·—
50. Semeno travní	30·—
51. Anýz, koriander, kmín fenykl	6·—
Poznámka. Aby se z nich dobývaly etherické oleje, na dovolovací list pod dohlídkou a s podmínkami, které skrze nařízení předepsati dlužno	1·—
52. Semena zvlášť nejmenovaná	15·—
Poznámka. Aby se z nich dobývaly etherické oleje, potom semeno cukrovkové k setí na dovolovací list pod dohlídkou a s podmínkami, které skrze nařízení předepsati dlužno	cla prosté
53. Semena všeho druhu, v papírku a v podobných věcech pro drobný prodej upravená	50·—

	Clo v korunách ze 100 kilogramů
Ozdobné květiny a ozdobné listoví; potom živé rostliny:	
54. Ozdobné květiny (také ratolesti s ozdobným ovocem), uřezané, nesvázané nebo svázané, také na drátu:	
a) čerstvé	50·—
b) sušené (také přirozené slaměnice [slaměnky]), též obarvené, napuštěné nebo jinak, aby se trvanlivost zvýšila, upravené	12·—
55. Ozdobné listoví, traviny, ratolesti (bez ozdobného ovoce a beze květů), uřezané, nesvázané nebo svázané, také na drátu:	
a) čerstvé	25·—
b) usušené, též obarvené, napuštěné nebo jinak, aby se trvanlivost zvýšila, upravené	12·—
56. Živé rostliny (také v obyčejných kořenáčích, kbelících a podobných nádobách):	
a) rostliny kvetoucí	20·—
b) stromy a křoviny	16·—
c) květinové cibule, květinové bambuliny (hlízy) a oddenky (rhizomy, bulby)	6·—
d) vinné révy	2·—
e) jiné, také sazenice, hříženice, rouby a odnože (odmladky)	cla prosté
Jiné rostliny a části rostlin:	
57. Kořen čekankový, sušený (nepražený), též nakrájený	5·—
58. Soukenické štětky	4·—
59. Chmel	70·— zhruba
60. Chmelový prášek (lupulin)	100·— zhruba
61. Mořská tráva, kavil (alfa), piassava a podobné věci rostlinné k vycpávání, pletení, na kartáče a na košťata; lýko, raffia; rákos; sláma; seno; stlaní; všecky tyto věci také obarvené; obilí a luštiny ve slámě nebo v nati	cla prosté
62. Rostliny a části rostlin zvlášť nejmenované:	
a) čerstvé	cla prosté
b) sušené nebo strojené (na prach utlučené nebo jinak na drobné kousky rozdělané neb obarvené)	12·—
Poznámka. Když se věci tyto přivezou po moři	cla prosté

	Clo v korunách
	z kusu
VIII. Dobytek jatečný a tažný.	
63. Voli	60·—
64. Býci	30·—
65. Krávy	30·—
66. Jalovina	18·—
67. Telata	5·—
68. Ovce a kozy (také berani, skopci a kozli)	2·50
69. Jehňata a kůzlata	1·50
70. Prasata:	
a) do 10 *kg* ztíží (podsvinčata)	1·50
b) přes 10 *kg* až včetně do 120 *kg*, ztíží	12·—
c) přes 120 *kg* ztíží	22·—
71. Koně:	
a) přes dvě léta stáří	100·—
b) do dvou let stáří	50·—
Poznámka. Hříbata, která jdou s matkou	cla prosté
72. Mezci a osli	5·—
IX. Zvířata jiná.	
73. Drůbež všeho druhu (kromě zvěři pernaté):	ze 100 kilogramů
a) živá	8·—
Poznámka. Vláda jest zmocněna, aby sjednajíc se o tu věc s královskou vládou uherskou, převedla skrze nařízení clo podle váhy na clo podle kusu.	
b) zabitá, také vykuchaná, oškubaná nebo končetin zbavená	25·—
74. Zvěřina a zvěř pernata:	
a) živá	cla prosté
b) zabitá, také rozrušená	20·—
75. Ryby, raci sladkovodní, hlemýždi zemní, skampi, vše čerstvé	20·—
76. Zvířata lasturová nebo skořepí [korýši] mořská (n. př. ústřice, mořští raci, mořští pavouci, krabi, želvy), čerstvá, také uvařená, ale nevyloupaná	60·—
77. Zvířata, zvlášť nejmenovaná	cla prosté

	Clo v korunách ze 100 kilogramů
X. Plodiny živočišné.	
78. Mléko	cla prosté
79. Vejce drůbeží, také žloutek a bílek, tekutý	8·—
Poznámka. Žloutek a bílek k účelům průmyslovým (výroba albuminu, jirchářství atd.) pod dohlídkou a s podmínkami, které skrze nařízení předepsati dlužno	cla prosté
80. Med, také med umělý	28·—
Poznámky.	
1. Plástový med v úlech, bez živých včel	20·—
2. Úly s živými včelami, také s medem v plástech (plástovým) a s voštinami	cla prosté
81. Vosk, živočišný:	
a) ve stavu přirozeném	14·—
b) strojený (bílený, obarvený, v tabulkách anebo v koule shněcený), také s jinými látkami smíšený, n. př. vosk zahradnický, vosk lepicí, voskový tmel a podobné vosky	28·—
82. Houby:	
a) jemné a obyčejné houby (houby lazební a houby koňské) ve stavu přirozeném, neobdělané, neprané; houby koňské prané, dále obdělané, ale nebílené	36·—
Poznámka. Houby lazební a houby koňské, ve stavu přirozeném, bez obdělání k tomu nezpůsobilé, aby se jich užívalo, k tomu konci odebrané, aby se obdělaly, na dovolovací list pod dohlídkou a s podmínkami, které skrze nařízení předepsati dlužno, když se přivezou po moři	cla prosté
b) jiné houby	145·—
83. Kůže stažené (škáry), surové (čerstvé nebo suché, také nasolené nebo navápeněné, ale dále neobdělané)	cla prosté
84. Chlupy, srst, vlasy a žíně, surové nebo strojené (a to vochlované, vyvařené, obarvené nebo mořené, také kadeřené); štětiny	cla prosté
85. Peří zvlášť nejmenované (také peří do peřin, brka); pera na ozdobu, neupravená	cla prosté
86. Měchýře a střeva, čerstvé, nasolené neb usušené; mázdry zlatotepecké; provazy ze střev	8·—
87. Plodiny živočišné, zvlášť nejmenované	cla prosté

	Clo v korunách ze 100 kilogramů
XI. Tuky.	
Tuky k jídlu:	
88. Přirozené máslo, čerstvé nebo nasolené, také přepouštěné	35·—
89. Vepřové sádlo (plsek); vepřové sádlo vyškvařené; vepřová slanina; husí sádlo, také vyškvařené	45·—
90. Umělé máslo a margarin, jakož i jiné tuky k jídlu, zvlášť nejmenované . .	35·—
Poznámky.	
1. Tuky k jídlu, které se svojí chutí a ostatními vlastnostmi svými ukazují náhražkami vepřového sádla nevyškvařeného nebo vyškvařeného nebo vepřové slaniny nebo sádla husího, dlužno vyclívati podle čís. 89.	
2. Tuky k jídlu všeho druhu, když byly denaturovány k účelům průmyslovým	4·50
3. Lůj k jídlu, surový nebo vyškvařený, dlužno vyclívati podle čís. 90.	
Tuky technické a tukové kyseliny:	
91. Tuk rybí a tulení:	
a) v sudech anebo v podobných větších nádobách zhruba nejméně 10 *kg* ztíží	2·50
b) v nádobách zhruba méně než 10 *kg* ztíží	24·—
92. Lůj živočišný, surový nebo vyškvařený; lůj lisovaný	2·50
93. Lůj rostlinný, olej palmový, olej z palmových jader, olej kokosový tuhý . .	2·50
94. Vosk, rostlinný:	
a) vosk japanský	2·50
b) vosk karnaubový a jiný vosk rostlinný zvlášť nejmenovaný:	
1. ve stavu přirozeném	14·—
2. strojený (bílený, obarvený, v tabulkách anebo v koule shněcený), také s jinými látkami smíšený	28·—
Poznámka. Vosk karnaubový a jiný tvrdý vosk rostlinný, aby se z něho vyráběl ceresin, na dovolovací list pod dohlídkou a s podmínkami, které skrze nařízení předepsati dlužno	cla prosté
95. Kyselina stearová (stearin), kyselina palmitová (palmitin)	14·—
96. Paraffin:	
a) nečistý, také paraffinové šupiny	16·—
b) jiný	20·—
Poznámka. Paraffin, měkký, který taje při 42° C nebo za teploty nižší, aby se z něho vyráběly zápalky, na dovolovací list pod dohlídkou a s podmínkami, které skrze nařízení předepsati dlužno	7·—

	Clo v korunách ze 100 kilogramů
97. Degras a kyselina olejová	6·—
98. Ceresin	10·—
99. Vaselin a lanolin (přečištěný tuk vlny):	
a) v sudech	24·—
b) v plechových krabicích a v podobných menších nádobách	30·—
100. Kolomaz:	
a) s minerálným olejem anebo s minerálnym tukem	16·—
b) jiná	7·—
101. Tuky a tukové směsěniny, zvlášť nejmenované	2·50
XII. Oleje, mastné.	
102. Olej řepkový v sudech, měších a měchýřích	12·—
103. Olej lněný a jiné oleje mastné zvlášť nejmenované v sudech, měších a měchýřích, kromě pokostův olejových	10·—
104. Olej olivový, kukuřičný, makový, sesamový, podzemnicový, bukvicový a slunečničný v sudech, měších a měchýřích	24·—
105. Olej ze semene bavlníkového v sudech, měších a měchýřích	40·—
Poznámky.	
1. Olej olivový a podzemnicový čís. 104, potom olej skočcový (ricinový) čís. 103 k účelům technickým s výhradou, že se denaturují, vyclívají-li je hlavní celní úřadové, k tomu zvlášť zmocnění	2·—
2. Olej sulfurový	2·—
3. Olej ze semene bavlníkového k účelům technickým na dovolovací list pod dohlídkou a s podmínkami, které skrze nařízení předepsati dlužno	12·—
106. Oleje mastné, v láhvích, džbánech a podobných nádobách pod 25 *kg* níže:	
a) oleje čís. 102 a 103	30·—
b) oleje čís. 104	36·—
c) olej ze semene bavlníkového	48·—

	Clo v korunách ze 100 kilogramů
Poznámky k sazební třídě XII:	
1. Oleje čís. 102, 103, 104 a 105, když se přinášejí v obchodu pomezním ku potřebě obyvatelstvu pohraničnému v otevřených džbánech, plechových anebo skleněných láhvích a v podobných neuzavřených nádobách, dlužno vyclívati jako takovéto oleje v sudech.	
2. Oleje, mastné, v láhvích a džbánech anebo v jiných podobných nádobách nejméně 25 *kg* ztíží dlužno vyclívati jako oleje, mastné, v sudech.	
XIII. Nápoje.	
107. Pivo:	
a) v sudech	5·—
b) v láhvích anebo džbánech	18·—
Poznámka. Kromě cla dlužno zapravovati také daň potravní v téže výměře jako při výrobě piva v tuzemsku. Jakým způsobem tato daň potravní bude vyměřována, ustanoví se nařízením.	
108. Lihové tekutiny pálené:	
a) koňak	200·—
b) likéry, punšové essence a jiné lihové tekutiny pálené, s cukrem anebo s jinými látkami smíšené, francouzská kořalka	170·—
c) arak, rum	145·—
d) jiné lihové tekutiny pálené	110·—
Poznámka. Kromě cla dlužno zapravovati dávku z kořalky podle vyšší sazby konsumní dávky, která jest pro tuzemsko předepsána. Jakým způsobem tato dávka konsumní vyměřovati se bude, ustanoví se nařízením.	
109. Víno, víno ovocné, vinný a ovocný mošt, šťávy plodinné, ovocné a bobulové, ne do husta vyvařené; medovina;	
a) v sudech	60·—
b) v láhvích	75·—
Poznámka. Vína, která v sobě obsahují více než 22·5 objemových procent alkoholu, dlužno vyclívati jako lihové tekutiny pálené.	
110. Víno šumivé	150·—

	Clo v korunách ze 100 kilogramů
111. Ocet jedlý:	
a) v sudech	12·—
a) v láhvích a ve džbánech	24·—
112. Minerálné vody, přirozené neb umělé	1·50
Poznámka k čís. 107, 109 a 111. Nápoje, které se přinášejí v obchodu pohraničném ku potřebě obyvatelstvu pohraničnému v konvicích, džbánech, plechových láhvích anebo v láhvích skleněných, jež nejsou zasmoleny, dlužno vyclívati jako nápoje v sudech.	
XIV. Věci jedlé.	
113. Chléb, obyčejný, černý i bílý; lodní suchary	15·—
114. Pečivo (suchary, kakes, koláče, oplatky atd.)	150·—
115. Ságo a ságové náhražky, tapioka a arrowroot	30·—
116. Věci z těsta (t. j. makarony, nudle a podobné nepečené výrobky z mouky)	40·—
117. Maso:	
a) čerstvé	30·—
b) upravené a to nasolené, sušené, uzené, v láku naložené, také vařené	45·—
118. Masité droby	100·—
119. Sýr:	
a) jemné sýry tabulové	60·—
b) jiné	50·—
120. Sledi, nasolení (slanečky) neb uzení	7·—
121. Ryby, zvlášť nejmenované, nasolené, uzené, sušené	30·—
122. Ryby, upravené (marinované nebo v oleji naložené atd.) v sudech	60·—
123. Kaviár a kaviárové náhražky	120·—
124. Kávové náhražky (také pražená čekanka)	45·—
125. Kakaové máslo	18·—
126. Kakaový prášek	200·—
127. Kakaová massa; čokoláda, čokoládové náhražky a výrobky	200·—
128. Konservy rybí, masové a ze zvířat skořepích (korýšů)	120·—

	Clo v korunách ze 100 kilogramů
129. Konservy ze zeleniny (kromě zeleniny sušené čís. 44 *a*)	120·—
130. Konservy ovocné, mošt do husta vyvařený, šťávy plodinné, ovocné a bobulové do husta vyvařené; tamarindy	120·—
131. Všecky věci ku požívání, v krabicích, láhvích a v podobných nádobách hermeticky uzavřené (kromě těch, které jsou pod číslem 114, 126 a 127 jmenovány)	120·—
132. Věci jedlé, zvlášť nejmenované	120·—
XV. Dříví, uhlí a rašelina.	
133. Dříví k palivu, také dřevový koráb (kůra), křoví, hatě (fašiny), vrbové proutí košařské, chrastí (klest), vyloužené třísло a třísłové hroudy	cla prosté
134. Dříví k stavění a na užitek:	
a) evropské, tvrdé nebo měkké, oblé, otesané, pilou řezané, ostrouhané, rozštípané, vyjmouc dyhy, dále neobdělané, také železniční prahy . .	cla prosté
b) mimoevropské oblé, nebo v hrubých špalcích sekyrou osekaných, také pilou řezané, ostrouhané, rozštípané, vyjmouc dyhy, dále neobdělané	cla prosté
135. Dřevěné uhlí, rašelina a rašelinové uhlí, lignit a kamenné uhlí, koks a všecka pevná paliva umělá z těchto hmot pořízená	cla prosté
XVI. Látky soustružnické a řezbářské.	
136. Třtina obecná (španělský rákos), surová, neštípaná (nedraná); dříky (pně) a třtiny vzácnější, surové	cla prosté
137. Ořechy kokosové a kokvillové a skořepiny z ořechů kokosových; ořechy arekové a kamenné	cla prosté
138. Rohy, rohové kružalky, konce rohů, paznehty, nohy, kopyta; kosti naštípané, narovnané nebo nařezané	cla prosté
139. Jantar (také massa jantarová); gagat; slonovina a jiné zuby zvířecí; želvovina; mořská pěna; perleť a jiné skořepiny lasturové	cla prosté
Látky pod čís. 138 a 139 jmenované, surové nebo pouze naštípané, narovnané nebo nařezané.	

	Clo v korunách ze 100 kilogramů
140. Kostice, surová; korále, surové (také vrtané, ale nečištěné nebo nebroušené,	cla prosté
141. Celluloid v deskách, prutech anebo trubkách, také leštěný a podkládaný, dále neobdělaný; umělé látky řezbářské a soustružnické zvlášť nejmenované, dále neobdělané	3·50
XVII. Minerály (nerosty).	
142. Kameny, hrubé nebo pouze zhruba okřesané nebo ne na více než na třech stranách pilou ořezané; desky nenaštípané a pilou nenařezané	cla prosté
143. Kyz železný (pyrit)	—·30
144. Rudy, zvlášť nejmenované, také upravené	cla prosté
145. Sádra:	
a) surová, také umletá	cla prosté
b) pálená	—·60
146. Bílá křída, těživec (baryt, síran barnatý, přirozený):	
a) surové	cla prosté
b) umleté, plavené	1·—
147. Smyrek:	
a) surový	cla prosté
b) v zrna rozdrobený, mletý, plavený	2·—
148. Barevné hlinky:	
a) surové	cla prosté
b) pálené, mleté, plavené, lisované	3·—
c) krášlené	12·—
149. Jiné zeminy a kameny, uměle obarvené	12·—
150. Zeminy a látky minerálné, zvlášť nejmenované, surové, pálené, mleté nebo plavené	cla prosté
všecky tyto věci, pokud nejsou v jiných třídách sazebních obsaženy.	

	Clo v korunách ze 100 kilogramů
XVIII. Látky lékařské a voňavkářské.	
151. Šťáva ze sladkého dřeva (lekořicová) do husta vyvařená v bednách anebo v hrubé kusy udobená	24·—
152. Ambra, šedá; bobrový stroj; pižmo (mošus); cibet; kantharidy (španělské mouchy); zrnka pižmová (abelmošová); kubeby; opium; muškátový balšám (muškátové máslo); voda ze střemchy bobkové	36·—
153. Kafr:	
a) surový	cla prosté
b) přečištěný (raffinovaný)	36·—
154. Voňavé vodičky (bez lihu), jako: vodička z květů pomorančových, vodička růžová, levandulová, fenyklová, vodička z máty peprné, vodička millefleurová a podobné vodičky:	
a) zhruba nejméně 10 *kg* ztíží	7·—
b) zhruba méně než 10 *kg* ztíží	15·—
155. Etherické oleje (silice):	
a) olej bobkový (vavřínový), rozmarýnový a jalovcový, potom lehký olej kafrový	24·—
b) zvlášť nejmenované	60·—
XIX. Barviva a třísla.	
156. Dříví barvířské:	
a) v hrubých kusech	cla prosté
b) na drobné kousky rozdělané (t. j. nařezané, umleté)	2·50
c) na drobné kousky rozdělané, kvašené	5·—
157. Dříví kvebrachové a jiné dříví koželužské:	
a) v hrubých kusech	1·—
b) na drobné kousky rozdělané (t. j. nařezané, umleté)	3·—
158. Kůra i koráb dubový a kůra i koráb od stromoví jehličnatého	—·60
159. Kůry jiné, potom kořeny, listy, květy, plody (na př. myrobalany), borky, duběnky (hálky dubové) a podobné věci, také nakrájené, umleté, nebo jinak na drobné kousky rozdělané, k barvení nebo k vydělávání kožší	cla prosté

	Clo v korunách ze 100 kilogramů
160. Katechu (hlinka japanská); kino; zrna alkermesová; lak-dye; orlean . . .	cla prosté
161. Extrakty z mořeny; garancina a garancinetta; lakmus; sepia surová, v měchýřku	3·50
162. Orseille, persio; indigo; červec nopálový (košenila); extrakt ze dřeva kaštanového; extrakt ze dřeva kvebrachového; extrakty z třísel zvlášť nejmenované	8·—
Poznámka. Indigo a červec nopálový (košenila), když se přivezou po moři	cla prosté
163. Extrakty z barviva, zvlášť nejmenované	8.—

XX. Gumy (klovatiny) a pryskyřice.

164. Dehet, kromě dehtu hnědouhelného a břidličného	—·50
165. Pryskyřice obyčejná; kalafuna; smůla zvlášť nejmenovaná	1·20
166. Smůla z kamenouhelného, hnědouhelného a břidličného dehtu, smůla petrolejová a stearinová	1·20
167. Smůla bednářská, pivovarská, kartáčnická a provaznická	2·50
168. Zemina asfaltová, kameny asfaltové, surové, také umleté	—·30
169. Asfaltový bitumen	5·—
170. Asfaltový tmel; asfaltový mastix; pryskyřičné cementy (dřevný cement) . .	7·—
171. Dlaždice a kostky z asfaltu	10·—
172. Ozokerit (kamenný [skalní] vosk), surový	cla prosté
173. Terpentýn, olej terpentýnový, olej smolný (pryskyřičný); surový olej jantarový, olej z jeleního rohu a olej kaučukový, potom oleje z kamenouhelného dehtu řady benzolové; ptačí lep	3·50
174. Pryskyřice kopálová, pryskyřice damarová, šelak, guma arabská, guma geddahská, guma senegalská, gumigutta, guma tragant; gumy, pryskyřice a klejopryskyřice (klejovaté pryskyřice); přirozené balšámy a šťávy z rostlin, zvlášť nejmenované	3·50
Poznámka. Věci pod čís. 174 jmenované, když se přivezou po moři	cla prosté

	Clo v korunách ze 100 kilogramů
XXI. Oleje minerálné, potom dehet hnědouhelný a břidličný.	
175. surové, kromě olejů, pod čís. 176 jmenovaných, anebo když nejsou bez předchozího, s destillací spojeného raffinování (čištění) ke svícení způsobilé	8·30 na čisto
Poznámka. Surový olej minerálný, který není bez předchozího raffinování (čištění) ke svícení způsobilý, jehož hustota při 12° R (15° C) tepla 830 stupňů přesahuje, na dovolovací list pod dohlídkou a s podmínkami, které nařízením stanoviti dlužno, ročně nanejvýš 200.000 *q*	1·62 na čisto
Tato nejvyšší váha roční rozdělí se tím způsobem, aby připadlo na království a země, na říšské radě zastoupené 10.000 *q*, na země pak koruny uherské 190.000 *q*.	
176. surové, bez předchozího, s destillací spojeného raffinování (čištění) ke svícení způsobilé	11·— na čisto
177. raffinované (přečištěné) nebo napolo raffinované, lehké, jejichž hustota 880 stupňů nebo méně činí	11·— na čisto
Poznámka. Při minerálných olejích obou čísel předcházejících dlužno vybrati kromě cla z každých 100 *kg* čisté váhy 13·— K dávky ze spotřeby. Dávku ze spotřeby (§ 2 zákona ze dne 26. května 1882, Z. Ř. č. 55) dlužno také příště vybírati z toho minerálného oleje, který se raffinováním (přečišťováním) v královstvích a zemích, na říšské radě zastoupených, kromě svobodného území terstského, dobude, a jehož hustota při 12° R (15° C) teploty 880 stupňů nepřesahuje.	
178. raffinované (přečištěné) nebo napolo raffinované, těžké, jejichž hustota 880 stupňů přesahuje, potom oleje k mazání, také s živočišnými nebo rostlinnými oleji nebo tuky smíšené	12·— na čisto
Poznámka. Těžké oleje, jejichž hustota přesahuje 880 stupňů (kromě hotových olejů k mazání) pro petrolejné raffinerie (továrny na olej k mazání), aby se z nich vyráběly oleje k mazání, na základě zvláštního povolení a pod dohlídkou	7·— na čisto
179. Zůstatky (zbytky) destillace nebo přečišťování minerálných olejů k tomu již nezpůsobilé, aby se jich jako olejů nebo tuků k mazání užívalo, kromě tuhých zůstatků	7·— na čisto

	Clo v korunách ze 100 kilogramů
XXII. Bavlna, příze a zboží z ní,	
také s jinými předivy rostlinnými smíšená, ale bez přimíšené vlny nebo přimíšeného hedvábí.	
180. Bavlna, surová, kartáčovaná, bílená, obarvená, umletá; odpadky	cla prosté
181. Bavlněná vata, vyjmouc tu, která jest k léčení; niti k čištění strojův atd. uchystané	12·—
182. Předpřízky, surové, bílené, obarvené, potištěné:	
a) jednoduché nebo dvojnásobné	12·—
b) troj- anebo vícenásobné	24·—
Bavlněná příze:	
183. jednoduchá, surová:	
a) až do čís. 12 po anglicku	14·—
b) přes čís. 12 až do čís. 29 po anglicku	19·—
c) přes čís. 29 až do čís. 50 po anglicku	33·—
d) přes čís. 50 až do čís. 70 po anglicku	38·—
e) přes čís. 70 po anglicku	43·—
184. dvojnásobná, surová:	
a) až do čís. 12 po anglicku	19·—
b) přes čís. 12 až do čís. 29 po anglicku	24·—
c) přes čís. 29 až do čís. 50 po anglicku	38·—
d) přes čís. 50 až do čís. 70 po anglicku	45·—
e) přes čís. 70 po anglicku	40·—
185. troj- anebo vícepramenná, jednou v nit usoukaná, surová:	
a) až do čís. 12 po anglicku	24·—
b) přes čís. 12 až do čís. 29 po anglicku	29·—
c) přes čís. 29 až do čís. 50 po anglicku	43·—
d) přes čís. 50 po anglicku	50·—
186. troj- anebo vícepramenná, opětovaně v nit usoukaná, surová:	
a) až do čís. 12 po anglicku	29·—
b) přes čís. 12 až do čís. 29 po anglicku	33·—
c) přes čís. 29 až do čís. 50 po anglicku	50·—
d) přes čís. 50 po anglicku	57·—

	Clo v korunách ze 100 kilogramů
187. Bavlněná příze, bílená, mercerovaná, obarvená (také potištěná) podrobena jest přirážce ke clu ze surové příze, o niž jde, a to:	
a) bílená	8·—
b) mercerovaná	9·—
c) obarvená (také potištěná)	14·—
d) bílená a mercerovaná	14·—
e) obarvená (také potištěná) a mercerovaná	16·—
188. Příze, pro drobný prodej upravená:	
a) jednoduchá nebo dvojnásobná; troj- anebo vícepramenná, jednou v nit usoukaná	83·—
b) troj- anebo vícepramenná, opětovaně v nit usoukaná	90·—
Bavlněné zboží:	
189. Obyčejné, t. j. tkaniny z příze čís. 50 a pod číslo toto níže, na 5 *mm* do čtverce 38 anebo méně nití počítajíc:	
a) hladké, také jednoduše vyrážené (képované):	
1. surové	80·—
2. bílené	110·—
3. obarvené	130·—
4. jednou až čtyřmi barvami potištěné, neb o dvou barvách pestře tkané	170·—
5. pěti nebo více barvami potištěné, neb o více než o dvou barvách pestře tkané	180·—
b) vzorkované:	
1. surové	110·—
2. bílené	130·—
3. obarvené	155·—
4. jednou až čtyřmi barvami potištěné, neb o dvou barvách pestře tkané	190·—
5. pěti nebo více barvami potištěné, neb o více než o dvou barvách pestře tkané	200·—
190. Obyčejné, husté, t. j. tkaniny z příze čís. 50 a pod číslo toto níže, na 5 *mm* do čtverce více než 38 nití počítajíc:	
a) hladké, také jednoduše vyrážené (képované):	
1. surové	131·—
2. bílené	155·—
3. obarvené	180·—
4. jednou až čtyřmi barvami potištěné, neb o dvou barvách pestře tkané	215·—
5. pěti nebo více barvami potištěné, neb o více než o dvou barvách pestře tkané	230·—

	Clo v korunách ze 100 kilogramů
b) vzorkované:	
1. surové	136·—
2. bílené	160·—
3. obarvené	185·—
4. jednou až čtyřmi barvami potištěné, neb o dvou barvách pestře tkané	220·—
5. pěti nebo více barvami potištěné, neb o více než o dvou barvách pestře tkané	235·—
191. Jemné, t. j. tkaniny z příze přes čís. 50 výše až do čís. 100, toto číslo v to pojímajíc:	
a) surové	195·—
b) bílené, obarvené, potištěné, pestře tkané	295·—
192. Nejjemnější, t. j. tkaniny z příze přes čís. 100 výše	385·—
193. Aksamity a zboží na způsob aksamitu tkané, také aksamitové stuhy	230·—
Poznámka. Sazbou pro aksamity dlužno také vyclívati rozřezané manšestry.	
194. Zboží tkaničkářské (kromě aksamitových stuh)	226·—
Poznámka. Tkaniny v kusu mercerované, nebo tkaniny, celé nebo částečně z mercerované příze, jakož i takovéto aksamity a zboží tkaničkářské, podrobeny jsou přirážce ke clu ze tkaniny, o niž jde, činící	18·—
195. Tyl a síťové látky na způsob tylu:	
a) hladké:	
1. surové	380·—
2. bílené, obarvené, potištěné, pestře tkané	400·—
Poznámka. Koré síti na způsob bobinetu	131·—
b) vzorkované, kromě těch, které mají na sobě kresbu (číny) na způsob krajek:	
1. surové	400·—
2. bílené, obarvené, potištěné, pestře tkané	440·—
Poznámka. Tyl a síťovité látky na způsob tylu, vzorkované, které mají na sobě kresbu (číny) na způsob krajek, jako krajky.	
196. Záclony (stores, vitrages a podobné věci) a síti na nábytek, na způsob bobinetu nebo krajek, dle své pravé míry tkané	440·—
197. Krajky, také vzdušné vyšívání (věci leptané)	750·—

	Clo v korunách ze 100 kilogramů
198. Vyšívání:	
a) pruhy na obsazenou *(bandes, entre-deux)*:	
1. na okraji toliko vyšívané	730·—
2. jiné (také po prostředku vyšívané)	800·—
b) tyl a krajky, vyšívané	750·—
c) zvlášť nejmenované	730·—
199. Zboží prymkářské a knoflikářské	226·—
200. Zboží stávkované a pletené:	
a) látky v celých kusech stávkované a pletené (zboží na metry):	
1. surové	220·—
2. bílené, obarvené, potištěné, pestře stávkované nebo pletené	240·—
b) punčochy a ponožky:	
1. na tucet párů přes 1 *kg* ztíží	220·—
2. na tucet párů až do 1 *kg*, tuto váhu v to pojímajíc, ztíží	285·—
c) rukavice:	
1. na tucet párů přes 300 *g* ztíží	300·—
2. na tucet párů až do 300 *g*, tuto váhu v to pojímajíc, ztíží	400·—
d) zvlášť nejmenované	300·—
201. Věci technické:	
a) žárové punčošky, nevypálené	215·—
b) vysušovací plst, tkaná, také zdraštěná	155·—
c) hnací řemeny	85·—
d) popruhy a knoty	75·—
e) hadice, tkané nebo pletené; motouz o průměru 1 *mm* nebo více; síti hrubé, provazy a podobné věci technické	70·—
Poznámka. Motouzy o průměru pod 1 *mm* níže vyclívají se jako příze.	
f) tkalcovské nitěnice:	
1. z příze, v nit usoukané	85·—
2. jiné	220·—

	Clo v korunách ze 100 kilogramů
XXIII. Len, konopí, juta a jiná předíva rostlinná, zvlášť nejmenovaná, příze a zboží z nich,	
bez přimíšené bavlny, vlny, nebo bez přimíšeného hedbáví.	
202. Len, konopí, juta a jiná předíva rostlinná, zvlášť nejmenovaná, vše surové, močené (rosené), mědlené, vochlované, bílené, obarvené a v odpadcích . .	cla prosté
203. Vata z předíva tohoto, vyjmouc tu, která jest k léčebným účelům; niti k čištění strojův atd. uchystané	12·—
Příze:	
204. Příze lněná (ze lněného vlákna nebo ze lněné koudele); příze z čínské kopřivy:	
a) jednoduchá, surová	3·60
b) jednoduchá, bílená, v louhu močená (s popelem vyvařená) neb obarvená	12·—
c) v nit usoukaná	43·—
d) pro drobný prodej upravená:	
1. jednoduchá	43·—
2. v nit usoukaná	83·—
205. Příze konopná (z konopného vlákna a z konopné koudele, také s jinými předívy, do třídy této náležitými, smíšená); příze zvlášť nejmenovaná:	
a) jednoduchá, surová	3·60
b) jednoduchá, bílená, v louhu močená (s popelem vyvařená) neb obarvená	12·—
c) v nit usoukaná	43·—
d) pro drobný prodej upravená:	
1. jednoduchá	43·—
2. v nit usoukaná	83·—
206. Příze jutová (z juty, také se lnem smíšené):	
a) jednoduchá surová	3·60
b) jednoduchá, bílená, v louhu močená (s popelem vyvařená) neb obarvená; jutová příze v nit usoukaná	12·—
c) pro drobný prodej upravená:	
1. jednoduchá	43·—
2. v nit usoukaná	83·—
Poznámka k čís. 204, 205 a 206. Příze na vázání snopů na klubku nebo na motáku	12·—

	Clo v korunách ze 100 kilogramů
Zboží lněné, konopné, jutové atd.:	
207. Tkaniny z příze lněné nebo z příze z čínské kopřivy, nevzorkované (o jedné toliko vazbě základní):	
a) surové:	
1. až o 40 nitích v osnově a v útku na 2 *cm* do čtverce	15·—
2. o 41 až o 160 nitích v osnově a v útku na 2 *cm* do čtverce . . .	29·—
3. přes 160 nití výše v osnově a v útku na 2 *cm* do čtverce . . .	190·—
b) bílené, v louhu močené (s popelem vyvařené), obarvené, potištěné, pestře tkané:	
1. až o 80 nitích v osnově a v útku na 2 *cm* do čtverce	48·—
2. o 81 až o 160 nitích v osnově a v útku na 2 *cm* do čtverce . .	95·—
3. přes 160 nití výše v osnově a v útku na 2 *cm* do čtverce . . .	190·—
208. Tkaniny z příze lněné nebo z příze z čínské kopřivy, vzorkované (o střídavých vazbách základních anebo jinak vzorkované kromě damašků):	
a) surové:	
1. až o 160 nitích v osnově a v útku na 2 *cm* do čtverce	95·—
2. přes 160 nití výše v osnově a v útku na 2 *cm* do čtverce . . .	190·—
b) bílené, v louhu močené (s popelem vyvařené), obarvené, potištěné, pestře tkané	190·—
209. Damašky všeho druhu, také surové	190·—
210. Batisty (kmenty); gázy, linony a jiné řídké tkaniny	330·—
211. Krajky, kraje, tyl a síťovité látky na způsob tylu	715·—
212. Vyšívání:	
a) pruhy na obsazenou *(bandes entre-deux)*:	
1. na okraji toliko vyšívané	730·—
2. jiné (také po prostředku vyšívané)	800·—
b) krajky a tyly, vyšívané	750·—
c) zvlášť nejmenované	730·—
213. Aksamity a zboží na způsob aksamitu tkané (s rozřezaným anebo nerozřezaným florem)	190·—
214. Zboží tkaničkářské	200·—
215. Zboží prymkářské a knoflikářské	200·—

	Clo v korunách ze 100 kilogramů
216. Tkaniny z příze konopné a z jiné příze k čís. 205 náležité, také s jinou přízí k této třídě náležitou smíšené, nevzorkované (o jedné toliko vazbě základní):	
a) surové:	
1. až o 40 nitích v osnově a v útku na 2 *cm* do čtverce	15·—
2. o 41 až o 160 nitích v osnově a v útku na 2 *cm* do čtverce . .	29·—
b) bílené, v louhu močené (s popelem vyvařené), obarvené, potištěné, pestře tkané:	
1. až o 80 nitích v osnově a v útku na 2 *cm* do čtverce	48·—
2. o 81 až o 160 nitích v osnově a v útku na 2 *cm* do čtverce . .	95·—
Poznámka. Všecky jiné tkaniny z příze konopné atd. dlužno vyclívati jako tkaniny z příze lněné.	
217. Jutové tkaniny:	
a) surové, nevzorkované (o jedné toliko vazbě základní), ne více než o 40 nitích v osnově a v útku na 2 *cm* do čtverce	15·—
b) látky na nábytek a na odívání, čalouny, jakož i všecky tkaniny z juty, s jinými předivy rostlinnými, bavlnu v to pojímajíc, spojené, jestliže juta co do počtu nití převládá	100·—
Poznámka. Tkaniny jutové, při nichž bavlna, vztažmo len, čínská kopřiva, konopí nebo rostlinná předíva zvlášť nejmenovaná co do počtu nití převládají, dlužno vyclívati jako tkaniny bavlněné, vztažmo jako lněné nebo konopné.	
c) zvlášť nejmenované	30·—
Poznámka. Jutové tkaniny vyšívané, krajky, tyl, aksamity a zboží, na způsob aksamitu tkané, zboží tkaničkářské, prymkářské a knoflikářské z juty dlužno vyclívati jako takovéto věci ze lnu.	
218. Koberce na podlahu ze lnu, z konopí, juty a z předív rostlinných, zvlášť nejmenovaných, také bílené, obarvené, potištěné, vzorkované:	
a) ne na způsob floru tkané	30·—
b) na způsob floru tkané	100·—
219. Zboží provaznické a věci technické:	
a) provazy tlusté, lana, provazy tenké (opratky) o průměru 5 *mm* nebo více, také bílené, dehtěné	18·—
Poznámka. Kokosová a podobná vlákna v provazy stočená (kokosová příze atd.) k výrobě pokrývek a podobných věcí na dovolovací list pod dohlídkou a s výminkami, které skrze nařízení předepsati dlužno	cla prosté

	Clo v korunách ze 100 kilogramů
b) provazy tenké (oprátky) o průměru pod 5 *mm* níže a motouzy:	
1. pro drobný prodej neupravené	43·—
2. pro drobný prodej upravené (na klubku navinuté atd.) o průměru delším než 1 *mm*	48·—
3. pro drobný prodej upravené o průměru 1 *mm* a pod to níže	83·—
c) hadice, tkané nebo pletené	50·—
d) hnací řemeny	85·—
e) zboží provaznické a věci technické, zvlášť nejmenované	43·—
Poznámka. Zboží stávkované a pletené z přediv třídy XXIII dlužno vyclívati dle čís. 200.	
XXIV. Vlna, vlněná příze a vlněné zboží,	
také s jinými předivy, kromě hedvábí, smíšená.	
220. Vlna, surová, vypraná, česaná, obarvená, bílená, umletá a v odpadcích	cla prosté
221. Vata z vlny a z chlupů (srsti); klobouková vata a klobouková návěj (obojí jenom pospištěné ale nevalchované)	22·—
Příze:	
222. Příze z hrubé srsti (chlupů) zvířecí (ze srsti dobytka hovězího a ze srsti podobné) až do čís. 5 po metricku, toto číslo v to pojímajíc, surová:	
a) jednoduchá nebo dvojnásobná	19·—
b) vícepramenná	29·—
Poznámka. Příze z hrubé srsti zvířecí přes čís. 5 po metricku, jakož i příze bílenou, obarvenou, potištěnou dlužno vyclívati dle čís. 226 jako přízi krátkovlasou.	
223. Příze mohérová, alpaková (také mottled-alpaková), ispahánská; všecka tato příze jednoduchá nebo dvojnásobná, surová, když se přiváží z cizozemska skrze celnice, zvlášť k tomu zmocněné	cla prosté
224. Příze česaná z chlupů velbloudích, jednoduchá nebo dvojnásobná, surová, když se přiváží z cizozemska skrze celnice, zvlášť k tomu zmocněné	5·—
225. Příze česaná, zvlášť nejmenovaná:	
a) surová, jednoduchá:	
1. až do čís. 45 po metricku	12·—
2. přes čís. 45 po metricku	21·—

	Clo v korunách ze 100 kilogramů
b) surová, dvojnásobná nebo vícepramenná:	
1. až do čís. 45 po metricku	17·—
2. přes čís. 45 po metricku	29·—
Poznámka. Příze česaná, zvlášť nejmenovaná, surová, jednoduchá nebo dvojnásobná, přes čís. 30 až do čís. 45 po metricku, toto číslo v to pojímajíc, k výrobě prýmků na dovolovací list pod dohlídkou a s podmínkami, které nařízením předepsati dlužno	cla prosté
c) bílená, obarvená, potištěná, jednoduchá:	
1. až do čís. 45 po metricku	29·—
2. přes čís. 45 po metricku	38·—
d) bílená, obarvená, potištěná, dvojnásobná nebo vícepramenná:	
1. až do čís. 45 po metricku	38·—
2. přes čís. 45 po metricku	48·—
e) příze česaná, vlnou barvená nebo potištěná barev promíšených, jakož i vlnou nebarvenou (ze surova bílou) promíšeně zbarvená:	
1. jednoduchá	33·—
2. dvoj- anebo vícepramenná, též takováto příze z praménků různé barvy	38·—
Poznámka. Potištěná příze na osnovy ke kobercům na dovolovací list pod dohlídkou a s podmínkami, které nařízením předepsati dlužno	29·—
226. Příze krátkovlasá a příze zvlášť nejmenovaná, na způsob krátkovlasé předená:	
a) surová, jednoduchá	19·—
b) surová, dvojnásobná nebo vícepramenná	29·—
c) bílená, obarvená, potištěná:	
1. jednoduchá	29·—
2. dvojnásobná nebo vícepramenná	38·—
227. Příze pro drobný prodej upravená	52·—
Vlněné zboží:	
228. Houně; sukno na haleny (haliny); krajiny sukna	29·—
229. Vlněné zboží tkané, zvlášť nejmenované, také potištěné:	
a) na čtvereční metr více než 700 *g* ztíží	120·—
b) na čtvereční metr více než 200 až do 700 *g* ztíží	200·—
c) na čtvereční metr 200 *g* a méně ztíží	262·—
230. Aksamity a tkaniny na způsob aksamitu (s rozřezaným anebo s nerozřezaným florem), také potištěné	240·—

	Clo v korunách ze 100 kilogramů
231. Zboží tkaničkářské	240·—
232. Zboží prymkářské a knoflikářské	240·—
233. Zboží stávkované a pletené:	
a) látky v celých kusech stávkované a pletené (zboží na metry)	240·—
b) punčochy a ponožky:	
1. na tucet párů přes 1 *kg* ztíží	250·—
2. na tucet párův až 1 *kg*, tuto váhu v to pojímajíc, ztíží	320·—
c) rukavice	330·—
d) zvlášť nejmenované	250·—
234. Šály a tkaniny na způsob šálů; krajky a krajkové šátky; tyl a síťovité látky na způsob tylu	476·—
235. Vyšívání, hedvábím vyšité	600·—
236. Vyšívání, jinými věcmi vyšité	500·—
237. Koberce na podlahu:	
a) ze psí, telecí nebo hovězí srsti, také s vlnou málo přimíšenou	30·—
b) koberce vázané	180·—
c) jiné a koberce z plsti, také potištěné	120·—
238. Plsť a plstěné zboží (kromě takovýchto koberců na podlahu):	
a) hrubá plsť ze zvířecí srsti (také přikrojená, dehtěná nebo lakovaná)	32·—
b) jiná plsť a plstěné zboží (oboji):	
1. nepotištěné	120·—
2. potištěné	190·—
239. Věci technické:	
a) síťová dna, provazy a lana ze žíní; hrubé mřížky, drhané síti a podobné věci technické zvlášť nejmenované	35·—
b) plachetky na lisování a cezení na čtvereční metr více než 500 *g* ztíží	95·—
Poznámka. Plachetky na lisování a cezení 500 *g* nebo méně ztíží vyclívají se jako vlněné zboží tkané, zvlášť nejmenované.	
c) hadice tkané nebo pletené; popruhy	95·—
d) hnací řemeny	100·—

	Clo v korunách ze 100 kilogramů
XXV. Hedvábí a hedvábné zboží, také s jinými předivy smíšené.	
240. Hedvábné galletty (kokony [zámotky, závitky]); odpadky hedvábí, nezpředené	cla prosté
241. Hedvábná vata, kromě té, která jest k léčebným účelům	30·—
242. Hedvábí (smotané nebo kroucené), také v nit usoukané:	
a) surové	cla prosté
b) bělené (gumy zbavené)	120·—
c) obarvené:	
1. na černo	95·—
2. jinými barvami	120·—
243. Boura (odpadky hedvábí, předené), také v nit usoukaná:	
a) surová nebo bělená	cla prosté
b) obarvená:	
1. na černo	95·—
2. jinými barvami	120.—
244. Hedvábí umělé, také v nit usoukané:	
a) ze surova bílé, nebarvené	cla prosté
b) obarvené:	
1. na černo	95·—
2. jinými barvami	120·—
245. Příze z hedvábí, boury nebo z hedvábí umělého, když jsou s jinými předivy spojeny, také v nit usoukaná:	
a) příze s chuchlíky z odpadků hedvábí	48·—
b) jiná	70·—
Poznámka. Surovou přízi česanou, vláknem nekrouceného hedvábí prostoupenou, dlužno vyclívati jako přízi česanou čís. 225.	
246. Niti z hedvábí, boury nebo z hedvábí umělého, také když jsou s jinými předivy spojeny, bělené neb obarvené, pro drobný prodej upravené	160·—
Zboží celohedvábné (z hedvábí boury nebo z hedvábí umělého):	
247. Celohedvábné zboží, vyšívané	1400·—
248. Tyl a síťovité látky na způsob tylu; gázy (též tkané krepy a flory); krajky a šátky krajkové	1350·—
249. Hedvábná pytlina	900·—

	Clo v korunách ze 100 kilogramů
250. Celohedvábné tkaniny, zvlášť nejmenované:	
a) hladké (netažené [nefasonované]):	
1. nebarvené neb obarvené na černo	1200·—
2. jinak zbarvené, potištěné, pestře tkané	1300·—
b) tažené (fasonované):	
1. nebarvené neb obarvené na černo	1250·—
2. jinak zbarvené, potištěné, pestře tkané	1350·—
251. Aksamity a tkaniny na způsob aksamitu (s rozřezaným anebo nerozřezaným florem)	1300·—
252. Zboží stávkované a pletené:	
a) látky v celých kusech stávkované nebo pletené (zboží na metry)	1300·—
b) punčochy a ponožky	1400·—
c) rukavice	1400·—
d) zvlášť nejmenované	1400·—
253. Stuhy:	
a) vyšívané nebo z tylu, gazu nebo z jiných tkanin čís. 248	1400·—
b) stuhy aksamitové a stuhy s činami (kresbami) na způsob aksamitu	1300·—
c) jiné:	
1. netažené (nefasonované)	1300·—
2. tažené (fasonované)	1400·—
254. Zboží prymkářské a knoflikářské	1000·—
Zboží polohedvábné (z hedvábí, boury nebo z hedvábí umělého, když jsou s jinými předivy spojeny):	
255. Polohedvábné zboží, vyšívané; tyl a síťovité látky na způsob tylu, gázy (též tkané krepy a flory); krajky a krajkové šátky	1200·—
256. Polohedvábné tkaniny, zvlášť nejmenované:	
a) hladké (netažené [nefasonované])	600·—
b) tažené (fasonované)	650·—
Poznámka. Polohedvábné tkaniny na čtvereční metr přes 200 *g* ztíží, také tažené (fasonované) dlužno vyclívati dle písmena *a*.	
257. Aksamity a tkaniny na způsob aksamitu (s rozřezaným anebo nerozřezaným florem)	960·—
258. Zboží stávkované a pletené:	
a) látky v celých kusech stávkované a pletené (zboží na metry)	600·—
b) punčochy a ponožky	650·—

	Clo v korunách ze 100 kilogramů
c) rukavice	650·—
d) zvlášť nejmenované	650·—
259. Stuhy:	
a) vyšívané nebo z tylu, gázu nebo z jiných tkanin čís. 255	1200·—
b) stuhy aksamitové a stuhy s čínami (kresbami) na způsob aksamitu	960·—
c) jiné:	
1. polohedvábné stuhy, na způsob ripsu tkané, 6 *cm* nebo pod to níže zšíří, na černo, šedo nebo na hnědo obarvené (stuhy na klobouky)	450·—
2. netažené (nefasonované) jiné	600·—
3. tažené (fasonované)	650·—
260. Zboží prymkářské a knoflikářské	600·—
Poznámky ke třídě XXV.	
1. Hrubé zcela tkaniny ze surového přádla z odpadků hedvábí, které vyhlížejí jako režné plátno na balení, a jichž se k lisovacím plachetkám, k hadrům na cídění atd. užívá, také s jednotlivými nitkami obarvenými	57·—
2. Hedvábí, které jest v přízi z jiného přediva zpředeno, avšak předivo toto nezakrývá, nebo se v nitích po celé délce tkaniny souvisle netáhne, zůstane při tkaninách z takovéto příze za nepovšimnuté.	
XXVI. Zboží konfekční.	
261. Umělé květiny, hotové, zcela nebo částečně z látek textilních	1100·—
262. Součástky umělých květin, zcela nebo částečně z látek textilních	480·—
Poznámka. Kaučukové stonky k výrobě umělých květin, i když s látkami textilními spojeny jsou	48·—
263. Pera ozdobná, upravená, a díla z per těchto	1100·—
264. Umělá kožišina z peří:	
a) ze pštrosího a z podobného jemného peří	1100·—
b) z jiného peří:	
1. konfekciovaná, také pruhy na obsazenou	620·—
2. zvlášť nejmenovaná	480·—
265. Díla vlásenkářská a jiná díla z lidských vlasů	240·—
	z kusu
266. Kloboukové šišáky z plsti	—·40

	Clo v korunách
	z kusu
267. Klobouky mužské a chlapecké:	
a) z hedvábí a z látek všeho druhu, gibusy; také garnirované	1·50
b) z plsti:	
1. negarnirované	—·70
2. garnirované	1·—
c) ze slámy, z lýka, dřevěných loubků nebo z jiných věcí:	
1. negarnirované	—·50
2. garnirované	1·—
268. Klobouky ženské a dívčí všeho druhu:	
a) negarnirované	—·70
b) garnirované	1·20
269. Klobouky všeho druhu, ozdobené	1·80
Poznámky.	
1. Klobouky ženské a dívčí, na způsob klobouků mužských a chlapeckých udobené a vystrojené, dlužno vyclívati jako klobouky tyto.	
2. Čepice, čapky a podobné na hlavu pokrývky, kromě fesů, dlužno vyclívati jako klobouky.	
3. Garniturou vyrozumívá se, když jest pokrývka na hlavu podšívkou, lemovkou, kožíškem, kožíškovou kůží do klobouků a stuhou jednoduše danou, látkou, šňůrou a podobnými věcmi nebo také jednotlivými toliko součástkami těmito vystrojena.	
270. Fesy (turecké čepice) se střapcem anebo bez něho	—·10
271. Vějíře všeho druhu:	ze 100 kilogramů
a) z obyčejných hmot	120·—
b) z jemných hmot anebo s nimi	200·—
c) z nejjemnějších hmot anebo s nimi	420·—
d) drahými kovy vystrojené:	
1. zlatem	850·—
2. stříbrem	600·—
272. Deštníky a slunečníky, látkami potažené:	
a) drahými kovy nevystrojené:	z kusu
1. ozdobené nebo z krajek, z vyšívání	2·75
2. z celohedvábí	2·20
3. z polohedvábí	1·70
4. z jiných látek	—·70
b) drahými kovy vystrojené:	
1. zlatem	5·—
2. stříbrem	3·—
273. Věci na obsazenou ze šňůr, bíz, ženilek a z podobných prýmků pořízené, také dále konfekciované (ale ne krajkami nebo vyšíváním):	ze 100 kilogramů
a) cele nebo částečně z hedvábí, boury nebo z hedvábí umělého . . .	1300·—
a) z jiného předíva	350·—
Poznámka. Takovéto věci na obsazenou, krajkami nebo vyšíváním konfekciované, vyclívají se jako zboží na vystrojenou čís. 274.	

	Clo v korunách ze 100 kilogramů
274. Šatstvo, prádlo, zboží na vystrojenou a jiné věci z látek šité, zvlášť nejmenované buďtež vyclívány dle své hlavní součástky, za kterouž se při dámské konfekci a při zboží na vystrojenou pokládá součástka, nejvyšším clem stížená, s přirážkou 40 procent.	

Všeobecné poznámky k sazebním třídám XXII až XXVI.

1. Příze v osnovy, šlichtou nebo klihem namazané, usnovaná podrobena jest 5procentové přirážce k celní sazbě na přízi, které se k tomu bylo užilo.

2. Skleněné, porculánové nebo kovové perly, skleněný šmelc, cetky, skleněné přádlo, vlákna z kostice atd., když jsou do látky vetkány, zastávkovány nebo vpleteny atd., zůstanou při vyclívání zboží textilního nepovšimnuty.

3. Zboží textilní všeho druhu, s kovovými vlákny (drátem oblým anebo plochým) spojené, podrobeno jest 30procentové přirážce ke clu ze zboží textilního, o které činiti jest.

4. Když se vyclívá vyšívání, rozhoduje látka základní, a vlákna, kterými se vyšívalo, zůstanou nepovšimnuta, pokud sazba v sobě neobsahuje zvláštních o tom ustanovení. Vyšívané aksamity a tkaniny na způsob aksamitu, jakož i vyšívané tkanice a stuhy, nejsou-li ty i ony v sazbě zvlášť jmenovány, dlužno vyclívati jako vyšívání.

Vyšívané zboží stávkované a pletené a vyšívané zboží prymkářské a knoflikářské — kromě toho, které přináleží k čís. 247 (vyšívané zboží celohedvábné) a 255 (vyšívané zboží polohedvábné) — nevyclívá se jako vyšívání, nýbrž dle ostatní své povahy. Bavlněné, lněné a vlněné zboží stávkované a pletené, které jest hedvábím vyšíváno, nebo hedvábím tím, že bylo jím šito, okrášleno, dlužno vyclívati jako polohedvábné zboží stávkované a pletené čís. 258; tolikéž dlužno vyclívati bavlněné, lněné a vlněné zboží prymkářské a knoflikářské, které jest hedvábím vyšíváno, nebo hedvábím tím, že bylo jím šito, okrášleno, jako polohedvábné zboží prymkářské a knoflikářské čís. 260.

5. U punčoch, ponožek, rukavic a u stávkovaného a pleteného zboží zvlášť nejmenovaného zůstane konfekce nepovšimnuta, nejde-li o stávkované nebo pletené zboží na vystrojenou (vystrojené věci smyšlené), které jakožto zboží na vystrojenou podle okrasy, vyšším clem stížené, vyclívati dlužno.

Tkaniny, které jsou toliko jednoduše obroubeny nebo po jednotlivých místech šity, nevyclívají se, když to nejsou věci obchodu se zbožím na vystrojenou, dle celních sazeb pro věci šité předepsaných, nýbrž uvaluje se na ně 10procentová přirážka ke clu ze tkanin, o které jde.

6. Pytle z hrubých látek dlužno vyclívati jako tkaniny, o které jde.

7. Potřebované pytle znamenané z hrubých látek, když se přivezou z cizozemska, aby se naplnily obilím, a do 2 měsíců se zase vyvezou, pod dozorem a s podmínkami, které nařízením budou předepsány . . . . . cla prosté

8. Potřebované pytle znamenané z hrubých látek, které, naplněny jsouce obilím všeho druhu, sladem, sladovým květem, olejnými a jinými semeny, kaolinem, uhlím, paprovinou, byly z volného obchodu celního území vyvezeny a které se prázdné zase vracejí, na certifikát, pod dozorem a s podmínkami, které nařízením budou stanoveny . . . . . cla prosté

	Clo v korunách ze 100 kilogramů
XXVII. Zboží kartáčnické a řešetářské.	
275. Kartáčnické zboží, obyčejné, t. j. ze štětin dále neupravených (také z náhražek štětin), ze slámy, piassavy a z jiných látek rostlinných, také dřevem anebo železem vystrojené, nebarvené, neleštěné a nelakované:	
a) košťata ze slámy, piassavy nebo z jiných látek rostlinných	12·—
b) štětce, hrubé	43·—
c) jiné obyčejné zboží kartáčnické	36·—
276. Kartáčnické zboží, zvlášť nejmenované (kromě drátěných kartáčů k technickým účelům), vystrojené:	
a) obyčejnými hmotami	72·—
b) jemnými hmotami	120·—
c) nejjemnějšími hmotami	240·—
d) drahými kovy:	
1. zlatem	850·—
2. stříbrem	600·—
Poznámky.	
1. Při kartáčích třecích a kartáčích na koně textilního zboží, s nimi spojeného, jest si nevšímati.	
2. Jemné štětce, nespadají-li do písmena *c* a *d*, dlužno vyclívati dle písmena *b*.	
277. Dřevěná síta, hotová, o dnech ze dřeva nebo ze železného drátu upletených; síťová dna dřevěná	40·—
278. Řešetářské zboží, zvlášť nejmenované, o dnech:	
a) ze žíní nebo z drátu	72·—
b) z jiného přediva (kromě žíní a hedvábí)	120·—
c) o dnech z hedvábí	240·—
XXVIII. Zboží ze slámy, třtiny (rákosu), lýka, loubků (štěpek) a z podobných věcí, v jiných třídách sazebních nejmenované.	
279. Třtina obecná (španělský rákos):	
a) rozštípaná (draná), také oloupaná (peddig [lupenec]), surová	1·20
b) mořená, barvená, lakovaná, bronzovaná nebo přířiznutá	12·—
280. Hrubé pokrývky na podlahu a rohože (plachty na vůz a podobné věci), nebarvené nebo barvené	12·—
Poznámka. Kokosníky, v jednom kuse jdoucí (na způsob koberců v jednom kuse jdoucích udělané)	20·—

	Clo v korunách ze 100 kilogramů
281. Pletené zboží, zvlášť nejmenované;	
a) obyčejné, t. j. hrubé zboží k domácí nebo k živnostenské potřebě, také se dřevem spojené	12·—
b) jemné, pokud nepřináleží k písmenu *c*, také s obyčejnými hmotami spojené	36·—
c) nejjemnější, t. j. pletené zboží, skrze něž jsou hedvábné nebo jiné přádlo, žíně nebo kovová vlákna protažena nebo propletena, také s obyčejnými nebo s jemnými hmotami spojené	120·—
d) s jinými nejjemnějšími hmotami spojené	240·—
282. Zboží košařské (také z vrbového proutí upletené):	
a) obyčejné (hrubé koše k balení, nůše, vozové košiny, koše na prádlo, vrše a podobné věci) z neoloupaných aneb oloupaných prutů atd., nemořené, nebarvené, nepokostované, aniž lakované, také se dřevem, železem anebo nedrahými kovy spojené	12·—
b) jemné, t. j. všecko ostatní zboží, pokud nespadá do písmena *c*, také s obyčejnými nebo jemnými hmotami spojené	120·—
c) nejjemnější, t. j. takové zboží, které jest s nejjemnějšími hmotami spojeno	240·—
Poznámka. Košařský nábytek dlužno vyclívati jako zboží dřevěné třídy XXXIV.	
283. Zboží této třídy drahými kovy vystrojené:	
a) zlatem	850·—
b) stříbrem	600·—
XXIX. Papír a papírové zboží.	
284. Papírovina, bílená nebo nebílená:	
a) z hadrů (polomletá drť papírová)	cla prosté
b) ze dříví, ze slámy, z kavilu a z podobných vláken:	
1. mechanicky rozemletá	1·50
2. způsobem chemickým vyrobená	1·50
Poznámka. Papírovina, která se přiváží ve způsobě archů, závitků, nebo ve způsobě lepenky, vyclívá se jenom tenkráte podle čísla tohoto, když jest dirkována, nebo když se do ní na žádost strany za úředního dozoru dírky nadělají.	
285. Lepenka:	
a) obyčejná, na čtvereční metr 300 *g* a více ztíží	7·20
b) lepenka na lisování, lepenka břidličná, lepenka lesklá	7·20
c) jemné kartony, potom všecky kartony, barvami potažené nebo vzorkované, také vzorkovaně lisované	15·—

	Clo v korunách ze 100 kilogramů
286. Lepenka dehtěná a kamenná	7·20
Papír:	
287. Papír obalovací na čtvereční metr 30 *g* a více ztíží:	
a) nebarvený	7·20
b) papírovinou barvený nebo dehtěný	10·—
288. Papír pijavý:	
a) sprostý, nebarvený	7·20
b) jemný, také pijavé kartony	14·—
c) vzorkovaně lisovaný (pijavý damašek)	36·—
289. Papír kreslicí, lepenka malířská, papír měditiskařský	20·—
290. Papír pestrý, také lakovaný a papír bíle natřený:	
a) hladký	27·—
b) vzorkovaně lisovaný, zbádkaný (krabatý) nebo gouffrovaný (rýhovaný)	40·—
291. Papír pergamenový	20·—
292. Papír, pro účely fotografické přistrojený:	
a) necitlivý (papír albuminový, želatýnový, barvivový atd.)	30·—
b) citlivý	50·—
293. Jiné papíry chemické	30·—
294. Papír zlatý a stříbrný a papír se zlatými a stříbrnými vzorky (pravý nebo nepravý, také bronzovaný), papír krajkovitý a podobný papír prorážený	40·—
295. Čalouny	60·—
296. Papír zvlášť nejmenovaný:	
a) hladký	12·—
b) čárkovaný	20·—
c) vzorkovaně lisovaný, na způsob krepu přistrojený, gouffrovaný (rýhovaný) nebo zbádkaný (krabatý)	36·—
297. Papíry a lepenky plátnem (také plátnem bavlněným) podložené, nebo do nichž plátno (také plátno bavlněné) jest vloženo; podšívka do klobouků z papíru, také tkaninami potažená	36·—
Papírové zboží:	
298. Tiskopisy, návěští a plakáty:	
a) dvoj- anebo vícebarevné anebo zlatem nebo stříbrem potištěné nebo způsobem fotomechanickým pořízené	72·—
b) jiné	24·—

	Clo v korunách ze 100 kilogramů
299. Přepychové zboží papírové, hromadné výrobky zvlášť nejmenované tiskařského průmyslu obraznického, hračky, všecky tyto věci také s obyčejnými nebo jemnými hmotami spojené; papírové prádlo; květiny a součástky květin z papíru	100·—
Poznámka. Zboží čísla tohoto, se hmotami nejjemnějšími spojené, dlužno vyclívati dle čís. 300 *d*.	
300. Zboží z papíru, lepenky nebo z papíroviny, zvlášť nejmenované:	
a) z papíroviny, lepenky, papíru, vyjmouc papír čís. 290 *b*, 294 a 296 *c* .	36·—
b) z papíru nebo s papírem čís. 290 *b*, 294 a 296 *c*, potom všecko zboží s obrázky nebo s malováním	72·—
Poznámka. Zboží, které spadá do písmena *a* a *b*, také když jest s obyčejnými hmotami spojeno.	
c) s jemnými hmotami nebo s knihařským plátnem spojené	120·—
d) s nejjemnějšími hmotami spojené	240·—
Poznámka. Sem přináležejí díla lepenkářská a knihařská (škatule, pouzdra, mapy [pouzdra na spisy], desky na knihy a na alba, součástky alb, hotová alba, konfekciované nebo přepychové kalendáře, zápisníky, knížky záznamné, psací sešity atd.) kromě vázaných knih, které přináležejí k čís. 647, map (zeměpisných), časopisův a hudebnin.	
301. Věci díla vzorkářského z kamenné lepenky, asfaltu a z podobných látek:	
a) nenatřené, aniž lakované, také se dřevem anebo železem spojené . .	20·—
b) jiné, také s obyčejnými hmotami spojené	40·—
Poznámka. Věci díla vzorkářského s jemnými nebo nejjemnějšími hmotami spojené, dlužno vyclívati dle čís. 300 *c* a *d*, hračky a podobné věci z kamenné lepenky atd. dle čís. 299.	
302. Hrací karty	145·—
Poznámka. Hrací karty podrobeny jsou též kolku ze spotřeby dle platných v příčině té předpisův, a dlužno je podle počtu a povahy her a podle počtu listů každé hry prohlašovati.	
303. Zboží této třídy, drahými kovy vystrojené:	
a) zlatem	850·—
b) stříbrem	600·—
XXX. Kaučuk a perčovina a zboží z nich.	
304. Kaučuk, perčovina (také balata), surové nebo čištěné; odpadky z nich, staré opotřebované kusy zboží z nich přistrojeného; kaučuk, z odpadků kaučukových obnovený (guma Mitchelova)	cla prosté
305. Kaučuk rozpuštěný	6·—
306. Kaučukové těsto	10·—
307. Kaučuková vlákna neopředená (také plochá, ne přes 3 *mm* zšíří)	3·60

	Clo v korunách ze 100 kilogramů
308. Desky, nevulkanisované, nakrájené, rozestřené, rozválené (desky patentní) . .	40·—
309. Zboží z desk patentních zvlášť nejmenované, vulkanisované nebo nevulkanisované, také s obyčejnými nebo jemnými hmotami spojené	130·—
310. Dětské hračky z měkkého kaučuku, také s obyčejnými nebo jemnými hmotami spojené	100·—
311. Obuv, také se zbožím textilním všeho druhu nebo s jinými hmotami spojená	120·—
312. Zboží z měkkého kaučuku, zvlášť nejmenované, také s obyčejnými nebo jemnými hmotami spojené	100·—
313. Guma tvrdá (jako roh nebo jako kůže) v deskách, prutech a trubkách také leštěná, ale dále neobdělaná	30·—
314. Zboží z gumy tvrdé, zvlášť nejmenované:	
a) zhruba lisované, s patrnými švy lisem způsobenými	84·—
b) jiné, také s obyčejnými nebo jemnými hmotami spojené	135·—
315. Tkaniny a stávkované látky kaučukem potažené, napuštěné, potřené nebo vrstvami kaučuku mezi sebou spojené, když se přádlo, ve věcech těchto zpracované, skládá:	
a) cele nebo částečně z hedvábí, boury nebo z hedvábí umělého . . .	200·—
b) z jiných látek textilních, též takovéto plsti	130·—
316. Elastické tkaniny, elastické zboží stávkované a prymkářské, když se přádlo ve věcech těchto zpracované, skládá:	
a) cele nebo částečně z hedbvábí, boury nebo z hedvábí umělého . . .	200·—
b) z jiných látek textilních:	
1. elastika do obuvi	170·—
2. jiné věci	185·—
317. Šatstvo a jiné věci, lepením, šitím a podobným dílem z látek, za čís. 315 a 316 jmenovaných, konfekciované dlužno vyclívati jako tyto látky s 20procentní přirážkou.	
318. Zboží kaučukové, s nejjemnějšími hmotami spojené	240·—
319. Zboží kaučukové, drahými kovy vystrojené:	
a) zlatem	850·—
b) stříbrem	600·—
320. Věci technické:	
a) tkaniny na povlaky mykadel pro továrny na česačky na dovolovací list pod dohlídkou a s podmínkami, které nařízením budou předepsány	7·—
b) hadice z kaučuku nebo s ním, také s vrstvami tkanin anebo s drátěnými vložkami	70·—
Poznámka. Hadice z desk patentních dlužno vyclívati podle čís. 309.	

	Clo v korunách ze 100 kilogramů
c) ucpávky	100·—
d) hnací řemeny	100·—
e) pneumatiky (dutky i pláště)	150·—
f) isolační věci z ploten patentních, také vulkanisované	130·—
g) výstroje k technickým a elektrotechnickým účelům, k instrumentům atd. z tvrdé gumy, kromě věcí z tvrdé gumy zhruba lisovaných, které přináleží k čís. 314 *a*	135·—
Poznámka. K stavbě telefonův a mikrofonů na dovolovací list pod dohlídkou a s podmínkami, které budou nařízením předepsány	100·—
h) kaučukové podložky tiskací a jiné věci technické zvlášť nejmenované	120·—

XXXI. Voskované plátno a zboží z něho.

321. Voskované plátno, hrubé, nepotištěné; plátno asfaltované	18·—
322. Vozové plachty a jiné přikrývky z hrubých látek, tkaninou, pokud se týče, přízí chemicky přistrojené nebo olejem, dehtem nebo tukovou směsí potažené nebo napuštěné	60·—
323. Pokryvadla na podlahu z voskovaného plátna, linolea, kamptulika a z podobných směsí:	
a) až do 2 *mm* ztloušťí	75·—
b) přes 2 *mm* ztloušťí	60·—
324. Knihařské plátno	72·—
325. Voskované plátno, zvlášť nejmenované, také voskovaný mušelín a voskovaná dykyta:	
a) zboží na metry bez kresby, dle své pravé míry odměřené	75·—
b) dle své pravé míry odměřené, nebo zboží na metry s kresbou, dle své pravé míry odměřenou	85·—
326. Zboží z voskovaného plátna, voskovaného mušelínu a z voskované dykyty, kromě takovéhoto zboží sedlářského, řemenářského a brašnářského:	
a) také s obyčejnými nebo jemnými hmotami spojené	100·—
b) s nejjemnějšími hmotami spojené	240·—
327. Zboží této třídy drahými kovy vystrojené:	
a) zlatem	850·—
b) stříbrem	600·—

	Clo v korunách ze 100 kilogramů
XXXII. Kůže vydělaná (usně) a kožené zboží.	
Kůže:	
328. Kůže hovězí a koňská na způsob podšvovice vydělaná (také na hnací řemeny):	
a) hřbetovice (croupons):	
1. třískem vydělaná	50·—
2. minerálnou solí vydělaná	60·—
b) jiná (kromě odpadků):	
1. třískem vydělaná	43·—
2. minerálnou solí vydělaná	50·—
c) odpadky kůže	35·—
329. Kůže hovězí a koňská, ne na způsob podšvovice vydělaná, také dokonce upravená, ale nelakovaná:	
a) přirozené barvy nebo na černo obarvená	30·—
b) jiná	43·—
Poznámka. Kůže na česačky pro továrny na česačky na dovolovací list pod dohlídkou a s podmínkami, které nařízením budou stanoveny	20·—
330. Kůže telecí (teletina), kromě kůže lakované (lakýrky)	60·—
331. Kůže kozlová (kozlovice), kozí (kozina) a kozlečí (kozletina) vydělaná, také rozvržená, nebarvená, dále neupravená	5·—
332. Kůže ovčí (skopovice) a jehněčí (jehnětina), vydělaná, nebarvená, dále neupravená:	
a) ze strany k tělu rozvržená	14·—
b) jiná	30·—
333. Kůže kozlová (kozlovice), kozí (kozina) a kozlečí (kozletina), upravená, kromě kůže na rukavice a kůže lakované (lakýrky)	60·—
334. Kůže ovčí (skopovice) a jehněčí (jehnětina), upravená, kromě kůže na rukavice a kůže lakované (lakýrky)	60·—
335. Kůže na rukavice všeho druhu	43·—
Poznámka. Kůže na rukavice, která se vyveze, aby se obarvila, když obarvena jsouc zase nazpět přijde, na dovolovací list pod dohlídkou a s podmínkami, které nařízením budou ustanoveny	20·—
336. Kůže lakovaná (lakýrka) všeho druhu	60·—
337. Kůže, zvlášť nejmenovaná; pergament	43·—
Poznámka. Věci z kůže přikrojené, potom odkrojky a pruhy, které se tím způsobem obdělají, že se stmelí, okrasy v nich anebo z nich vykrájejí, dírky do nich nadělají, proštepují, sešijí atd. dlužno vyclívati, sazba-li žádného jiného ustanovení neobsahuje, jako kožené zboží zvlášť nejmenované, čís. 342.	
Kožené zboží:	
338. Zboží sedlářské a řemenářské, též s jinými hmotami spojené:	
a) bez součástek kovových, anebo s kováním, přezkami, kroužky, obloučky a s jinými součástkami ze železa a z oceli (kromě železa a oceli, které jsou poniklovány nebo jinými kovy potaženy)	90·—

	Clo v korunách ze 100 kilogramů
b) s kováním, přezkami, kroužky, obloučky a s jinými součástkami z mosazi, niklu a z jiných kovů nedrahých anebo tím potaženými (i kdyby věci tyto byly ze železa a z oceli)	120·—
c) se stříbrným, stříbrem obkládaným, postříbřeným anebo pozlaceným kováním, s takovýmito přezkami, kroužky, obloučky a s jinými součástkami kovovými	240·—
339. Zboží brašnářské z kůže, z voskovaného plátna a z látek:	
a) železem a ocelí vystrojené (kromě železa a oceli, které jsou poniklovány nebo jinými kovy nedrahými potaženy), také s jinými obyčejnými nebo jemnými hmotami spojené	110·—
Poznámka. Sem přináleží též takovéto zboží z voskovaného plátna, kožnatého plátna, z kobercových látek na podlahu a z podobných věcí samých.	
b) jinými než těmi kovy (vyjmouc kovy drahé), které jsou za písmenem *a* jmenovány, vystrojené, také s obyčejnými nebo s jemnými hmotami spojené	175·—
Poznámka. Sem přináleží též takovéto zboží ze samé kůže na kus 1 *kg* anebo více ztíží.	
c) s nejjemnějšími hmotami spojené, potom kožené zboží galanterní ze samé kůže na kus pod 1 *kg* níže ztíží	240·—
340. Obuv všeho druhu, z kůže nebo s ní, se zbožím textilním anebo s jinými hmotami spojená, pár ztíží:	
a) více než 1200 *g*	100·—
b) více než 600 až do 1200 *g*	125·—
c) 600 *g* nebo méně	145·—
341. Rukavice, kožené (také pouze přistřižené nebo s textilním zbožím spojené), také vyšívané	150·—
Poznámka. Rukavice, kožené, jemnou kožišinou vyložené, potažené nebo podšité, dlužno vyclívati jako zboží kožišnické čís. 346 *b*.	
342. Kožené zboží, zvlášť nejmenované:	
a) ze samé kůže, nebo s obyčejnými nebo s jemnými hmotami spojené	110·—
b) z kůže, s nejjemnějšími hmotami spojené	240·—
343. Zboží této třídy drahými kovy vystrojené:	
a) zlatem	850·—
b) stříbrem, kromě zboží sedlářského a řemenářského čís. 338 *c*	600·—

	Clo v korunách ze 100 kilogramů
344. Technické věci:	
a) rámová (okolková) kůže ke střevícům (tak nazvané *welltings*); sedlářská kůže, na sedla k velocipedům přikrojená; špalky ze surové kůže, dále neobdělané	60·—
Poznámka. Sedla k velocipedům spadají do čís. 338.	
b) hnací řemeny, ploché, také řemeny pudicí:	
1. z kůže, třískem vydělané	70·—
2. z kůže, tukem anebo minerálnou solí vydělané, jakož i z kůže surové	80·—
c) hnací šňůry z kůže, oblé nebo hranaté, také zakroucené	80·—
d) technické věci, zvlášť nejmenované, z kůže vydělané nebo z kůže surové, jako naběrátka ke zdvihadlům, tkalcovská pudítka, ozubená kola, manšety, kotouče a kruhy k ucpávkám a podobné věci	75·—
XXXIII. Zboží kožišnické.	
345. Kožišina, upravená, nekonfekciovaná:	
a) z kožek obyčejných	24·—
b) z kožek jemných	120·—
346. Kožišina, konfekciovaná:	
a) z kožek obyčejných	200·—
b) z kožek jemných	480·—
XXXIV. Zboží dřevěné; zboží z látek soustružnických a řezbářských.	
347. Dříví na zpracování a zboží pilou nařezané: hoblované, drážené, střihované (k sobě přidělávané); rozštípané pruty na obruče, také se zámkem; dříví, na sudy přistrojené; košťata z roští; všecky tyto věci surové, nemořené, nebarvené atd.	5·—
348. Dřevěný drát a dřevěná vlna, obojí:	
a) surové	5·—
b) mořené nebo barvené	12·—
349. Dřevěné nýtky (dřevěné hřebíčky), také mořené nebo barvené	12·—
350. Vlysy, pásky, dluže a desky, hoblované, jakož i parkety (desky zaklížené nebo jinak spojené); všecky tyto věci nedyhované aniž vykládané:	
a) surové	5·—
b) mořené, barvené, pokostované, lakované nebo leštěné	7·20

	Clo v korunách ze 100 kilogramů
351. Dyhy, také desky, tím způsobem pořízené, že se dyhy skliží:	
a) nevykládané:	
1. surové	7·—
2. barvené, mořené, pokostované, lakované nebo leštěné	14·—
b) vykládané nebo s kresbou, lisem vytlačenou; dřevěná mosaika, kteréž se při dřevěném zboží dále užije	30·—
352. Dřevěné lišty (na nábytek, na rámy atd.):	
a) hladké nebo profilované:	
1. surové	10·—
2. mořené, barvené, pokostované, lakované, půdované, leštěné, potom všecky lišty dyhované	15·—
3. hmotou pokládané nebo s okrasami z hmoty, s okrasami vykroužených nebo lisem vytlačenými	36·—
4. bronzované, pozlacené, postříbřené, jemně pomalované	50·—
b) díla jemně prolamovaného nebo díla řezbářského, potom díla vykládaného	70·—
353. Rámy (na obrazy, zrcadla atd.), nespadají-li do čís. 362:	
a) z dřevěných lišt čís. 352*a* 1 i 2	25·—
b) z dřevěných lišt čís. 352*a* 3	48·—
c) z dřevěných lišt čís. 352*a* 4 a *b*	80·—
354. Holi ze dřeva nebo třtiny (rákosu):	
a) zhruba obdělané, surové, též okované	7·—
b) zhruba obdělané, mořené, barvené, pokostované, lakované nebo leštěné, též okované	18·—
c) jemně obdělané, potom všecky s obyčejnými hmotami (kromě kování) spojené	36·—
d) s jemnými hmotami spojené	60·—
e) přádlem anebo strunami ze střev opletené	120·—
f) s nejjemnějšími hmotami spojené	240·—
355. Dřevěné hračky:	
a) hrubé, pouze hoblované, vyřezávané nebo soustruhované, surové, s jinými látkami nespojené	15·—
b) jemně pracované, surové, potom všecky mořené, barvené, lakované, leštěné, pomalované, také s obyčejnými hmotami spojené	55·—
c) s jemnými hmotami spojené	120·—
d) s nejjemnějšími hmotami spojené	240·—
Poznámka. Hračky z jiných látek řezbářských, k této třídě přináležitých, jako zboží z těchto látek.	

	Clo v korunách ze 100 kilogramů
356. Zboží, zvlášť nejmenované, z obyčejného dřeva, také hoblované (hladce nebo profilovaně), zhruba soustruhované nebo zhruba vyřezávané, též zaklížené, vyspárované nebo jiným způsobem sestavené:	
a) surové, s jinými hmotami nespojené:	
1. z měkkého dřeva	8·—
2. z tvrdého dřeva nebo dyhované (obyčejným dřevem)	15·—
b) surové, okované nebo jinak se železem anebo s jinými nedrahými kovy spojené:	
1. z měkkého dřeva	12·—
2. z tvrdého dřeva nebo dyhované (obyčejným dřevem)	20·—
c) mořené, barvené, pokostované, lakované, leštěné, potom všecko s kožíš nebo s obyčejnými hmotami, kromě těch, které jsou pod písmenem *b)* zařaděny, spojené:	
1. z měkkého dřeva	16·—
2. z tvrdého dřeva nebo dyhované (obyčejným dřevem)	24·—
357. Zboží, zvlášť nejmenované, z jemného dřeva, nebo takovýmto dřevem dyhované, také hoblované (hladce nebo profilovaně), zhruba soustruhované nebo zhruba vyřezávané, též zaklížené, vyspárované nebo jiným způsobem sestavené:	
a) surové, okované nebo jinak se železem anebo s jinými nedrahými kovy spojené	20·—
b) mořené, barvené, pokostované, lakované, leštěné, potom všecko s kožíš nebo s obyčejnými hmotami kromě těch, které jsou za písmenem *a)* zařaděny, spojené	34·—
358. Zboží ze dřeva, zvlášť nejmenované, jemně soustruhované, potom všecko zboží s okrasami vypálenými, lisem vytlačenými nebo vykrouženými, také s kožíš nebo s obyčejnými hmotami spojené; vycpávané zboží nepovlečené .	40·—
359. Zboží, zvlášť nejmenované, ze dřeva díla jemně prolamovaného nebo řezbářského; pozlacené, postříbřené nebo bronzované zboží ze dřeva (kromě dřevěných lišt a rámů); zboží ze dřeva jemně pomalované; zboží ze dřeva zvlášť nejmenované s jemnými hmotami kromě kůže a povlaků ze zboží textilního spojené	50·—
360. Zboží ze dřeva, zvlášť nejmenované, díla vykládaného (bouleovky, intarsie, dřevěná mosaika); zboží ze dřeva zvlášť nejmenované, čímkoli povlečené .	72·—
Poznámka. Zboží ze dřeva, zvlášť nejmenované, s nejjemnějšími hmotami spojené dlužno vyclívati dle čís. 362 *b*.	
361. Zboží zvlášť nejmenované z jiných látek soustružnických a řezbářských než ze dřeva:	
a) z rostlinných látek řezbářských, jinde nejmenovaných (kromě knoflíků z ořechův arekových, kamenných a z podobných věcí), také s obyčejnými hmotami spojené	48·—

	Clo v korunách ze 100 kilogramů
b) z kosti, z rohu a z jiných živočišných látek řezbářských pod písmenem *e)* nejmenovaných, také s obyčejnými nebo s jemnými hmotami spojené:	
1. kostice z rohu	130·—
2. jiné věci	120·—
Poznámka. Dle čís. 361 *b)* 2 dlužno také vyclívati knoflíky z ořechův arekových, kamenných a z podobných věcí.	
c) z mořské pěny, z lávy, z celluloidu a z podobných umělých látek řezbářských (kromě nápodobenin látek, za písmenem *d)* a *e)* jmenovaných), také s obyčejnými nebo s jinými jemnými látkami spojené	120·—
d) z jantaru, gagatu, pravého nebo nápodobeného, také s obyčejnými, jemnými nebo s jinými nejjemnějšími hmotami spojené	240·—
e) ze slonoviny, z perleti, želvoviny, pravé nebo nápodobené, také s obyčejnými, jemnými nebo s jinými nejjemnějšími látkami spojené	270·—
Poznámky.	
1. Kusy látek, které přináleží k čís. 361 *b* 2, *d* a *e*, k dalšímu zpracování upravené	24·—
2. Zboží čís. 361 *a*, s jemnými hmotami spojené, vyclívá se dle písmena *b* 2, s nejjemnějšími hmotami spojené dle písmena *d*; dle této položky dlužno také vyclívati zboží čís. 361 *b* a *c*, když jest s nejjemnějšími hmotami spojeno.	
362. Galanterní zboží (titěrky [nippes] a věci toiletní):	
a) ze dřeva nebo z látek řezbářských, k čís. 361 *a* přináležitých, také s obyčejnými nebo s jemnými hmotami spojené	120·—
b) takovéto zboží s nejjemnějšími hmotami spojené	240·—
363. Korková krupice, korková moučka a korek v kostkách	4·—
364. Korek v deskách a v kotoučích	8·—
365. Korkové cihly	17·—
366. Zátky, podšvy a jiné zboží z korku, také s obyčejnými hmotami spojené	30·—
Poznámky.	
1. Korkové zboží, s jemnými nebo nejjemnějšími hmotami spojené, vyclívá se podle čís. 362 *a*, pokud se týče *b*.	
2. Korkové zátky, nové, po délce rozříznuté, jakož i potřebované, výrobcem za tím účelem, aby se vinná réva zušlechtila, odebrané, s podmínkami, které nařízením předepsati dlužno	cla prosté
367. Zboží této třídy drahými kovy vystrojené:	
a) zlatem	850·—
b) stříbrem	600·—

	Clo v korunách ze 100 kilogramů
XXXV. Sklo a skleněné zboží.	
368. Sklovina; smaltovina (hmota smaltová), hmota na polévání; sklo rozemleté (skelný prášek)	3·60
369. Skleněné tyčinky, skleněné dešťičky a skleněné trubičky bez rozdílu mezi barvami (jakých se užívá k dělání perel, k dutí věcí díla umělého a k výrobě knoflíků)	3·60
Sklo duté:	
370. Duté sklo, obyčejné, t. j. nebroušené, nevzorkované, neodrhnuté, nelisované:	
a) o své přirozené barvě, ale nikoli bílé	5·—
b) bílé, také polobílé (průhledné)	10·— z hruba
c) barevné (sklovinou barvené nebo podjímané)	30·—
371. Duté sklo se zátkami třením toliko včiněnými nebo se dny a kraji obroušenými:	
a) o své přirozené barvě nebo bílé (průhledné)	10·— z hruba
b) barevné (sklovinou barvené nebo podjímané)	30·—
372. Duté sklo raffinované:	
a) leptané, broušené, vzorkované, odrhnuté nebo vyřezávané:	
1. o své přirozené barvě nebo bílé (průhledné)	20·—
2. barevné (sklovinou barvené nebo podjímané)	30·—
b) pomalované, pozlacené, postříbřené	30·—
c) sklem opředené nebo sklem pokládané	30·—
373. Skleněné baňky (hrušky) k elektrickým žárovkám	30·—
374. Lisované a massivní sklo zvlášť nejmenované:	
a) surové, také přihřívané, také s broušenými kraji nebo dny, přirozené barvy nebo bílé (průhledné)	20·—
b) jiné (barevné, pomalované atd.)	30·—
Sklo tabulové:	
375. Sklo zrcadlové a tabulové, zvlášť nejmenované, surové, nebroušené, neleštěné, nevzorkované, nepokládané, nebarvené:	
a) zrcadlové sklo, lité nebo dmuté; surové sklo lité víc než 5 *mm* ztloušťí	4·—

	Clo v korunách ze 100 kilogramů
b) tabulové sklo a surové sklo lité 5 *mm* a méně ztlouští, když obvod jednotlivých tabulí činí:	
1. 240 *cm* nebo pod to níže	10·— z hruba
2. přes 240 *cm* až do 400 *cm*	11·— z hruba
3. přes 400 *cm*	13·— z hruba
376. Sklo zrcadlové a tabulové, zvlášť nejmenované, barevné, nebroušené, neleštěné, nevzorkované, nepokládané	24·— z hruba
377. Sklo zrcadlové a tabulové, zvlášť nejmenované, broušené, leštěné, vzorkované, zohybané, také barveně nebo podjímané:	
a) nehraněné, nepokládané	28·— z hruba
b) hraněné, ale nepokládané; sklo kathedrální, také bílé	30·— z hruba
c) pokládané	33·— z hruba
Poznámka. Zrcadlové a tabulové sklo pomalované, pozlacené nebo postříbřené, také tím způsobem vzorkované, že jsou barvy na ně naneseny, nebo do něho vpáleny, dlužno vyclívati podle čís. 377*c*.	
378. Zrcadla do rámu daná	40·— *
379. Sklo s drátem (lité tabule nebo desky, do nichž jest drát vložen)	24·— z hruba
380. Suché desky k účelům fotografickým, citlivé	30·— z hruba
381. Optické sklo, surové, v čočky nevybroušené, v kusech, tabulích nebo ve způsobě čoček, lité, lisované nebo nařezané, také pobroušené, bílé nebo barevné	3·60
382. Skla na hodinky, skla do brejlí a jiná skla optická, broušená	180·—
383. Skleněné perly:	
a) z bílého nebo barevného skla, ale nepomalované, nepozlacené a nepostříbřené	5·—
b) pomalované, pozlacené nebo postříbřené	30·—
c) nápodobeniny pravých perel	240·—
384. Skleněné obvěsky massivní ke korunkům (lustrům) atd., také barevné, s úškem anebo bez něho; skleněné přádlo, také barvené	5·—
385. Skleněné knoflíky s úškem anebo bez něho, skleněné korály, skleněné kuličky, skleněné krůpěje, také z barevného skla:	
a) nepomalované, aniž pozlacené nebo postříbřené	5·—
b) pomalované, pozlacené nebo postříbřené	30·—
386. Nepravé kameny, nezasazené	30·—

	Clo v korunách ze 100 kilogramů
387. Náramky a náhrdelníky ze skla; věci ze skleněných perel (kromě těch, které jsou pravým perlám nápodobeny), z nepravých kamenů, ze skleněných deštiček, ze skleněného přádla a z podobných věcí udělané, také s obyčejnými nebo s jemnými hmotami spojené	120·—
388. Skleněné a smaltové zboží, zvlášť nejmenované:	
a) také s jinými než s těmi hmotami, které jsou pod písmenem *b* až *d* jmenovány, spojené	36·—
b) s kaučukem, s kůží nebo s neponiklovanými součástkami ze železa a z nedrahých kovů spojené	72·—
c) s jinými jemnými hmotami spojené	120·—
d) s nejjemnějšími hmotami spojené	240·—
389. Umělé zuby, drahými kovy nevystrojené	240·—
390. Zboží této třídy drahými kovy vystrojené:	
a) zlatem	850·—
b) stříbrem	600·—

XXXVI. Zboží kamenné

z kamene, z nepálených zemin, z cementův a z kamenných směsic.

391. Kameny na více než na třech stranách pilou ořezané, ale jinak hrubé nebo zhruba toliko okřesané; kamenné plotny více než 16 *cm* ztloušťí, pilou toliko nařezané nebo naštípané	1·—
392. Kameny ohnivzdorné z křemence, na způsob cihel okřesané nebo pilou ořezané:	
a) jednotlivé až do 5 *kg* ztíží	2·—
b) jednotlivé přes 5 *kg* ztíží	3·—
393. Břidlice:	
a) v plotnách pouze nařezaná	2·—
b) břidlice pokryvačská a jiná břidlice tabulová	2·50
c) dále obdělaná, také broušená, počerněná, počárkovaná, také v rámci ze surového dřeva	10·—
394. Kamenné plotny 16 *cm* ztloušťí (kromě ploten z břidlice a kamenů lithografických):	
a) surové (okřesané, naštípané, pilou nařezané):	
1. z kamenů pod 2 a 3 nejmenovaných	3·60
2. z alabastru, mramoru nebo z hadce	6·—
3. ze žuly, z porfyru, syenitu a z podobných tvrdých kamenů	5·—
b) dále obdělané, také broušené nebo leštěné:	
1. z kamenů pod 2 a 3 nejmenovaných	7·—
2. z úběle (alabastru), mramoru nebo z hadce	20·—
3. ze žuly, z porfyru, syenitu a z podobných tvrdých kamenů	20·—

	Clo v korunách ze 100 kilogramů
395. Díla zvlášť nejmenovaná z kamenů, které nejsou v obou následujících číslech jmenovány:	
a) okřesaná, pilou ořezaná nebo pemrlicí otlučená:	
1. prostě článkovaná nebo prostě pracovaná, nekroužená	1·20
2. jinak článkovaná, ornamentovaná nebo kroužená	3·60
b) cele nebo částečně broušená, leštěná, pozlacená nebo postříbřená . .	8·—
396. Díla zvlášť nejmenovaná z alabastru, mramoru a z hadce:	
a) okřesaná, pilou ořezaná nebo pemrlicí otlučená:	
1. prostě článkovaná nebo prostě pracovaná, nekroužená	5·—
2. jinak článkovaná, ornamentovaná nebo kroužená	8·—
b) cele nebo částečně broušená, leštěná, pozlacená nebo postříbřená . .	20·—
397. Díla zvlášť nejmenovaná ze žuly, porfyru, syenitu a z podobných tvrdých kamenů:	
a) okřesaná, pilou ořezaná nebo pemrlicí otlučená:	
1. prostě článkovaná nebo prostě pracovaná, nekroužená	3·60
2. jinak článkovaná, ornamentovaná nebo kroužená	7·20
b) cele nebo částečně broušená, leštěná, pozlacená nebo postříbřená . .	20·—
Poznámka. Díla za písmenem *a* 2 a *b* čís. 395, potom za čís. 396 a 397 jmenovaná také se dřevem anebo se součástkami, ze železa nebo z jiných nedrahých kovů zhruba pracovanými, spojená. Díla za písmenem *a* 1 čís. 395 jmenovaná, když jsou s hmotami právě dotčenými spojena, připadají tou příčinou k písmenu *a* 2 čísla jmenovaného.	
398. Hmoty teplo chránicí ze křemenné spraši, s asbestem (osinkem), srstí, drtinami a s podobnými věcmi spojené	4·—
Poznámka. Hmoty teplo chránicí ze křemenné spraši, které jsou udobeny, jako korkové cihly čís. 365.	
399. Cement	1·80
400. Zboží z cementu nebo ze sádry, zvlášť nejmenované, také se dřevem anebo se součástkami ze železa nebo z jiných kovů nedrahých zhruba pracovanými, spojené:	
a) nebroušené, aniž natřené nebo lakované	3·60
b) broušené, natřené nebo lakované	7·—
401. Zboží asbestové (osinkové):	
a) asbestový papír a asbestová lepenka, obojí neudobené	12·—
b) takové věci udobené, také dírkované; neudobené nebo udobené, vložen-li do nich drát	30·—
c) asbestové přádlo, také s jiným předivem anebo s drátem spojené . .	30·—

	Clo v korunách ze 100 kilogramů
d) asbestové tkaniny, také s jiným předivem anebo s drátem spojené	48·—
e) asbestové zboží jiné, také s jinými látkami spojené, nespadá-li do čís. 409 *c*	72·—
402. Mlýnské kameny (žernovy), také se železnými obruči nebo s kovovými zděřemi; kameny lithografické	1·20
403. Přirozené brusy a brousky:	
a) s ničím nespojené	1·20
b) se dřevem, železem anebo s jinými nedrahými kovy spojené	8·—
404. Umělé brusy a brousky, také se dřevem, železem anebo s jinými nedrahými kovy spojené:	
a) ze smyrku, karborunda nebo z podobných tvrdých brusidel	22·—
b) jiné	12·—
405. Minerálná cididla, brusidla a leštidla, pro drobný prodej upravená	12·—
406. Papír na hlazení	12·—
407. Plátno na hlazení, tkalouny na hlazení a podobné věci na hlazení	16·—
408. Kamenné zboží jemné, t. j. věci přepychu (těžítka, svícny, misky, kalamáře a podobné titěrky *(nippes)*; sochy, poprsí, podoby zvířat a jiné plastické výrobky až do 5 *kg* ztíží), hračky; všecky tyto věci také s obyčejnými hmotami spojené	40·—
409. Kamenné zboží s jinými hmotami spojené, pokud se na takovéto spojení v jiných číslech této třídy zvlášť nepomyslilo:	
a) s obyčejnými hmotami	36·—
b) s jemnými hmotami	72·—
c) s nejjemnějšími hmotami	120·—
410. Zboží této třídy drahými kovy vystrojené:	
a) zlatem	850·—
b) stříbrem	600·—

XXXVII. Zboží hliněné.

411. Cihly, ne ohnivzdorné, nepolévané:	
a) obyčejné cihly zdicí, tašky a cihly dlažicí (dlažice [dlaždice]) z hlíny (jílu), nevypálené nebo vypálené, dále neobdělané	—·20
b) cihly úděl ek mající (fasonované) [cihly klínovité, paprskovité, dírkovaté atd.], obstěrací, plovací, tašky s drážkou, z hlíny (jílu), nevypálené nebo vypálené, dále neobdělané	1·20
c) natřené, napuštěné (impregnované), čazené	1·50

	Clo v korunách ze 100 kilogramů
412. Cihly, nikoli ohnivzdorné, polévané	2·40
413. Cihly, ohnivzdorné:	
a) dinasovky (dinasbriks), cihly z magnesitu, bauxitu a tuhy (tuhovky):	
1. jednotlivé až do 5 *kg* ztíží	2·—
2. jednotlivé přes 5 *kg* ztíží	3·—
b) jiné:	
1. jednotlivé až do 10 *kg* ztíží	1·20
2. jednotlivé přes 10 *kg* ztíží	2·40
414. Kabřince a dlaživo z obyčejné kameniny přes 30 *mm* ztlouští	2·40
415. Hliněné trouby:	
a) nepolévané, dírkovaté, ze hmoty nikoli ohnivzdorné (trubky trativodní)	cla prosté
b) polévané	2·50
416. Trouby z obyčejné kameniny nebo ze hmot ohnivzdorných	3·—
417. Plotny na obkládání stěn a na kladení po zemi až do 30 *mm* ztlouští (kromě těch, které jsou z porculánu):	
a) nepolévané:	
1. jednobarevné přes 15 až do 30 *mm* ztlouští	3·60
2. jednobarevné až do 15 *mm* ztlouští	10·—
3. několikobarvé přes 15 až do 30 *mm* ztlouští	7·20
4. několikobarvé až do 15 *mm* ztlouští	15·—
b) polévané:	
1. jednobarevné	12·—
2. několikobarvé, pomalované, potištěné, pozlacené nebo postříbřené	20·—
Poznámka. Plotny na obkládání stěn a na kladení po zemi z porculánu vyclívají se dle čís. **424** *b.*	
418. Stavební okrasy (také z terrakotty) polévané nebo nepolévané	7·20
419. Obyčejná kamna nebo takovéto součástky kamen	7·20
420. Křivule, kelímky, mufle (nosicí sklípky z hlíny), pouzdra, trouby k měchu (dyksy), kopisty a podobné věci technické:	
a) z tuhy	6·—
b) ze hmot ohnivzdorných anebo z obyčejné kameniny; potom brusy a brousky z vypálených zemin uměle udělané	3·—

	Clo v korunách ze 100 kilogramů
421. Obyčejné nádobí hrnčířské a zboží zvlášť nejmenované z obyčejné kameniny; černé nádobí z tuhy	3·—
422. Obyčejné nádobí hrnčířské z obecné hlinačky, kterou do barevna vypáliti lze	1·80
Poznámka. Zboží pod čís. 411 až 417 *a* 1, 420 *b* a 421, potom 422 jmenované, se dřevem anebo se součástkami, ze železa nebo z jiných nedrahých kovů zhruba pracovanými, spojené	5·—
423. Isolační a výstrojné součástky k elektrotechnickým účelům, s jinými hmotami nespojené:	
a) bílé	20·—
b) barevné, okrajkované, pomalované, potištěné, postříbřené, pozlacené	36·—
424. Porculán:	
a) hlavičky k dýmkám a součástky dýmek; hračky (kromě hraviček k loutkám) a zboží galanterní (titěrky *[nippes]* a věci toiletní):	
1. bílé	20·—
2. barevné, okrajkované, pomalované, potištěné, postříbřené, pozlacené, také s obyčejnými hmotami spojené	40·—
b) jiný:	
1. bílý	7·—
2. barevný, okrajkovaný, pomalovaný, potištěný, postříbřený, pozlacený, také s obyčejnými hmotami spojený	36·—
425. Hliněné zboží zvlášť nejmenované:	
a) zboží z kameniny k technickým a hygienickým účelům, nepřináleží-li k čís. 423:	
1. jednobarevné	15·—
2. dvoj- nebo vícebarevné, okrajkované, pomalované, potištěné, postříbřené, pozlacené	25·—
b) jiné:	
1. jednobarevné	12·—
2. dvoj- anebo vícebarevné, okrajkované, pomalované, potištěné, postříbřené, pozlacené	20·—
426. Hliněné zboží, jiné (v sazbě jinde nezařaděné), spojené:	
a) s obyčejnými hmotami	36·—
b) s jemnými hmotami	120·—
c) s nejjemnějšími hmotami	240·—

	Clo v korunách ze 100 kilogramů
427. Zboží této třídy drahými kovy vystrojené:	
a) zlatem	850·—
b) stříbrem	600·—
XXXVIII. Železo a železné zboží.	
Železo a železné polotovary:	
428. Železo surové; železo a ocel, obojí staré, přelámané a v odpadcích k tavení a svařování	1·90
Poznámky.	
1. Železné piliny a okuje	cla prosté
2. Odpadky bílých plechů pro závody cín odlučující na dovolovací list pod dohlídkou a s podmínkami, které nařízením předepsati dlužno	cla prosté
429. Kryčné železo; ingoty	3·80
430. Brusky z plávkového železa a brusky ze svařeného železa svarného, plechařské balvany a vývalky na plech	4·80
431. Železo a ocel v prutech, obojí kované, valcované nebo tažené:	
a) nelíčené (nefasonované)	6·50
b) líčené (fasonované)	8·40
c) železo na okrasy, ornamentované	9·50
d) upravené, k písmenu *e* nepřináležité	12·—
e) poniklované, mědí, měďnatými slitinami nebo hliníkem obkládané nebo leštěné	20·—
432. Plechy a plotny:	
a) surové (černé plechy), ztloušťí:	
1. 2 *mm* nebo více	9·50
2. pod 2 *mm* níže až do 1 *mm*	10·70
3. pod 1 *mm* níže až do 0·6 *mm*	11·30
4. pod 0·6 *mm* níže až do 0·4 *mm*	12·50
5. pod 0·4 *mm* níže až do 0·25 *mm*	13·70
6. pod 0·25 *mm* níže	15·—
b) dressované neb ožíhané, ztloušťí:	
1. 1 *mm* anebo více	12·—
2. pod 1 *mm* níže až do 0·6 *mm*	13·70
3. pod 0·6 *mm* níže až do 0·4 *mm*	15·—
4. pod 0·4 *mm* níže	16·—

	Clo v korunách ze 100 kilogramů
c) pocínované, pozinkované, poolověné, poměděné, pomosazené, pokostované, obroušené, ztloušťí:	
1. 1 *mm* anebo více	19·—
2. pod 1 *mm* níže až do 0·6 *mm*	20·—
3. pod 0·6 *mm* níže až do 0·4 *mm*	21·50
4. pod 0·4 *mm* níže	24·—
d) poniklované, mědí, měďnatými slitinami nebo hliníkem obkládané nebo leštěné	24·—
e) vzorkované (barvou nebo lisováním), moirované, lakované	29·—
433. Plechy a plotny, probité, dírkované, prohloubené nebo přistřižené:	
a) černé plechy	17·—
b) dressované neb ožíhané	21·—
c) jiné	36·—
434. Drát:	
a) ztloušťí:	
1. 1·5 *mm* nebo více	9·50
2. pod 1·5 *mm* níže až do 0·5 *mm*	12·50
3. pod 0·5 *mm* níže	15·—
b) pocínovaný, pozinkovaný, poolověný, poměděný, pomosazený, pokostovaný, ztloušťí:	
1. 1·5 *mm* anebo více	14·30
2. pod 1·5 *mm* níže až do 0·5 *mm*	18·—
3. pod 0·5 *mm* níže	21·—
c) poniklovaný, mědí, měďnatými slitinami nebo hliníkem obkládaný nebo leštěný	24·—
435. Kalený drát:	
a) surový	16·—
b) leštěný nebo jinak dále obdělaný	38·—
Železné zboží:	
436. Ocelové zrní	7·20
437. Válce z litiny, jíž nelze kouti:	
a) surové, též odrhnuté	8·25
b) jiným způsobem obyčejně nebo jemně obdělané	21·—

	Clo v korunách ze 100 kilogramů
438. Trouby z litiny, jíž nelze kouti, pojímajíc v to i takovéto trubní spojky:	
a) surové, také odrhnuté, také asfaltem nebo dehtem potažené; o stěnách ztloušťí:	
1. 7 *mm* nebo více	7·20
2. pod 7 *mm* níže	10·50
b) jiným způsobem obyčejně obdělané; o stěnách ztloušťí:	
1. 7 *mm* nebo více	12·—
2. pod 7 *mm* níže	19·—
c) jemně obdělané; o stěnách ztloušťí:	
1. 7 *mm* nebo více	21·50
2. pod 7 *mm* níže	24·50
439. Trouby ze železa kujného, válcované nebo tažené, nebo z kujné litiny, také s obrubenými, přiletovanými nebo přivařenými přírubami, kromě takovýchto trubních spojek; trouby vlnovité:	
a) surové, také odrhnuté, se závity nebo s provrtanými neb osoustruhovanými přírubami	15·50
b) jiným způsobem obyčejně obdělané	20·—
c) jemně obdělané	29·—
440. Trouby z ploten a z plechu nýtované, letované nebo žlábkem skládané:	
a) surové neb obyčejně obdělané:	
1. trouby ke kamnům, také kolena z černého plechu	17·—
2. jiné	21·—
b) jemně obdělané	29·—
441. Trubní spojky *(fittings)* a příruby z kujného železa:	
a) surové neb obyčejně obdělané	22·—
b) jemně obdělané	30·—
442. Železné konstrukce (hotové věci nebo jejich hotové součástky) ze železa nebo z oceli v prutech, z plechu nebo z ploten, nýtované, zašroubované atd., také zhruba natřené	17·—
443. Železné sudy:	
a) nýtované, lisované, žlábkem skládané, letované, svařované, také zhruba natřené	21·—
b) jiným způsobem obyčejně nebo jemně obdělané, také s obyčejnými hmotami spojené	36·—

	Clo v korunách ze 100 kilogramů
444. Zboží kotlářské, kromě toho, které přináleží ke třídě XL, kované, nýtované, lisované:	
a) obyčejně obdělané	21·—
b) jemně obdělané, také s obyčejnými hmotami spojené	29·—
445. Zboží plechové, zvlášť nejmenované:	
a) ze surového plechu černého	18·—
b) z černého plechu, zhruba natřené, nebo z plechu dressovaného, také zhruba natřené	23·—
c) obroušené, jemně natřené nebo pokostované, poolověné, pozinkované, pocínované (také z bílého plechu); též s obyčejnými hmotami spojené	38·—
d) pomalované, potištěné, bronzované, lakované; smaltované nebo ze vzorkovaných plechů; také s obyčejnými hmotami spojené	66·50
e) leštěné, poměděné, pomosazené, poniklované, mědí, měďnatými slitinami nebo hliníkem obkládané nebo postříbřené; také s obyčejnými nebo s jemnými hmotami spojené	120·—
446. Kolejnice, bez ohledu na profil, také vrtané, ztíží na metr:	
a) 15 *kg* nebo více	6·—
b) pod 15 *kg* níže	7·20
447. Věci na upevňování kolejí: spony, klíny, kolejniční hřeby, podkladnice, ustalovací kroužky atd. (kromě šroubů, šroubových svorníkův a matic), železniční prahy, kolejniční stoličky	14·—
448. Železniční osy (nápravy) a kolová železa (písty [náboje], kolové okruhy *[tyres]*, kolové kotouče, kolové hvězdice), také osoustruhované, obroušené	14·50
449. Železniční kola a železniční složená dvoukolí, hotová, o průměru:	
a) 36 *cm* nebo více	14·50
b) pod 36 *cm* níže	20·—
450. Výhybky, křižovatky, posouvadla, přemykadla, brzdy (zdrže), nárazníky a podobné těžké potřeby železniční:	
a) surové, také odrhnuté	14·—
b) jiným způsobem obyčejně obdělané	20·—
451. Osy (nápravy), osní kly, osní zdéře a osní stráže pro povozy silniční:	
a) surové, dále neobdělané	10·50

	Clo v korunách ze 100 kilogramů
b) dál obdělané:	
1. osy obyčejné a jejich součástky	21·—
2. osy olejné a polouolejné, potom osy patentní, jakož i jejich součástky, také se součástkami z nedrahých kovů spojené	48·—
Nástroje (náčiní, nádobí):	
452. Kosy a srpy, také se dřevem spojené	16·—
453. Těžké kleště kovářské, sochory (páče), kozí nožky a skalní nebozezy, také na ostří nebo na hraně obroušené	12·—
454. Nosatce, motyky a lopaty [rýče] (pojímajíc v to i lžíce zednické [ometačky]), také se dřevem spojené:	
a) surové, také na ostří nebo na hraně obroušené	17·50
b) jiným způsobem obyčejně nebo jemně obdělané	22·—
455. Senné vidle, hnojné vidle a jiné hrubé vidle, hrábě, hrabky, také se dřevem spojené:	
a) surové, také na špičce upravené	24·—
b) jiným způsobem obyčejně nebo jemně obdělané, také leštěné nebo poniklované	35·—
456. Kladiva, palice; sekyry všeho druhu (bradatice, dlubny, hlavatky, kládnice, klíny, oštěpačky, širočiny, tesačky, tesly, topory); kleště, kromě těžkých kleští kovářských; kovadliny, kovadlinové babky, kovářská tvořidla (hřižidla, kovářské zápustky):	
a) na kus 500 *g* nebo více ztíží:	
1. černé nebo obyčejně obdělané	33·—
2. jemně obdělané	48·—
b) na kus méně než 500 *g* ztíží, jakož i všecky cele nebo částečně leštěné nebo poniklované, bez ohledu na to, kolik kus váží	60·—
457. Pilníky a rašple (struháky), vysekané zdělí:	
a) přes 250 *mm*	30·—
b) 150 až do 250 *mm*	60·—
c) pod 150 *mm* níže	75·—
Poznámka. Pilníková tíla vykovaná, také pouze na kusy rozdělaná jakož i obroušená ale nevysekaná dlužno vyclívati dle čís. 483 *b*.	
458. Pily a plechy na pily (čepele) bez zubů, také cele nebo částečně leštěné nebo poniklované:	
a) lupenky	150·—
b) jiné	60·—

	Clo v korunách ze 100 kilogramů
459. Krouže, třecí (hranatá) šidla (kromě třecích šidel úhelních), závitníky (řezací klubny) a kančíky, čelisti závitničné; šidla; všecky tyto věci cele nebo částečně leštěné nebo poniklované; na kus ztíží:	
a) 250 *g* nebo více	60·—
b) pod 250 *g* níže	85·—
460. Želízka do hoblíků, dláta (dlabadla), tesliky, nebozezy jinde nejmenované, razítka, průbojnice, a jiné nástroje zvlášť nejmenované; všecky tyto věci také cele nebo částečně leštěné nebo poniklované	60·—
461. Hřebíky, také hřebíky drátěné (drátěnky):	
a) cvočky do střevíců a cvoky; podkovníky; hřebíky sekané, zvlášť nejmenované	24·—
b) hřebíky drátěné (drátěnky), také odrhnuté	16·—
c) hřebíky, jiné:	
1. surové, také odrhnuté	18·—
2. jiným způsobem obyčejně obdělané; s jinými hmotami nespojené	20·—
d) jemně obdělané, potom všecky hřebíky s hlavičkami z jiných hmot obyčejných	36·—
462. Šroubové matice a svorníky, bez závitu; nýty:	
a) surové, na stvolu ztlouští, pokud se týče o dříve zvící:	
1. 14 *mm* nebo více	12·—
2. pod 14 *mm* níže až do 7 *mm*	19·—
3. pod 7 *mm* níže	24·—
b) obyčejně nebo jemně obdělané, na stvolu ztlouští, pokud se týče o dříve zvící:	
1. 14 *mm* nebo více	19·—
2. pod 14 *mm* níže až do 7 *mm*	24·—
3. pod 7 *mm* níže	29·—
463. Šrouby, šroubové matice a svorníky, se závitem:	
a) surové, na stvolu ztlouští, pokud se týče o dříve zvící:	
1. 14 *mm* nebo více	21·50
2. pod 14 *mm* níže až do 7 *mm*	29·—
3. pod 7 *mm* níže až do 4 *mm*	36·—
4. pod 4 *mm* níže	43·—
b) obyčejně nebo jemně obdělané, na stvolu ztlouští, pokud se týče, o dříve zvící:	
1. 14 *mm* nebo více	29·—
2. pod 14 *mm* níže až do 7 *mm*	36·—
3. pod 7 *mm* níže až do 4 *mm*	43·—
4. pod 4 *mm* níže	50·—

	Clo v korunách ze 100 kilogramů
464. Řetězy, kromě řetězů litých a řetězů kloubových:	
a) s články, více než 6 *mm* ztloušťí:	
1. surové, také odrhnuté nebo dehtěné	13·—
2. jiným způsobem obyčejně nebo jemně obdělané	23·—
b) s články 2 až 6 *mm* ztloušťí:	
1. surové, také odrhnuté nebo dehtěné	22·—
2. jiným způsobem obyčejně nebo jemně obdělané	36·—
c) s články pod 2 *mm* níže ztloušťí:	
1. surové, také odrhnuté nebo dehtěné	36·—
2. jiným způsobem obyčejně nebo jemně obdělané	40·—
465. Řetězy kloubové, kromě řetězův, které jsou na velocipedy a přináležejí k čís. 552	42·—
466. Zboží drátěné, zvlášť nejmenované:	
a) surové neb obyčejně obdělané:	
1. z drátu 1·5 *mm* nebo více ztloušťí	22·—
2. z drátu pod 1·5 *mm* níže ztloušťí	38·—
b) jemně natřené, pocínované, pozinkované	40·—
Poznámka. Drátěné provazy čís. 466 *a* 2 a *b*	36·—
c) jiným způsobem jemně obdělané, též leštěné nebo poniklované; drát nitmi z přediva opředený	60·—
467. Česačky všeho druhu; tkalcovské paprsky, zuby na tkalcovské paprsky, též ve svazcích anebo v kotoučích; tkalcovské nítěnice z drátu; drátěná nebo plechová úška k nítěnicím *(maillons)*	90·—
468. Jehly, pokud nespadají do čís 469; psací pera a násadky na pera; ocelové perly, také pozlacené nebo postříbřené; udice na chytání ryb, sponky, přezky, knoflíky, náprstky a podobné drobné potřeby	120·—
Poznámka. Stvoly, jehelnými zvané, dlužno vyclívati jakožto drátěné zboží zvlášť nejmenované čís. 466.	
469. Jehly šicí (pojímajíc v to i jehly sešívací, vyšívací a stahovací), také s pozlaceným úškem; jehly k šicím, pletacím, vyšívacím a stávkářským strojům	240·—
470. Perová (pružinová) ocel (ocel na způsob pásu sploštěná ve svazcích anebo v kotoučích, kalením pružnou učiněná), také leštěná, ztloušťí:	
a) 0·5 *mm* nebo více	36·—
b) pod 0·5 *mm* níže	84·—
471. Pera (zpruhy):	
a) pera listová a spirální k povozům železničným a silničným	15·50
b) jiná pera vozová	21·—

	Clo v korunách ze 100 kilogramů
c) pera na nábytek a jiná pera hrubá:	
1. surová, také obroušená nebo hrubě natřená	36·—
2. jiným způsobem obyčejně nebo jemně obdělaná	60·—
d) pera zvlášť nejmenovaná, také leštěná nebo s obyčejnými nebo s jemnými hmotami spojená	120·—
472. Svory (šarnýry [klouby], závory, okenní a dveřní stěžeje, stěžejní knoflíky a stěžejní dílce, kování na dveře, na okna, na nábytek a na vozy); zboží ostruhářské; všecky tyto věci kromě těch, které přináležejí k umělému dílu zámečnickému, také s nedrahými kovy spojené:	
a) surové, také odrhnuté, vrtané nebo zhruba natřené	24·—
b) obroušené (opilované), jemně natřené, pokostované, poolověné, pozinkované, pocínované nebo jiným způsobem obyčejně obdělané (také z bílého plechu)	40·—
c) jiným způsobem jemně obdělané	50·—
473. Zámky, klíče a jiné zámků součástky:	
a) zámky obyčejné, kromě zámků bezpečných a těch, které přináležejí k umělému dílu zámečnickému na kus ztíží:	
1. více než 300 *g*	38·—
2. 300 *g* a pod to níže	50·—
b) zámky bezpečné, také zámky umělého díla zámečnického	65·—
Poznámka. Klíče, které vcházejí se zámky, k nimž přináležejí, vyclívají se spolu se zámky; naproti tomu jest si klíčů, když se vyhledává váha kusu, nevšímati.	
c) klíče a součástky zámků obyčejně nebo jemně obdělané, kromě per k zámkům	50·—
Poznámka. Neobdělané klíče a součástky zámků dlužno vyclívati dle jich povahy.	
474. Věci umělého díla zámečnického s kovanými, lisovanými nebo čekaněnými ornamenty, také s nedrahými kovy spojené	65·—
475. Železné pokladny a bezpečné skříňky:	
a) nedohotovené, pouze ze železa v plotnách a v prutech	24·—
b) dohotovené (též takovéto tajné příhrádky [tresory]), také s umělým dílem zámečnickým spojené:	
1. isolačními hmotami naplněné	36·—
2. bez isolačních hmot	70·—

	Clo v korunách ze 100 kilogramů
476. Železný nábytek, kromě toho, který přináleží k umělému dílu zámečnickému; tělocvičné nářadí, obojí:	
a) surové, nebo zhruba natřené, také se dřevem spojené	20·—
b) jiným způsobem obyčejně nebo jemně obdělané, také s jinými hmotami spojené	60·—
477. Ostruhy všeho druhu	120·—
478. Zbraně a součástky zbraní:	
a) zbraně sečné a bodné, jakož i součástky těchto zbraní	75·—
b) zbraně střelné:	
1. děla i části děl	60·—
2. ručnice světničné a plitkovky, také rozebrané	72·—
3. hotové střelné zbraně ruční, jiné, též co nejjemněji obdělané . . .	150·—
c) součástky střelných zbraní ručních:	
1. hlavně, také dohotovené	60·—
2. jiné surové, nekalené, nenatvrzené, nepohněděné součástky střelných zbraní ručních	75·—
3. jiné dohotovené součástky střelných zbraní ručních, také co nejjemněji obdělané	150·—
479. Zboží nožířské a součástky takovéhoto zboží:	
a) součástky zboží nožířského, lité, lisované nebo kované, surové, také s odlisovanou jehlou, dále neobdělané	45·—
Poznámky:	
1. Součástky ke zboží nožířskému dále obdělané (vrtané, opilované, kalené, broušené atd.) dlužno vyclívati jako hotové zboží nožířské.	
2. Vidličky, z plechu ulisované k pocínování, aby se z nich vyráběly příbory z cínované oceli na dovolovací list pod dohlídkou a s podmínkami, které budou nařízením předepsány	36·—
b) hrubé nože a nůžky ku potřebě živnostníkům anebo polním hospodářům	55·—
c) nůžky (kromě těch, které jsou ku potřebě živnostníkům anebo polním hospodářům), také co nejjemněji obdělané	175·—
d) nože kapesní a zavěráky (klesáky) všeho druhu, také co nejjemněji obdělané	150·—
e) všecko ostatní zboží nožířské, také co nejjemněji obdělané	175·—

	Clo v korunách ze 100 kilogramů
480. Zboží galanterní (titěrky [nippes], věci toiletní a šperky); hračky; také s obyčejnými nebo s jemnými hmotami spojené	120·—
Poznámka. Surové součástky zboží tohoto čísla (pouze lité nebo lisované atd.) dlužno vyclívati dle jich povahy.	
481. Zboží zvlášť nejmenované z litiny, jíž nelze kouti, též s kusy železa kujného nebo se dřevem spojené:	
a) surové nebo pouze odrhnuté, na kus ztíží:	
1. více než 100 *kg*	6·—
2. více než 40 *kg* až do 100 *kg*	7·50
3. více než 5 *kg* až do 40 *kg*	8·50
4. 5 *kg* nebo pod to níže	10·50
b) jiným způsobem obyčejně obdělané, na kus ztíží:	
1. více než 100 *kg*	14·—
2. více než 40 *kg* až do 100 *kg*	16·—
3. více než 5 *kg* až do 40 *kg*	18·—
4. 5 *kg* nebo pod to níže	22·—
c) jemně obdělané, na kus ztíží:	
1. více než 100 *kg*	20·—
2. více než 40 *kg* až do 100 *kg*	25·—
3. více než 5 *kg* až do 40 *kg*	30·—
4. 5 *kg* nebo pod to níže	36·—
482. Litina díla umělého a jiná litina jemná, jíž nelze kouti, též se spojkami z kujného železa nebo se dřevem spojená:	
a) surová nebo pouze odrhnutá	36·—
b) jiným způsobem obyčejně nebo jemně obdělaná, také s jinými obyčejnými hmotami spojená	50·—
483. Zboží zvlášť nejmenované z kujného železa, také s litinou, jíž nelze kouti, nebo se dřevem spojené:	
a) surové nebo odrhnuté nebo zhruba natřené, na kus ztíží:	
1. více než 25 *kg*	10·—
2. více než 3 *kg* až do 25 *kg*	12·—
3. více než 0·5 *kg* až do 3 *kg*	14·—
4. 0·5 *kg* nebo pod to níže	16·—

	Clo v korunách ze 100 kilogramů
b) jiným způsobem obyčejně obdělané, na kus ztíží:	
1. více než 25 *kg*	20·—
2. více než 3 *kg* až do 25 *kg*	22·—
3. více než 0·5 *kg* až do 3 *kg*	24·—
4. 0·5 *kg* nebo pod to níže	28·—
c) jemně obdělané, na kus ztíží:	
1. více než 25 *kg*	30·—
2. více než 3 *kg* až do 25 *kg*	32·—
3. více než 0·5 *kg* až do 3 *kg*	36·—
4. 0·5 *kg* nebo pod to níže	40·—
484. Zboží železné s obyčejnými hmotami spojené	40·—
485. Zboží železné s jemnými hmotami spojené	120·—
486. Zboží železné pozlacené nebo postříbřené, nebo s nejjemnějšími hmotami spojené	240·—
Poznámka. Pozlacené nebo postříbřené zboží železné, které jest výslovně jmenováno, potom všecky věci zvlášť jmenované, které by pro to, s čím jsou spojeny, připadly k některému ze tří čísel předcházejících, ale které jsou sazbou nejméně 40 K, pokud se týče 120 K nebo 240 K stíženy, vyclívají se dle svých zvláštních čísel.	
487. Zboží této třídy drahými kovy vystrojené:	
a) zlatem	850·—
b) stříbrem	600·—

Všeobecné poznámky k třídě XXXVIII.

1. Po rozumu celní sazby jest mezi kujné železo zahrnuta také ocel, měkká litina a ocelová litina.

2. V příčině zboží obdělaného na odpor tomu, které jest surové, rozeznávají se co do způsobu, jakým železné zboží obděláno bývá, tři stupně.

Podle rozeznávání tohoto pokládají se, nejsou-li při zvláštních číslech této třídy jednotlivé způsoby obdělání zejména vytknuty, nebo jiné výjimky stanoveny:

	Clo v korunách ze 100 kilogramů
a) za obyčejně obdělané: všecky železné věci, které jsou odrhnuty, dirkovány, vrtány nebo na nichž jsou závity vyřezány, jakož i všecky ty železné věci, které jsou cele nebo částečně opilovány, na povrchu zhruba ubrány, osoustruhovány, osmyrkovány, ohoblovány, obroušeny nebo zhruba natřeny; potom všecky železné části, které jsou zanýtovány, zašroubovány nebo podobným způsobem dodatečně zhlobeny, pokud proto, že jsou dále obdělány, nepřipadají k písmenu *b* a *c*. Naproti tomu nepokládá se věc za obdělanou, když se švy (jehly), při lití nebo lisování způsobené, utesají, upilují nebo sraží, když se plochy na lomu srovnají, když se přílitky odpíchnou, potom při ocelové litině, když se věci na povrchu předběžně zhruba uberou, aby se zkusilo, jsou-li bez chyby.	
b) za jemně obdělané: všecko zboží železné, které jest cele nebo částečně pocínováno, pozinkováno, poolověno, poměděno, pomosazeno, okysličeno, jemně natřeno, pokostováno, lakováno, pomalováno, pobronzováno nebo smaltováno; konečně	
c) za co nejjemněji obdělané: všecko zboží železné, které jest leštěno, ryto, poniklováno, mědí nebo měďnatými slitinami nebo hliníkem obkládáno. Není-li v sazbě nic zvláštního o tom ustanoveno, jest zboží co nejjemněji obdělané podrobeno 50 % přirážce ke clu ze zboží, o jaké právě činiti jest. Jest-li při zboží, o které jde, předem o zvláštní sazbu pro zboží obyčejně nebo jemně obdělané postaráno, dlužno položiti za základ k vypočítání 50% přirážky celní sazbu, která má platnost pro zboží jemně obdělané.	

XXXIX. Nedrahé kovy a zboží z nich.

Surové kovy a polotovary.

488. Nedrahé kovy, surové, staré, přelámané nebo v odpadcích:	
a) olovo, také s antimonem, otrusíkem (arsenem), cínem nebo zinkem smíšené	4·80
b) cín, také s antimonem, olovem nebo zinkem smíšený; kov britanský .	cla prosté
c) zinek, také s olovem anebo s cínem smíšený	2·40
d) měď (také přečištěná), měď elektrolytická, měď v plackách, měď cementová (sražená)	cla prosté
e) nikl	cla prosté
f) aluminium (hliník), magnesium, jakož i slitiny těchto kovův jednoho s druhým	cla prosté
g) zvlášť nejmenované	cla prosté
h) slitiny z nedrahých kovů, zvlášť nejmenované	cla prosté
489. Plotny pilou nařezané *(planches)*, t. j. plotny z balvanů ze surových kovů nebo z kovových slitin řezáním pilou nabyté, které se válcováním anebo tažením přímo zpracují	7·20
490. Niklové anody	14·50

	Clo v korunách ze 100 kilogramů
491. Plechy a plotny (válcované, rozvedené), dále neobdělané:	
a) z olova	12·—
b) z cínu a z britanského kovu	9·50
c) ze zinku	7·20
d) z mědi, niklu, aluminia (hliníku) a z jiných nedrahých kovův a kovových slitin zvlášť nejmenovaných, ztlouští:	
1. přes 0·5 *mm*	19·—
2. 0·5 *mm* a pod to níže	24·—
492. Plechy a plotny, prohloubené nebo dirkované:	
a) z olova	12·—
b) z cínu nebo z britanského kovu	9·50
c) ze zinku	12·—
d) z mědi, niklu, aluminia (hliníku) a z jiných nedrahých kovův a kovových slitin zvlášť nejmenovaných	25·—
493. Plechy a plotny všeho druhu, obroušené, leštěné, pokostované, lakované, poniklované, poměděné, nebo jinými nedrahými kovy potažené, vzorkované (barvou nebo lisováním)	29·—
494. Plechy a plotny, pozlacené nebo postříbřené, také zlatem nebo stříbrem obkládané	60·—
495. Kov v tenoučké pruhy rozvedený a tepané směsi k výrobě kovových lístků	24·—
496. Holi, pruty a dráty (válcované, rozvedené nebo tažené):	
a) z olova	12·—
b) z cínu nebo z britanského kovu	9·50
c) ze zinku:	
1. holi a pruty	7·20
2. dráty	12·—
d) z mědi, niklu, aluminia (hliníku) a z jiných nedrahých kovův a kovových slitin, ztlouští:	
1. přes 0·5 *mm*	19·—
Poznámka. Válcované holi, válcovaný drát jakož i pruhy z ploten pilou nařezaných *(planches)* a z podobných věcí uřezané, z nedrahých kovův a z kovových slitin za písmenem *d* jmenovaných, pro drátovny na dovolovací list pod dohlídkou a s podmínkami, které budou nařízením předepsány	12·—
2. přes 0·25 až do 0·5 *mm*	24·—
3. 0·25 *mm* nebo pod to níže	28·—

	Clo v korunách ze 100 kilogramů
497. Holi, pruty a dráty, leštěné, pokostované, lakované, poniklované, pomosazené, pomědděné nebo jinými nedrahými kovy potažené, vzorkovaně lisované:	
a) z olova, cínu, britanského kovu nebo ze zinku	29·—
b) z mědi, niklu, aluminia (hliníku) a z jiných nedrahých kovův a kovových slitin, ztloušťí:	
1. přes 0·25 *mm*	29·—
2. 0·25 *mm* nebo pod to níže	36·—
498. Měděný drát, cementovaný; dráty z nedrahých kovů nebo z kovových slitin, postříbřené nebo stříbrem obkládané; všecky tyto dráty také sploštěné, ale dále neobdělané	72·—
499. Dráty z nedrahých kovů nebo z kovových slitin, pozlacené nebo zlatem obkládané, také sploštěné, ale dále neobdělané, ztloušťí:	
a) přes 0·5 *mm*	72·—
b) 0·5 *mm* nebo pod to níže	300·—
Kovové zboží:	
500. Trouby a válce, dále neobdělané:	
a) z olova	12·—
b) z cínu nebo z britanského kovu	9·50
c) ze zinku:	
1. tažené, lité nebo válcované	12·—
2. ze zinkového plechu	28·—
d) z jiných kovů nedrahých anebo z kovových slitin, na metr ztíží:	
1. 1 *kg* a více	28·—
2. méně než 1 *kg*	48·—
Poznámka. Trouby a válce dále obdělané, potom ryté, vzorkované, líčené (fasonované), poniklované nebo jinými kovy nedrahými potažené, ale nepozlacené aniž postříbřené, jsou k sazbám svrchu dotčeným podrobeny přirážce	7·—
501. Slitky, hrubé, neobdělané, neornamentované, také se dřevem nebo se součástkami ze železa, hrubě pracovanými, spojené:	
a) z olova	12·—
b) z jiných kovů nedrahých a z kovových slitin (kromě aluminia [hliníku] a niklu), na kus víc než 10 *kg* ztíží	20·—
502. Kotly a kotlářské zboží, hrubé, dále neobdělané (kromě díla ke třídě XI. přináležitého):	
a) kotly z olova	12·—

	Clo v korunách ze 100 kilogramů
b) kotly z jiných kovů nedrahých a z kovových slitin (kromě aluminia [hliníku] a niklu); misky pouze vyhloubené; vykovaná nebo vyválcovaná dna a ohniště; všecky tyto věci na kus víc než 10 *kg* ztíží . . .	24·—
Poznámka k čís. 501 a 502. Jiné slitky, kotly a kotlářské zboží, i ty, které jsou z niklu a aluminia [hliníku], vyclívají se jakožto kovové zboží dle své povahy.	
503. Pajka, měkká (plechařská); kulky a broky z olova	12·—
504. Pajka tvrdá	24·—
505. Lupeny (folie) olověné a cínové (staniol), lesklé, vzorkované, barvené nebo lakované; šešulky na láhve, tuby a podobné zboží z cínu, z pocínovaného olova nebo z olověných slitin	48·—
506. Knihtiskařská písmena (též takovéto čárky, obruby a okrasy):	
a) z kovu na písmena (liteřiny)	28·—
b) z mosazi nebo z jiných kovů nedrahých	50·—
507. Drátěné provazy z nedrahých kovů nebo z kovových slitin	48·—
508. Síťová dna, kovové plátno a jiné drátěné tkaniny:	
a) o méně než 20 jednoduchých drátech na 1 *cm* do čtverce	55·—
b) jiné	125.—
Poznámka. Jako jiné drátěné tkaniny dlužno také vyclívati drátěné zboží, do šířky pletené.	
509. Kovové perly, také pozlacené neb o postříbřené; dětské hračky; jehlice, kroužky, knoflíky, přezky, sponky, náprstky a jiné drobné potřeby; psací pera a násadky na pera z nedrahých kovův a kovových slitin; všecky tyto věci pokud nepřináležejí k čís. 520	120·—
510. Mužské a ženské šperky, nepozlacené aniž postříbřené, také s obyčejnými nebo s jemnými hmotami spojené; pokud šperky tyto nepřináležejí k čís. 520	120·—
511. Zboží galanterní (titěrky [nippes] a věci toiletní), nepozlacené aniž postříbřené, také s obyčejnými nebo s jemnými hmotami spojené, pokud zboží toto nepřináleží k čís. 520*b*	140·—
512. Lístky kovové (nepravé zlato listové [pozlátko] a nepravé stříbro listové . .	130·—
513. Bronzový prášek a bronzové barvy	130·—
514. Zboží, zvlášť nejmenované, z olova, z cínu a ze slitin těchto kovův jednoho s druhým, také s obyčejnými hmotami spojené:	
a) obyčejně obdělané	48·—
b) jemně obdělané	85·—

	Clo v korunách ze 100 kilogramů
515. Zboží, zvlášť nejmenované, ze zinku a ze zinkových slitin, také s obyčejnými hmotami spojené:	
a) obyčejně obdělané	60·—
b) jemně obdělané	95·—
516. Zboží z mědi a z jiných nedrahých kovů nebo z kovových slitin jinde nejmenovaných ulité, též s obyčejnými hmotami spojené, kromě hrubých slitků, které přináležejí k čís. 501:	
a) surové, též pilované, neornamentované	48·—
b) dál obdělané neb ornamentované:	
1. drobné zboží lité na kus méně než 50 *g* ztíží, potom všecko lité zboží ornamentované	120·—
2. ostatní zboží lité, obyčejně obdělané	52·—
Poznámka. Takovéto zboží jemně obdělané vyclívá se podle čís. 517 *b*.	
517. Zboží zvlášť nejmenované, z mědi a z jiných nedrahých kovů nebo z kovových slitin jinde nejmenovaných, také s obyčejnými hmotami spojené:	
a) obyčejně obdělané	55·—
b) jemně obdělané	120·—
518. Zboží, zvlášť nejmenované, z niklu, též s obyčejnými nebo s jemnými hmotami spojené	120·—
519. Zboží, zvlášť nejmenované, z britanského kovu, také s obyčejnými nebo s jemnými hmotami spojené	120·—
520. Zboží všeho druhu z aluminia (hliníku) nebo ze slitin aluminiu (hliníku) podobných, také s obyčejnými nebo s jemnými hmotami spojené:	
a) k účelům technickým	120·—
b) jiné	150·—
521. Zboží z nedrahých kovů nebo z kovových slitin s jemnými hmotami spojené	120·—
522. Zboží z nedrahých kovů nebo z kovových slitin, cele nebo částečně pozlacené nebo postříbřené, zlatem nebo stříbrem obkládané, nebo s nejjemnějšími hmotami spojené	240·—
Poznámka. Pozlacené a postříbřené zboží kovové, které jest výslovně jmenováno, potom všecky věci zvlášť jmenované, které by pro to, s čím jsou spojeny, připadly k jednomu z obou předcházejících čísel, ale které jsou sazbou nejméně 120·— K, pokud se týče 240·— K nebo více ztíženy, vyclívají se dle svých zvláštních čísel.	

	Clo v korunách ze 100 kilogramů
523. Dracouny, cetky (také cetky lupenové) a přádlo z nedrahých kovů nebo z kovových slitin:	
a) nepostříbřené, nepozlacené	145·—
b) postříbřené nebo stříbrem obkládané	240·—
c) pozlacené nebo zlatem obkládané	480·—
524. Leonské zboží (obruby, prýmy atd.) z nedrahých kovů nebo z kovových slitin:	
a) z nepozlacených a nepostříbřených drátů, dracounů, cetek a z takovéhoto přádla kovového	260·—
b) z pozlacených anebo z postříbřených drátů, dracounů, cetek a z takovéhoto přádla kovového:	
1. s hedvábím spojené, též zlatem anebo stříbrem vystrojené	850·—
2. jiné, také stříbrem vystrojené	700·—
525. Zboží této třídy, jestliže nepřináleží k čís. 524 *b*, drahými kovy vystrojené:	
a) zlatem	850·—
b) stříbrem	600·—

Všeobecné poznámky ke třídě XXXIX.

1. Věc nepokládá se za obdělanou, když se švy (jeh y) při lití nebo lisování způsobené utesají, upilují nebo srazí, jakož i když se plochy na lomu srovnají.

2. Za jemně obdělané dlužno pokládati všecko kovové zboží, které jest pomalováno, bronzováno, lakováno, patinováno (škraloupkem z kysličníku měďnatého potaženo), pofermeženo, pomosazeno, poměděno, poniklováno, smaltováno, jemně leštěno nebo jiným podobným způsobem jemně obděláno.

Naproti tomu dlužno míti všecko kovové zboží jiným způsobem obdělané (dirkované, vrtané nebo vyřezanými závity opatřené, cele nebo částečně opilované, osoustruhované, ohoblované, obroušené nebo jednoduše leštěné, pocínované, pozinkované, poolověné atd.) za obyčejně obdělané.

XL. Stroje, přístroje a jejich součástky ze dřeva, železa nebo z nedrahých kovů, kromě těch, které přináležejí ke třídě XLI a XLII.

526. Parní kotly; přístroje destillační, chladicí a varní; cisterny (jímky) a tuny *(tanks)*; všecky tyto věci dohotovené, také s armaturami k nim přináležitými a přimontovanými:	
a) ze železa	26·—
b) ze železa, se součástkami z nedrahých kovů	32·—
c) z nedrahých kovů	40·—

	Clo v korunách ze 100 kilogramů
527. Lokomotivy a tendry; lokomobily	29·—
528. Parní stroje a jiné motory (hybné stroje) zvlášť nejmenované (kromě motorů, které přináležejí ke třídě XLI a XLII); pracovní stroje, s parními motory nerozlučitelně spojené (parní hlubidla, parní jeřáby, parní kladiva, parní pumpy, parní stříkačky a podobné věci); na kus ztíží:	
a) 2 *q* anebo pod to níže	40·—
b) více než 2 *q* až do 25 *q*	32·—
c) více než 25 *q* až do 100 *q*	26·—
d) více než 100 *q* až do 1000 *q*	22·—
e) přes 1000 *q*	20·—
529. Stroje obráběcí	24·—
530. Hospodářské stroje a přístroje, zvlášť nejmenované:	
a) parní pluhy	10·—
b) mlatidla (tříby)	18·—
c) jiné:	
1. ze dřeva (t. j. 75% nebo více dřeva)	17·—
2. ze železa	24·—
531. Stroje na připravování a na zpracování lnu, konopí, juty a jiného přediva ke třídě XXIII přináležitého, česavé vlny a hedvábí; potom všecky stroje ku předení a v nit soukání těchto přediv; stroje na tištění látek otáčejícími se válci; stroje vyšívací; stroje na vysazování česaček	7·—
532. Stroje na připravování a na zpracování bavlny, též stroje k jejímu předení a v nit soukání, pokud nepřipadají k číslu následujícímu	15·—
533. Stroje na připravování a na zpracování, stroje na předení a v nit soukání, všecky tyto stroje ku předení odpadků a příze krátkovlasé z bavlny a vlny	15·—
534. Tkalcovské stavy a stávkářské stávky, potom stroje pomocné pro tkalcování a stávkování	15·—
535. Stroje šicí a stroje pletací:	
a) podstavce, též rozložené	20·—
b) hlavy, dohotovené součástky hlav (kromě jehel)	78·—
c) součástky hlav nedohotovené, také ze surové litiny; stroje šicí a stroje pletací s podstavcem	50·—
536. Stroje a přístroje, zvlášť nejmenované, ze dřeva (t. j. o 75% a více dřeva)	18·—

	Clo v korunách ze 100 kilogramů
537. Stroje a přístroje, zvlášť nejmenované, z nedrahých kovů (t. j. o více než o 50% nedrahých kovů)	40·—
538. Stroje a přístroje, zvlášť nejmenované, jiné, na kus ztíží:	
a) 2 *q* nebo pod to níže	30·—
b) více než 2 *q* až do 10 *q*	28·—
c) přes 10 *q*	24·—

Poznámky.

1. Měděné a mosazné válce a plotny, ryté nebo neryté, pro tuzemské tiskárny látek a závody appreturní na zvláštní povolení . . . . . cla prosté

2. Když se stanoví sazba pro stroje a přístroje nebo jejich součástky, zůstanou jiné hmoty, s nimi spojené, za nepovšimnuté.

3. Jakožto části strojův a přístrojů dlužno vyclívati takové věci, v sazbě jmenovitě nezařaděné, které nedopouštějí, aby se jich k něčemu jinému užívalo nežli k sestavování strojův, pokud se týče přístrojův.

Součástky strojův, pokud se týče přístrojův, které se přivážejí jednotlivě, dlužno vyclívati jako stroje (přístroje), o které jde.

Takovéto součástky podrobí se clu v předcházejících číslech vytknutému tenkráte, když při dovozném vyclívání strana potřebný k tomu podá důkaz, aby se stroj (pokud se týče přístroj) podle sazby posouditi mohl. Není-li takovýchto průkazů před rukama, součástky strojův a přístrojů (kromě těch ke strojům šicím a ke strojům pletacím) vyclívají se způsobem následujícím:

součástky ze samého dřeva nebo z 75% anebo více dřeva dle čís. 536;

součástky ze samých nedrahých kovů nebo o více než o 50% nedrahých kovů dle čís. 537;

všecky ostatní součástky, na kus ztíží:

více než 2 *q* dle čís. 528*b*;

2 *q* nebo pod to níže dle čís. 528*a*.

4. Česačky na pobíjení dlužno vždy dle čís. 467 zvlášť vyclívati.

5. Částky strojův a přístrojů zvlášť nejmenované, které podle svojí povahy přináležejí k čís. 481 *a*, pokud se týče k čís. 483 *a*, dlužno dle čísel těchto vyclívati, jsou-li neobdělány. Stroje a přístroje, které se přivezou rozložené, jsou z výhody této vyloučeny.

	Clo v korunách ze 100 kilogramů
XLI. Elektrické stroje a přístroje a věci k elektrotechnické potřebě.	
539. Stroje elektrodynamické a elektrické motory (kromě motorů k automobilům), také s mechanickými přístroji neb apparáty nerozlučně spojené, transformatory (točící se nebo nehybné přeměňovače); na kus ztíží:	
a) 25 *kg* nebo pod to níže	72·—
b) více než 25 *kg* až do 5 *q*	50·—
c) více než 5 *q* až do 30 *q*	43·—
d) více než 30 *q* až do 80 *q*	36·—
e) přes 80 *q*	24·—
540. Elektrické přístroje telegrafní, zvonicí, signálové a bezpečnostní přístroje na železnicích; telefony a mikrofony; ochranné přístroje proti blesku (kromě hromosvodů); elektrické přístroje měřicí a počítací; na kus ztíží:	
a) 5 *kg* neb nad to výše	120·—
b) pod 5 *kg* níže	240·—
541. Přístroje zapínací a dotykové, vystrojené pojistky a podobné věci, elektrické přístroje vodicí; všecky tyto věci zasazené (v krabicích a v podobných věcech) na kus až do 250 *g* ztíží	180·—
542. Elektrické svítilny (obloukové, žárové a podobné svítilny); vystrojené obruby k elektrickým svítilnám; vystrojená skla pro elektrické zjevy světelné	200·—
543. Elektrické apparáty a elektrotechnické přístroje (regulátory, odpory, spouštadla a podobné věci), zvlášť nejmenované	120·—

Poznámka. Když se přivážejí zvlášť součástky k elektrodynamickým strojům, elektrickým motorům atd. v čís. 539 jmenovaným, dlužno ty docela hotové částky, při nichž z jejich konstrukce nade vši pochybnost poznati lze, že jsou součástkami takovýchto strojů, dle tohoto čísla a to dle písmena *b* až *e* tenkráte odbavovati, když strana podá potřebných k tomu průkazův, aby bylo lze posouditi, že částky tyto přináležejí ke stroji, jejž by dle písmena *b* až *e* vyclili bylo.

Není-li takovýchto průkazů před rukama, součástka vyclí se dle písmena *a*.

Jiné součástky k takovýmto strojům atd., které zvlášť přijdou, aby se vyclily, dlužno, ukazují-li se býti součástkami strojův, vyclívati jako součástky strojů třídy XL zvlášť vcházející, všecky ostatní pak dle povahy hmoty.

Součástky jiných strojův a elektrotechnických potřeb, které přináležejí k této třídě, nejsou-li zejména uvedeny, vyclívají se tenkráte jako příslušné přístroje atd., když se podle své konstrukce jeví býti dohotovenými částkami takovýchto přístrojů atd.; ostatní součástky dlužno dle ostatní jich povahy vyclívati.

Elektrické apparáty zvlášť nejmenované a elektrotechnické přístroje na kus méně než 5 *kg* ztíží s přimontovanými elektrickými přístroji měřicími a počítacími, dlužno vyclívati dle čís. 540 *b*.

	Clo v korunách
	ze 100 kilogramů
544. Kabely a isolované dráty pro elektrické vedení:	
a) s kovovou ochranou	48·—
b) bez kovové ochrany, isolované:	
1. papírem, asbestem a jinými látkami (kromě kaučuku, perčoviny a nití z předíva)	60·—
2. kaučukem anebo perčovinou	95·—
3. nitmi z předíva, také s asbestem, papírem a s podobnými věcmi, s kaučukem, perčovinou nebo s jejich náhražkami spojené	145·—
545. Akkumulátory s olověnými deskami, jakož i olověné desky pro akkumulátory	36·—
546. Elektrické uhlíky:	
a) uhlíky osvětlovací na metr 1 *kg* a pod to níže ztíží	48·—
b) jiné	24·—
XLII. Vozidla.	
Vozidla silniční:	
547. Nákladní vozy a nákladní sáně	15·— z kusu
548. Osobní vozy bez díla z kůže a bez díla vycpávaného	60·—
549. Osobní vozy dílem z kůže a dílem vycpávaným strojené	180·—
Poznámka. Ze saní dlužno zapravovati při čís. 548 polovičku, při čís. 549 dvě třetiny cla.	
550. Velocipédy, úplné, také rozložené; hotové rámy k velocipédům také s jinými částkami velocipédovými spojené; garnitury k velocipédům	60·—
551. Kola k velocipédům (spiatá kola), jednotlivá, hotová, zvlášť přicházející:	
a) bez okolku pneumatického	20·—
b) s okolkem pneumatickým	24·—
552. Součástky k velocipédům (trubní spojky, vidlice, řidítka, podpěry pro sedlo, převodní kola, pedály, záklopky, části brzdy, písty a pohybovadla [také rozložené], velocipédové řetězy, šlapací kliky, prameny [špice] se závitem, svůrky pro prameny [špice], vrtané loukoti atd.) obdělané	ze 100 kilogramů 190·—
Poznámka. Součástky k velocipédům zhruba lisované nebo ukované, nebo zhruba ulité (také švů při lití způsobených zbavené), dlužno vyčlívati dle povahy hmoty.	

	Clo v korunách ze 100 kilogramů
553. Automobily, také rozložené (kostry, *chassés*, pojímajíc v to i přimontované motory) na kus ztíží:	
a) až 4 *q*	150·—
b) více než 4 *q* až do 18 *q*	120·—
c) více než 18 *q* až do 32 *q*	100·—
d) přes 32 *q*	60·—
554. Motory k automobilům (zvlášť přicházející), na kus ztíží:	
a) až do 50 *kg*	150·—
b) více než 50 *kg* až do 2 *q*	120·—
c) více než 2 *q* až do 4 *q*	100·—
d) přes 4 *q*	60·—

Poznámka. Když se přivážejí součástky motorův automobilových atd. zvlášť, dlužno ty zcela hotové částky, při nichž z jejich konstrukce nade vši pochybnost poznati lze, že jsou součástkami takovýchto motorů, dle tohoto čísla a to dle písmena *b* až *d* tenkráte odbavovati, když strana podá potřebných k tomu průkazův, aby bylo lze posouditi, že tyto částky přináležejí k motoru, jejž by dle písmena *b* až *d* vyclíti bylo. Není-li takovýchto průkazů před rukama, součástka vyclí se dle písmena *a*. Jiné součástky k takovýmto motorům, které přijdou, aby se vyclily zvlášť, dlužno, jestliže se ukazují býti součástkami strojův, jako součástky strojů třídy XL, zvlášť vcházející, všecky ostatní dle povahy hmoty vyclívati.

Vozidla pro dráhy železné (železnice) a dráhy silniční:

555. Nákladní vozy a spodky:	
a) ze železa	24·—
b) ze železa a ze dřeva	19·—
556. Osobní vozy nevycpávané, potom vozy poštovní, konduktérské a jiné vozy služební pro železné dráhy (železnice)	26·—
557. Osobní vozy vycpávané pro železné dráhy (železnice); osobní vozy pro dráhy silniční, vycpávané nebo nevycpávané	32·—

Poznámka. Vozy pro dráhy elektrické mohou se podle přání strany vyclívati způsobem následujícím:

a) Když se motor, aby byl vyclen, dostaví odmontovaný a zvlášť, dlužno jej dle čís. 539, naproti tomu vůz sám dle toho čísla vyclíti, ku kterému dle ostatní své povahy připadá;

b) když se motor neodmontuje, nýbrž spolu s vozem vyclívá, dlužno užíti té celní sazby, které jest vůz dle ostatní povahy své podroben, a kromě toho dlužno vybrati z každého 100 *kg* úhrnné váhy vozu a motoru přirážku 8·—

	Clo v korunách
	z tuny únosnosti
Lodi:	
558. Lodi dřevěné (také železem anebo mědí okované)	1·—
	ze 100 kilogramů váby kovů
559. Lodi ze železa nebo z jiných nedrahých kovů; lodi parní (parníky)	14·50
Poznámka. Nářadí ku provozování plavby (n. p. plachty a ráhna, kotvy a kotevní řetězy, lodní lana, čluny), jestliže počet jeho nepřesahuje obyčejné potřeby, nevyclívá se zvlášť. Jiné kusy inventární, jakož i při parních lodích parní stroje jsou podrobeny zvláštnímu vyclení podle sazby.	
XLIII. Drahé kovy, drahé a polodrahé kameny a zboží z nich; mince.	ze 100 kilogramů
560. Zlato, stříbro, platina a jiné drahé kovy, zvlášť nejmenované, surové, též staré, rozlámané a v odpadcích	cla prosté
561. Mince:	
a) ze drahých kovů	cla prosté
b) z nedrahých kovů	cla prosté
Poznámka. Medaille, peníze pro podívanou a peníze památné bez úška, když přicházejí po jednotlivých kusech, jsou prosty cla, naproti tomu dlužno věci tyto, když se přiveze současně několik kusů téhož rázu (jakožto zboží obchodní), jakož i všecky medaille atd. s úškem dle povahy hmoty vyclívati.	
562. Plotny, plechy, pruty a dráty ze drahých kovů:	z kilogramu
a) ze zlata nebo z platiny	5·50
b) ze stříbra, také pozlacené nebo zlatem obkládané (kromě drátů k čís. 564 přináležitých)	2·40
563. Pravé zlato a stříbro listové:	
a) stříbro kladivem v tenoučké plíšky rozvedené (tak nazvané loty [odměrky])	—·60
b) hotové stříbro listové	1·50
c) zlato listové (pozlátko)	6·—
564. Dráty z ryzího stříbra nebo z ryzího stříbra s duší z nedrahých kovů, také pozlacené nebo stříbrem obkládané, o průměru 2 *mm* nebo pod to níže . .	6·—
565. Dracouny, cetky a přádlo ze drahých kovů; tkaniny, pletky, prýmy a jiná díla z takovýchto drátů, cetek a z takovéhoto přádla	12·—
566. Polotovary ze drahých kovů, neletované, jako obruby (galerie), drápky *(chatons)*, věci lisované, kuličky, dlažky (též obroučky) na prsteny, také vzorkované plechy:	
a) ze zlata a z platiny	11·—
b) ze stříbra	7·—

	Clo v korunách
	z kilogramu
567. Díla ze zlata a jiné zboží zvlášť nejmenované, cele nebo částečně ze zlata nebo z platiny, také s pravými nebo nepravými perlami nebo s korály, drahými nebo polodrahými kameny a s drahými kameny nápodobenými spojené	30·—
568. Díla ze stříbra a jiné zboží zvlášť nejmenované cele nebo částečně ze stříbra, také pozlacené nebo s pravými nebo nepravými perlami nebo s korály, s drahými nebo polodrahými kameny a s drahými kameny nápodobenými spojené:	
a) příbory a lžíce, také rukověti na příbory, na kus přes 10 *g* ztíží . . .	12·—
b) příbory a lžíce, také rukověti na příbory, na kus 10 *g* nebo pod to níže ztíží	15·—
c) šperky z pravého diamantu nebo z perel ve stříbře zasazených . . .	30·—
d) díla jiná, potom díla ze stříbra zlatem obkládaná *(doublé)*	30·—
569. Zboží z platiny pro potřebu vědeckou nebo živnostenskou	6·—
570. Díla zvlášť nejmenovaná cele nebo částečně z pravých anebo nepravých korálů, z nepravých perel (kromě těch, která přináležejí k čís. 567 a 568); zboží granátové	7·—
571. Kameny pravé (drahé a polodrahé kameny), korály (pravé i nepravé), obdělané (broušené, nařezané), nezasazené; pravé perly, nezasazené	ze 100 kilogramů 60·—
572. Zboží z polodrahých kamenů (kromě toho, které přináleží k čís. 567 a 568)	240·—

XLIV. Instrumenty a hodiny.

Instrumenty (kromě těch, které přináležejí ke třídě XLI a kromě hudebních nástrojů):

573. Instrumenty chirurgické a jiné lékařské instrumenty:	z kilogramu
a) ze skla	1·20
b) z jiných hmot	1·70
574. Instrumenty, mathematické a fysikální	1·70
575. Instrumenty, optické:	
a) skřipce, brejle, lorněty a jiná skla oční:	
1. v obrubách kromě těch, které jsou ze drahých kovů	5·50
2. v obrubách ze stříbra	7·50
3. v obrubách ze zlata nebo z platiny	11·—

	Clo v korunách z kilogramu
b) operní kukátka, dalekohledy a jiné optické instrumenty:	
1. v obrubách kromě těch, které jsou ze drahých kovů nebo z aluminia (hliníku)	4·80
2. v obrubách ze stříbra nebo z aluminia (hliníku)	6·—
3. v obrubách ze zlata nebo z platiny	10·—
c) obruby a pouzdra na skřipce, brejle a na podobná skla oční, potom na jiné optické instrumenty:	
1. z nedrahých kovů, z perleti, želvoviny, slonoviny (pravé nebo napodobené)	3·—
2. z jiných hmot kromě drahých kovů	2·40
Poznámka. Obruby ze drahých kovů dlužno vyclívati dle třídy XLIII.	
576. Instrumenty zvlášť nejmenované	1·70
577. Měřidla živnostníkům ku potřebě (míry [měřítka], skládací měřítka, kružítka úhlová, kružítka točitá, kružítka bočitá, drátoměry a podobné věci):	ze 100 kilogramů
a) metrovky a měřítka skládací ze dřeva	80·—
a) jiná	110·—
578. Váhy a součástky vah, kromě vah precisních, jež přináležejí k čís. 574:	
a) Váhy decimální a váhy můstkové	36·—
b) jiné	72·—
Hudební nástroje:	
579. Klavíry, pianina, harmonia a podobné nástroje klávesové (kromě varhan)	110·—
580. Kostelní a jiné varhany z píšťal složené	30·—
581. Foukací a tahací harmoniky	60·—
582. Hudební nástroje zvlášť nejmenované	24·—
583. Mechaniky ke klavírům a pianinům; hlasy a hlasové desky k harmoniím	48·—
Poznámka. Jiné součástky k hudebním nástrojům (kromě strun, jednoduchých desk ozvučných a kovových rámů ke klavírům a k pianům) dlužno vyclívati jako příslušné nástroje. Desky ozvučné a kovové rámy dlužno vyclívati dle jich povahy.	
584. Struny:	
a) struny z mosazi a z jiných nedrahých kovů	24·—
b) struny ocelové	38·—
c) struny střevové	120·—
d) struny opředené	120·—
e) struny hedvábné	500·—

	Clo v korunách
	z kusu
Hodiny:	
585. Hodinky:	
a) se zlatými nebo pozlacenými pouzdry	2·40
b) se stříbrnými nebo postříbřenými pouzdry	1·20
c) s jinými pouzdry	—·70
586. Pouzdra k hodinkám:	
a) zlatá nebo pozlacená	1·70
b) stříbrná nebo postříbřená	—·50
c) jiná	—·25
Poznámka. Prostředky k hodinkovým pouzdrům (*carrures* zvané) dlužno i tenkrát, když vcházejí bez víček, jako úplná pouzdra vyclívati.	
587. Hodinkové stroje k hodinkám, též desky k hodinkovým strojům a surové stroje (*ébauches*)	—·70
588. Hodinové součástky (furnitury) k hodinkám:	ze 100 kilogramů
a) nepostříbřené aniž pozlacené	120·—
b) postříbřené nebo pozlacené	240·—
589. Hodiny a hodinové stroje, zvlášť nejmenované; hodinové kostry; pastorky se zasazenými čípky a přinýtovanými kolečky	275·—
590. Součástky (furnitury) všeho druhu k hodinám čís. 589	155·—
591. Hodiny věžní a součástky hodin věžních	40·—
XLV. Kuchyňská sůl.	
592. Kuchyňská sůl, jak ta, která jest nesmíchána (kamenná, vařená a mořská sůl), tak i ta, která jest s jinými látkami smíchána (dobytčí sůl, solné louhy, rapy), pokud takovéto směsi nejsou do jiného čísla zařaděny	2·— jenom na zvláštní povolení
Poznámky. 1. Kromě cla dlužno zapraviti z váhy, jež se položí za základ k vyclení, licenční poplatek 20·— K z *q*. 2. Ministerium financí může dovoliti, aby se bez cla a bez poplatku licenčního dovážela cizozemská sůl pod dohlídkou a s podmínkami, které budou nařízením stanoveny, k živnostenským, továrním a k jiným průmyslovým účelům, ku kterým dle příslušných předpisů tuzemskou sůl tovární odbírati lze.	
593. Kuchyňská sůl, chemicky (lučebně) čistá (*chlornatrium chemice purum*); potom pevné výrobky zřídelné, kuchyňskou sůl v sobě obsahující, k účelům léčebným a vědeckým pod dohlídkou a s podmínkami, které budou nařízením stanoveny	22·—
594. Rapy a matičné louhy, sůl kuchyňskou v sobě obsahující, k účelům léčebným pod dohlídkou a s podmínkami, které budou nařízením stanoveny	5·80
595. Mořská voda přirozená (t. j. neobohacená)	cla prosté

	Clo v korunách ze 100 kilogramů
XLVI. Chemické (lučební) látky pomocné a chemické výrobky.	
596. Prvky zvlášť pojmenované:	
a) síra (v kusech a v roubících), také rozemletá a sirný květ; fosfor; antimon, kovový; rtuť	cla prosté
b) arsen, kovový	1·20
597. Kysličníky a zásady, zvlášť pojmenované:	
a) žíravé draslo (kaustické draslo, hydrát draselnatý), žíravý natron (kaustická soda, hydrát sodnatý), pevný	9·60
b) žíravý louh draselnatý a žíravý louh sodnatý (žíravé draslo a žíravý natron, obojí ve vodě rozpuštěné)	4·80
c) hydroxyd barnatý (baryt žíravý, kaustický); magnesie pálená (kysličník hořečnatý, chemicky nečistý)	1·20
d) kysličník baryčitý	12·—
e) kysličník hlinitý, strojený (hydrát hlinitý)	9·60
f) kyselina arsenová (kysličník arsenový, trioxyd arsenu)	1·20
g) zinková běloba (kysličník zinečnatý bílý); zinková šeď (kysličník zinečnatý šedý)	9·60
h) kysličník cíničitý, umělý (cínový popel)	14·50
i) popel olovný	3·60
k) (olovný) klejt v šupinách a v kusech (stříbrný a zlatý klejt)	4·80
l) (olovný) klejt, umletý, ve způsobě prášku; massikot a suřík (minium)	9·60
m) kyselina uhličitá, zkapalněná	7·20
n) voda ammoniaková (voda plynem nasycená), obohacená	1·20
o) čpavek a líh z jeleního rohu	3·60
p) čpavek tekutý (plyn ammoniakový zkapalněný)	14·50
q) kysličník vodičitý	24·—
598. Kyseliny, zvlášť pojmenované:	
a) kyselina fosforečná, tekutá	cla prosté
b) kyselina solná, kyselina dusičná (lučavka); dřevný ocet, surový	1·20
c) kyselina sírová (hydrát kyseliny sírové):	
1. nedýmavá	2·—
2. dýmavá	3·—
d) kyselina bórová:	
1. surová	cla prosté
2. přečištěná	7·20
e) kyselina šťavelová (kyselina šťovíková)	12·—
f) kyselina fluorovodíková	24·—

	Clo v korunách ze 100 kilogramů
Soli a jiné sloučeniny zvlášť pojmenované:	
599. Soli draselnaté, sodnaté a ammonaté, zvlášť pojmenované:	
a) soli mrvivé (soli draselnaté surové v přirozeném svém složení, jalovými zvané a odpadky solné, jakož i mrviva umělá ze solných směsenin); chlorkalium (chlorid draselnatý); chilský ledek (sodnatý ledek, dusičnan sodnatý); surový borax; vinný kámen surový; vinné drožďí (vinné kvasnice), suché; výpalkové uhlí	cla prosté
Poznámka. Mrvivé soli smějí se odbavovati toliko podle předpisů nařízením stanovených.	
b) Glauberova sůl (síran sodnatý)	—·50
c) síran draselnatý *(arcanum duplicatum)*; síran draselnatý a sodnatý kyselý; praeparát na místo vinného kamene; draslo (salajka, uhličitan draselnatý), obsahuje-li v sobě až 85% uhličitanu draselnatého . . .	1·90
d) soda (uhličitan sodnatý) surová nebo krystalovaná	1·50
e) draslo, obsahuje-li v sobě více než 85% uhličitanu draselnatého; vodní sklo, pevné	3·60
f) soda kalcinovaná (žíhaná); vodní sklo tekuté	2·40
g) síran a chlorid ammonatý (ammoniumsulfat, ammoniumchlorid, salmiak)	3·60
h) ledek draselnatý (dusičnan draselnatý)	4·80
i) dvojuhličitan draselnatý a sodnatý (kalium- a natriumbikarbonat, soda bicarbonata); borax přečištěný; siřičitan sodnatý pevný; kyselý siřičitan sodnatý, pevný; sirnatan sodnatý, pevný	7·20
k) natriumnitrit (dusan sodnatý); surový manganan a nadmanganan draselnatý a sodnatý; šťovan draselnatý (sůl šťavelová nebo šťovíková); vinný kámen přečištěný; uhličitan ammonatý	9·60
l) kyselý siřičitan sodnatý, ve vodě rozpuštěný (louh bisulfitový) . . .	3·60
m) chroman draselnatý i sodnatý žlutý a dvojchroman draselnatý i sodnatý červený; octan ammonatý; octan i pyrooctan draselnatý; octan i pyrooctan sodnatý	14·50
n) ferrokyanid i ferrikyanid draselnatý a sodnatý (žlutá i červená sůl krevní); ferrokyanid vápenatý	20·—
o) sirník draselnatý a sodnatý, také sirná játra; sirník ammonatý; chlorečnan draselnatý a sodnatý; fosforečnan sodnatý	24·—

	Clo v korunách ze 100 kilogramů
600. Soli vápenaté, strontnaté, barnaté a hořečnaté, zvlášť pojmenované:	
a) citran a vínan vápenatý; chlorid hořečnatý	cla prosté
b) uhličitan strontnatý, strojený; hydroxyd strontnatý (žíravé strontium)	—·50
c) chlorid vápenatý, nečistý; annalin (strojený síran vápenatý); sirník barnatý, surový; strojený uhličitan barnatý	1·20
d) spodium (kostní uhlí)	2·40
e) chlorové vápno	3·60
f) plynové vápno	3·60
g) běloba na lesk, běloba barytová (strojený síran barnatý); síran hořečnatý (hořká sůl)	7·20
h) siřičitan, kyselý siřičitan a sirnatan vápenatý, pevný	9·60
i) siřičitan, kyselý siřičitan a sirnatan vápenatý, ve vodě rozpuštěný	3·60
k) pyrooctan vápenatý	14·50
l) uhličitan vápenatý, strojený; fosforečnan vápenatý, strojený; calciumcarbid (karbid vápenatý); dusičnan strontnatý; chlorid barnatý, dusičnan barnatý	24·—
601. Sloučeniny aluminia (hliníku), železa, chromu, niklu a kobaltu, zvlášť pojmenované:	
a) železná mořidla všeho druhu; zelená skalice; cafra, šmolka, skelné posýpátko	1·20
b) kamence; síran hlinitý a chlorid hlinitý (aluminiumsulfat, chloraluminium, aluminiumchlorid)	3·60
c) octan a pyrooctan hlinitý	14·50
d) sirník železnatý, strojený; chlorid železitý, pevný; síran nikelnatý, také síran nikelnatoammonatý	24·—
602. Sloučeniny z mědi, olova, zinku a cínu, zvlášť pojmenované:	
a) modrá skalice; admontská skalice (zelená a modrá skalice smíšená)	3·60
b) bílá skalice	3·60
c) plísta (rez měděná, plíseň na mědi)	7·20
d) olovná běloba	9·60
e) pyrooctan olovnatý; cínová sůl (chlorid cínatý) a jiné cínové praeparáty; síran olovnatý, též ssedlina olovná; olovný cukr, olovný ocet	14·50
f) dusičnan měďnatý; dusičnan olovnatý; chlorid zinečnatý; sirník zinečnatý, bílý; lithopon, Griffithova běloba	24·—

	Clo v korunách ze 100 kilogramů
603. Sloučeniny síry, selenu, antimonu a arsenu (otrušíku), zvlášť pojmenované:	
a) leštěnec antimonový (surmík); sirouhlík	cla prosté
b) sirníky arsenu (arsenový sirník, operment (kaménka), realgar (zarnek)	1·20
c) selenový kal	3·60
d) chlorid siřičitý	24·—
604. Sloučeniny organické (ústrojné), zvlášť pojmenované:	
a) glycerin, surový	3·—
b) glycerin, přečištěný, t. j. jako voda jasný nebo jinak zbarvený, bez popela	12·—
c) anilinový olej; nitrobenzol; anthracen, surový; naftalin, surový; kyselina karbolová, surová	3·60
d) pyridinové zásady	24·—
e) kresol (kyselina kresolová, matečný louh po krystalované čisté kyselině karbolové)	9·60
f) kreolín, lysol a podobné praeparáty	24·—
Ostatní pomocné látky a výrobky chemické:	
605. Saze (kopt), mour a umleté černě (kromě rozdrobeného uhlí kostního, které přináleží k čís. 600 *d*)	4·—
606. Bistr ze sazí (bistr koptový)	6·—
607. Strojené černě	15·—
608. Leštidlo na boty:	
a) černé, nikoli tekuté	12·—
b) jiné, též tak nazvané krémy na kůži	60·—
609. Tmely	7·—
610. Gelatina (přečištěná, usušená huspenina zvířecí a rostlinná), také na prach utlučená a zboží z ní	30·—
611. Klih všeho druhu, také vyzí měchýř (klí)	14·50
612. Albumin a albuminoidy; kasein, kaseogomma	14·50
613. Škrob (také škrobová moučka)	16·—
614. Škrobové klí (dextrin, biogomme, gommelina) a jiné náhražky klovatiny, zvlášť nejmenované; maz, šlichta a podobná lepidla a věci na appretování, škrobovou moučku (škrob) v sobě obsahující	18·—
615. Lisované droždí (kvasnice)	55·—
Poznámka. Tato celní sazba zavírá v sobě přirážku k dani z lihu, která připadá na výrobu lisovaného droždí, s výrobou lihu spojenou.	

	Clo v korunách
	ze 100 kilogramů
616. Droždí (kvasnice) jiné, kromě droždí vinného a lisovaného	24·—
Poznámka. Semenné droždí (mateční droždí) pro pivovary pod dohlídkou a s podmínkami, které budou nařízením stanoveny	cla prosté
617. Fosfáty, kyselinami rozložené (superfosfáty)	cla prosté
618. Náhražky mýdla, voňavkami nenapuštěné; poliment; cídicí pasty, mýdlo v sobě neobsahující; škrob na lesk	24·—
619. Kollodium, chloroform, methylnatý alkohol (dřevný líh), aceton, octová kyselina sehnaná	60·—
620. Ether:	
a) ethylnatý ether (sirný ether)	145·—
b) jiné jednoduché, jakož i všecky ethery složené, též ether oenanthový:	
1. v sudech	200·—
2 v jiných nádobách	300·—
621. Plyny zkapalněné, zvlášť nejmenované	15·—
622. Pomocné látky a výrobky chemické zvlášť nejmenované	z ceny 15 %
Poznámka. Kdyby se stalo, že by některé zboží, při němž užiti jest této sazby podle ceny, stiženo bylo clem 120 K ze 100 *kg* přesahujícím, dlužno vybrati clo podle sazby 120 K.	

XLVII. Pokosty, zboží barvířské, lékařské a voňavkářské.

Pokosty:	ze 100 kilogramů
623. Pokosty olejové (bez přidané pryskyřice, terpentýnu nebo minerálných olejů):	
a) v sudech	12·—
b) v plechových karnýřích, láhvích a v podobných nádobách	24·—
624. pokosty lakové (s přidanou pryskyřicí, terpentýnem, minerálným olejem aneb alkoholem)	60·—
Barvy:	
625. Barvy dehtové	z ceny 15 %
Poznámky.	
1. Kdyby se stalo, že by některé zboží, při němž užiti jest této sazby podle ceny, stiženo bylo clem 120 K ze 100 *kg* přesahujícím, dlužno vybrati clo podle sazby 120 K.	
2. Deriváty suché destillace dehtu kamenouhelného, kdyžby se při výrobě dehtových barev dále zpracovaly, na dovolovací listy pod dohlídkou a s podmínkami, které nařízením budou předepsány	ze 100 kilogramů cla prosté
626. Barvy, zvlášť nejmenované	24·—
627. Všecky barvy v placičkách (barvičky), pytlíčkách, pastách, tubách, měchýřcích, mističkách, skleničkách, lasturách a skřínkách	65·—

	Clo v korunách ze 100 kilogramů
628. Inkousty, inkoustové prášky, pečetní vosk	24·—
629. Tužky, tužky barevné (barvůtky), kreslířská křída, zasazené i nezasazené; kreslířské uhlí, tuše, tekuté i pevné	60·—
Zboží lékárnické a voňavkářské:	
630. Lékárnické zboží strojené, jakož i všecky látky, které se svými nápisy, etiketami (štítky), obaly a podobnými věcmi vydávají za léky, též léky pro dobytek; vaty a obvazky k účelům léčebným upravené	57·—
Poznámka. Lékárnické zboží strojené, které v sobě obsahuje více než 15 objemových procent alkoholu, dlužno vyclívati jakožto lihové tekutiny pálené, s jinými věcmi smíšené.	
631. Octy, tuky a oleje, voňavkami napuštěné:	
a) v nádobách 5 *kg* nebo více	24·—
b) v nádobách pod 5 *kg* níže	180·—
632. Alkoholické aromatické tresti	300·—
633. Voňavky (jakož i všecky voňavé látky a směsi, které se úpravou, etiketami [štítky], návody, kterak jich užívati jest, a podobnými věcmi vydávají za voňavky); kosmetické prostředky:	
a) které v sobě alkoholu neobsahují (líčidla, pudry voňavkou napuštěné, oleje na vlasy, pomády, pasty na zuby, františky [trocišky ke kadění])	180·—
b) které v sobě alkohol obsahují	300·—
XLVIII. Svíčky, mýdla a voskové zboží.	
634. Smolnice	3·60
635. Svíčky lojové	14·—
636. Svíčky a tukové výrobky, zvlášť nejmenované, ze stearinu, vorvaniny, palmitinu, paraffinu a z jiných látek tukových	28·—
637. Mýdlo:	
a) obyčejné	12·—
b) jemné, t. j. voňavkou napuštěné nebo v tabulkách, koulích, krabičkách, hrnečkách	36·—
638. Voskové svíce, voskové pochodně, voskové sloupky, noční knůtky, rozžehací svíčičky	60·—
639. Zboží voskem vyobrazené (též potažené)	120·—
XLIX. Zápalné zboží.	
640. Zápalné zboží, obyčejné, a to: sirné niti, sirky (zápalky), třecí fidibus; zapalovací hubka, přirozená, moření; zapalovací hubka strojená; troud (přirozený i strojený); troudový papír	17·—

	Clo v korunách ze 100 kilogramů
641. Věci ohněstrojné	72·—
642. Lunty (šňůry zapalovací a trhací)	60·—
643. Nábojnice, zápalníčky, prázdné, nenaplněné	100·—
644. Náboje, zápalníčky s látkou zapalovací, též dočista ustrojené (nabité)	145·— jenom na zvláštní povolení
645. Střelivo, jiné (k střelbě ze střelných zbraní); látky trhací ze součástek střelného prachu (ledku, síry a uhlí)	145·— jenom na zvláštní povolení
646. Všecky látky trhací a výbušné v předcházejících číslech sazebních nezahrnuté	60·— jenom na zvláštní povolení

I. Díla literární a umělecká.

647. Knihy, tiskopisy, též kalendáře s literárními přílohami, časopisy, mapy (vědecké), hudebniny, popsaný papír, spisy a rukopisy	cla prosté
648. Mědirytiny a ocelorytiny, kamenotisky, barvotisky umělecky provedené a podobné věci; všecka tato díla kromě hromadných výrobků tiskařského průmyslu obrazníckého, k čís. 299 přináležitého; fotografie	cla prosté
649. Malby na dřevě nebo na nedrahých kovech, na plátně nebo na kamenu; původní obrazy a kresby na papíru	cla prosté
650. Desky na tisknutí obrazů z nedrahých kovů, z kamene nebo ze dřeva	cla prosté
651. Sochy (také poprsí a podoby zvířat) jakož i věci díla mělkovypuklého a vysokovypuklého z kamene, v kusech těžších nežli 5 *kg*; tolikéž sochy, poprsí a podoby zvířat z kovu nebo ze dřeva, avšak alespoň v přirozené velikosti	cla prosté

Poznámky.

1. Knihy sešité nebo v lepence nebo v papíru svázané, díla obrázková atd. nebo mapy a obrazy na plátně nebo na lepence napaté dlužno odbavovati podle čís. 647 a 648. Knihy, kalendáře, obrazy, hudebniny atd. ve vazbách cele nebo částečně tkaninami, knihařským plátnem, voskovaným plátnem, kůží, celluloidem atd. potažených anebo věcmi těmito vystrojených buďte vyclívány dle povahy vazby.

Vazby, mapy, pouzdra a podobné věci, do kterých jsou knihy, obrazy atd. vloženy nebo zastrčeny, vyclívají se zvlášť dle povahy hmoty.

2. Obrazy a kresby na papíru (čís. 648 a 649), do rámu dané (zarámované), dlužno vyclívati dle povahy rámů. Při malbách (čís. 649) v rámech vyclívají se rámy zvlášť dle povahy své; nelze-li jich od malby oddělíti, dlužno vyciti poloviční váhy dle povahy rámu.

	Clo v korunách ze 100 korunách
LI. Odpadky.	
652. Mrva, živočišná i jiná, též umělá mrviva (ne ze solí smíšená) kromě superfosfátů k čís. 617 přináležitých; popel ze dříví a z uhlí; popel z kostí; moučka z kostí; staré (mrtvé) uhlí z kostí, jehož toliko k mrvení užiti lze; struska Thomasova a jiné strusky; třísky z rohů a paznehtů; krev tekutá i vyschlá; zvířecí šlachy; odpadky masa k mrvení; zbytky po výrobě krevní soli pozůstalé; voda ammoniaková (voda plynem nasycená) neobohacená . .	cla prosté
653. Otruby (také otruby z mandlí); odpadky rýže; sladový květ; plevy; pevné zbytky, po výrobě mastných olejů pozůstalé, též umleté; výpalky, pomyje; vyloužené řepné řízky	cla prosté
654. Mláto a matoliny;	
a) vinné mláto a vinné matoliny	15·—
Poznámka. Vinné mláto a vinné matoliny, aby se z nich vyráběla kořalka, na dovolovací list pod dohlídkou a s podmínkami, které nařízením budou předepsány	cla prosté
b) jiné	cla prosté
655. Vinné droždí (kvasnice), těstovité	5·—
Poznámky.	
1. Vinné droždí, aby se z něho vyráběla kořalka, na dovolovací list pod dohlídkou a s podmínkami, které nařízením budou předepsány	cla prosté
2. Vinné droždí tekuté dlužno vyclívati jako víno.	
656. Odpadky, po výrobě skla pozůstalé, též nístějní sklo, sklené a hliněné střepy; odpadky hub lazebních a hub koňských; mrtev (kůže na klih)	cla prosté
657. Hadry (cáry) a jiné odpadky k výrobě papíru, t. j. lněné, bavlněné, hedvábné a vlněné hadry, odřezky papíru (odstřižky papíru), makulatura (popsaná i potištěná), staré sítě, staré lanoví a staré provazy; cupování (třepené plátno); odřezky od klobouků	cla prosté
Poznámka. S odpadky, které se v sazbě zvlášť neuvádějí, a kterých jinak užiti nelze, naloží se jako se surovými látkami, od nichž pocházejí.	

Clo v korunách

ze 100 kilogramů

Všeobecné poznámky k sazbě dovozné.

Aby bylo lze zboží s jinými hmotami spojené podle sazby posuzovati, shrnují se látky, kterých se ke spojení užívá, pokud spojení toto po rozumu prováděcího předpisu k celní sazbě nemá zůstati za nepovšimnuté, nebo jestliže v celní sazbě samé o spojení tomto není zvlášť nic jiného ustanoveno, ve tři skupiny a vyznačují se v celní sazbě jakožto hmoty nejjemnější, jemné a obyčejné.

Podle tohoto rozdělování dlužno míti:

a) za hmoty nejjemnější: slonovinu, želvovinu, perleť, jantar, gagat (pravé nebo napodobené); hedvábné zboží, krajky, vyšívání na textilním zboží, umělé květiny a listoví čísla 261 a 262; ozdobná pera upravená; dílo vlásenkářské a jiné dílo z lidských vlasů; polodrahé kameny, nedrahé kovy ryze pozlacené nebo postříbřené (též takovéto železo nebo ocel), leonské dráty nebo přádlo a dílo z nich ryze pozlacené nebo postříbřené, jakož i dílo z nepravého drátu a přádla leonského;

b) za hmoty jemné: kaučuk, kůži, voskované plátno zvlášť nejmenované, voskovaný mušelín, voskovanou dykytu, knihařské plátno; kosti nebo rohy, umělé látky řezbářské (kromě napodobenin látek k písmenu *a* přináležitých); ornamentované, poniklované železo nebo ocel, nedrahé kovy jemně obdělané (ornamentované, poniklované), nikl, aluminium (hliník); mořskou pěnu a její napodobeniny, lávu, nepravé leonské dráty a přádlo, jiné zboží textilní (kromě toho, které jest pod písmenem *a* jmenováno, a kromě obyčejného zboží provaznického, které přináleží ke hmotám obyčejným, a kromě hrubých tkanin čís. 207*a* 1, 216*a* 1 a 217*a*), věcí s dílem z vosku vyobrazeným (též voskem potaženým) spojené; vyšívání (nikoli hedvábím) na jiných látkách nežli na zboží textilním;

c) za hmoty obyčejné všechny ty věci, které nejsou za písmenem *a* a *b* zvlášť jmenovány.

Věci drahými kovy vystrojené dlužno vyclívati dle zvláštních o tom ustanovení v sazbě, pokud nemají do sebe povahy zboží třídy XLIII.

Druhý díl.

Vývoz.

658. Hadry (cáry) a jiné odpadky k výrobě papíru, t. j. lněné, bavlněné, hedvábné a vlněné hadry, také močené (macerované) [polomletá drť papírová, pevná nebo tekutá papírovina], odřezky papíru (ostřižky papíru), makulatura (popsaná i potištěná), staré síti, staré lanoví a staré provazy . . . . . 9·60

Všecko ostatní zboží, které není zde uvedeno, jest prosto cla.

21.

Nařízení ministerií financí, obchodu a orby ze dne 21. února 1906,

kdy nabude moci zákon o celní sazbě ze dne 13. února 1906, Z. Ř. č. 20.

Na základě XXII. článku zákona o celní sazbě ze dne 13. února 1906, Z. Ř. č. 20, nařizuje se ve shodě s královskou uherskou vládou, že tento zákon a příslušná k němu sazba má nabýti moci dnem 1. března 1906.

Kosel m. p. **Buquoy** m. p.
Auersperg m. p.

22.

Nařízení ministerií financí, obchodu a orby ze dne 21. února 1906,

jímž se vydává prováděcí předpis k zákonu o celní sazbě ze dne 13. února 1906, Z. Ř. č. 20.

Aby byla uvedena ve skutek ustanovení zákona o celní sazbě ze dne 13. února 1906, Z. Ř. č. 20, vydává se ve shodě s královskou uherskou vládou následující prováděcí předpis, který nabude moci dnem 1. března 1906.

Kosel m. p. **Buquoy** m. p.
Auersperg m. p.

Prováděcí předpis

k zákonu o celní sazbě ze dne 13. února 1906, Z. Ř. č. 20.

§ 1.

(K článku II.)

O všeobecném užívání celní sazby.

Cla, která jsou v celní sazbě položena, vybírají se ze všeho zboží, při němž se podle ustanovení zákona o celní sazbě, podle státních smluv anebo na základě zákona ze dne 23. června 1891, Z. Ř. č. 76*), nárok k tomu činiti nemůže, aby se s ním dle celních výhod nakládalo.

Smluvních výhod pro zemské plodiny a průmyslové (živnostenské) výrobky smluvného státu lze při zboží, které se v těchto státech tím způsobem znárodní, že se vyclí, potud užívati, pokud důkaz o původu není vázán tím, aby se zvláštní certifikát předkládal.

K celním výhodám, v celní sazbě při dovozu po moři uvedeným, mohou se činiti nároky při každém tom zboží, které se přiveze z cizozemska přes rakousko-uherské mořské pomezí, lhostejno, vyclí-li se zboží toto u přímořského celního úřadu neb u celního úřadu ve vnitru země, ku kterému bylo poukázáno.

§ 2.

(K článku II.)

O řízení s dovolovacími listy.

Užívati zvláštních celních výhod, na něž se v celní sazbě pamatovalo při jistém zboží, které se odbírá na dovolovací listy, lze za následujících podmínek a kontrolních opatření:

1. Dávati předepsané dovolovací listy jsou kompetentní zemští finanční úřadové, v jichž správním obvodu závod, o který jde, leží.

2. Dovolovací listy dají se jenom těm osobám a podnikům, které jsou co do věcí důchodkových

*) Po rozumu § 4 zákona ze dne 23. června 1891, Z. Ř. č. 76, může se při zboží celní sazební třídy III (Jižní ovoce), sazebních čísel 23 až 29 (Obilí), VII (Ovoce, zelenina, rostliny a části rostlin), sazebního čísla 75 (Ryby čerstvé atd.), celní sazební třídy XII (Oleje, mastné), celní sazební třídy XVII (Minerály [nerosty]), sazebního čísla 151 (Šťáva ze sladkého dřeva [lekořicová]), celní sazební třídy XIX (Barviva a třísla), XX (Gumy [klovatiny] a pryskyřice), sazebního čísla 428 (Surové železo; železo a ocel, oboje staré, přelámané a v odpadcích k tavení a svařování), a při obyčejném mýdle, do sazebního čísla 637 a zařaděném, tak dlouho a pokud zboží toto přicházejíc ze zemí, kterým se poskytují největší výhody, požívá smluvního, jakožto pohraniční výhoda neoznačeného snížení cla neb osvobození od cla, činiti bez ohledu na jeho původ nárok k tomu, aby se zboží toto, když se přiveze po moři skrze Terst a Rjeku, takto vyclívalo, lhostejno, přiveze-li se do celního území přímo nebo až po té, když bylo v území celního výhradku leželo.

Z výhody této vyloučeno jest zboží toho druhu, o nějž jde, které pochází z takových zemí, jejichž vývozky, přiváženy jsouce do rakousko-uherského celního území, podrobeny jsou na základě článku IV zákona o celní sazbě vyššímu než všeobecnému clu, o které jde.

bez úhony a které se výslovně podrobí všeobecným kontrolním opatřením, která jsou zde ustanovena, jakož i těm, jež by případ od případu ustanoviti třeba bylo.

3. Strany, které by takovéhoto povolení účastny býti chtěly, nechať podají žádost svoji skrze obchodní a živnostenskou komoru toho okresu, ve kterém závod, o který jde, leží.

V žádosti této budiž udáno místo a rozsah provozované živnosti, kolik přibližně věcí, o kterou jde, bude ročně třeba, cizozemský pramen, z něhož věc bude se odbírati a celní úřad, u kterého se dovozné vyclívání předsebráti má.

Obchodním komorám jest žádosti tyto, hledíc ke správnosti toho, co se v nich udává, prozkoumati a když byly připojily své dobré zdání, ve kterém se obzvláště také o důvodech vysloviti třeba, proč věc, o kterou jde, z cizozemska se odbírá, okresnímu úřadu finančnímu I. instance poslati, kterýžto úřad učiniv zprávu, předloží jednací spis předepsaným způsobem služebním zemskému finančnímu úřadu.

4. Povolení dá se na určité množství a nanejvýš na tři roky dle připojeného vzoru*).

Povolení lze každého času odvolati, obzvláště pak tenkráte, když by se zjistilo, že se ho zle užívá, zruší se — nezávisle na tom, co podle trestního práva důchodkového následuje — ihned.

Zemské finanční úřady mohou povoliti, aby se zboží, které bylo na dovolovací list odebráno, stranám, stejný dovolovací list majícím, odstoupiti smělo.

Odstoupí-li se věci, s celní výhodou odebrané, jiným osobám, jakož i užije-li se věcí těchto k něčemu jinému nežli k ohlášené práci živnostenské, aniž se to dříve úřadu ohlásilo a plná dávka doplatila, následuje v zápětí, že se bez ujmy toho, aby se čin ten po případě stíhal podle důchodkového práva trestního, povolení odvolá.

Povolení odejme zemský finanční úřad, a jest v této případnosti, jakož i tenkráte, když by se povolení vůbec odepřelo, na vůli strany, odvolati se k ministerstvu financí.

O tom, že bylo povolení dáno, učiniti jest po uplynulém kalendářním roku ministeriu financí oznámení, a o tom, co se u věci té zpozoruje, zprávu.

Celnímu úřadu, kterému se svěří věci tyto při dovozu odbavovati, jakož i finančním orgánům, kterým jest svěřeno míti nad řízením s listy dovolovacími úřední dozor, budiž dán opis dovolovacího listu.

5. Závod, kterému se takovéhoto povolení dostane, jest po tu dobu, co povolení trvá, pod důchodkovou dohlídku dán, a finančním orgánům, kterým bylo uloženo na něj dohlížeti, budiž dovoleno do všech závodních místností a skladišť k tomu konci vcházeti, aby mohli zásoby surového a hotového zboží zjišťovati a se zápisky, o kterých se v následujícím odstavci zmínka činí, srovnávati.

Majetníci dovolovacích listův jsou dlužni vésti zvláštní knihu o tom, že věci na základě tohoto povolení odbírané odebrali a zpracovali.

Finančním orgánům budiž dovoleno, aby mohli do knih těchto nahlédati, potom dohlížeti a kontrolovati, jak se věcí, s celní výhodou odebraných, užívá.

6. Úřad, který odbavuje při dovozu zásilky, na základě tohoto povolení z cizozemska odebrané, nechať zásilky tyto, pokud by se množství v povolení vyslovené nevyčerpalo, zjistiv čistou váhu a vybrav a definitivně sčítav clo, výhodu poskytující, které na věci, o něž jde, připadá, zpravidla bez dalšího zjištění na první stránce listu na prohlášenou k stanovišti podniku pod úřední závěrou nebo za úředního doprovázení poukáže a finančnímu orgánu, který jest ustanoven k tomu, aby měl na podnik dozor, návěští dá. Čistá váha zboží, které dle hrubé váhy vyclívati jest, může se na žádost

*)

Dovolovací list.

Na základě čísla, poznámky k číslu (třídě) . . . celní sazby ze dne . . . . . povoluje se tímto . . . továrníku N. N. v N., aby směl až do . . . . . 190 . přivážeti z cizozemska s celní výhodou . . . . kilogramů . . . . . , aby se $\frac{\text{zpracoval . .}}{\text{. . užíval}}$ v továrně, v níž . . . . . provozuje.

Jednotlivé zásilky nechať odbavuje . . . . . celní úřad v . . . . . .

Míti dozor nad obchodem tímto, celní výhodu poskytujícím, svěřuje a poroučí se . . . . . .

C. k. $\frac{\text{zemské finanční}}{\text{finanční}}$ ředitelství

. . . . . dne . . . . . .

L. S. N. N.

strany zjišťovati až ve stanovišti podniku při té příležitosti, když je dozorčí orgánové přejímají.

Na cestě od úřadu, který zásilku při dovozu odbaví, až ke stanovišti podniku dlužno dbáti na předpisy o dopravě nevyceleného zboží dovozného.

Když každá takováto zásilka do podniku přibude, nechať to podnik ve 24 hodinách oznámí finančnímu orgánu, jemuž dohlídka svěřena jest. Orgán tento jest zavázán, úřední závěrku, která snad byla přiložena, sejmouti a odvolav se na položku, pod kterou zásilka byla do zápisků (č. 5) vnesena, na listu na prohlášenou jakož i na listu návěštním, který se pošle úřadu, jenž zásilku při dovozu odbavil, potvrditi, že zásilka byla podnikem přejata. List návěštní budiž přiložen ku příslušné položce rejstříku příjmův.

Za zvláštních okolností finanční orgán dostav oznámení, že zásilka skutečně došla, může výjimečně zmocniti podnik, aby sám úřední závěrku sejmul. V této případnosti dlužno ve 24 hodinách poslati finančnímu orgánu dohlédacímu list na prohlášenou a oznámiti mu položku, pod kterou zásilka do zápisků (č. 5) byla vnesena, aby na listu na prohlášenou jakož i na listu návěštním zdělal potvrzení.

Takováto oznámení finanční orgán dohlédací nechať sobě poznamená a při dalších dohlídkách zjistí, že byla zásilka do zápisků podniku správně vložena (č. 7).

7. Další dozor nad tím, jak se užívá věcí, s celní výhodou odebraných, dlužno prováděti tím způsobem, že se v podnicích, o něž jde, čas od času nenadále dohlídka učiní, reviduje a do zápisků (č. 5), do nichž každou odebranou nebo zpracovanou položku dle její váhy ihned zapsati jest, nahledne. Úřední jednání tato budiž předsebrána úředníkem celním aneb úředníkem finanční stráže anebo, kdyby úředníkům těmto překážka v cestě stála, respicientem finanční stráže s druhým zřízencem této stráže.

8. Útraty, s úředním dozorem spojené, nese podnikatel, o nějž jde.

9. Na základě povolení, jednou již k řízení s listy dovolovacími daného, může tatáž strana i po uplynutí předepsané lhůty za dosavadních podmínek, na které jest odbírání vázáno, tenkráte dál odbírati, když jest s to, aby se celnímu úřadu vykázala rubrikou úředně potvrzenou, že ještě před uplynutím dřívějšího povolení za jeho prodloužení zažádala, a když není odůvodněné závady, aby se řízení výhodu poskytující dále nepřipouštělo.

Avšak způsobem takovýmto věci prozatímně odbírati lze jenom s tou podmínkou, že se tenkrát, když by se žádané prodloužení odepřelo, případné rozdíly mezi clem z věcí již odebraných dodatečně vyberou, což dlužno tím, že se to na celní listině přiměřeně poznamená, straně případ od případu výslovně na vědomí dáti.

10. Zvlášť pak dlužno míti při řízení s dovolovacími listy níže vytknutém ještě na následující ustanovení pozor:

K s. č. 4 až 8, 34, 46, 51 a 52.

Při koření, z něhož by se etherické oleje a essence dobývaly, při rýži, aby se oloupala, pokud se týče, aby se z ní škrob vyráběl*), při semenech, aby se z nich etherické oleje dobývaly, a při semenu makovém, aby se z něho makový olej dobýval, dlužno, aby dříve než se dovolovací list dá, celní úřad zjistil poměrný výtěžek pro živnostenský závod, o který jde; výtěžek tento jest v dovolovacím listu samém patrným učiniti. Dohlídka, kterouž dle č. 5 a 7 finančním úředním osobám předsebrátí jest, nechať se vztahuje také na to, aby se poměrný výtěžek zachovával.

V živnostenských závodech, které dobývají etherických olejův a essencí z koření s celní výhodou odebraného, dlužno kromě toho úředně, a to u přítomnosti celního úředníka neb orgánů finanční stráže, v odstavci 7 zmíněných, zničiti zbytky, jež zůstanou, podle toho, kolik jich dle poměrného výtěžku připadá.

V továrnách, ve kterých se vedle rýžového škrobu vyrábí také škrob pšeničný a bramborový, budteť místnosti, v nichž se vyrábí a ukládá škrob rýžový, od ostatních místností továrních odděleny.

Jsou-li v některém podniku rýžový mlýn a továrna na rýžový škrob spolu spojeny, dlužno pro každé tovární odvětví toto, jakož i o tuzemské rýži, která se zpracuje, vésti zvláštní skladní knihy.

K s. č. 10.

Dříve než se sušená vinná zrna, hrozny a korinty, aby se z nich ocet vyráběl, s celní výhodou odeberou, dlužno je vždy denaturovati.

*) Protože clo z oloupané rýže naproti smluvným státům, pokud obchodní smlouva s Italií trvá, stanoveno jest 3 K 60 h, polovička platné nejnižší celní sazby činí na ten čas pro rýži oloupanou 1 K 80 h a čtvrtina 90 h ze 100 kilogramů zhruba (bez ohledu na to, odkud rýže pochází).

Denaturováno budiž 1·25 kilogramu 80procentní nebo 2·5 kilogramy 40procentní kyselinou octovou na 100 kilogramů vinných zrn. Vinná zrna musí se co nejvíce s kyselinou octovou smísiti a tak s kyselinou touto 24 hodin se stýkati.

Denaturovati dlužno buď v úředních místnostech anebo s dovolením zemského finančního úřadu v místnostech živnostenských toho, kdo jest oprávněn vinná zrna odbírati, za dohlídky a s tím závazkem, že se útraty dozoru, které by vzešly, nahradí.

Kyselinu octovou dodá úřad na útraty strany; strana opatří též náležité k tomu přístroje a zaplatí za potřebnou práci.

K s. č. 82 a 219*a*, 225.

Surové houby, kokosová a podobná vlákna v provazech k dělání pokrývek, česaná příze, aby se zní vyráběly prýmky,*) mohou se zpracovati také vně uzavřených závodův.

Avšak podnikatel (faktor atd.), o nějž jde, jest tenkráte, kdyby tomu tak bylo, dlužen okolnost tuto výslovně oznámiti a řečené věci vždy sám odbírati jakož i knihy sám vésti.

K s. č. 52.

Žádosti za vydání dovolovacích listův, aby se semeno cukrovkové k setí**) bez cla odbírati mohlo, nebudtež podávány skrze obchodní a živnostenskou komoru (č. 3 všeobecných ustanovení), nýbrž skrze některé tuzemské hospodářské sdružení.

K s. č. 175.

Při celní výhodě dle poznámky k s. č. 175 nesmějí míti účastenství než ty specificky těžké oleje minerální, které jsou skutečně surový a kterých bez předchozí destillace ke svícení užívati nelze.

Stranám jest okolnosti tyto tím způsobem stvrditi, že se vykáží vysvědčením o původu místního úřadu toho místa, kde olej se dobývá, avšak tenkrát, kdyby v místě, kde olej se dobývá neb odkud se posílá, rakousko-uherský konsul sídlil, vysvědčení o původu musí býti tímto konsulem vydáno.

Raffinerie, které si přejí odbírati surový těžký olej minerálný za clo výhodu poskytující, nechať vloží své žádosti, které se na věc tu vztahují, na finanční úřady první instance, při čemž se tomu vyhnouti lze, aby se žádost, jak na to bylo v odstavci 3 všeobecných ustanovení pamatováno, skrze obchodní a živnostenskou komoru podávala. Finanční úřad první instance, učiniv přiměřený návrh, podá žádosti představenému zemskému úřadu finančnímu, kterýž zase žádosti ty sebrav předloží je ihned c. k. ministeriu financí, aby se roční kontingent rozvrhnul; podle toho, jak ministerium financí rozhodne, zemský finanční úřad vydá dovolovací listy, ve kterých dlužno udati, kolik za rok nanejvýš odebrati lze a skrze který úřad olej přicházeti, pokud se týče, který úřad olej odbavovati bude.

Rok dlužno vždy počítati od 1. ledna do konce prosince; žádosti za vydání dovolovacích listů dlužno pro první rok podati nejdéle do 31. března 1906. Protože dovolovací listy nemají platnosti než pro roční období, musí se, aby se dosáhlo dovolovacích listů pro další roční období, podávati žádosti nejdéle do konce měsíce října kalendářního roku finančnímu úřadu první instance. K žádostem opozdile zadaným nemůže se míti zřetel než podle toho, kolik zbývá z největšího ročního množství pro období, o které jde, oleje, s nímž volně naložiti lze. Minerálný olej, kolik ho celní úřad na základě dovolovacího listu odbaví, dlužno poukázati k orgánům, dozor nad raffinerií majícím, kteří olej tento na dovolovacím listu odpíší.

Přenášeti minerálný olej, kolik se ho za platnosti dovolovacího listu neodebéře, na další období se nedopouští; odstupovati minerálný olej, který byl s celní výhodou odebrán, nezpracovaný jiným raffinerím aneb osobám přípustno jest toliko s povolením ministeria financí.

K s. č. 329.

Strany, které se domáhají toho, aby mohly s celní výhodou odbírati na dovolovací listy kůži na česačky, jsou dlužny, udati v příslušné žádosti výslovně, provozují-li vedle výroby česaček také výrobu hnacích řemenův aneb vedou-li těmito obchod. Kdyby tomu tak bylo, dlužno při každém dovozu zjistiti clo z kůže na hnací řemeny a rozdíl vraceti jenom tenkráte, když by finanční orgánové, kterým jest úřední dozor nad závodem svěřen, k tomu dohlíželi, jak se kůže skutečně k výrobě česaček spotřebovala, a když by se potvrzení o tom dalo celnímu úřadu na vědomí.

K s. č. 335.

Kůže na rukavičky, která se vyveze do cizozemska, aby se tam obarvila, budiž prohlašována dle počtu kusův; kůže tato, když se přiveze nazpět, smí býti jenom tenkráte s celní výhodou odbavována, když byla při vývozu celním úřadem

*) Jde-li o smluvný obchod, také hedbávné gázy k vyšívání (čís. 248).

**) Jde-li o smluvný obchod, také sádra na hnojení (čís. 145*b*).

stotožněna nebo když lze podle vzorkův, které se při vývozu surových kožích uložily, jakost a velikost kožích hodnověrně zjistiti.

K s. č. 625.

V žádostech za vydání dovolovacích listův, aby se mohly s celní výhodou odebírati deriváty suché destillace kamenouhelného dehtu, kteréž by se při výrobě dehtových barev dále zpracovaly, dlužno jednotlivé druhy zejména vyznamenati a současně s těmito žádostmi certifikát c. k. hospodářsko-chemické stanice zkušební ve Vídni podati, ve kterémž by potvrzeno bylo, že vzorky, jež strana podala, aby se jimi ty celní úřady podělily, skrze které se dovoz díti bude a jež tato stanice úředně označila, jsou skutečně deriváty suché destillace kamenouhelného dehtu.

Celní úřadové jsou dlužni z každé zásilky, na dovolovací list odbavené, pro případnou pozdější kontrolu vzorky úředně a stranou stotožněné zadržovati a po celý rok je schovávati.

§ 3.

(K článku II.)

O celních přirážkách.

Dle odstavce 3 článku II dlužno na ten čas vybírati z věcí v následující tabulce *A* a *B* vyznačených, a to:

a) z věcí s cukrem smíchaných anebo z cukru strojených 16 K na 100 kilogramů na čisto cukru, kterého se k tomu užije;

b) z věcí s alkoholem smíchaných anebo z něho strojených 1 K 10 h z hektolitru a stupně alkoholu, kterého se k tomu užije, pokud se týče, když by povinná clem strana, odevzdávajíc prohlášení, výslovně nežádala, aby se přirážka dle skutečného obsahu cukru nebo alkoholu vyměřila, pevné celní přirážky, které jsou v následující tabulce vyznačeny.

Sazební číslo	Věci, které jsou přirážce podrobeny	Kolik přirážka činí	Základ k vyměřování	Tára pro vnitřní obaly
	A. Cukr.			
108*b*	Lihové tekutiny pálené, které jsou s cukrem smíchány (likéry, punčové essence atd.)	4 K 80 h	ze 100 litrů	—
114	Pečivo cukr v sobě obsahující (suchary, kakes, koláče, perník, oplatky, pašitky, dorty a podobné věci s cukrem strojené)	3 K 20 h	ze 100 kilogramů na čisto	pro plechové krabice 14 procent, pro škatule z lepenky 10 procent
127	Čokoláda a jiné kakaové výrobky cukr v sobě obsahující	8 K 80 h	ze 100 kilogramů na čisto	pro malé bedničky 15 procent
	Čokoládová cukrátka	13 K 60 h	ze 100 kilogramů na čisto	pro plechové krabice 14 procent, pro škatule z lepenky 10 procent
130 a 131	Ledované ovoce (pomorančová kůra, citronát atd.) .	9 K 60 h	ze 100 kilogramů na čisto	pro malé bedničky dřevěné 12 procent, pro škatule z lepenky 7 procent
	Povidla, pasty, želé (ovocné šťávy), zavařeniny, gdoulová šťáva, huspeniny atd., s cukrem zadělávané	8 K	ze 100 kilogramů na čisto	pro sklenice, láhve, hrnce 25 procent, pro plechové krabice 10 procent

Sazební číslo	Věci, které jsou přirážce podrobeny	Kolik přirážka činí	Základ k vyměřování	Tára pro vnitřní obaly
130 131 132	Ovocné a bobulové šťávy s cukrem smíchané (trest na bishop atd.) jakož i uměle strojené, oslazené, nikoli alkoholické nápoje (limonády, mandlové mléko atd.)	7 K 20 h	ze 100 litrů	—
	Cukrátka (bonbony, karamely, dražé, dessertní bonbony, fondants, pokroutky z máty peprné, pražené mandle, pokroutky z přečištěného cukru, rocks drops, věci ze pěny [španělský vítr], marcipán, cukr ječmenný, prášek limonádový a caltičky atd.)	13 K 60 h	ze 100 kilogramů na čisto	pro plechové krabice 14 procent, pro škatule z lepenky 10 procent
131 a 132	Zhuštěné mléko, dětské moučky, dětské moučky mléčné, moučka kaštanová atd. s cukrem smíchané	4 K 80 h	ze 100 kilogramů na čisto	pro plechové krabice 10 procent
	Turecký med, cukroví, věci tragantové	3 K 20 h	ze 100 kilogramů na čisto	pro plechové krabice 14 procent, pro škatule z lepenky 10 procent
	B. Alkohol.			
109	Dessertní vína s alkoholem smíchaná (cyperské, kapské víno, madeira, malaga, malvasia, marsala, moscato, portské víno, sherry, xeres a podobná vína) více než 15, ale nikoli více než 22½ objemových procent alkoholu v sobě obsahující α) v sudech . . . . . } 8 K β) v láhvích . . . . . }		ze 100 kilogramů na čisto nebo ze 100 litrů	13 procent pro sudy
		nebo		
		1 K 10 h	ze 100 kilogramů (litrů) na čisto a ze stupně přes 15 objemových procent	13 procent pro sudy
620	Ether etylnatý, maje při 15° C specifické váhy 0·726 nebo méně . . . . . 187 K přes 0·726 výše až 0·730 . . . . . 181 K přes 0·730 výše . . . . . 173 K		ze 100 kilogramů na čisto	20 procent pro sudy
630	Alkoholické strojené věci lékařské, více než 15 objemových procent alkoholu v sobě obsahující .	16 K	ze 100 litrů	—

Přirážky, které podle váhy vyměřovati jest, budtež zpravidla vybírány z tolika váhy, kolik se položí za základ k vypočítání dovozného cla. (§ 10 p. p.)

Pro obaly a nádoby, které vyclívati dlužno se zbožím (§ 14 *A* p. p.), učiní se, aby bylo lze vypočítati celní přirážku, z váhy k vyclení (skutečné nebo dle výpočtu vyšetřené) zvláštní srážka na táru,

a to v té výměře, která jest v předcházející tabulce stanovena. Za základ k vypočítání přirážek položí se ta váha k vyclení určená, která byla o tuto táru zmenšena.

Vyskytují-li se věci, které jsou v tabulce svrchu uvedené jmenovány, při nichž dlužno přirážku dle čisté váhy vyměřovati, v nádobách, pro které se na srážku na táru nepamatovalo, jest na vůli strany žádati, aby se přirážka vyměřila dle čisté váhy skutečně vyhledané.

Poslední vnitřní obaly z papíru, staniolu a z podobných věcí dlužno, i když se vypočítávají celní přirážky, započítati do váhy zboží.

Při tekutinách, které dle hrubé váhy vyclívati jest, přirážky budtež, pokud zřetel nebyl obrácen k táře již v tabulce svrchu uvedené, dle prostorového obsahu vyměřovány.

Při tekutinách, z nichž celní přirážku vyměřovati dlužno dle prostorového obsahu, prostorový obsah budiž vyhledáván podobným způsobem, jak to pro vypočítávání dávky z kořalky ve vysvětlivkách k s. č. 108 předepsáno jest.

Kdyby se snad požadovalo zapraviti celní přirážku dle skutečného obsahu cukru, pokud se týče alkoholu, dlužno nicméně, jestliže by strana žádala, aby se věc ihned odbavila, zapraviti s výhradou dodatečné opravy celní přirážku dle výměry, která jest z tabulky patrna.

Celní úřad nechať sobě vezme z každého druhu zboží po jednom nejméně 200 gramů těžkém vzorku, na jehož výběr působiti straně nepřísluší, a nechť jej, stvrdiv řádně jeho totožnost, zašle na útraty strany c. k. hospodářsko-chemické stanici zkušební ve Vídni, aby ho prozkoumala.

Jakmile nález dojde, úřad nechať opatří vše, čeho je třeba, aby se vybraná celní přirážka opravila (buď vrátila nebo clo dodatečně vybralo). Zároveň dlužno spočítati vzešlé útraty, které straně nésti jest.

Přirážky budtež vybírány zároveň s dovoznými cly a s těmito jakožto cla súčtovány.

Případné pohledávky budtež na základě zjištěného skutečného obsahu cukru, pokud se týče alkoholu na zadní straně certifikátův o rozboru potvrzeny a na celní listině, kterouž straně předložiti jest, budiž vyznačeno, že se pohledávka vrátila.

§ 4.

(K článku IV.)

O clech odvetných.

Pokud užívati jest rozdílného nakládání, o němž se ve článku IV zákona o celní sazbě zmínka děje, se zbožím, které přichází ze států, jež by nakládaly s rakouskými a uherskými loděmi nebo se zbožím rakouského neb uherského původu nepříznivěji nežli s loděmi a s věcmi států jiných, vyhlásí se případ od případu zvláštním nařízením

§ 5.

(K článku V.)

O prohlašování zboží.

Všeobecné zásady.

Zboží dlužno zpravidla prohlašovati dle pojmenování a dle měr celní sazby.*)

Pro dovozné vyclívání může se zboží, když by o tom byla pochybnost, jakou sazbu stanoviti třeba, také podle nejvyšší celní sazby, o niž jde, prohlásiti a dle ní odbaviti, aniž to mělo v zápětí trest pro nesprávné prohlášení zboží.

Pokud by povinná clem strana měla právo učiniti na místo toho, aby dala řádné (písemné nebo ústní) prohlášení, návrh, by se zboží vyclilo dle ohledacího nálezu celního úřadu, řídí se podle práva, jež bylo celním úřadům v příčině té v § 26 dáno.

Prohlášení dle sazby může se tenkrát, když by nebylo lze vyjádřiti je krátce podle slov sazebního čísla, nahraditi obvyklým mezi obchodujícími pojmenováním, k němuž by se připojilo sazební číslo a číslicemi celní sazba jakož i případné přirážky.

Z prohlášení dle sazby musí nade vši pochybnost vyplývati, do kterého čísla (pokud se týče nižšího oddělení) sazby zboží, o něž jde, spadá. V prohlášení nesmí tedy chyběti žádný dodatek, který v sobě celní sazba zavírá, a který na míru cla jakož i případných přirážek (také celních přirážek, § 3, p. p.) účinek působí.

Vyjádření v sazbě při jednotlivých číslech přicházející, jako: „zvlášť nejmenované“, „jinde v sazbě

*) Formulář písemných prohlášení lze dostati u celních úřadů, když se zaplatí cena úředně stanovená.

nezařaděné* atd. zavírá v sobě zboží, do řečeného pojmu druhového spadající, které v jiných číslech sazebních uvedeno není.

Věci, které jsou po rozumu článků IX, X a XI, 1 a 2 zákona o celní sazbě cla prosty, dlužno jak k tomu konci, aby je celní úřad definitivně odbavil, tak i k tomu konci, aby je k jinému úřadu pod kontrolou listem průvodním poukázal, toliko jakožto věci cla prosté prohlašovati a netřeba udávati sazebních čísel, ke kterým jednotlivé věci v tom zahrnuté přináležejí (na příklad cla prostá zavazadla cestujících, cla prosté věci vojenské, cla prosté vzorky atd.).

Avšak toto ulehčené prohlašování nezbavuje nikterak povinnosti, aby se předkládaly seznamy věcí, které jsou v těchto zavazadlech atd. zahrnuty, když by celní úřad, který prohlídku předsebéře, neb úřad, který jest příslušný, aby dal povolení, maje zřetel ke stavu a k okolnostem toho, o koho jde, pokládal seznamy tyto k tomu konci za potřebné, aby se povolilo osvobození od cla, aby se podal důkaz o vlastnictví neb aby se posoudilo, jsou-li zavazadla atd. přiměřena.

Když se věci tyto poukazují ku průvozu nebo k úřadu vnitrozemskému pod kontrolou listem průvodním, poukazující úřad nechať je k tomu konci, aby se zjistila jejich povaha, podrobí úplnému vnitřnímu vyšetřování, kdyby se nedalo zjištění podle nejvyššího cla celní sazby (3000 K ze 100 kilogramů), pokud se týče, kdyby se za ně ručení nepřejalo.

Ku průvozu nebo k poukázání k úřadu vnitrozemskému zboží může se prohlásiti dle pojmenování, které jest mezi obchodujícími obvyklé nebo kterého se v obecné mluvě užívá, zasílá-li se zboží pod bezpečnou úplně závěrkou prostoru nebo kusu (dle předpisu ze dne 29. listopadu 1853, Z. Ř. č. 257 a 258) a dá-li se zjištění podle nejvyššího cla celní sazby (3000 K ze 100 kilogramů), pokud se týče přejme-li se za ně ručení. Co se týká toho, že se od vnitřní prohlídky takovéhoto zboží poukazného upouští, ustanovení ministerského nařízení ze dne 11. listopadu 1874, Z. Ř. č. 134, zůstávají v platnosti.

Zboží vývozné dlužno zpravidla prohlašovati jako zboží dovozné, ale zboží vývozné, které jest cla prosto a jehož vývoz celním úřadům dokazovati netřeba, může se odbaviti také na základě nákladního listu, pokud se týče jiných nákladních listin, kteréž celní úřad, vykonav úřední jednání, odkolkuje.

Ulehčení, která mají platnost, když se prohlašuje zboží, aby se dle opovědacího řízení odbavilo, zůstávají v platnosti.

Avšak takovéto zboží z cizozemska docházející musí býti opatřeno prohlášením zasilatelovým (prvotní prohlášení), kteréž, když zboží na pomezí definitivně odbaveno nebylo, příslušnému seznamu nákladovému přiložiti dlužno.

Prohlášení tato, která zevrubná udání o váze a o druhu zboží v sobě obsahovati a zavřati musí, mohou býti zdělána o jednom sepsání na obyčejném papíře v řeči zasilatelově a mohou se podle platných ustanovení (Z. Ř. č. 134 z r. 1874) doplňovati a opravovati.

Pokud stačí ohlašovati vcházející zboží tím způsobem, že se seznamy nákladu a nákladní listy odevzdají, ustanovují platné státní smlouvy, pokud se týče zvláštní nařízení v příčině té učiněná.

Která zvláštní udání o druhu zboží vzhledem ke statistické evidenci činiti dlužno, ustanoví se zvláštními nařízeními.

§ 6.

(K článku VI.)

Jak se prohlašuje zboží složené.

Po rozumu článku VI zákona o celní sazbě dlužno roztřiďovati zboží, které jest složeno z částek v sazbě různě zařaděných a které není v sazbě nebo nařízením zvláštním číslům přikázáno, dle jeho hlavní součástky, to jest dle hmoty té součástky, která propůjčuje zboží převládající jeho povahu, na příklad jakožto zboží dřevěného, skleněného, kamenného, hliněného, železného, kovového, a jestiť zařaďování předsebráti podle spojení v sazebním čísle, o které jde, pojmenovaného. Kdyby věc byla v pochybnosti, budiž vyclíváno dle součástky vyšším clem stížené nebo která má větší cenu.

Když se stanoví sazba, neobrací se zřetel k součástkám, které jsou k tomu, aby pouze upevňovaly a spojovaly jednotlivé díly věci a které jsou zároveň vedlejší, jako: obyčejné hřebíky, nýty, šrouby, spony, zámky (s klíči), petlice, kování, klouby (stěžeje), zásuvy, svory, niti, šňůry, provazy atd., jakož i ke všemu jinému, co připojeno a zcela podřízené důležitosti jest, jestliže takovéto připojené věci nemají na stanovení cla účinku; zboží toto dlužno vyclívati podle té sazby, ke které by dle ostatní své povahy případlo, kdyby tu těch vedlejších připojených věcí nebylo.

Jestliže se v sazbě při jednotlivých třídách na to vůbec ani nepamatovalo, že zboží s jinými hmotami spojeno bývá (jako na příklad při sazební

třídě XXXIII) a jestliže také ve vysvětlivkách k celní sazbě nic zvláštního ustanoveno není, jest si připojených věcí, které by tu byly, vyššímu clu podrobeny jsouce, tak dlouho nevšímati, pokud mají pro obchodní cenu zboží podřízenější význam. Na odpor tomu dlužno stanoviti sazbu podle věci připojené, kteráž jest vyšším clem stížena, pokud by strana nedala přednost tomu, připojenou věc, toho vyžadující, aby se vyšší sazba stanovila, sejmouti a dle povahy její zvlášť ji vyclíti. Ustanovení naposledy dotčené platí zvlášť o věcech, se zbožím spojených, které jest podrobeno clu z kusu.

Kromě případností těchto dlužno zpravidla vyclívati zboží tak, jak k celnímu úřadu přijde. Oddělovati od sebe u celního úřadu součástky zboží, pevně k sobě přidělané, v sazbě různě zařaděné, k tomu konci, aby se vyclily dle rozličných čísel sazebních, jest proto nepřípustno. Naproti tomu může se vyclívati takové zboží, které se skládá z částí spolu volně spojených, jež se sestaví, když se věci užívá, dle povahy těch částí, které od sebe odděliti lze.

Přicházejí-li v jednom nákladovém kusu, dohromady zabaleny jsouce, součástky v sazbě různě zařaděné, které mají podle svého určení činiti celek pevně zhlobený, v sazbě jakožto celek zvlášť zařaděný, dlužno užiti celní sazby, která má platnost pro tento celek.

Chybí-li ta či ona nepatrná součástka, není vyloučeno, aby se tohoto ustanovení užívalo.

§ 7.

Jak se prohlašuje původ.

V prohlášení o zboží, při němž se činí nárok k tomu, aby se užilo cla, kteréž jsouc obsaženo ve smluvných sazbách, jest nižší nežli clo všeobecné, musí se kromě pojmenování podle sazby udati také „ . . . . . výrobek“, pokud se týče „původ“ (jméno státu, o který jde) a musí prohlášení — jestliže by všecko zboží některého čísla sazebního při výhodě této účastenství nemělo — zvláštní známky, výhodu odůvodňující, v sobě obsahovati a zavírati.

Aby se správnost těchto údajů zjistila, k tomu dostačí zpravidla průvodní papíry nebo faktura. Když se vyclívá podle ohledacího nálezu (§ 5 a 26), dlužno zkoušeti nárok, který se činí k tomu, aby se vyclívalo dle smlouvy, na základě těchto dokladů z moci úřadu.

Dle smluvních celních sazeb dlužno také odbavovati rakouské a uherské zemské plodiny a živnostenské výrobky, které z cizozemska nazpět přicházejí.

Pokud při dovozu jistého zboží užívání cla výhodu poskytujícího závisí na tom, aby se vysvědčení o původu předložilo, ustanoví se zvláštním nařízením.

Vysvědčení o původu, tohoto zboží se týkající musí v sobě zavírati potvrzení, že jest zboží zemskou plodinou nebo živnostenským, pokud se týče průmyslovým výrobkem jmenovaného státu smluvného a musí býti, pokud by v příčině té zvláštních předpisů nebylo, místním úřadem, pokud se týče příslušnou obchodní komorou nebo celním úřadem země původu, který místu původu nejblíže leží, zdělána; kdyby v místě, odkud se zboží posílá, rakousko-uherský konsul sídlil, vysvědčení tato mohou jím zdělána býti.

Pokud by třeba bylo, aby vysvědčení o původu vidoval příslušný c. a k. konsul, upraví se zvláštním nařízením.

V pohraničných okresech, když se vzájemně stýkají, může se při mále zboží, jež se shoduje se známými v místě potřebami pohraničného obyvatelstva, od toho upouštěti, aby se původ dokazoval.

Výhody, které přísluší jednotlivým státům smluvným při pohraničném toliko styku, dlužno prováděti na vlas dle podrobných ustanovení smluv, o něž jde, a dle předpisův k jich provádění vynesených. Výhody tyto nerozšiřují se ani na vývozky jiných států, při obyčejném toliko styku největších výhod požívajících, ani na vývozky celního výhradku terstského a rjeckého.

Aby se odůvodnila celní výhoda, když se zboží přiveze po moři, dlužno věc tu prohlásiti a dokázati.

Zevrubnější o tom nařízení, obzvláště také pro tu případnost, že by zboží před tím než se vyclí nebo poukáže, složeno bylo ve svobodném území nebo v celním výhradku, učiní zemský finanční úřad.

Když se takovéto zboží dle řízení s listem průvodním anebo dle řízení opovídacího poukazuje, pohraničný úřad, skrze který zboží vchází, nechať na průvodním listu, pokud se týče na seznamu nákladovém anebo na listu opovídacím potvrdí, že se zboží dovezlo po moři.*)

§ 8.

O mírách, podle kterých se vyclívá.

Míry, podle kterých se vyclívá, jsou: váha (100 kilogramů, pokud se týče 1 kilogram), počet kusů (1 kus), při lodích sazebního čísla 558 tuna (1000 kilogramů) únosnosti a při jistých chemických výrobcích cena.

*) Z. Ř. č. 78, V. N. č. 19 ex 1891; Z. Ř. č. 19, V. N. č. 7 ex 1892.

Pro vyhledávání únosnosti tun (hledíc k lodím sazebního čísla 558), jakož i váhy kovu (při lodích s. č. 559) má platnost to, co vysvětlivky k č. 558 a 559 ustanovují.

Když se vyclívá podle ceny, dlužno míti na následující ustanovení pozor:

Průměrná obchodní cena nejdůležitějších věcí, které jsou podrobeny tomu, aby se podle ceny vyclívaly, vyhlásí se způsobem nařizovacím, a tuto průměrnou cenu dlužno tenkrát, když se vyclívá podle ohledacího nálezu, bez výjimky, jinak však jenom tenkráte za základ k vyměřování cla pokládati, když strana výslovně neprohlásí, aby se dle nejvyššího cla nebo dle skutečné ceny vyclívalo. Při všech ostatních věcech dlužno užívati cla nejvyššího, když by strana výslovně neprohlásila, aby se dle skutečné ceny vyclívalo.

Když se vyclívá dle skutečné ceny, což jenom u hlavních celních úřadů I. třídy nebo u úřadů k tomu zvlášť zmocněných díti se smí, dlužno sobě, aby se vyhledala cla dle ceny, vésti způsobem následujícím:

Strana jest dlužna udati v prohlášení písemně cenu a obvyklé mezi obchodujícími pojmenování zboží, které bylo přivezeno.

Cla podle ceny vypočítají se na základě prohlášené ceny, kteráž se skládá z ceny, za niž se zboží na místě svého původu neb odkud bylo odesláno prodává a z útrat za dopravu až ku pomezí, zahrnujíc v to vydání za balení, pojištění a obstarávání (komisi). Dovážející obchodník jest zavázán připojiti ke svému prohlášení fakturu nebo seznam dodavací, v němž by cena udána byla, spolu s nákladním listem anebo nákladním listem lodním. Cenu zboží dlužno v prohlášení vyznačiti měnou korunovou. Jsou-li ve faktuře cena a útraty za balení vysazeny měnou cizí, dlužno měnu tuto pro vyclívání dle kursu, vídeňskou bursou v korunové měně uveřejněného, přepočítati. Stejným způsobem jest si také vésti, když se připočítávají dopravní, pojišťovací a obstaravatelské útraty.

Přijímati smějí se jenom ty faktury, které na sobě nesou visum aneb otisk razítka továrny nebo firmy, která zboží dodala. Faktury musí v sobě krom toho zavírati čísla, značky a druh nákladových kusů, jejich hrubou nebo čistou váhu, kolik zboží jest podle základny, pro prodej přijaté a cenu zboží, jakož i úhrnek vší faktury, tento slovy i číslicemi. Opravené faktury, které nejsou firmou, jež fakturu zdělala, ověřeny, se nepřijímají.

Celní úřad může jenom tenkráte odpírati, aby se dovozné clo dle ceny, dovážejícím obchodníkem prohlášené, nevypočítávalo, když po svědomitém zkoumání ne bez důvodu o tom pochybuje, že byla cena správně udána. Když celní úřad sezná, že prohlášená cena jest nižší než cena skutečná, má do 24 hodin po předsevzatém úředním ohledání zboží právo, prohlášenou cenu zvýšiti. Kdyby strana k tomu zvýšení nesvolila, má právo žádati, aby celní sbor poradní odhad vykonal. Celní sbor poradní jest dlužen se vyjádřiti, má-li se a o kolik cena v prohlášení udaná zvýšiti. Nevidí-li se celnímu sboru poradnímu cenu v prohlášení udanou zvýšiti, dlužno tuto cenu, jinak však vyšší úhrn ceny, který celní sbor poradní odhadnul, k vyměření cla za základ položiti.

Strana má na vůli poslati věc, jejíž odhad pokládá za nepřípadný, na své útraty do cizozemska zpět.

Nalezne-li se, že cena v prohlášení udaná není způsobilá, aby se zvýšila, nese útraty odhadu státní poklad. Zvýší-li se však udaný ceny úhrn, jest strana dlužna zmíněné útraty nahraditi. Celní sbor poradní nechať odhad do 4 neděl učiní.

Převyšuje-li cena, odhadem vyhledaná, cenu v prohlášení udanou o více než 20 procent, dlužno užiti předpisův „o nesprávnostech v jiných případnostech clem povinného obchodu“ dle § 284, č. 3 trestního zákona důchodkového, pokud se týče dle § 4, č. 2 zvláštních pro Dalmacii v příčině té platných předpisův. Ale straně přísluší právo vésti proti odhadu, který celní sbor poradní učinil, stížnost. Zakládá-li se prohlášení na faktuře (dodavacím seznamu), kteráž by v sobě obsahovala dovoditelně nepravé ceny zboží, jde rovněž o trestuhodnou nesprávnost v prohlášení zboží.

Cena zboží, již položiti jest za základ k vyměření cla, budiž celnímu úřadu jakož i straně do osmi dnů po té, kdy byla stanovena, na vědomí dána.

Celnímu úřadu, který odbavuje dle skutečné ceny, přináleží právo vzíti sobě i tenkráte, když by jeho úřední nález byl bez závady, z odbaveného zboží k tomu konci vzorky, aby celní sbor poradní přezkoumal prohlášenou cenu. Za rozdíl mezi clem, který vyplývá z ceny, jež snad byla při přezkoumání zvýšena, ručí strana na základě § 219 řádu celního a o státních monopolech, avšak jenom tenkráte, když by zvýšená cena převyšovala cenu prohlášenou o více než o 20 procent.

§ 9.

Jak se prohlašuje mnohost zboží.

Prohlašovati mnohost zboží dlužno dle té míry, která jest v sazbě při čísle, o něž jde, předepsána.

Při zboží zabaleném dlužno mnohost zboží k tomu konci, aby se podrobilo dovoznému vyclení, neb aby se pod kontrolou listem průvodním poukázalo, udávati z pravidla pro každý kus nákladový dle hrubé váhy.

Je-li v jednom kuse nákladovém dohromady zabaleno zboží, jiným a jiným sazbám podrobené, mnohost každého druhu zboží, při němž váha činí míru pro vyclívání, musí se i dle čisté váhy udati.

Od tohoto ustanovení lze se jenom tenkrát uchýliti, když jde o zcela nepatrné přibalené věci. Tyto přibalené věci nevylučují, aby se hlavní druh zboží neprohlašoval dle čisté váhy, způsobem početním vyhledané (§ 12), po odrážce váhy přibalených věcí, kterouž při ohledávání vyšetřiti jest, tenkráte, když se přibalené věci prohlásí, aniž se váha jejich udávala.

Tolikéž dlužno vedle hrubé váhy prohlašovati také váhu čistou, když jest zboží zabaleno ve schráně, pro kterou se odrážka na táru ani dle pravidel o táře ani dle ustanovení § 13 nedopouští, a když strana chce se vyhnouti tomu, aby se podle hrubé váhy vyclívalo.

Při zboží, které není podrobeno vyššímu clu než 7 K 50 h ze 100 kilogramů, jakož i při zboží, které přicházívá, naloženo jsouc v celých vagonech anebo lodích, může se, když by zboží toto bylo stejného druhu a vcházelo v obalech jednostejného způsobu, všecken počet nákladových kusův a všecka váha zboží prohlásiti. Udá-li se však váha úhrnkem, vylučuje věc ta vážení na zkoušku (§ 11 *b* tohoto předpisu), jestliže by před rukama nebylo podrobného výkazu o váze, jejž ku prohlášení připojiti dlužno.

Ve všech ostatních případnostech lze sice připustiti, aby se váha při zboží stejného druhu a v obalech jednostejného způsobu úhrnkem prohlašovala, ale při tom dlužno vždy všecko zboží, kolik ho jest, skutečně odvážiti a každé vážení na zkoušku vyloučiti.

Když se zboží tohoto druhu odbírá po částech, lze sice připustiti, aby se váha prohlásila úhrnkem, ale na data při tom, když se zboží ukládalo, podle předpisu vyhledaná, dlužno se odvolávati.

Jestli prohlášení, v němž bylo zboží, které jest pod kontrolou listem průvodním poukázati, dle sazby nebo všeobecně pojmenováno (§ 5), jenom tak dalece vadné, že nebyla udána čistá váha zboží, v jednom nákladovém kusu zabaleného, kteréž jest v sazbě různě zařaděno, lze si toho nevšímati, když se zboží zasílá pod bezpečnou úplně závěrkou prostoru nebo kusu a když se zjištění dá podle nejvyšší celní sazby, o kterou při tom jde, pokud se týče, když se za ně ručení převezme.

Doplňovati a opravovati prohlášení o zboží, dle řízení listem průvodním odbaveném, v ustanoveném místě dopouští se, pokud vnitřní vyšetřování nepočne, vzhledem ke druhu a k čisté váze, jestliže úřední závěrka kusu jest neporušena a jinak žádné pochybnosti není.

§ 10.

(K článku XXI.)

O hrubé a o čisté váze.

Se zbožím, které podle váhy vyclívati jest, nakládá se, když se z cizozemska dováží, buď dle hrubé, buď dle čisté váhy, když se vyváží a provází, vždy dle hrubé váhy.

Hrubou vahou vyrozumívá se váha zboží úplně zabaleného, tedy s jeho obyčejným, pro uschování a s jeho zvláštním k zabezpečení zboží, když jest na cestě, potřebným obalem.

Váha zevnějších obalův, kterých jest třeba na cestě, sluje tárou.

Čistá váha jest váha zboží po odrážce táry.

Při dovozu vybírají se cla dle hrubé váhy:

a) když to sazba výslovně předpisuje;
b) ze zboží, jehož clo 7 K 50 h ze 100 kilogramů nepřesahuje:

Nezavírá-li v sobě sazba odchylného ustanovení, dlužno tekutiny s jich přímými nádobami vyclívati.

Ostatně klade se clům za základ čistá váha.

Obsahuje-li v sobě nákladový kus zboží druhu rozličného, které každé zvlášť prohlásiti dlužno, a jestli při tom také zboží, které se odbavuje dle hrubé váhy, dlužno připočítati váhu táry k tomuto zboží a to k tomu ze zboží tohoto, jehož jest nejvíce, kdyby pak bylo jednoho tolik jako druhého, k tomu zboží, které jest vyšším clem stíženo, úměrně dle podílu, jaký má váha přítomného zboží, které dle hrubé váhy vyclívati jest, na vší čisté váze.

Ale váha zvláštní táry, která jest při některém zboží pro vnitřní obaly povolena (pro doutníky v dřevěných bedničkách atd.), nepřipočítává se při společném zabalení k váze zboží, jež dle hrubé váhy vyclívati dlužno.

Kdyby se stalo, že se zboží, které dle hrubé váhy vyclívati jest, před vyclením od svého původ-

ního obalu oddělí a do jiného obalu přeloží, dlužno váhu původního obalu vyhledati a na čistou váhu přebalených kusů nákladových poměrně rozvrhnouti, ale obaly samy dlužno bez cla propustiti. Když se takovéto zásilky poukazují k jinému úřadu, dlužno v poukazných listinách učiniti rozvrženou váhu, kterou položiti jest za základ k vyclení, výslovně jakožto váhu rozvrženou patrnou.

Zboží, které přichází prosto, to jest nezabaleno, podrobeno jest clu dle čisté váhy, byť i je podle zákona dle hrubé váhy vyclívati bylo.

Při tekutinách, které dle hrubé váhy vyclívati jest na povozech anebo na plavidlech, k vozbě tekutin schválně zařízených, dlužno k čisté váze připočítati 18procentní přirážku na táru, když by v pravidlech o táře jiná přirážka výslovně stanovena nebyla.

§ 11.

Kterak se vyhledává váha hrubá.

Váha hrubá vyhledává se zpravidla podrobným vážením, přece však dovolují se následující výjimky:

a) Při dovozu, vývozu a průvozu lze se spokojiti s váhou, kterou strana udá, když jde o zboží, které přiváženo jsouc z cizozemska a které vyváženo jsouc do cizozemska, jest prosto cla, vyjmouc to zboží vývozné, jehož vývoz dokázati dlužno.

b) S vážením na zkoušku, to jest s odvažováním některých kusů nákladových, úředníky celního úřadu bez přičinění strany vyvolených, lze se spokojiti:

1. při zboží, z něhož dovozné clo 7 K 50 h ze 100 kilogramů nepřesahuje, jakož i při minerálních olejích sazební třídy XXI. vůbec, když jejich váha kus za kusem prohlášena jest; mimo to při zboží, které jako na příklad železničné koleje, kolové věnce, kolové osy (nápravy) a podobné věci ze stejného jest materiálu a stejné konstrukce, tak že vši jeho váhu na základě odvážené části (kusu) zásilky vypočítati lze, a to jak při definitivním dovozném odbavování, tak i při poukazování pod kontrolou listem průvodním;

2. při zboží, které jest povinno vývozným clem, když se vyváží;

3. při zboží, které přichází prosto, to jest nezabaleno (na příklad surové železo), a které se, přiváženo jsouc z cizozemska, podle hrubé váhy vyclívá, když jest naloženo na lodi v různých číslovaných odděleních anebo na několika číslovaných železničných vozech nákladních a když jest v prohlášení váha zásilky zboží nejen úhrnkem nýbrž i dle jednotlivých číslovaných oddělení nebo vozů udána. Tu stačí vyhledati váhu toho, co v sobě některá lodní oddělení nebo některé vozy obsahují.

Kdyby se však v některé z případností svrchu dotčených vyskytla nesprávnost prohlášení, dlužno přikročiti k podrobnému vážení;

c) při zboží stejného druhu, které vchází, činíc náklad celých vagonů, a vyšší celní sazbě než 7 K 50 h ze 100 kilogramů podrobeno není, lze hrubou váhu pro dovozné vyclívání nebo pro poukazování pod kontrolou listem průvodním tím způsobem vyhledávati, že se vagonová tára, železničným úřadem na vagonu vyznačená, odrazí od vší váhy naloženého vagonu, kterou celní úřad vyhledá.

Vyhledávati hrubou váhu tímto způsobem jest vůbec přípustno při zboží sazební třídy VI (obilí atd.), VII (ovoce, zelenina atd.), IX (zvířata, jiná), při technických tucích a tukových kyselinách sazební třídy XI v sudech, mastných olejích sazební třídy XII v sudech, při mase sazebního čísla 117, minerálných olejích v sudech, korkovém zboží sazebního čísla 364, 365 a 366, skle a skleněném zboží (sazební třída XXXV), kamenném zboží (sazební třída XXXVI), a hliněném zboží (sazební třída XXXVII), potom při železném zboží sazební třídy XXXVIII, jakož i při nedrahých kovech a zboží z nich (sazební třída XXXIX), při zboží pěti sazebních tříd posléze jmenovaných, pokud zboží toto není podrobeno vyšší celní sazbě než 30 K, při strojích sazební třídy XL, jakož i při elektrických strojích sazebního čísla 539, při kabelech atd. sazebního čísla 544, při akkumulátorech sazebního čísla 545 a při elektrických uhlících sazebního čísla 546, při automobilech sazebního čísla 553.

Stejně lze si vésti co do uznávání táry vagonové, železničným úřadem vyznačené, když se vyclívají tekutiny, jež se přivážejí na zvláštních vagonech (cisternách atd.), k vozbě tekutin schválně zařízených, bez jiných nádob k tomu konci, aby se vyhledala čistá váha, kteráž by při vypočítávání přirážky na táru rozhodovala (§ 10).

Avšak celní úřad má tenkráte, když by měl důvodné podezření, právo odpírati toho, aby se uznávala vagonová tára, železničným úřadem vyznačená; rovněž může strana žádati,

aby se náklad skutečně odvážil, předpokládajíc, že by vážení toto za daných okolností vůbec provésti lze bylo.

§ 12.

Kterak se vyhledává váha čistá.

Váha čistá nevyhledává se zpravidla skutečným vážením, nýbrž vypočítává se podle tárových sazeb, které jsou právě stanoveny.

K tomu konci stačí, když se v prohlášení udá váha hrubá a způsob obalu.

Celní úřad však má právo vyclívati dle skutečné čisté váhy, když spozoruje, že se obal zboží uchyluje od obyčejného způsobu balení, nebo že se od stanovené sazby tárové valně oddaluje. Zejména dlužno na čisto vážiti tenkráte, když se zboží dovází v tak lehkém obalu, že by se tím, kdyby se táry užilo, povinné clem straně nepřiměřený poskytl zisk. Odepře-li v takovýchto případnostech strana zboží na svůj vrub vybaliti a vážení předsevziti, zásilka budiž dle hrubé váhy vyclena.

Naproti tomu může také povinná clem strana učiniti návrh, aby se dle čisté váhy, kterou prohlásila, vyclívalo. Vyloučeny z toho jsou jenom ty věci, jejichž čisté váhy bez nepohodlnosti vyhledati nelze. V takovýchto případech povinná clem strana nemůže činiti nároku k tomu, aby se na čisto vážilo, nýbrž čistou váhu takovýchto věcí dlužno vždy stanoviti tím způsobem, že se tára od hrubé váhy odrazí.

Kdyby se stalo, že se čistá váha tenkrát neudá, když jest zboží zabaleno ve schráně, při které ani podle pravidel o táře ani podle § 13 táry odrážeti nelze, dovozné clo budiž podle hrubé váhy vybráno.

§ 13.

(K článku XXI).

Předpisy o táře.

Výměru táry, po rozumu článku XXI zákona o celní sazbě stanovenou, obsahuje a zavírá v sobě příloha *A**).

Když se stanoví čistá váha, dlužno míti na následující věci pozor:

a) Dojde-li zboží, při němž se náhrada na táru vůbec povoluje, pouze do jednoduchých pytlů nebo balíků z juty nebo lněné pytloviny, do sítinových anebo slaměných rohožť, do dřevěných polorámů, polobeden, bedníků nebo do podobných věcí zabaleno, mohou se, když pro tyto obaly nic jiného ustanoveno není, 2 procenta na táru počítati.

Tam, kde v pravidlech o táře stanovena jest tára pro jednoduché balíky, má tára tato platnost také pro ostatní obaly, o kterých se svrchu zmínka děje.

Balíky, které se uvádějí s tárovou sazbou, 4 procenta převyšující, vyrozumívají se ty, jež mají železné obruče neb alespoň dvojnásobný obal z věcí svrchu dotčených, na jednoduché pytle nebo balíky.

Při zboží, při kterém jest pro balíky předepsána tára 4 procenta převyšující, nechán jest, když se ohlásí k vyclení balíky zhruba přes 400 kilogramů ztíží, povinné clem straně na vůli, aby se spokojila s náhradou na táru pro 400 kilogramův, aneb aby učinila návrh, by se čistá váha tím způsobem vyhledala, že se skutečně váží.

Při zboží tkaném a stávkovaném (pleteném) užívá se tohoto ustanovení již tenkráte, když se ohlásí balíky zhruba přes 300 kilogramů ztíží, tím způsobem, že se bez skutečného vážení nepovolí jiná tára než pro 300 kilogramův.

Výměry tárové, v pravidlech o táře vyznačené, mají platnost jen pro balíky zhruba nejméně 10 kilogramů ztíží.

b) Tam, kde není výslovně pro balení v bednách jiná tára než pro balení v sudech stanovena, platí tára pro sudy určená také pro bedny, kbelíky úplně zavřené a naopak. Výměra tárová pro bedny a sudy stanovená, nemá platnosti než pro takovéto obaly ze dřeva.

Přichází-li zboží v několika obalech, pro které jsou v pravidlech o táře zvláštní výměry stanoveny, dlužno užívati nejvyšší výměry tárové, o kterou právě jde, není-li v pravidlech o táře výslovně nic jiného ustanoveno.

Je-li při věcech pevných kromě táry pro sudy stanovena také tára pro sudy svrchní, dlužno tenkráte, když se vypočítává váha čistá, součet obou výměr tárových od hrubé váhy odraziti.

Když se přivezou tekutiny, které dle hrubé váhy vyclívati jest na povozech anebo na plavidlech, k vozbě tekutin schválně zařízených, bez jiné nádoby, vyhledá se (nehledíc k tomu, že lze podle § 11 uznávati táru vagonovou, železničným úřadem vyhledanou) čistá váha k tomu konci, aby se tárová přirážka, na kterou se v § 10 pamatovalo, připočítala, tím způsobem, že se povoz, o který jde, nejprve naplněný a potom vyprázdněný na můstkové

*) Kolik procent hrubé váhy na táru se odráží, vyznačeno jest v úředním vydání celní sazby.

váze odváží a tato váha od oné odrazí. Když by tu můstkové váhy nebylo, dlužno naplniti tekutinou sudy, jichž tára se dříve zjistí, a váhu sudů prázdných odraziti od váhy sudů naplněných.

Způsobem posléze dotčeným dlužno sobě co do vyhledávání čisté váhy vésti také při plavidlech.

Byla-li váha některého povozů, když byl vyprázdněn jednou již úřadem (též úřadem železničným) vyhledána, může se, kdyby zase přišel, od toho upustiti, aby se opět vážil, pokud by totožnost povozu, jehož pravost se zjistila, v pochybnosti nestála.

Zboží těstovité dlužno co do vyměřování táry mezi tekutiny tenkráte počítati, když je při teplotě 15 stupňů Celsia přelévati lze.

§ 14.

(K článku X, odstavci 5.)

Kterak se nakládá s obaly.

A. Všeobecné zásady.

Mezi obaly a schránami, ve kterých zboží, jež vyclíti jest, zabaleno bývá, sluší rozeznávati: vnější a vnitřní.

1. K obalům vnějším přináleží obyčejné, mezi obchodujícími obvyklé, na cestu potřebné balivo, to jest: sudy, bedny, koše, pytle a podobné věci. Obaly tyto připočítávají se, když se vyclívá dle váhy hrubé, ke zboží samému a když se vyclívá dle váhy čisté, propouštějí se bez cla.

Vnější obaly, na které se při vyznačených sazbách tárových jakožto na obal vůbec nepamatovalo (na př. válce, bomby, láhve, truhly, sudy atd. z kovu) dlužno, nejsou-li stíženy vyšším clem než jich obsah, podle tohoto obsahu vyclívati.

Avšak takovéto obvyklé mezi obchodujícími obaly, jsou-li stíženy vyšším clem, smějí se odbavovati podle obsahu jenom tenkráte, když nedopouštějí, aby se jich opět užiti mohlo, jinak dlužno obal a zboží každé zvlášť dle připadající sazby nebo kdyby nebylo lze jedno od druhého odděliti, celek dle vyšší sazby odbaviti.

Celní úřadové jsou v případnosti naposledy dotčené zmocněny, obaly, které jsou podrobeny vyšší celní sazbě než jich obsah, když je z cizozemska přišlé odbavují, k návrhu strany stotožniti a připadající rozdíl mezi clem vrátiti, když by se vyprázdněné schrány do šesti měsíců skrze týž celní úřad do cizozemska zpět vyvezly.

Při zboží, které podle hrubé váhy vyclívati jest, budiž tenkráte, když by se vyclení stalo dle obalu, vyšším clem stíženého a když by se obal do cizozemska zase vyvezl, vrácen toliko rozdíl, který vyplývá z hrubé váhy přivezeného zboží i s jeho obalem.

Strany mají na vůli takovéto obaly, když byly vyprázdněny, znovu na celním úřadě k tomu konci postaviti, aby se zboží a obal, jenž se zase nevyvezl, vyclilo každé zvlášť.

2. Vnitřní obaly, které jsou stíženy vyšším clem než zboží, dlužno

a) když obal sám o sobě není stížen vyšším clem než 50 K ze 100 kilogramův a zároveň jest obalem mezi továrníky nebo mezi obchodujícími obvyklým, vyclívati se zbožím.

b) Jestli naproti tomu obal stížen vyšším clem než 50 K nebo bylo-li zboží za tím patrné účelem z cizozemska přivezeno, aby se clo za obal ušetřilo, dlužno obal vyclíti zvlášť anebo kdyby nebylo lze od zboží jej odděliti, celek dle vyšší sazby odbaviti.

Když se vyclívají obaly zvlášť, vážení na zkoušku jest přípustno.

Vnitřní obaly, které jsou stíženy nižším clem než zboží, dlužno zpravidla vyclívati se zbožím, ale povinné clem straně jest dovoleno, vnitřní obaly i zboží vyclívati každé zvlášť, když by nepřišlo za těžko obal od zboží odděliti. I v této případnosti lze se spokojiti s vážením na zkoušku Takto lze si vésti i při takových vnitřních obalech, pro které v pravidlech o táře zvláštní tára jest stanovena (doutníky, fíky).

Když by tu bylo několik vnitřních obalův, mohou se všecky obaly od zboží odloučené, vyclívati dohromady nejvyšší sazbou, o kterou při obalech těchto jde.

3. Vložky, na kterých jest zboží, na příklad prkénka a cívky při tkaninách, přízi, entoilažích, papíry do sukna, voskované dykyty a podobných věcí vložené, karty z lepenky a z papíru, na kterých zboží po tuctech anebo po veletuctech atd. připevněno jest, potom obaly, které jsou k tomu, aby zboží přímo chránily (láhve, papír, lepenka, motouz a podobné věci), neodráží se, když se čistá váha vyhledává, rovněž i nečistota a podobné věci, které by se snad ke zboží byly přimísily.

Naproti tomu mohou se těžké vložky, které jsou k tomu, aby chránily zboží, když jest na cestě, jako na příklad vratidla, bubny na kabely, dřevěné válce (na kterých se dovážívá kovové plátno) samy o sobě dle povahy hmoty vyclívati, pokud se týče,

lze sobě tak vésti, že se analogicky užije předpisů v čís. 1 vyznačených.

Látky, které jsou patrně jenom od toho, aby chránily zboží, když je na cestě a nikoliv, když se dále uschovává, jako na příklad seno, sláma, drtiny, papírové odřezky, dřevěná vlna, kukly na láhve a podobné věci, když se zasílá hliněné, skleněné nebo podobné zboží, netřeba k čisté váze připočítávati aniž zvlášť prohlašovati.

Také obvyklá mezi obchodujícími chránidla vnějších obalův, když jest zboží na cestě, jako sláma, síťí, pohyblivá jalová dna při sudech, papírové obálky škatulí z lepenky atd. jakož i svrchní sudy při tekutinách mohou se, než se začne vážiti, sejmouti. Ale v případnosti naposledy dotčené nemůže se činiti nárok k táře, pro svrchní sudy povolené.

B. Kterak celnice nakládají s obaly nazpět přicházejícími.

I. Staré sudy i když mají železné obruče, které jsou rakouskou neb uherskou známkou cejchovní opatřeny, dováženy jsouce z cizozemska, propouštějí se bez cla.

II. Rovněž mohou se potřebované vnější obaly a schrány, z cizozemska se vracející, na příklad sudy všeho druhu (i železné), bedny, vozové pokrývky, přikryvadla, koše, láhve do košů zapuštěné, rohože, plstěné pokrývky, ochranná prkna, motáky na kabely, mimo to vozové zařízení, nakládací nářadí, věšadla na maso, chranidla proti mrazu a podobné věci celními úřady, právem k vyclívání hlavních celních úřadů nadanými, jakož i těmi celními úřady, skrze které obaly byly vyvezeny, tenkráte bez cla propouštěti, když se beze vší pochybnosti ukazují obaly, nazpět přicházejícími, tuzemských zásilek vývozných.

K tomu, aby se okolnost tato dokázala, stačí pro cla prosté odbavování vozových pokrývek, nakládacího nářadí, chranidel atd., kterých se užívá při vývozných zásilkách po železnici dopravovaných, tenkráte, když se přivážejí zpět po železnici a jsou majetkem dráhy, předloží-li se příslušný železniční služební list průvodní, když jsou takovéto potřeby majetkem soukromým, ukáže-li se nákladní list na zpáteční dopravu, na němž cizozemská stanice odsílací potvrditi musí, že jde o dopravní pomůcky, které se dopravují nazpět bez nákladních poplatků nebo za nákladní poplatek snížený.

III. Při potřebovaných znamenaných pytlech z hrubých látek, které naplněny jsouce obilím všeho druhu, sladem, sladovým květem (také pivním mlátem), semeny olejnými, semeny jinými, kaolinem, uhlím, papírovinou, byly z volného obchodu rakousko-uherského celního území do cizozemska nebo celních výhradků vyvezeny a odtud vyprázdněny se vracejí, může se za následujících výminek a kontrolních opatření činiti nárok k tomu, aby se pytle tyto bez cla odbavovaly:

1. Odbavovati pytle tyto bez cla dlužno tenkráte, když se přinese jeden anebo více certifikátů celního úřadu, dle připojeného vzoru zdělaných *), které dokazují, že byl vyvezen přiměřený počet pytlů, zbožím druhu svrchu dotčeného naplněných.

2. Strany jsou zavázány dáti sobě udělati certifikáty na vyvezené pytle podle vzoru, níže uvedeného, na způsob frankovaných zálepek a nadepsavše certifikáty tyto, připojiti je k nákladním listinám.

Certifikáty tyto budteť úřadem, skrze který vývoz se děje, po vykonané prohlídce — při níž se o tom, byl-li počet pytlů správně udán, jakož i o jejich obsahu přesvědčiti dlužno — vyplněny, úředním razítkem, datem a podpisem opatřeny a tomu, komu nápis svědčí, poslány. Že se potvrzení zdělalo, dlužno na původním listu nákladním tím způsobem patrným učiniti, by se na něm vytisklo razítko tohoto obsahu: „Certifikát byl k tomu konci, aby se pytle bez cla nazpět přivézti mohly, zdělán a zasilateli poslán.“ Certifikáty tyto mají k tomu účelu, aby se pytle mohly přiváželi bez cla, platnost po jeden rok.

Vyprázdněné pytle mohou také skrze jiný než ten úřad vcházeti, skrze který se vyvezou a celní úřad, skrze který vcházejí, nechať se toliko přesvědčí, že jde o pytle zmíněných druhů vývozného zboží.

*) **(Vzor certifikátu.)**

Certifikát na vyvezené pytle.

Celní úřad níže jmenovaný potvrzuje, že byly u něho dne . . . (datum) . . . . . potřebované znamenané pytle z hrubých látek, a to

slovy . . . . . kusů
. . . . . „
. . . . . „
. . . . . „
. . . . . „
. . . . . „

obsahujících v sobě

obilí všeho druhu,
slad a sladový květ (také pivní mláto),
semena olejná,
semena jiná,
kaolin,
uhlí,
papírovinu,

NB. Co není případné, budiž škrtnuto. Na jiné než na věci jmenované certifikáty nesmějí se vydávati.

z volného obchodu rakousko-uherského celního území do cizozemska vyvezeny.

Razítko celního úřadu. Podpis celního úředníka.

3. Certifikáty za číslem 1. zmíněné, budtež úřadem, skrze který pytle vcházejí, straně odebrány. Kdyby pak některý z nich byl zdělán na větší počet naplněných pytlův, které se vyvezly, než jich tu jest, když se zase přivážejí, počet, který přišel, budiž úřadem na certifikátu odepsán a certifikát straně vrácen.

4. Pytle mohou se také vraceti, rozpárány jsouce.

5. Pytle, které se vracejí z cizozemska prázdny, dlužno mimo váhu prohlásiti též dle kusův a nesmějí se přiváželi k celnímu úřadu v lisovaných balících, nýbrž jenom ve svazcích, z nichž by každý stejný počet pytlů v sobě obsahoval.

6. Na pytle, ve kterých jiné než věci svrchu jmenované k vývozu přicházejí, nevydávají se žádná potvrzení. Avšak celní úřadové, právem k vyclívání hlavních celních úřadů nadaní, jakož i ti celní úřadové, skrze které pytle naplněné se vyvezou, jsou na základě ustanovení za číslem II. pro jiné obaly daného, zmocněni, takovéto prázdné, potřebované, znamenané pytle, když přijdou nazpět, bez cla odbavovati, dokáže-li se hodnověrně, že se ukazují obaly nazpět přicházejícími takovýchto tuzemských zásilek vývozných.

7. Stran drobného obchodu pohraničného s prázdnými pytly, ze sousedního území se vracejícími, dosavadní ustanovení zůstávají v platnosti.

8. Odbavovati bez cla prázdné pytle, které se, naplněny jsouce věcmi z počátku za číslem III. řečenými, vyvezou, na základě originálních listin nákladních se nedopouští.

9. Na pytle, které jsou k tomu, aby se do nich v cizozemsku, kdež by se dopravovadlo vyměnilo, dalo tuzemské obilí, jež se na lodi prosto vyváží, mohou se certifikáty na vývoz pytlů vydávati, když jsou pytle tyto a obilí, k němuž patří, na jedné a téže lodi naloženy a v jednom a témž vývozném prohlášení vyznačeny a když jsou co do počtu a velikosti s obilím, kolik ho jest, v náležité shodě.

IV. Dováželi zpět bez cla potřebované a znamenané vnitřní obaly a nádoby (jako láhve pivní, láhve na minerálnou vodu atd.), když prázdny jsouce, z cizozemska se vracejí, dovoleno jest zpravidla jenom s povolením c. k. ministeria financí.

C. Kterak celnice nakládají s prázdnými obaly k plnění přivezenými.

I. Potřebované cizozemské koše dopravní, které se přivezou do celního území, aby se naplnily ovocem, zeleninou a kokony, potom potřebované, znamenané sudy cizozemské ze dřeva, které jsou určeny k tomu, aby se v celním území naplnily a naplněny jsouce, zase vyvezly, mohou se od každého celního úřadu, který jest právem k vyclívání hlavního úřadu celního nadán, bez cla propouštěti, když se prohlásí, že se budou plniti a že se, naplněny jsouce, zase zpět do cizozemska vyvezou a když o tom není pochybnosti, že jsou k tomuto cíli a konci určeny.

II. Nové cizozemské sudy ze dřeva, které se prohlásí, že se plny zase vyvezou, mohou se celními úřady za číslem I. jmenovanými, když se clo zjistí a když se zároveň znaménkem totožnosti opatří, způsobem dovozného řízení záznamného odbavovati. Lhůta k vývozu smí se dáti nanejvýš šestiměsíční, při čemž vývoz i skrze jiný celní úřad díti se může.

III. Clo, které připadá na potřebované znamenané pytle z hrubých látek z cizozemska nebo z celních výhradků vcházející, jež se podle váhy a kusů prohlásí, že jsou k tomu, aby se naplnily obilím (také sladem), dlužno způsobem řízení záznamného zjišťovati.

1. Clo vrátí se v té míře, v jaké se celnímu úřadu, skrze který se dovoz stal, dokáže, že přiměřený počet potřebovaných znamenaných pytlů, obilím (také sladem) naplněných, ve dvou měsících z celního území byl vyvezen a jest k tomu konci v listech na zaznamenanou dvouměsíční lhůtu platnosti patrnou učiniti.

2. Pytle mohou se vyváželi také skrze jiný než ten úřad, skrze který se dovoz stal a mohou se posílati také po částech.

Úřad, skrze který vývoz se děje, vykonav prohlídku — při kteréž se o tom, byl-li počet pytlů správně udán, a o jejich obsahu, jakož i o tom, že jsou pytle znamenány, přesvědčiti dlužno — jest zavázán na ústní nebo písemnou žádost strany nebo voziče zboží, který ji zastupuje, dle vzoru*) níže položeného potvrzení, datem, kdy pytle se vyvezou, opatřené zdělati a jim je doručiti nebo

*)

(Vzor potvrzení.)

Potvrzení na zaznamenané pytle.

Celní úřad níže jmenovaný potvrzuje, že byly u něho dne . . . (datum) . . . . . potřebované znamenané pytle z hrubých látek do cizozemska vyvezeny a to . . . . . (počet slovy) . . . . kusův, tuzemské obilí / tuzemský slad v sobě obsahujících.

Razítko celního úřadu.

Podpis celního úředníka.

zasilateli, aby s nimi volně naložil, s nadpisem jemu svědčícím, rekomandované na jeho útraty vrátiti.

3. Aby bylo lze zjištění vybrati, dlužno potvrzení, která byla dána na přiměřený počet pytlů (jež se také na listu na zaznamenanou napsati mohou), v nichž se zásilky obilí a sladu ve lhůtě dvouměsíční do cizozemska vyvezou, celnímu úřadu, skrze který dovoz se stal, do roka po té předložiti, co se pytle vyvezly.

Potvrzení, pokud se týče listy na zaznamenanou, budtež úřadem straně odebrány a budiž jich za doklad rejstříku užito.

4. Lhůta dvouměsíční počíná se téhož dne, kdy list na zaznamenanou byl zdělán; zůstanou-li pytle u celního úřadu nebo pod dozorem celního úřadu v transitním skladišti, tedy lhůta počíná se teprve toho dne, kdy pytle opustí místnosti, pod dozorem celního úřadu jsoucí.

5. Finanční úřady první instance mohou výjimkou i tenkráte povoliti, aby se clo z dovezených pytlů způsobem řízení záznamného zjištěné nebo složené vrátilo, když by se pytle vyvezly, nejsouce naplněny nýbrž prázdny, tak že proto nebylo lze potvrzení vydati.

6. Pro drobný obchod pohraničný dosavadní ustanovení, která se týkají dopravy pytlů k plnění v tuzemsku, zůstávají nezměněna v platnosti.

§ 15.

Kterak se prohlašuje schrána.

Schránu dlužno prohlašovati na vlas dle toho pojmenování, které jí, hledíc ku pojmenování v pravidlech o táře k tomu konci ustanovenému, aby se odrážka na táru určovati mohla, přináleží, na příklad jakožto sud, jakožto bednu, jakožto koš, jakožto balík anebo kdyby jí žádné z těchto pojmenování nepřináleželo, jakožto tu věc prohlásiti, kterou se schrána ukazuje, na příklad jakožto kufr, jakožto konev, jakožto láhev.

Mají-li sudy, bedny a koše vždy dle své povahy nebo dle dalšího zabalení jinou a jinou sazbu tárovou, na příklad káva v sudech a dužinách z tvrdého dřeva (10%), v jiných sudech (8%), nestačí udati pouze „sud“ anebo „sudy“ atd., aby se dosáhlo vyšší táry, nýbrž v prohlášení dlužno udati zvláštní povahu schrány, která by vyšší táru ospravedlňovala.

Rovněž dlužno v prohlášení učiniti patrným, že balíky, při kterých jest stanovena vyšší než čtyřprocentová tára, mají dvojnásobný obal, pokud se týče, železné obruče.

Balíky toliko provazem, drátem anebo podobnými věcmi svázané, které nejsou do plátna zabalovacího a do podobných věcí zavinuty, nemají táry a dlužno je jakožto „prosté“ nebo jakožto „svazek“ prohlašovati.

§ 16.

O nesprávnosti v prohlášení zboží.

Pokud a do jaké míry nesprávnost v prohlášení trestem se stíhá, ustanovují zákony a předpisy, které mají v příčině té platnost.

Avšak udá-li se v prohlášení větší mnohost než tu skutečně jest nevycleného zboží, které se z účtovacího skladiště k vývozu do cizozemska ohlásí, dlužno vždy nesprávnost tuto pokutovati jakožto pokus o podloudnictví, protizákonným dovozem té mnohosti spáchaný, o kterou to, co v prohlášení udáno jest, skutečnou míru přesahuje.

Od toho, aby se trestní jednání zavádělo, dlužno ve všech případnostech upouštěti, ve kterých při celním řízení čistá váha nesprávně se udá, ale třída a druh zboží a hrubá váha správně jsou prohlášeny a patrně na bíle dni jest, že se nesprávnost stala tím způsobem, protože se omylem zřetel obrátil k některé vnitřní schráně nebo k některému výplňku.

§ 17.

O řízení reklamačním.

Má-li se strana ohledacím nálezem celního úřadu za stížену, nechať právě tak jako tenkrát, když proto, že pochybno jest, kterou sazbu by stanoviti bylo, učiní prohlášení po rozumu vyšší celní sazby, o niž jde, hned při vyclívání vyhradí sobě právo rekursu a učiní celnímu úřadu možným, aby vzav sobě vzorky, jež úřadu i straně stotožniti jest, vyžádal sobě vyššího rozhodnutí o sazbě, která jest na sporu.

V jiných případnostech bude se o reklamaci jenom tenkráte věcně jednati, když se skutečná povaha zboží dodatečně způsobem nade vši pochybnost postaveným zjistí.

Kterým způsobem by sobě při tom vésti bylo, ustanoví se zevrubněji zvláštním nařízením.

Ukáže-li se toho, když se o reklamační řízení jedná, potřeba, aby byly vzaté vzorky prozkoumány znalci, jest strana dlužna, útraty tohoto zkoumání tenkráte nésti, když se nález celního úřadu konečným rozeznáním potvrdí. Vzorky pro reklamační řízení vzaté zabalují a zasílají se ve všech případnostech na útraty strany.*)

§ 18.

(K článku VII.)

O zákazech a obmezování obchodu.

Mimo věci státních monopolů, ve článku VII zákona o celní sazbě vytknuté, jest z ohledů zdravotních, bezpečnostních a jiných veřejných ohledů na ten čas zakázáno, pokud se týče obmezeno dováženi:

a) Z ohledů zdravotních.

1. Jedy.

Jedy z cizozemska odbírati dopouští se toliko vědeckým ústavům, veřejným ústavům vyučovacím anebo živnostníkům, kteří jsou oprávněni jedy prodávati, na základě odběracích listů neb odběracích licencí příslušného úřadu politického.

2. Sušené ovoce, barvami natřené, zboží škodlivými zdraví preparáty strojené, jako zvlášť takovéto potraviny a věci ku požívání jakož i k užívání, jako na př. dětské hračky, květiny a součástky květin, barvené a potištěné tkaniny, tapety, bílé ličidlo atd. podle toho, jak to zvláštní předpisy, v příčině těchto věcí celním úřadům na vědomí dané, ukládají.

Zboží toto smí se bez ohledu na to, kolik ho jest, u hlavních toliko celních úřadů s povolením politického úřadu zemského toho místa, kde odběratel bydlí, dovoznému vyclívání podrobovati.

3. Všeliké strojené věci lékařské a věci kosmetické a dietetické, jakožto léčivo do obchodu dané (bez ohledu na to, jak v celní sazbě zařaděny jsou), když se nepřivážejí na základě zvláštního povolení politického úřadu zemského nebo pro lékárny, vědecké ústavy lékařské nebo pro závody obchodní (velké drogerie) k velkému obchodu s lékařským zbožím oprávněné.

Avšak právo velkých drogerií vztahuje se k takovým toliko strojeným věcem lékařským a věcem kosmetickým a dietetickým, jakožto léčivo do obchodu daným, které určité podoby léků nemají a tak, jak se lék dává, upraveny nejsou, aby jich nemocní vnitř anebo zevnitř užívati mohli. Za takovéto podoby léků neb takováto upravení, v jakých se lék dává, dlužno pokládati ty preparáty, které jsou uvedeny na příklad v podobu tekutého léku, do lahviček na léky nebo do podobných takovýchto nádůbek na léky rozděleného, aby se ho přímo vnitř anebo zevnitř užívati mohlo, v podobu rozděleného nebo takového prášku, jejž v dávkách užívati dlužno, v podobu pilulek, pokroutek, naplněných lékem obálek, tablet, léčivých tyčinek, léčivých sucharů, v podobu rozdělených hustoměkkých léků, jako jsou lektvary v krabičkách anebo trubičkách rozdělené nebo léčivé rosoly, potom v podobu natřených léčivých náplastí (kromě jednoduchých náplastí zakrývajících), v podobu léčivých čípků a léčivých válečků, léčivých mastí a podobných léčivých tvarů více.

Léčivé syrovatčiny (léčivá sera) a lymfy (látky očkovací) k sazebnímu číslu 87 přináležející, nesmějí se dováženi než z těch kupních pramenů*), z kterých to c. k. ministerium vnitra dovolilo. Léčiva tato přímo odbírati mají právo jenom: lékárny, vědecké ústavy lékařské, veřejné nemocnice, lékaři a zvěrolékaři, ale velcí drogisté a jiní prostředkovatelé jsou vyloučeni. Všecky jiné osoby a ústavy potřebují, aby mohli léčiva tato z cizozemska odbírati, povolení politického úřadu zemského.

Avšak politické úřadu zemské mají právo dávati na tak dlouho, jak kalendářní rok trvá, velkým drogistům, když za to požádají, také všeobecné (generální) povolení, aby směli odbírati strojené věci lékařské, jež zejména vypočítati dlužno, které již v určitou podobu léků uvedeny a tak, jak se lék dává, upraveny jsou, ale které toho nepotřebují, aby je lékař případ od případu předpisoval, jakož i aby směli odbírati kosmetické prostředky, jakožto léčivo se kvalifikující a dovolené syrovatčiny léčivé a lymfy.

Obmezování obchodu lékařským zbožím nevztahuje se k maličku léků, které cestující ke své potřebě s sebou vezou nebo které pohraniční obyvatelé na recepty známých lékařů ze sousedních lékáren přinášejí.

4. Co se týče ostatního zboží, jehož dovoz, pokud se týče průvoz anebo prodej jest obmezen, zůstává při platných nařízeních, případ od případu vynesených.

*) Viz též nařízení ze dne 12. května 1892, Z. Ř. č. 78, V. N. č. 26 a ze dne 20. července 1903, Z. Ř. č. 68, V. N. č. 25.

*) Pro syrovatčiny, difterii hojící, na ten čas „Farbwerke vormals Meister Lucius und Brüning v Höchstu na Mohanë“, „Chemische Aktienfabrik vormals Schering v Berlíně“, „Pasteurův ústav v Paříži“.

Sem přináleží také dovozu a průvozu zákazy, pokud se týče obchodu obmezování, které se vynesou obzvláště z důvodů dobytčího zdravotnictví nebo když epidemie vypuknou, pokud se týče, aby se polní a lesní hospodářství chránilo před škodlivým hmyzem, jenž by se mohl zavléci a rozšířiti a před jinými škůdci.

Viz také přílohu *C.*

b) Z ohledů bezpečnostních.

Zbraně a součástky zbraní, látky trhací a třaskavé.

Dovoz, vývoz a průvoz tohoto zboží jest vázán tím, by se naplnily platné v příčině té předpisy.

Viz také přílohu *C.*

c) Z jiných veřejných ohledův.

Zboží, s nímž obchodovati z jiných veřejných ohledův jest obmezeno, případ od případu se vyhlásí. Obchodu obmezení, která jsou na ten čas v příčině této v platnosti, se nezrušují.

Viz též přílohu *C.*

Zboží, které v sobě obsahuje součástky věcí, jimiž obchodovati jest obmezeno, podrobeno jest témuž obmezení jako součástky tyto.

§ 19.

(K článku XIX.)

O poplatcích vedlejších.

Aby se provedl článek XIX celního zákona o vedlejších poplatcích, ustanovuje se:

a) Co se týče vybírání vážného, dlužno míti za zásadu, že poplatek tento jenom jednou zapraviti jest, byť i zboží než se celní řízení provede, vícekráte váženo býti musilo.

Vyňaty z toho jsou případnosti, ve kterých se opětné vážení k žádosti strany před se vezme.

Ze zboží, které se váží, když se do úředního skladiště přejímá, dlužno zapraviti vážné až při dovozném vyclívání.

Za to, když se z moci úřadu váží zboží cla prosté, potom zboží, které se pod kontrolou listem průvodním a dle řízení opovídacího poukazuje, buď aby se podrobilo dovoznému vyclení, aby se přejalo do úředního skladiště nebo skrze celní území provezlo, zboží přepravné a zboží řízení kontrolnímu a záznamnému podrobené, vážné se nevybírá. Stane li se poukázání listem průvodním toliko k tomu konci, aby se zapravilo clo, dlužno odkázati také vážné, aby se zaplatilo.

Váží-li se na zkoušku a musí-li se podle § 11 tohoto předpisu pro vzniklé podezření, že jest prohlášení nesprávno, přikročiti k vážení podrobnému, dlužno vybrati vážné za celou váhu tenkráte, když by se zjistila nesprávnost, více než 5 procent činící.

Ostatně dlužno vybírati vážné při vážení na zkoušku z tolika zboží, kolik se ho odváží.

Když se váží zboží, které se v úředním skladišti přebaluje (dělí, táruje), dlužno vážné zapraviti.

b) Tu, kde toho káže potřeba, aby se při celním řízení pečeť přikládala, stane se to bezplatně, ale strana jest dlužna dodati na vlastní útraty potřebnou ku přiložení závěrky přípravu (šněrování).

c) Co se týče výměry skladného, způsobu, jak se vypočítává a toho, kdy jest splatné, potom co se týče času, který jest skladného prost, mají až do dalšího opatření platnost dosavadní ustanovení.

Při zboží, které není podrobeno úřednímu jednání důchodkovému, nemůže se činiti nárok k tomu, aby se čítal prostý skladného čas, nýbrž skladné dlužno počítati ode dne, kdy zboží se uloží.

Skladné vybírá se 10 od 10 kilogramů tím způsobem, že se váha pod 10 kilogramů níže již za 10 kilogramův a každá váha mezi 10 a 20 kilogramy již za 20 kilogramův atd. počítá.

Vedlejší poplatky vracejí se jenom tenkráte, když se mimo náležitost vyberou, kromě toho při zásilkách, které pošta, zastupujíc stranu, vyclí, ale které se proto, že jich příjemce nepřijme, podle řízení opovídacího pošlou do cizozemska zpět.

§ 20.

(K článku XVII až XX.)

O placení cla.

Když se zapravuje clo, mohou se přijímati mimo zlaté peníze zemské měny korunové, také tuzemské a cizozemské peníze zlaté, které jsou v následující tabulce vyznačeny, a to v té ceně, jak se tam udává:

Pojmenování peněz	Cena v korunách na kus		Nejmenší váha		
			na kus	celé skupiny	
	K	h	gramy	kusy	gramy
Rakouské a uherské dukáty	11	29	3·487	1.000	3.487
Rakouské čtyřnásobné dukáty	45	16	13·948	.	.
Zlaté peníze rakouské a uherské po 8 zl. . .	19	04	6·440	500	3.220
Zlaté peníze rakouské a uherské po 4 zl. . .	9	52	3·220	1.000	3.220
Dvacetifranky, rázu francouzského, belgického, řeckého, vlašského, švýcarského, rumunského a knížecího monackého . .	19	04	6·440	500	3.220
Desitifranky, rázu francouzského, belgického, řeckého, vlašského, švýcarského a rumunského	9	52	3·220	1.000	3.220
Pětifranky, rázu francouzského, belgického, vlašského, švýcarského a rumunského .	4	76	1·610	.	.
Dvacetimarky	23	52	7·950	500	3.575
Desítimarky	11	76	3·975	1.000	3.975
Sovereny, celé	24	02	7·974	500	3.987
Sovereny, půle	12	01	3·987	1.000	3.987

Hledíc ku připuštěným poukázkám rakousko-uherskou bankou vydávaným na zlaté mince, kterých, když se platí clo, užívati lze (celní poukázky na zlato), ustanovení ministerského nařízení ze dne 30. listopadu 1900, Z. Ř. č. 198, V. N. č. 173, zůstávají po rozumu svém v platnosti.

Na každý zapravený poplatek vydá se úřední potvrzení.

Zaokrouhlování peněžitých částí pod 5 h níže, které jest podle článku XX zákona celního dovoleno, nechať se děje, když se zboží několika sazebních čísel vyclívá, při závěrečném úhrnu cla, pokud se týče dávek ze spotřeby, poplatků licenčních atd. a tam, kde vedlejší poplatky vybírati dlužno, při každém jednotlivém poplatku vedlejším.

Hledíc ku povolování celního úvěru, ustanovení ministerského nařízení ze dne 15. ledna 1862, Z. Ř. č. 6, zůstávají po rozumu svém v platnosti. Neschopnost k dosahování celního úvěru, která jest v § 3, odstavci *a* tohoto nařízení stanovena, obmezuje se třemi roky po té, kdy rozsudek, o který jde, byl vynesen.

Výška míry úrokové, o kterou činiti jest, ustanoví se zvláštním nařízením a vyhlásí se veřejně. Až do dalšího opatření míra tato ustanovuje se dvěma ze sta.

Uvěřovati vedlejší poplatky lze jenom tenkráte, když se vyměřují zároveň s poplatky celními.

§ 21.

O překročování celní čáry.

Zákonité ustanovení, že se celní čára nesmí překračovati než na celních silnicích a když se to pohraničnému úřadu celnímu ohlásí, zůstává v platnosti.

Přes to jest vývozné zboží:

a) které není vývozným clem stíženo;

b) jehož vývoz netřeba dokazovati a

c) vzhledem k němuž se sousedním státem nebylo umluveno, aby vývoz na celní silnice byl odkázán,

z toho vyňato, aby se celní silnice drželo a na pohraničném úřadu celním postavovalo, jestliže zboží toto bylo již postaveno a prohlášeno u orgánu, jemuž kontrola zboží jest svěřena a který k tomu jest zmocněn, a šetří-li se předpisův o dozoru k obchodu.

Platné zvláštní výjimky z překračování celní čáry na celních silnicích a z postavování na celním úřadu pohraničném, jakož i předpisy, které se týkají dopravy, při níž se celní čára překračuje a jež se děje na železnicích anebo na říčních lodích tak zařízených, aby bylo lze dáti na ně bezpečnou závěrku nákladového prostoru, zůstávají nedotknuty.

§ 22.

Kterak se celní úřady rozdělují.

Úřady, u kterých celní jednání (to jest dovozné, vývozné a průvozné odbavování a poukazování) díti se má, jsou dle rozsahu svého práva buď hlavní celní úřady nebo vedlejší celní úřady a každá z těchto dvou kategorií rozpadá se zase na úřady I. a II. třídy; vedlejší celní úřady zřizují se toliko přímo na celní čáře, hlavní celní úřady jak na celní čáře tak i vnitř celního území.

Ve kterých místech celní úřady zřízeny jsou a ke které kategorii přináležejí, vyhlásí se zvláštním návěštím veřejně.

§ 23.

O právech celních úřadův.

Příloha *B* obsahuje a zavírá v sobě seznam všeobecných práv celních úřadův.

Právo úřadů níže postavených přísluší také úřadům výše postaveným.

Aby se ulehčilo obchodu, rozšiřuje se výjimečně právo vyclívací úřadů níže postavených následovně:

a) věci, jichž vyclívání vyhrazeno jest úřadům výše postaveným, mohou vyclívati hlavní celní úřadové II. třídy, když úhrn cla, na zboží najednou došlé připadající, 500 K a vedlejší celní úřadové I. třídy, když úhrn cla, na zboží na jednou došlé připadající, 200 K nepřesahuje, bez ohledu na to, kolik zboží jest a na důstojnost úřadu, jemuž vyhrazeno jest zboží toto vyclívati.

b) Vedlejší celní úřadové II. třídy mohou odbavovati vcházející věci, jichž vyclívání úřadům výše postaveným jest vyhrazeno, když věci tyto nejsou stiženy více než 50 K ze 100 kilogramův a když úhrn cla, na zboží najednou došlé připadající, 50 K nepřesahuje; věci vyšším clem stižené smějí vedlejší celní úřadové II. třídy vyclívati jenom tenkráte, když jich není více než nanejvýš pět kilogramův. Vedlejší celní úřadové II. třídy smějí z věcí, jež podle kusu vyclívati dlužno, při dobytku jatečném a tažném deset kusů, klobouků sazebního čísla 266 až 270, deštníků a slunečníků sazebního čísla 272*a* pět kusův a vozidel sazebního čísla 548 až 551 jeden kus odbavovati.

Děliti libovolně k tomu konci zásilku zboží, aby se právo k vyclívání obešlo, jest zakázáno; celní úřadové jsou zavázány takovéto obcházení předpisů zamezovati.

Vyclívati lodi dle únosnosti tun a dle váhy kovu, jakož i vyclívati dle skutečné ceny jsou toliko hlavní celní úřadové I. třídy zmocněni.

Kde v příloze *B* odbavování jistého zboží vyhrazeno jest úřadům k tomu zvlášť zmocněným, úřadové, kteří tohoto zmocnění nemají, mohou, pokud na to v příloze *B* nebo zvláštními předpisy bylo pamatováno, vyclívati zboží toto pro strany, které nemají svého bydliště ve stanovišti zmocněného úřadu, když zmocněný k tomu úřad ohledá napřed vzorky, úředně a stranou stotožněné, při čemž jest straně nésti útraty s dopravou vzorků spojené, jakož i vzešlé snad útraty za rozbor. Dříve než dojde nález, jejž k vyclení za základ položiti dlužno, zboží nesmí se straně vydati, než když se nejvyšší clo, o které jde, zjistí.

Avšak rozšířeného práva k vyclívání, o kterém se za písmenem *a* a *b* zmínka děje, lze jenom potud užívati, pokud není výslovně při jednotlivých sazebních položkách v seznamu práva celních úřadů nebo zvláštním nařízením odbavování úřadům zvlášť k tomu zmocněným vyhrazeno.

§ 24.

O právu celních úřadů při vývozu.

Zboží, které jest, když se vyváží, povinno clem, může býti všemi celními úřady neobmezenou měrou vyclíváno. Stane-li se vyclení u

úřadu vnitrozemského, dlužno učiniti okamžik, kdy zboží skutečně do cizozemska vyjde, na duplikátu celní listiny patrným.

Zboží, které jest, když se vyváží, prosto cla, jehož vývoz dokazovati netřeba, může býti ode všech celních úřadův odbavováno, vyňaty jsou z toho papírovina ze dřeva, slámy, kavilu nejtužšího (esparta) a z podobných vláken a sprostá lepenka (sazební číslo 284 *b* a 285 *a*), kterých vedlejší celní úřadové II. třídy, když se vyvážejí, nesmějí odbavovati více než 50 kilogramův.

§ 25.

O právu celních úřadů při poukazování a při průvozu.

Poukazovati zboží, když se clo zjistí, k jinému úřadu, aby se tam podrobilo dalšímu úřednímu jednání, mají právo hlavní celní úřadové jakož i vedlejší celní úřadové I. třídy.

Vedlejším celním úřadům II. třídy jest pouze dovoleno poukazovati zboží, jehož dovozné vyclívání zahrnuto jest v jejich právu, jakož i věci, které cestující v přiměřené sobě míře, ke své potřebě a ne aby s nimi obchodovali, s sebou vezou.

Hlavní celní úřadové a vedlejší celní úřadové I. třídy mají kromě toho právo potvrzovati vývoz zboží průvozného a takového zboží vývozného, jehož vývoz dokázati dlužno.

Jenom co se týká toho zboží vývozného, na jehož dokázaný vývoz restituce daně nebo bonifikace se váže, smějí potvrzovati vývoz všickni hlavní celní úřadové a tací vedlejší celní úřadové I. třídy, jimž bylo ministeriem financí právo k tomu dáno. Vedlejší celní úřadové I. třídy, kterým bylo výjimečně dáno právo potvrzovati vývoz takovéhoto zboží, vyznačí se v seznamu úřadův. Jiní vedlejší celní úřadové I. třídy mají právo potvrzovati vývoz takovéhoto zboží jenom tenkráte, když se posílá po poště nebo když je cestující s sebou veze.

Výjimečné právo, které bylo jednotlivým celním úřadům zvláštním nařízením dáno a které na jistou dobu nebo na jisté strany obmezeno není, upraví se způsobem nařízovacím.

§ 26.

Právo celních úřadův odbavovati dle výsledku svého ohledacího nálezu.

Právo odbavovati dle výsledku úředního ohledacího nálezu přísluší celním úřadům, když jde o cestující neb o příchozí přes hranice vyjmouc zboží, kterým se obchoduje, beze všeho obmezení, ve všech ostatních případnostech právo toto dává se hlavním celním úřadům až do té míry, když clo činí až 250 K, vedlejším celním úřadům I. třídy, když clo činí až 100 K, vedlejším celním úřadům II. třídy (avšak nevztahuje se to než na zásilky poštovní), když clo činí až 25 K.

Aby bylo lze připustiti odbavování dle ohledacího nálezu krom toho, když jde o cestující, příchozí přes hranice a zásilky poštovní, předpokládá se, že nákladové kusy, o které jde, nezavírají v sobě než zboží tétéž sazební položky, jakož i, že tu jest prohlášení zasilatelovo (prvotné prohlášení).

Není-li strana při vyclívání dle ohledacího nálezu, krom toho, když jde o cestující, příchozí přes hranice a zásilky poštovní, s výsledkem ohledávání celního úřadu srozuměna, nechať zboží písemně prohlásí.

Vyclívati dle ohledacího nálezu jest krom toho, když jde o cestující, příchozí přes hranice a zásilky poštovní, vyloučeno při tucích sazební třídy XI, mastných olejích sazební třídy XII, nápojích sazební třídy XIII, minerálných olejích atd. sazební třídy XXI, přízi a tkaninách sazebních tříd XXII, XXIII, XXIV, XXV, při zboží konfekčním sazební třídy XXVI, strojích sazebních tříd XL a XLI, drahých kovech sazební třídy XLIII, hodinách sazební třídy XLIV, kuchyňské soli sazební třídy XLV, chemických látkách pomocných a chemických výrobcích sazební třídy XLVI, pokostech, zboží barvířském, lékařském a voňavkářském sazební třídy XLVII, zboží zápalném sazební třídy XLIX, jakož vůbec při tom zboží, při němž z jeho vnější povahy jen tak zhola na jevo nevychází, jak jest podle sazby zařaděno.

Ce se týče pořádku, jak odbavovati, nechať zůstane při tom, co ministerské nařízení ze dne 11. listopadu 1874, Z. Ř. č. 134, V. N. č. 33 v odstavci 2, v části 2 nařizuje.

Co se týká ručení za náležité clo, když se vyclívá podle ohledacího nálezu, dlužno míti toho, kdo učiní návrh, aby se způsobem tímto vyclívalo, s vydavatelem řádného a náležitého prohlášení v jedné váze.

§ 27.

O vyclívání u celních úřadů pohraničných.

Pohraniční celní úřadové nechať poukazují zboží, jehož prohlídka zabírá mnoho času nebo jest obtížna, kteréž, aby se dopravě nebo pravidelné celní službě nepřekáželo, důkladným dosti způsobem ani dobře vykonati nelze, je-li místo, kam zboží

se dopravuje, také sídlem celního úřadu vnitrozemského, zpravidla k tomuto úřadu k dalšímu jednání úředním. Toho budiž obzvláště při minerálných olejích, při přízi, tkaninách a konfekčním zboží, při strojích a chemických výrobcích, jakož i při zboží, které jest podrobeno clu podle ceny, užíváno.

Když pohraniční obyvatelé nebo cestující přinášejí z cizozemska ke své vlastní potřebě a ne, aby s ním obchodovali, něco málo zboží, jež celnímu úřadu ohledati jest úředními instrumenty, anebo dle ceny je vyclíti, skrze úřad, který nemá práva, aby zboží toto vyclil, nechať také v této případnosti zboží poukáže se k úřadu, který právo toto má, jestliže by strana nedala tomu přednost, aby se zboží vyclilo dle nejvyšší celní sazby, o kterou jde, to jest dle té sazby, ke které by jakožto k nejvyšší zřetel míti bylo, kdyby se podle předpisu instrumentů bylo užilo nebo podle ceny vyclívalo.

Vysvětlivky v příčině osvobozování od cla a poskytování celních výhod.

§ 28.

(K článku IX.)

Věci v tomto článku uvedené jsou za následujících podmínek cla prosty:

K číslu 1, 3 a 5 za dosavadních podmínek.

K číslu 2 a 4 podle zvláštních nařízení, kterých se v příčině této celním úřadům dostalo.

K číslu 6 na potvrzení vojenského úřadu služebného, o který jde.

Z toho, aby se beze cla propouštěly, jsou vyloučeny suroviny a pomocné látky k výrobě věcí za číslem 6 jmenovaných, na příklad ledek, železo, mosaz a podobné věci.

K číslu 7 na certifikáty státních ústavův, o které jde, ve kterých se poslané věci výslovně jakožto úřední potřeby vyznačí a dle druhu, dle toho, kolik jich jest a k čemu jsou určeny, zevrubně udají.

K číslu 8. Svršky přestěhované přistěhovalců na potvrzení obecního nebo policejního úřadu o tom, že se přistěhovalci přihlásili, v celním území zdržovati se chtíce.

Celní úřadové mají právo žádati mimo to také potvrzení úřadu místního, kde ten, kdo se přesídlil, posud bydlil, o tom, že svršky, o které jde a které dle druhu a dle toho, kolik jich jest, zevrubně vyznamenati dlužno, byly již před tím, než se přestěhoval, jeho majetkem a v jeho užívání.

Zřídí-li se v celním území tovární závod, mohou se stroje, strojové součástky a tovární nářadí z důvodu, že byly přestěhovány, jenom tenkráte bez cla propouštěti, když se majetník továrny, nebo kdyby jich bylo několik, aspoň jeden z nich k trvalému pobytu do celního území přesídlí.

K číslu 9. Věci na výbavu a dary svatební, když se předloží oddávací list. V případnostech hodných toho, aby se k nim měl zřetel, mohou se věci tyto, když se clo úplně zjistí, odbavovati také způsobem tím, že se oddávací list ve lhůtě napřed ustanovené dodatečně předloží.

K číslu 10. Svršky dědické na potvrzení úřadu místního nebo soudu o jejich vlastnosti jakožto svršků dědických.

K číslu 11. Osvobození od cla při anatomických praeparátech platí také pro nádoby, potom pro líh anebo jiné tekutiny konservující, ve kterých praeparáty tyto přicházívají.

K číslu 12. Na potvrzení soudu, který věci tyto přijímá.

K číslu 13. Na základě diplomů nebo psaní nebo jiných úředních potvrzení, o které jde.

§ 29.

(K článku X.)

K číslu 1. Celní úřadové mají tenkráte, když by uznávali za potřebné, aby se posoudilo, jsou-li tu zákonité podmínky, dle kterých se zavazadla cestujících bez cla propouštěti mohou, právo, zjednati sobě z cestovních listin o stavu, zaměstnání a o jiných okolnostech cestujícího poučení, do listin těchto nahlédnouti a tudíž žádati, aby jim byly ukázány.

Celní úřadové mají tenkráte, když by měli o tom pochybnost, jsou-li věci, které cestující s sebou přinášejí, skutečně k tomu, aby jich na cestě užívali, právo, podrobovati věci tyto záznamnému řízení.

Přicházejí-li doutníky, cigarety a tabák současně, dlužno užívati zákonného osvobození od poplatků tím způsobem, že se jeden doutník klade na roveň s $2^1/_2$ cigaretami, pokud se týče s $3^1/_2$ gramu tabáku.

Cizozemský tabák, když ho pohraniční obyvatelé přinášejí z cizozemska ne více než 35 gramů ke své vlastní potřebě a na celních silnicích, jest poplatků prost.

Přiváženi z cizozemska 200 kusů nábojů dovoleno jest toliko těm cizozemským myslivcům a střelcům, kteří jsou v držení tuzemského lístku honebního, pokud se týče členského lístku známých cizozemských sdružení střeleckých anebo lístku pro účastníky tuzemského střílení. V případnostech těchto není toho třeba, aby se opatřovalo povolení k dovozu úřadu monopol spravujícího. Rozumí se samo sebou, že proti tomu není námitky, aby se zbraně, které myslivci a střelci ke své vlastní potřebě s sebou přinášejí, vykáží-li se tuzemským pasem zbrojným, bez cla propouštěly.

K číslu 2. Vozy a saně cestujících jsou i tenkráte cla prosty, když jich majetníci jejich v ten čas, kdy se přivážejí, jakožto dopravovadla neužívají, jestliže jich, jak dokázati lze, majetníci až do té doby užívali a i dále užívati budou.

Naproti tomu jsou vozy a saně cestujících povinny clem, když jest skutečně dokázáno, že se vůz anebo saně v cizozemsku objednaly nebo koupily a do tuzemska přivezly, aby se jich zde užívalo; tolikéž když se vozu a saní za dopravovadlo zřejmě k tomu konci užívá, aby se bez poplatků do země přivezly.

Osvobození od cla při obroku pro zvířata, s kterými se cestuje, obmezeno jest tou měrou, kolik přiměřeno jest počtu zvířat a tomu, jak dlouho asi cesta trvati bude, nanejvýš však na dva dny.

Cla prosty jsou železničné povozy a plavidla, na kterých se, když přes pomezí vcházejí, lidé nebo věci vezou, a když jenom za příčinou touto vcházejí; také železničné povozy a plavidla tuzemských správ železničných a plavebních podnikatelstev, když se prázdny vracejí, jakož i železničné povozy a plavidla cizozemských správ železničných a plavebních podnikatelstev, které již službu jízdnou konají, všecky tyto povozy a plavidla i s věcmi inventárními, s nakládacím náčiním, nářadím a chranidly, které jsouce majetkem dráhy, k nim přináležejí.

Tenkráte, když se podle ustanovení těchto nemůže povoliti, aby se dopravovadla z cizozemska přivezená bez cla propustila, lze je prohlásiti za zboží průvozné, v kterémžto případnosti dovozné clo jenom tenkráte zapraviti dlužno, když lhůta k vývozu daná uplyne, aniž se jí užilo, ale trestní řízení se proto nezavádí.

Co se týče celního odbavování nábytkových vozů, které jsou k mezinárodní dopravě nábytku, půjčených vozů, soukromých vozův a zvláštních nákladních vozův, jakož i náhradních součástek pro vozy železničné, tolikéž co se týče celního odbavování velocipédův a motorových povozů, které na kole jezdící a automobilisté přes celní čáru přivážejí, dosavadní zvláštní ustanovení zůstávají v platnosti.

K číslu 3. Dosavadní podmínky zůstávají v platnosti.

K číslu 4 a 6. Ustanovení, kterak celnicím nakládati jest s těmi vzorky, jež od cla osvobozeny býti nemohou, zůstávají v platnosti.

Cla prosty jsou vzorníky a vzorky nastříhané nebo na ukázku, kterých toliko jako vzorkův užívati lze (vyjmouc vzorky věcí státních monopolův a potravin, pokud, co se těchto týká, výjimky se nepřipouštějí). Sem přináleží na příklad: vzorníky a vzorky látek na malé kousky nastříhaných, vzorky zboží kostěného, papírového, kovového a podobných věcí, jestliže přicházejí v souborech, z nichž každý kus má jiný tvar, jinou barvu, velikost, kresbu nebo povahu, tak že věci tyto jsou patrně jenom k tomu, aby se jich toliko jako vzorkův užívalo, kterých obchodníci nekupují, jako soubory knoflíků, kování na dvéře, na okna a na skříně; vzorky lisovaných okras, listového papíru, pruhů zlatého a stříbrného papíru, papírových obálek, navštívenek, na kterých jsou čísla napsána, které jsou nalepeny, v knize svázány atd.

Naproti tomu nedopouští se přiváženi z cizozemska bez cla vzorky nastříhané, které jsou podle své velikosti způsobilé, aby se jich také ještě jinak nežli jako vzorkův užívalo, potom vzorníky a vzorky vhodně sestavené, z nichž každý kus sám o sobě jest způsobilý, aby se ho podle obyčeje užívalo, na příklad: nůžky, nože, tobolky, umělé květiny atd., než tenkráte, když se dříve k návrhu strany nebo za jejího souhlasu v úředních místnostech celního úřadu učiní pro obyčejnou a všeobecnou potřebu do té míry nezpůsobilé, že jich potom jinak než jako vzorkův užívati nelze. Návrh anebo souhlas strany dlužno napsati na celní listinu.

Bez celního řízení dlužno prosty pouštěti vzorníky a vzorky nastříhané nebo na ukázku, kterých toliko jako vzorkův užívati lze (vyjmouc vzorky věcí monopolních a potravin), když se přivážejí nebo provážejí po poště listovní, a když se ty, které se přivážejí, poštovsky jako vzorky dopravují, jejich váha 350 gramů nepřesahuje a nic takového tu není, z čeho by souditi lze bylo, že jsou mezi vzorníky a vzorky, o které jde, povinné clem věci zahrnuty.

Když by tu jedné z podmínek těchto nebylo, dlužno poslati zásilku k celnímu úřadu v místě, kam jest určena, nebo k celnímu úřadu, který jest místu tomuto nejblíže.

Vzorky potravin, po poště listovní vcházející, poštovsky jako vzorky dopravované, jsou až do dalšího opatření za následujících podmínek toho zproštěny, aby se na celním úřadě postavovaly:

zhruba až 50 gramů tíží		zhruba až 100 gramů tíží		zhruba až 200 gramů tíží		zhruba až 350 gramů tíží	
Sazební číslo	zboží	Sazební číslo	zboží	Sazební číslo	zboží	Sazební číslo	zboží
3	čaj	2 *a*	káva, surová	1	kakaová zrna	.	všecky vzorky potravin, které nejsou vedle výslovně jmenovány, kromě věcí monopolních
8	kardamomy, šafrán, vanilka	*b*	káva, pražená	4	pepř, piment, zázvor		
.		5	skořice	109	víno		
		6	čínský anýz (badyán), hřebíček, muškátový květ a muškátové ořechy ve slupině				
		7	muškátové ořechy bez slupiny				
		108	lihové tekutiny pálené				
		110	šumivá vína				
		114	pečivo				
		123	kaviár a kaviárové náhražky				
		126	kakaový prášek				
		127	čokoláda				
		128—132	konservy a věci jedlé				

K číslu 6. Osvobození od cla při málu zboží, v položce 6 vyznačeném, budiž tam, kde zboží několika čísel sazebních současně přichází, aby se celnímu řízení podrobilo, při každém jednotlivém čísle sazebním poskytováno.

Je-li největší stanovená míra překročena, stane se všecko zboží, které tu jest, povinno clem.

Tohoto ustanovení užívá se také při zboží, zahrnujíc v to i povinné clem vzorky, které jsouc povinno clem, přichází z cizozemska po poště listovní.

§ 30.

(K článku XI.)

Věci v článku tomto uvedené jsou za následujících podmínek prosty cla:

K číslu 1. Díla umělecká, vědecká a díla píle průmyslové, jakož i učebné pomůcky na potvrzení jmenovaných ústavů; praecisní instrumenty k vědeckým účelům, když jsou pro ústavy veřejné určeny, na potvrzení těchto ústavův, jinak na potvrzení politického úřadu zemského té korunní země, ve které ten, kdo se uchází, aby byl od cla osvobozen, své bydliště má. Potvrzením tímto dlužno dokázati, že jest instrument, který se přivézti má, určen k vědeckým pracím strany, nikoli však ku provozování živnosti nebo k tomu, aby se praxe z povolání vykonávala neb aby se s ním obchodovalo.

Odstoupí-li se tyto věci jiným osobám aneb ústavům, aniž se dříve clo zaplatilo, stíhá se čin ten dle platných předpisův jakožto těžký důchodkový přestupek trestem.

Díla umělců na potvrzení c. a k. zástupců v cizozemsku.

K číslu 2. Na vysvědčení státních anebo zemských ústavů vědeckých. Nápodobené věci starožitné dlužno vyclívati dle povahy hmoty.

K číslu 3. Činí-li se nárok k tomu, aby se osvobodilo od cla zboží, správou poštovní již vyclené, které se zkazí prve, než se příjemci dodá, poštovní správa jest zavázána zásilku, o kterou jde, na tom úřadě, u kterého dovozné vyclení se stalo, nebo kdyby to pro velkou vzdálenost anebo pro jinou příčinu nebylo dobře možno, na nejbližším celním anebo berním úřadě postaviti a oznámení o tom učiniti. Úřad tento jest dlužen správnost udané příhody zjistiti, věci pak, které se zkazily, za úředního dozoru zničiti a poštovní správě na učiněné oznámení, a na to, co se vyhledalo a opatřilo, potvrzení dáti. Majíc potvrzení toto, správa poštovní nechať se obrátí k finančnímu úřadu, aby jí clo vrátil.

Nejde-li o osvobození od cla, nýbrž o zmírnění cla, dlužno sice zboží, o které jde, rovněž, jak bylo svrchu řečeno, na úřadě postaviti, ale zboží toto zůstane až do rozhodnutí o žádosti, kterou poštovní správa vznesla na finanční úřad za částečné vrácení cla, na úřadě uschováno.

(Böhmisch.)

§ 31.

(K článku XIII.)

Povolení ku prosté cla dopravě surových látek, polotovarův a továrův, aby se v tuzemsku ušlechtily neb obdělaly, dá se jenom důvěry hodným, a co do věcí důchodkových bezúhonným osobám a závodům, které by věci tyto ve vlastní správě obdělaly nebo za svého ručení třetím osobám obdělati daly a které za závazky, jež jim naproti celní správě z dopravy této vzejdou, úplné zjištění dají.

Předsebráti celní řízení s věcmi, kteréž by se, jak to na základě obchodních smluv přípustno jest, do smluvené míry ušlechtily a obdělaly, jakož i při pohraničném styku jsou i na dále zmocnění celní úřadové podle kompetence, která jim byla dosud propůjčena, a není toho třeba, aby se jim k tomu zvláštní dávalo zmocnění.

Ostatně vázáno jest vykonávání cla prostého řízení ušlechťovacího zvláštním povolením.

Žádosti věci té se týkající dlužno podati příslušné obchodní a živnostenské komoře, kteráž je, připojíc své dobré zdání, pošle tomu okresnímu finančnímu ředitelství, pokud se týče finančnímu ředitelství, v jejichž obvodu působnosti místo, kde se věci obdělávati budou, leží.

Povolení dá se zpravidla na tři roky s tou výhradou, že je každého času odvolati lze, a odejme se, když by se zjistilo, že se ho zle užívá, ihned nezávisle na tom, co podle trestního práva důchodkového následuje.

Celnice odbavujíce zboží, které dle cla prostého řízení ušlechťovacího vchází, užívají řízení záznamného, clo pak dlužno zjistiti v hotovosti, přípustnými papíry cennými nebo rukojemstvím.

Lhůta ke zpátečnímu vývozu činí dvanáct měsíců; než za okolností hodných toho, aby se k nim měl zřetel, může se povoliti, aby se lhůta tato na dalších dvanáct měsíců prodloužila.

Povolování ušlechťovacího řízení jest vůbec vázáno hodnověrným důkazem, že schopnost k soutěži na cizozemském trhu závisí hlavně na tom, aby se užívalo cizozemského nevyčleněného materiálu, o který jde.

Zevrubnější ustanovení o ušlechťovacím řízení vynesou se zvláštním návodem.

§ 32.

(K článku XIV.)

Aby se dosáhlo osvobození od cla, na které se za číslem 1, 2, 4 (částka 2) a číslem 5 tohoto článku pamatovalo, dlužno věci, jichž se týče, když se dovážejí nebo vyvážejí, podrobovati přiměřenému celnímu řízení záznamnému. Také cla prostá doprava pastevného a pracovního dobytka, pokud se týče užitek, který dobytek tento dává — pokud v příčině té nemají místa dopravní ulehčení § 25, č. 1, řádu celního a o státních monopolech — vyžaduje toho, aby se záznamné řízení zavádělo.

Vrácení cla, na které se za č. 4, částka 1, pamatovalo, poskytuje se, jsou-li tu zákonité podmínky, když věci, o které jde, byvše vyceny buď stále u celního nebo veřejného dopravního podniku (poštovního ústavu, železničného nebo plavebního podniku) uschovány zůstanou nebo — jestliže by se věci tyto již do rukou příjemcových byly dostaly — když se zboží pošle nazpět pro vadu na něm postřeženou, a když domněnka, jako by se zboží s tím úmyslem napřed pojatým bylo půjčilo, aby se ho v tuzemsku užívalo, jest vyloučena.

Podrobnější ustanovení týkající se osvobozování od cla věcí ke stavbě a vystrojení lodí (č. 7) obsahuje a zavírá v sobě ministerské nařízení ze dne 1. května 1888, Z. Ř. č. 58.

§ 33.

O právu nižších a vyšších úřadů co se týká osvobozování od cla a poskytování celních výhod.

K článku IX. Odbavovati bez cla věci v části 1 až 4 jmenované vyhrazeno jest celním úřadům, které jsou od finančního ministeria zvláštním v příčině té nařízením opatřeny.

K tomu, aby se mohly odbavovati bez cla stroje, strojové součástky a tovární nářadí jakožto svršky přestěhované, když se zřizuje filiálka cizozemské továrny v celním území (č. 8) nebo jakožto svršky dědické (č. 10), jest třeba povolení ministeria financí.

Odbavovati věci na výbavu a dary svatební (č. 9) s podmínkou, že se oddávací list dodatečně přinese, jest předchozím povolením okresního úřadu finančního vázáno.

Ostatně není při osvobozování od cla, které se v článku IX vypočítává, když tu jsou předepsané podmínky, žádného zvláštního povolení třeba, nýbrž všecky celní úřady mají právo odbavovati bez cla věci, jež se za č. 5, potom 8 až 13 vypočítávají, naproti tomu povolovati osvobození za č. 6 a 7 vyznačené, jsou splnomocněny ty úřady, kterým bylo podle sazby uděleno bez výjimky právo, ty věci, o které jde, dovozu vyclívání podrobovati.

K článku X. Odbavovati bez cla zavazadla a vozy cestujících (č. 1, odstavec 1 a 2 a č. 2) — lhostejno, přiváží-li je cestující s sebou nebo posílají-li se před ním anebo za ním — může, když tu jsou zákonité podmínky, každý celní úřad.

Užívati rozšířenějšího osvobozování od cla dle č. 1, odstavec 3, mají právo jenom hlavní celní úřady. Úřadům nižší kategorie jest toho třeba, aby je k tomu příslušný okresní úřad finanční, na němž to vyžádati dlužno, zmocnil.

Osvobozovati od cla, jak se na to za č. 3 až 6 pamatovalo, jsou splnomocněny celní úřady dle práva k vyclívání, které jim, co se týká věcí, o které jde, přísluší.

K článku XI. Povolovati osvobození od cla při věcech do sbírek patřících, při učebných pomůckách a praecisních instrumentech, když se věci tyto dovážejí pro státní, zemské nebo jiné veřejné ústavy, dále při dílech umělců, jakož i při věcech starožitných mají právo zemské úřady finanční; naproti tomu osvobozovati od cla věci do sbírek ústavů patřící, které nejsou veřejné, pokud se týče praecisní instrumenty pro osoby soukromé vyhrazeno jest ministeriu financí.

Povolovati osvobození od cla při zboží, které jsouc na cestě pod celní kontrolou nebo v úředním skladišti, úplně se zkazí, potom vraceti clo z poštovních zásilek, které se podle ustanovení § 30 zničí, mají právo, když poplatky neční více než 250 K, zemské finanční úřady, přes tuto část výše, jakož i povolovati zmírnění cla v těch případnostech, na které se ve článku XI, č. 3, pamatovalo, ministerium financí.

K článku XII. Povolovati, aby se dovozné poplatky při věcech ve článku XII, č. 1 až 3 vyznačených úplně nebo částečně promíjely, mají právo, když jde o věci, jejichž dovoz všeobecně jest dovolen, a když připadající poplatky neční více než 100 K, okresní finanční úřady, neční-li poplatky více než 300 K, zemské finanční úřady, v ostatních případnostech ministerium financí.

K článku XIV. Zaváděti záznamné řízení tenkrát, když se dopravují věci ke správě, jak za č. 1 a 2 uvedeno jest, mimo to při zboží, které se odbírá, aby se napodobilo (č. 5), konečně v případnosti č. 6, odstavec 1, jsou splnomocněni celní úřadové dle práva k vyclívání, které jim co do věcí, o něž jde, přísluší.

Povolovati ušlechtovací řízení, o němž se za č. 2 zmínka činí, do svobodných území nebo do celních výhradků vyhrazeno jest zemským finančním úřadům.

Jinak dosavadní ustanovení, která se týkají příslušnosti, komu předsebráti jest záznamné řízení, zůstávají v platnosti.

K číslu 3. Odbavovati při dovozu bez cla zboží, při němž se, když se vyváží, záznamného řízení vývozného užije, přikázáno jest zásadně těm celním úřadům, které, když se zboží vyváží, předsevezmou záznamné odbavení. Avšak zboží, které se pošle do cizozemska na trh (nejistý prodej) a při tom záznamného řízení se užije, může se, když by nazpět přišlo a závada se neshledala, ode všech celních úřadův, jestliže jsou vůbec splnomocněny vyclívati při dovozu věci tohoto druhu, bez cla propouštěti.

Zboží, které se vyveze do cizozemska, avšak záznamného řízení se neužije, a které ve třech měsících zase nazpět přijde, může se, dokázáno-li potvrzením cizozemské celnice, že zboží toto nepřišlo v cizozemsku z uschování celního úřadu, a není-li o jeho tuzemském původu a nezměněné povaze pochybnosti, ode všech celních úřadů, které jsou splnomocněny zboží tohoto druhu při dovozu vyclívati, bez ohledu na úhrn cla do celního území bez cla pouštěti.

Ostatně může se vrácené zboží tuzemského původu, pokud by od té doby, co bylo vyvezeno, neuplynul rok, jsou-li tu zákonité podmínky, od vedlejších celních úřadů I. třídy, když clo činí až 10 K, od hlavních celních úřadů, když clo činí až 30 K, bez cla propouštěti.

Rozšířené právo, které v příčině této jednotlivým úřadům celním na ten čas již přísluší, zůstává v moci; rovněž zůstávají dosavadní ustanovení, propouštění bez cla vrácených zásilek poštovních se týkající, na dále v platnosti.

Ve všech ostatních případnostech jest k tomu, aby se vrácené zboží tuzemského původu bez cla odbavilo, zvláštního povolení třeba, které dávají, když clo činí až 150 K, okresní finanční úřady, když clo činí až 1500 K, zemské finanční úřady a přes úhrn tento výše ministerium financí.

Když se osvobozuje od cla tuzemské zboží vrácené, předpokládá se ve všech případnostech, že zboží toto pochází z volného obchodu rakousko-uherského celního území.

Zlaté a stříbrné zboží v celním území vyrobené, které se vyveze do cizozemska, avšak trhového řízení se neužije, a které se do celního území zase vrací, může se tenkráte do území tohoto bez cla pustiti, když jest opatřeno značkou jména vyrabitelova nebo jeho známkou tovární, potom úředními puncemi, totiž značkou ryzosti a známkou kontrolní (§ 35 a 36 zákona ze dne 19. srpna 1865, císařským nařízením ze dne 26. května 1866 vyhlášeného, Z. Ř. č. 75, a prováděcího předpisu ze dne 30. listopadu 1866, příloha *A*, Z. Ř. č. 149).

Aby se zkoumalo, jsou-li značky (punce) pravé, dlužno věci tyto poslati vždy k puncovnímu úřadu, který učiniti má nález na celní listině, o kterouž jde, patrným.

Zlaté a stříbrné zboží v cizozemsku vyrobené, které se přiveze do celního území a značkou ryzosti opatří, jakož i dovoznému vyclení podrobí, dle které se potom do cizozemska vyveze a později zase do celního území přiveze, může se, jsouc zase přiváženo, jenom tenkráte bez cla do celního území pustiti, když bylo způsobem trhového řízení záznamného do cizozemska vyvezeno a když se zase do celního území ve lhůtě předepsané přiváží.

Toho, aby puncovní úřad u věci té prostředkoval, není tenkráte třeba, když se trhová pečeť celního úřadu shledá za neporušenou a když také jinak žádné závady tu není.

Jestliže se zlaté a stříbrné zboží musí podle § 33, odstavec 2, puncovního zákona ze dne 19. srpna 1865 dopraviti po skončeném celním řízení přes pomezí zpět, jsou celní úřady, které mají právo vyclívati cizozemské zlaté a stříbrné zboží, po příchodu úředního potvrzení o vývozu splnomocněny vydati samostatně úhrn cla, který byl vybrán, bez ohledu na to, jak jest velký, obyčejné při tom opatrnosti šetříce.

K číslu 4. Povolovati náhradu cla, na kterou se za č. 4, odstavec 1, pamatovalo, jsou zmocněny finanční zemské úřady, když poplatky činí až 1500 K a když zboží od svého dovozného vyclení zůstane neustále, jak v § 32 dotčeno, u celního úřadu nebo u veřejného dopravního podniku uschováno, jinak však jen když zpětný vývoz stane se do šesti měsíců po dovozném vyclení a když zboží nižádné stopy po tom, že se ho užívalo, neukazuje. Ve všech ostatních případnostech rozhoduje ministerium financí.

Poskytovati dočasné osvobození od cla dle č. 4, odstavec 2, při věcech, které vcházejí na výstavy, na dostihy, na soutěže neb aby se veřejná cirkusová a divadelní představení konala, demonstrace s nimi dělaly atd., potom při kolotočích, boudách ke střílení a pro podívanou a při podobných věcech zábavných pro lid, jakož vůbec tenkrát, když by se dočasné užívání věcí, o které jde, dělo, jak dokázáno jest, ve veřejném zájmu, přináleží zemským finančním úřadům, v jiných případnostech, obzvláště při věcech, jež vyzkoušeti třeba, ministeriu financí.

Příloha A.

Výměry táry

k všeobecné celní sazbě rakousko-uherského území celního.

Všeobecná poznámka. Tam, kde jedno a též sazební číslo v sobě zavírá pevná tělesa a tekutiny, výměry táry v tárovém normativu ustanovené platí podle § 10 p. p. toliko pro pevná tělesa, pokud není výslovně nic jiného ustanoveno.

Sazební čís.	Zboží	Výměry táry v procentech hrubé váhy
1	Kakaová zrna a slupiny	13 v sudech o dužinách z tvrdého dřeva a v bednách, 10 v jinakých sudech, 9 v koších, 1 v jednoduchých, lehkých balíkách, *) 2 v jinakých balíkách. *)
2 *a*	Káva surová	17 v bednách z tvrdého dřeva, těžkých méně nežli 200 kilogramů, 16 v bednách z měkkého dřeva, těžkých méně nežli 200 kilogramů, 10 v bednách těžkých 200 kilogramů a více, a v sudech o dužinách z tvrdého dřeva, se dny z tvrdého nebo měkkého dřeva, 8 v jinakých sudech. V tak zvaných patentních sudech (válcovitého tvaru a lehce stavených): 8 o dužinách a dnech z tvrdého dřeva, 7 o dužinách z tvrdého a dnech z měkkého dřeva, 5 o dužinách a dnech z měkkého dřeva, 7 v koších, 3·5 ve dvojitých fardech (lýkových pytlech) nebo v úpletech z palmových listů se vnější hrubou tkaninou z manilového konopí, 2 v jednoduchých fardech (lýkových pytlech) a dvojitých silných balíkách, *) pak v dvojitých balíkách, ze kterých jeden náleží ke druhu lehkých, druhý ke druhu silných balíků*), pak také v balíkách ze vnějšího silného jutového pytle a dvou vnitřních lehkých lýkových pytlů,
		1·5 v jednoduchých silných nebo ve dvou lehkých balíkách, *) 0·8 v jednoduchých lehkých balíkách, 0·6 v balíkách *) z bavlny
2 *b*	Káva pražená	17 v bednách a sudech, 9 v koších, 2 v balíkách.
3	Čaj	17 v bednách, 23 v bednách uvnitř vyložených kovovým plechem těžkým alespoň 10 gramů na 100 čtverečných centimetrů nebo v bednách s baličky v zaletovaných kovových obalech.
4	Pepř atd.	18 v bednách,
5	Skořice	12 v sudech,
6	Čínský anýz atd.	6 v koších,
7	Muškátové ořechy bez lupin	5 ve dvojích balíkách nebo fardech,
8	Kardamomy atd.	2 v jednoduchých balíkách nebo fardech.
9	Fíky atd.	13 v bednách a sudech,
10	Vinná zrna atd.	20 v bednách a sudech zabalených senem a pod. (avšak ne pouze rohožemi nebo plátnem),
11	Citrony atd.	6 v koších,
12	Pomoranče	1 v jednoduchých lehkých balíkách, *)
13	Citrony atd. ve slané vodě naložené atd.	3 v jinakých balíkách, *)
14	Datle atd.	9 v dřevěných škatulích, takovýchto bedničkách**) nebo košíčkách,
15	Ananasy	10 v dřevěných škatulích, takovýchto bedničkách**) nebo košíčkách s dalším obalem z plátna, třtinových, slaměných nebo lýkových rohož.
16	Mandle atd.	Jsou-li předměty, v dřevěných škatulích, takových bedničkách**) nebo košíčkách zapakované ještě v dalším obalu z beden, sudů
17	Piniová jádra atd. nevyloupaná atd.	
18	Piniová jádra atd. vyloupaná atd.	

*) V pochybnosti buďte ty balíky pokládány za silné, z nichž výstřižek tkaniny 100 čtverečných centimetrů váží 4·25 gramů nebo více. Balíky, jejichž výstřižek tkaniny uvedeného rozměru váží méně nežli 4·25 gramů, pokládají se pro vyměření táry za lehké.

**) Malými bedničkami, o kterých se mluví u sazebních čísel 9—18 (jižního ovoce), slouží pokládati ty, které se skládají z prkének takové povahy a tloušťky, ze kterých se zhotovují obyčejné dřevěné škatule.

Sazební čís.	Zboží	Výměry táry v procentech hrubé váhy
		nebo košíků, budiž součet obou tárových procent pro ně svrchu ustanovených odečten od úhrnné hrubé váhy.
19 20 21	Cukr řepový atd. Cukr jiného druhu atd. Melasa	I. Pro pevný cukr:*) 13 v bednách, 12 v sudech o dužinách z tvrdého dřeva, 10 v jinakých sudech, 8 v mimoevropských úpletech rákosových (kanaserech, kranjanech), 7 v jinakých koších, 1 v jednoduchých lehkých balíkách,**) 2 v jinakých balíkách **). II. Pro roztoky cukru: 11 v sudech svrchních.
22	Tabák atd.	16 v bednách a sudech, 13 v koších, 6 v balíkách, 24 v malých bedničkách dřevěných nebo v plechových škatulích,***) 12 v malých škatulích z loubků, v lepenkových skřínkách nebo v košíčkách. Jsou-li doutníky nebo cigarety, v malých dřevěných bedničkách, plechových škatulích, ve škatulích z loubků, lepenkových skřínkách nebo košíčkách zapakované, ještě v dalším obalu z beden, sudů, košíků nebo balíků, budiž vedle úhrnné hrubé váhy doutníků nebo cigaret zvláště prohlášena hrubá váha malých dřevěných bedniček***), plechových škatulí, škatulí z loubků, lepenkových skřínek nebo košíčků a budiž tára vyměřena toliko 24, vztažmo 12 procenty. Jednotlivé, toliko plátnem potažené dřevěné bedničky, plechové škatule, škatule z dřevěných štěpinek, lepenkové skřínky nebo košíčky nepokládají se za balíky.

*) Výměry táry pod I pro pevný cukr stanovené platí, pokud brusselská úmluva bude trvati, také pro ten cukr, který se odbavuje na základě sazby 5·20 K, vztažmo 5·70 ze 100 kilogramů bez vybrání zvláštního cla. V těchto případech ustanovuje se také pro bezprostřední obaly cukerních roztoků (II) srážka táry 8 procent.

**) Viz poznámku pod čárou u sazebního čís. 1.

***) Viz poznámku **) pod čárou u sazebních č. 9—18 (jižní ovoce).

Sazební čís.	Zboží	Výměry táry v procentech hrubé váhy
33	Mouka atd.	13 v bednách a sudech, 2 v pytlech.
35	Vinné hrozny atd.	16 v bednách a sudech,
36	Ořechy atd.	20 v bednách a sudech a zároveň vložené do korkových, dřevěných třísek nebo drtin a pod.,
37 *a*	Ovoce, zvlášť nejmenované, čerstvé, jemné tabulové ovoce	11 v neúplných bednách (mřížových bednách, bednách s vyvrtanými děrami, v bednách s tkanými víky atd.), pak v koších,
38	Švestky atd.	9 v dřevěných škatulích a podobných malých bedničkách,
a	v sudech atd.	2 v balíkách.
b	jiné	Pro švestková povidla:
39	Ovoce, zvlášť nejmenované, strojené atd.	10 v sudech.
40	Lanýže	Pro vinný rmut:
43 *a*	Zelenina, zvlášť nejmenovaná atd., čerstvá, jemná zelenina tabulová	11 v sudech svrchních.
44	Zelenina všeho druhu atd., strojená atd.	
46	Semeno makové atd.	13 v bednách a sudech,
49	Semeno jetelové atd.	2 v pytlech.
50	Semeno travní	
52	Semena, zvlášť nejmenovaná	
53	Semena všeho druhu v papírku atd.	
54	Ozdobné květiny atd.	16 v bednách a sudech,
55 *a a b*	Ozdobné listoví atd.	20 v bednách a sudech a zároveň v korkových, dřevěných třískách neb drtinách a pod. vložené,
		11 v neúplných bednách a sudech (mřížových bednách, bednách s vyvrtanými děrami, v bednách s tkanými víky atd.), pak v koších,
		9 v dřevěných škatulích a podobných malých bedničkách.
56	Živé rostliny atd.	4 v koších,
a	rostliny kvetoucí	2 v balíkách.
b	stromy nebo křoviny	
62 *b*	Rostliny a části rostlin zvlášť nejmenované, sušené atd.	16 v bednách a sudech, 20 v bednách a sudech a zároveň v korkových, dřevěných třískách neb drtinách a pod. vložené, 11 v neúplných bednách a sudech (mřížových bednách, bednách s vyvrtanými děrami, v bednách s tkanými víky atd.), pak v koších,

Sazební čís.	Zboží	Výměry táry v procentech hrubé váhy
		9 v dřevěných škatulích a podobných malých bedničkách.
73 *a*	Drůbež atd., živá	20 v posadách.
73 *b*	Drůbež atd., zabitá atd.	16 v bednách a sudech, 9 v koších,
74 *b*	Zvěřina atd., zabitá atd.	3 v balíkách.
75	Ryby atd.	60 pro živé ryby v sudech s vodou,
76	Zvířata lasturová nebo skořepí mořská atd.	13 v bednách, sudech a jinakých dřevěných nádobách (kádích a pod.) s víky, 10 v otevřených dřevěných nádobách bez víka, 9 v koších, 4 v balíkách.
79	Vejce drůbežní atd.	Pro vejce drůbežní: 20 v bednách a spolunaložená do korkových, dřevěných třísek nebo drtin a pod., 11 v neúplných bednách (přízových bednách, bednách s vyvrtanými děrami), pak v koších.
80	Med atd.	Pro plástvový med, pak pro vypuštěný med, doveze-li se v krabicích atd. 20 v bednách, 13 v koších neb v uzavřených kbelících.
81	Vosk živočišný atd.	13 v bednách a sudech, 9 v koších, 4 v kožených balíkách (seronech) a fardech (lýkových pytlech), 2 v jinakých balíkách.
82	Houby atd.	20 v bednách a sudech, 9 v koších, 6 v balíkách.
86	Měchýře a střeva atd.	16 v sudech, 9 v bednách, 2 v balíkách.
88	Přirozené máslo atd.	16 v hrncích,
89	Vepřové sádlo atd.	13 v sudech a bednách, jakož i v kbelíkách a soudcích z tvrdého dřeva,
90	Umělé máslo atd.	11 v kbelíkách a soudkách z měkkého dřeva, 7 v koších, jakož i kbelích bez víka, 6 v kožích, měšcích a v balíkách.
91 *b*	Tuk rybí a tulení v nádobách zhruba méně než 10 kilogramů ztíží	20 v bednách, 16 v koších } jen dováží-li se v láhvích, džbánech atd.

Sazební čís.	Zboží	Výměry táry v procentech hrubé váhy
94 *b*	Vosk karnaubský atd.	13 v bednách a sudech, 9 v koších, 4 v kožených balíkách (seronech) a fardech (lýkových pytlech), 2 v jinakých balíkách.
95	Kyselina stearová atd.	13 v bednách a sudech, 2 v balíkách.
96	Paraffin atd.	
98	Ceresin	
99	Vaselin atd.	
100 *a*	Kolomaz s minerálným olejem atd.	
106	Oleje mastné v láhvích atd.	20 v bednách, 16 v koších.
107 *b*	Pivo v láhvích nebo džbánech	20 bednách, 12 v koších.
108	Lihové tekutiny pálené atd.	18 v bednách, 10 v koších } jen dováží-li se v láhvích, džbánech atd.
109	Víno atd.	
110	Víno šumivé	
111	Ocet jedlý atd.	6 v sudech svrchních. Tárová přirážka při vínu, doveze-li se ve zvláště zařízených povozech nebo plavidlech bez dalšího obalu: 17 procent.
113	Chléb atd.	13 v bednách a sudech, 4 v bednicích a koších, 2 v balíkách.
114	Pečivo atd.	16 v bednách a sudech, 10 v koších, 6 v balíkách.
115	Ságo atd.	8 v bednách a sudech, 5 v koších, 2 v balíkách.
116	Věci z těsta atd.	14 v bednách a sudech, 13 v koších, 4 v balíkách.
117	Maso atd.	14 v bednách a sudech,
118	Masité droby	9 v koších, 1 v jednoduchých lehkých balíkách, *) 2 v jinakých balíkách. *)
119	Sýr atd.	14 v bednách těžkých méně nežli 50 kilogramů, 11 v bednách těžkých 50 kilogramů a více, 13 v kbelích těžkých 100 kilogramů a méně, 9 v kbelích těžkých více nežli 100 kilogramů až včetně 150 kilogramů, 6 v těžších kbelích, 8 v sudech, 5 v koších, 1 v balíkách.

*) Viz poznámku pod čárou u sazebního čís. 1.

Sazební čís.	Zboží	Výměry táry v procentech hrubé váhy
121	Ryby, zvlášť nejmenované, nasolené atd.	13 v bednách, sudech a jinakých nádobách dřevěných (kádích a pod.) s víky, 10 v otevřených dřevěných nádobách bez víka, 9 v koších, 4 v balíkách.
122	Ryby upravené atd.	13 v sudech.
123	Kaviár atd.	13 v bednách a sudech, 9 v koších, 4 v balíkách.
124	Kávové náhražky atd.	13 v bednách a sudech, 2 v balíkách.
125	Kakaové máslo	12 v bednách a sudech, 6 v koších, 2 v balíkách.
126 127	Kakaový prášek Kakaová massa atd.	16 v bednách z tvrdého dřeva a sudech, 11 v bednách z měkkého dřeva, 9 v koších, 4 v balíkách.
128	Konservy rybí, masové a ze zvířat skořepových	16 v bednách a sudech, 10 v koších, 6 v balíkách.
129 130 131 132	Konservy ze zeleniny atd. Konservy ovocné atd. Všechny tyto věci v krabicích atd. Věci jedlé, zvlášť nejmenované	Při extraktu masitém: 50 v bednách a sudech s kelímky (hrnci), 30 v bednách a sudech s plechovými krabicemi
148 *c* 149	Barevné hlinky, krášlené Jiné zeminy atd., umělé obarvené	12 v bednách a sudech, 8 v koších, v papírových nebo papírem vykládaných sudech, 6 v balíkách.
151 152 153 *b*	Šťáva ze sladkého dřeva, do husta vyvařená atd. Ambra Kafr, přečištěný atd.	12 v bednách a sudech, 6 v koších, 3 v balíkách.
154 *b*	Voňavé vodičky atd. zhruba méně nežli 10 kilogramů ztíží	13 v bednách a sudech, 9 v koších. Jen dovezou-li se v láhvích, džbánech a pod.
155	Etherické oleje atd.	16 v bednách a sudech, 9 v koších. Jen dovezou-li se v láhvích, džbánech a pod.
162 163	Orseille atd. Extrakty z barviva, zvlášť nejmenované	12 v bednách a sudech, 6 v koších, v papírových nebo papírem vykládaných sudech, 3 v balíkách, 9 v sudech svrchních.
171	Dlaždice atd. z asfaltu	13 v bednách a sudech, 9 v koších, 6 v balíkách.
173	Terpentýn atd.	Tárová přirážka při terpentýnu, doveze-li se ve zvláště zařízených povozech nebo plavidlech bez dalšího obalu: 22 procent.
175	Oleje minerálné atd.	20 v sudech, 16 v bednách nebo koších s plechovými nádobami, láhvemi a džbány, 7 v plechových krabicích, láhvích a džbánech.
175 Poznámka	Oleje minerálné atd.	13 v sudech, 16 v bednách nebo koších s plechovými nádobami, láhvemi a džbány, 7 v plechových krabicích, láhvích a džbánech.
176 177	Oleje minerálné atd.	15 v sudech při hrubé váze více než 300 kilogramů na sud, 18 v sudech při hrubé váze 300 kilogramů a méně na sud, 16 v bednách nebo koších s plechovými nádobami, láhvemi a džbány, 7 v plechových krabicích, láhvích a džbánech.
178 a 178 Poznámka	Oleje minerálné atd.	17 v sudech, 16 v bednách nebo koších s plechovými nádobami, láhvemi a džbány, 7 v plechových krabicích, láhvích a džbánech.
179	Zůstatky destillace minerálných olejů atd.	16 v sudech, pak v bednách nebo koších s plechovými nádobami, láhvemi a džbány, 7 v plechových krabicích, láhvích a džbánech.
181 182 183 in 188	Bavlněná vata atd. Předpřízky atd. Bavlněná příze	15 v bednách, 13 v sudech, 10 v koších, 2 v jednoduchých balíkách, 4 v jinakých balíkách.
189 in 200	Bavlněná příze	15 v bednách, 8 v koších, 3 v jednoduchých balíkách, 6 v jinakých balíkách.
201	Věci technické	15 v bednách a sudech, 8 v koších, 2 v balíkách.

Sazební čís.	Zboží	Výměry táry v procentech hrubé váhy
203	Vata ze lnu atd.	13 v bednách a sudech, 9 v koších, 2 v jednoduchých balíkách, 4 v jiných balících.
204 *b, c a d*	Příze lněná atd.	
205 *b, c a d*	Příze konopná atd.	
206 *b a c* pak poznámka k čís. 204, 205 a 206	Příze jutová atd.	11 v bednách a sudech, 7 v koších, 2 v jednoduchých balíkách, 4 v jiných balících.
	Tak zvaná příze na vázání snopů v klubkách atd.	
207	Tkaniny z příze lněné nebo z příze z čínské kopřivy, nevzorkované atd.	13 v bednách, 9 v koších, 6 v balících.
208	Tkaniny z příze lněné nebo z příze z čínské kopřivy, vzorkované atd.	
209	Damašky atd.	
210	Batisty atd.	18 v bednách, 13 v koších, 6 v balících.
211	Krajky atd.	
212	Vyšívání atd.	
213	Aksamity atd.	13 v bednách, 9 v koších, 6 v balících.
214	Zboží tkaničkářské	
215	Zboží prýmkářské a knoflíkářské	
216	Tkaniny z příze konopné atd.	
217	Jutové tkaniny	
218	Koberce na podlahu ze lnu atd.	
219	Zboží provaznické atd.	10 v bednách a sudech, 6 v koších, 1 v balících.
221	Vata z vlny a z chlupů atd.	16 v bednách a sudech, 11 v koších, 6 v balících. Pro příze na úplně papírových cívkách (kanetách), kromě křížových cívek, mimo to 5 procent.
222	Příze z hrubé srsti zvířecí atd.	
225	Příze česaná, zvlášť nejmenovaná atd.	
226	Příze krátkovlasá atd.	
227	Příze pro drobný prodej upravená	
228	Houně atd.	13 v bednách, 9 v koších, 6 v balících.
229	Vlněné zboží tkané, zvlášť nejmenované atd.	18 v bednách, 13 v koších, 6 v balících.
230	Aksamity atd.	
231	Zboží tkaničkářské	
232	Zboží prýmkářské a knoflíkářské	
233	Zboží slávkované a pletené atd.	
234	Šály atd.	
235	Vyšívání, hedvábím vyšité	
236	Vyšívání, jinými věcmi vyšité	
237	Koberce na podlahu atd.	13 v bednách, 9 v koších, 2 v jednoduchých balících, 4 v jiných balících.
238 *a*	Hrubá plsť ze zvířecí srsti atd.	
238 *b*	Jiná plsť atd.	18 v bednách, 13 v koších, 6 v balících.
239	Věci technické atd.	13 v bednách a sudech, 9 v koších, 2 v balících.
241	Hedvábná vata atd.	16 v bednách a sudech, 11 v koších, 6 v balících.
242 *b*	Hedvábí bělené atd.	
242 *c*	Hedvábí obarvené atd.	
243 *b*	Boura obarvená atd.	
244 *b*	Hedvábí umělé, obarvené atd.	
245	Příze z hedvábí atd.	
246	Niti z hedvábí atd.	
247 in 254	Celohedvábné zboží	22 v bednách, 13 v balících.
255 in 260	Polohedvábné zboží	20 v bednách, 7 v balících.
Poznámka 1 s.-tř. XXV	Hrubé zcela tkaniny ze surového přádna z odpadků z hedvábí atd.	13 v bednách, 9 v koších, 6 v balících.
261	Umělé květiny atd.	20 v bednách, 11 v koších, 6 v balících.
262	Součástky umělých květin atd.	
263	Pera ozdobná atd.	
264	Umělá kožišina z peří atd.	

Sazební čís.	Zboží	Výměry táry v procentech hrubé váhy
265 271	Díla vlásenkářská atd. Vějíře atd.	20 v bednách, 13 v koších, 6 v balíkách.
273	Věci na obsazenou ze šňůr atd.	20 v bednách, 7 v balíkách.
274	Šatstvo, prádlo atd.	20 v bednách, 11 v koších, 2 v jednoduchých balíkách, 4 v jinakých balíkách.
275	Kartáčnické zboží, obyčejné atd.	16 v bednách a sudech, 13 v koších, 6 v balíkách.
276	Kartáčnické zboží, zvlášť nejmenované atd. vystrojené atd.	20 v bednách a sudech, 13 v koších, 6 v balíkách.
277	Dřevěná síta atd.	16 v bednách a sudech, 13 v koších, 6 v balíkách.
278	Řešetářské zboží, zvlášť nejmenované	20 v bednách a sudech, 13 v koších, 6 v balíkách.
279 *b* 280 a 280 poznámka 281 *a* *b*	Třtina obecná, mořená atd. Hrubé pokrývky na podlahu atd. Kokosníky atd. Pletené zboží, zvlášť nejmenované obyčejné atd. jemné atd.	16 v bednách a sudech, 12 v koších, 4 v balíkách. Pro hrubé pokrývky na podlahu atd. (Čís. 280 a poznámka) 1 v balíkách.
281 *c* *d*	Pletené zboží, zvlášť nejmenované nejjemnější atd. ve spojení s jinými nejjemnějšími hmotami	20 v bednách a sudech, 13 v koších, 6 v balíkách.
282 *a*	Zboží košařské atd. obyčejné atd.	16 v bednách, 10 v koších a polovičných bednách, 6 v balíkách, dřevěných rámech nebo bednících.
282 *b* *c* 283	Zboží košařské atd. jemné atd. nejjemnější atd. Zboží této třídy drahými kovy vystrojené atd.	20 bednách, 13 v koších a polovičných bednách, 6 v balíkách, dřevěných rámech nebo bednících.
285 *c*	Jemné kartony atd.	16 v bednách a sudech, 13 v koších, 6 v balíkách nebo vrstvách s ochrannými prkénky, 4 v balíkách s papírem v závitcích.
287 *b*	Papír obalovací atd. papírovinou barvený atd.	
288 *b*	Papír pijavý, jemný atd.	
288 *c*	Papír pijavý, květovaně lisovaný atd.	
289	Papír kreslicí atd.	
290	Papír pestrý atd.	
291	Papír pergamenový	
292	Papír, pro účely fotografické přístrojený atd.	
293	Jiné papíry chemické	
294	Papír zlatý a stříbrný atd.	
295	Čalouny	
296	Papír zvlášť nejmenovaný atd.	
297	Papíry a lepenky plátnem podložené nebo do nichž plátno jest vloženo atd.	
298	Tiskopisy atd.	
299	Přepychové zboží papírové atd.	
300	Zboží z papíru atd., zvlášť nejmenované	
a	z papíroviny atd.	
b	z papíru nebo s papírem čís. 290 *b* atd.	
c	spojené s jemnými hmotami atd.	
300 *d*	Zboží z papíru atd., zvlášť nejmenované, s nejjemnějšími hmotami spojené	20 v bednách a sudech, 13 v koších, 6 v balíkách.
301	Věci díla vzorkářského z kamenné lepenky atd.	16 v bednách a sudech, 13 v koších, 6 v balíkách.
302	Hrací karty atd.	
303	Zboží této třídy, drahými kovy vystrojené atd.	20 v bednách a sudech, 13 v koších, 6 v balíkách.

Sazební čís.	Zboží	Výměry táry v procentech hrubé váhy
306 308 309 310 311 312 313	Kaučukové těsto Desky nevulkanisované atd. Zboží z desk patentních atd. Dětské hračky z měkkého kaučuku atd. Obuv atd. Zboží z měkkého kaučuku, zvlášť nejmenované atd. Guma tvrdá atd. v deskách atd.	14 v bednách a sudech, 9 v koších, 4 v balíkách.
314	Zboží z gumy tvrdé, zvlášť nejmenované atd.	16 v bednách a sudech, 13 v koších, 6 v balíkách.
315 316 317	Tkaniny a stávkové látky kaučukem potažené atd. Elastické tkaniny atd. Šatstvo atd.	13 v bednách a sudech, 9 v koších, 6 v balíkách.
318 319	Zboží kaučukové, s nejjemnějšími hmotami spojené Zboží kaučukové, drahými kovy vystrojené atd.	20 v bednách a sudech, 13 v koších, 6 v balíkách.
320 *b* in *h*	Věci technické atd.	13 v bednách a sudech, 9 v koších, 2 v balíkách.
321 322 323 324 325 326 *a*	Voskované plátno, hrubé atd. Vozové plachty atd. Pokryvadla na podlahu atd. Knihařské plátno Voskované plátno, zvlášť nejmenované atd. Zboží z voskovaného plátna atd. také s obyčejnými nebo jemnými hmotami spojené	10 v bednách a sudech, 7 v koších, 3 v balíkách.
326 *b* 327	Zboží z voskovaného plátna atd. s nejjemnějšími hmotami spojené Zboží této třídy drahými kovy vystrojené	20 v bednách a sudech, 13 v koších, 6 v balíkách.
328 in 330 a 332 in 337	Kůže	16 v bednách a sudech, 13 v koších, 6 v balíkách. Pro 328: 1 v balíkách.
338 *a* *b*	Zboží sedlářské a řemenářské atd. bez součástek kovových anebo s kováním atd. ze železa atd. s kováním atd. z mosazi atd.	16 v bednách a sudech, 13 v koších, 6 v balíkách.
338 *c*	Zboží sedlářské a řemenářské atd. se stříbrným atd. kováním atd.	20 v bednách a sudech, 13 v koších, 6 v balíkách.
339 *a* *b*	Zboží brašnářské z kůže atd. železem atd. vystrojené jinými kovy atd. vystrojené	16 v bednách a sudech, 13 v koších, 6 v balíkách.
339 *c* 340 341 342 343	Zboží brašnářské z kůže atd. s nejjemnějšími hmotami atd. spojené Obuv atd. Rukavice, kožené atd. Kožené zboží, zvlášť nejmenované atd. Zboží této třídy drahými kovy vystrojené atd.	20 v bednách a sudech, 13 v koších, 6 v balíkách.
344	Technické věci atd.	16 v bednách a sudech, 13 v koších, 1 v balíkách.
345 346	Kožišina, upravená, nekonfekciovaná Kožešina, konfekciovaná	13 v bednách a sudech, 10 v koších, 4 v balíkách.
348 *b* 349	Dřevěný drát atd., mořený atd. Dřevěné nýtky atd.	16 v bednách a sudech, 10 v koších a polovičných bednách, 6 v balíkách, dřevěných rámech nebo bednicích.

Sazební čís.	Zboží	Výměry táry v procentech hrubé váhy
351 *a* 2	Dyhy atd., nevykládané, barvené atd.	20 v bednách a sudech, 13 v koších a polovičných bednách, 6 v balíkách, dřevěných rámech nebo bednících.
351 *b*	Dyhy atd., vykládané atd.	
352	Dřevěné lišty atd.	16 v bednách a sudech, 10 v koších a polovičných bednách, 6 v balíkách, dřevěných rámech nebo bednících.
a 1	hladké atd., surové	
a 2	hladké atd., mořené atd.	
352	Dřevěné lišty atd.	20 v bednách a sudech, 13 v koších a polovičných bednách, 7 v balíkách, dřevěných rámech nebo bednících.
a 3	hladké atd., hmotou pokládané atd.	
a 4	hladké atd., bronzované atd.	
b	díla jemně prolamovaného nebo díla řezbářského atd.	
353 *a*	Rámy atd.	16 v bednách a sudech, 10 v koších a polovičných bednách, 6 v balíkách, dřevěných rámech nebo bednících.
353 *b* a *c*	Rámy atd.	20 v bednách a sudech, 13 v koších a polovičných bednách, 6 v balíkách, dřevěných rámech nebo bednících.
354 *b*	Holi atd. z hruba obdělané, mořené atd.	16 v bednách a sudech, 10 v koších a polovičných bednách, 6 v balíkách, dřevěných rámech nebo bednících.
354 *c*, *d*, *e*, *f*	Holi atd.	20 v bednách a sudech, 13 v koších a polovičných bednách, 6 v balíkách, dřevěných rámech nebo bednících.
355 *a*	Dřevěné hračky hrubé atd.	16 v bednách a sudech, 10 v koších a polovičných bednách, 6 v balíkách, dřevěných rámech nebo bednících.
355 *b*, *c*, *d*	Dřevěné hračky	20 v bednách a sudech, 13 v koších a polovičných bednách, 6 v balíkách, dřevěných rámech nebo bednících.
356	Zboží, zvlášť nejmenované, z obyčejného dřeva atd.	16 v bednách a sudech, 10 v koších a polovičných bednách, 6 v balíkách, dřevěných rámech nebo bednících.
357	Zboží, zvlášť nejmenované, z jemného dřeva atd.	
358	Zboží ze dřeva, zvlášť nejmenované, jemně soustruhované atd.	20 v bednách a sudech, 13 v koších a polovičných bednách, 6 v balíkách, dřevěných rámech nebo bednících.
359	Zboží, zvlášť nejmenované, ze dřeva díla jemně prolamovaného nebo řezbářského atd.	
360	Zboží ze dřeva, zvlášť nejmenované, díla vykládaného atd.	
361	Zboží, zvlášť nejmenované, z jiných látek soustružnických a řezbářských než ze dřeva	
a	z rostlinných látek řezbářských, jinde nejmenovaných atd.	
361	Zboží, zvlášť nejmenované, z jiných látek soustružnických a řezbářských než ze dřeva.	20 v bednách a sudech, 8 v koších a polovičných bednách, 5 v balíkách, dřevěných rámech nebo bednících. Pro narovnané rohy: 10 v bednách a sudech.
b	z kosti atd.	
361	Zboží, zvlášť nejmenované, z jiných látek soustružnických a řezbářských ze dřeva	20 v bednách a sudech, 13 v koších, 6 v balíkách.
c	z mořské pěny atd.	
d	z jantaru atd.	
e	ze slonoviny atd.	
361 poznámka 1	Kusy látek k dalšímu zpracování upravené atd.	20 v bednách a sudech, 8 v koších a polovičných bednách, 5 v balíkách, dřevěných rámech nebo bednících.
362	Galanterní zboží atd.	20 v bednách a sudech, 13 v kožích, 6 v balíkách.

Sazební čís.	Zboží	Výměry táry v procentech hrubé váhy
364	Korek v deskách atd.	16 v bednách a sudech, 10 v koších a polovičných bednách, 6 v balíkách, dřevěných rámech nebo bednících.
365	Korkové cihly	
366	Zátky atd.	20 v bednách a sudech, 13 v koších a polovičných bednách, 6 v balíkách, dřevěných rámech nebo bednících. Pro korkové zátky: 5 v balíkách.
367	Zboží této třídy drahými kovy vystrojené atd.	20 v bednách a sudech, 13 v koších, 6 v balíkách.
370	Duté sklo obyčejné atd.	23 v bednách a sudech, 13 v koších, podstavcích, v bednících nebo polovičných bednách.
371 c	barevné atd.	
	Duté sklo se zátkami třením toliko včiněnými atd.	
372 b	barvené atd.	
	Duté sklo raffinované atd.	
373	Skleněné baňky atd. k elektrickým žárovkám	
374	Lisované a masivní sklo zvlášť nejmenované atd.	
378	Zrcadla do rámu daná	
382	Skla na hodinky atd.	
383	Skleněné perly pomalované atd.	
b	nápodobeniny pravých perel	
c		
385 b	Skleněné knoflíky atd. pomalované atd.	
386	Nepravé kameny nezasazené	
387	Náramky a náhrdelníky ze skla atd.	
388	Skleněné a smaltové zboží, zvlášť nejmenované atd.	
389	Umělé zuby atd.	
390	Zboží této třídy drahými kovy vystrojené atd.	

Sazební čís.	Zboží	Výměry tary v procentech hrubé váhy
393 c	Břidlice dále obdělaná atd.	16 v bednách, 10 v sudech.
394 b	Kamenné plotny atd., dále obdělané atd.	
2	z úběle atd.	
3	ze žuly atd.	
395	Díla zvlášť nejmenovaná z kamenů, které nejsou v následujících číslech jmenovány	
b	cele nebo částečně broušená atd.	
396	Díla zvlášť nejmenovaná z úběle atd.	
a 2	okřesaná atd., jinak článkovaná atd.	
b	cele nebo částečně broušená atd.	
397	Díla zvlášť nejmenovaná ze žuly atd.	
b	cele nebo částečně broušená atd.	
401	Zboží asbestové	13 v bednách a sudech, 9 v koších, 6 v balíkách, pak vrstvách s ochrannými prkénky.
a	asbestový papír atd.	
b	takové věci udobené atd.	
401 c	Zboží asbestové	16 v bednách a sudech, 9 v koších, 6 v balíkách.
	asbestové přádlo atd.	
d	asbestové tkaniny atd.	
e	asbestové zboží jiné atd.	
403	Přírozené brusy a brousky	12 v bednách a sudech, 8 v koších, papírových sudech nebo ve válcovitých sudech papírem vyložených, 6 v balíkách.
b	se dřevem atd. spojené	
404	Umělé brusy a brousky atd.	
405	Minerální cididla, brusidla a leštidla atd.	
406	Papír na hlazení	
407	Plátno na hlazení atd.	
408	Kamenné zboží jemné atd.	16 v bednách a sudech, 9 v koších, 6 v balíkách.
409	Kamenné zboží spojené atd.	
a	s obyčejnými hmotami	
b	s jemnými hmotami	

Sazební čís.	Zboží	Výměry táry v procentech hrubé váhy
409	Kamenné zboží spojené atd.	20 v bednách a sudech, 13 v koších, 6 v balíkách.
c	s nejjemnějšími hmotami	
410	Zboží této třídy drahými kovy vystrojené atd.	
417	Plotny na obkládání stěn a podlahy atd.	23 v bednách a sudech, 13 v koších, podstavcích, bednících nebo polovičných bednách.
a	nepolévané	
2	jednobarevné až do 15 *mm* ztloušťi	
4	několikabarvé až do 15 *mm* ztloušťi	
b 1 a 2	polévané	
423	Isolační a výstrojné součástky atd.	
424	Porculán atd.	
a a *b*		
425	Hliněné zboží, zvlášť nejmenované atd.	
426	Hliněné zboží jiné atd. spojené	
a	s obyčejnými hmotami	
b	s jemnými hmotami	
426	Hliněné zboží jiné atd. spojené	20 v bednách a sudech, 13 v koších, 6 v balíkách.
c	s nejjemnějšími hmotami	
427	Zboží této třídy drahými kovy vystrojené atd.	
431	Železo a ocel v prutech atd.	5 v bednách a sudech, 2 v koších, 1 v balíkách.
b	líčené	
c	železo na okrasy atd.	
d	upravené atd.	
e	poniklované atd.	
432	Plechy a plotny atd.	3 v bednách a sudech, 2 v koších, 1 v balíkách.
433	Plechy a plotny probité atd.	5 v bednách a sudech, 2 v koších, 1 v balíkách.
434	Drát atd.	4 v bednách a sudech, 2 v koších, 1 v balíkách.
435	Kalený drát atd.	

Sazební čís.	Zboží	Výměry táry v procentech hrubé váhy
437	Válce z litiny, kterou nelze kouti atd.	7 v bednách a sudech, 2 v koších, 1 v balíkách.
438	Trouby z litiny, kterou nelze kouti atd.	
a 2	surové atd. pod 7 *mm* níže	
b	jiným způsobem obyčejně obdělané atd.	
c	jemně obdělané atd.	
439	Trouby ze železa kujného atd.	
440	Trouby z ploten a z plechu nýtované atd.	
441	Trubní spojky atd.	
442	Železné konstrukce atd.	
443	Železné sudy atd.	
444	Zboží kotlářské atd.	
445	Zboží plechové, zvlášť nejmenované:	
a	ze surového plechu černého	
b	z černého plechu zhruba natřené atd.	
c	obroušené atd.	
445	Zboží plechové, zvlášť nejmenované:	9 v bednách a sudech, 2 v koších, 1 v balíkách.
d	pomalované atd.	
e	leštěné atd.	
447	Věci na upevňování kolejí atd.	5 v bednách a sudech, 2 v koších, 1 v balíkách.
448	Železničné osy (nápravy) atd.	
449	Železniční kola atd.	
450	Výhybky atd.	
451	Osy (nápravy) atd.	
452	Kosy atd.	
453	Těžké kleště kovářské atd.	
454	Nosatce atd.	
455	Senné, hnojné a jiné hrubé vidle atd.	7 v bednách a sudech, 2 v koších, 1 v balíkách.
456	Kladiva atd.	
457	Pilníky atd.	
458	Pily atd.	
459	Krouže atd.	
460	Železka do hoblíků a dláta atd.	

Sazební čís.	Zboží	Výměra táry v procentech hrubé váhy
461	Hřebíky, drátěné hřebíky atd.	7 v bednách a sudech, 2 v koších, 1 v balíkách.
462	Šroubové matice a svorníky bez závitů atd.	
463	Šrouby, šroubové matice a svorníky, se závitem	
464	Řetězy atd.	
465	Řetězy kloubové atd.	
466	Zboží drátěné, zvlášť nepojmenované	
a	surové atd.	
b	jemně natřené atd.	
poznámka	Drátěné provazy atd.	
466	Zboží drátěné, zvlášť nejmenované	9 v bednách a sudech, 2 v koších, 1 v balíkách.
c	jiným způsobem jemně obdělané atd.	
467	Česačky atd.	
468	Jehly atd.	
469	Jehly šicí atd.	
470	Perová ocel atd.	7 v bednách a sudech, 2 v koších 1 v balíkách.
471	Pera (zpruhy)	
a	pera listová a spirální atd.	
b	jiná pera vozová	
471	Pera (zpruhy)	9 v bednách a sudech, 2 v koších, 1 v balíkách.
c	pera na nábytek a jiná hrubá atd.	
d	pera zvlášť nejmenovaná atd.	
472	Svory atd.	7 v bednách a sudech, 2 v koších, 1 v balíkách.
473	Zámky atd.	8 v bednách a sudech, 2 v koších, 1 v balíkách.
474	Věci umělého díla zámečnického atd.	
475	Železné pokladny atd.	
476	Železný nábytek atd.	7 v bednách a sudech, 2 v koších, 1 v balíkách.
477	Ostruhy atd.	9 v bednách a sudech, 2 v koších, 1 v balíkách.
478	Zbraně atd.	
479	Zboží nožířské atd.	7 v bednách a sudech, 2 v koších, 1 v balíkách.
a	součástky zboží nožířského atd.	
a poznámka 2	Vidličky z plechu ulisované k pocínování atd.	
b	hrubé nože atd.	
479	Zboží nožířské atd.	9 v bednách a sudech, 2 v koších, 1 v balíkách.
c	nůžky atd.	
d	nože kapesní a zavěráky atd.	
e	všechno ostatní zboží nožířské atd.	
480	Zboží galanterní atd.	
481	Zboží zvlášť nejmenované z litiny, již nelze kouti atd.	5 v bednách a sudech, 2 v koších, 1 v balíkách.
a 3 a 4, *b*		
481	Zboží zvlášť nejmenované z litiny, již nelze kouti atd.	9 v bednách a sudech, 2 v koších, 1 v balíkách.
c	jemně obdělané atd.	
482	Litina díla uměleho atd.	
483	Zboží zvlášť nejmenované z kujného železa atd.	5 v bednách a sudech, 2 v koších, 1 v balíkách.
a	surové atd.	
b	jiným způsobem obyčejně obdělané atd.	
483	Zboží zvlášť nejmenované z kujného železa atd.	9 v bednách a sudech, 2 v koších, 1 v balíkách.
c	jemně obdělané atd.	
484	Zboží železné s obyčejnými hmotami spojené	
485	Zboží železné s jemnými hmotami spojené	

Sazební čís.	Zboží	Výměra táry v procentech hrubé váhy
486 487	Zboží železné, pozlacené atd. Zboží této třídy drahými kovy atd. vystrojené	20 v bednách a sudech, 13 v koších, 6 v balíkách.
490 491 *a* *b* *d* 492 493	Niklové anody Plechy a plotny, dále neobdělané z olova z cínu atd. z mědi atd. Plechy a plotny, prohloubené nebo dírkované atd. Plechy a plotny všeho druhu, obroušené atd.	5 v bednách a sudech, 2 v koších, 1 v balíkách.
494 495	Plechy a plotny, pozlacené atd. Kov v tenoučké pruhy rozvedený atd.	8 v bednách a sudech, 2 v koších, 1 v balíkách.
496 *a* *b* *c* 2 *d*	Holi, pruty a dráty atd.: z olova z cínu atd. ze zinku: dráty z mědi atd.	5 v bednách a sudech, 2 v koších, 1 v balíkách. Pro dráty sazebního čísla 496*d* 3 na dřevěných cívkách: 12 v bednách a sudech.
497 498	Holi, pruty a dráty, leštěné atd. Měděný drát, cementovaný atd.	8 v bednách a sudech, 2 v koších, 1 v balíkách. Pro dráty sazebního čísla 497 *b* 2 na dřevěných cívkách: 12 v bednách a sudech. Pro dráty sazebního čísla 498 na dřevěných cívkách: 20 v bednách a sudech.
499	Dráty z nedrahých kovů nebo z kovových slitin, pozlacené atd.	20 v bednách a sudech, 13 v koších, 6 v balíkách.
500 *a* in *d*	Trouby a válce, dále neobdělané atd.	5 v bednách a sudech, 2 v koších, 1 v balíkách.
500 pozn.	Trouby a válce, dále obdělané atd.	8 v bednách a sudech, 2 v koších, 1 v balíkách.
501 502 503 504	Slitky, hrubé, neobdělané atd. Kotly atd. Pajka atd. Pajka tvrdá	6 v bednách a sudech, 2 v koších, 1 v balíkách.
505 506 507 508 509	Lupeny olověné a cínové atd. Knihtiskařská písmena atd. Diaté provazy z nedrahých kovů atd. Sítová dna atd. Kovové perly atd.	8 v bednách a sudech, 2 v koších, 1 v balíkách.
510 511 512	Mužské a ženské šperky atd. Zboží galanterní atd. Lístky kovové atd.	20 v bednách a sudech, 13 v koších, 6 v balíkách.
513 514 515 516 517 518 519 520 521	Bronzový prášek atd. Zboží, zvlášť nejmenované, z olova atd. Zboží, zvlášť nejmenované, ze zinku atd. Zboží z mědi ulité atd. Zboží, zvlášť nejmenované, z mědi atd. Zboží, zvlášť nejmenované, z niklu atd. Zboží, zvlášť nejmenované, z britanského kovu atd. Zboží všeho druhu z aluminia atd. Zboží z nedrahých kovů nebo z kovových slitin s jemnými hmotami spojené	8 v bednách a sudech, 2 v koších, 1 v balíkách.
522 523 524 525	Zboží z nedrahých kovů nebo z kovových slitin, cele nebo částečně pozlacené atd. Dracouny atd. Leonské zboží atd. Zboží této třídy atd. drahými kovy vystrojené atd.	20 v bednách a sudech, 13 v koších, 6 v balíkách.

Sazební čís.	Zboží	Výměra táry v procentech hrubé váhy
526	Parní kotly atd.	13 v bednách a sudech,
527	Lokomotivy atd.	8 v polovičních bednách,
528	Parní stroje atd.	6 v koších,
529	Stroje obráběcí	4 v balících, dřevěných
530	Hospodářské stroje atd.	rámech nebo bednících.
532	Stroje na připravování a na zpracování bavlny atd.	
533	Stroje na připravování a na zpracování atd. ku předení odpadků a příze krátkovlasé z bavlny a vlny	
534	Tkalcovské stavy a stávkářské stávky atd.	
535	Stroje šicí atd.	
536 in 538	Stroje a přístroje, zvlášť nejmenované atd.	
539	Stroje elektrodynamické atd.	
540	Telegrafní atd. přístroje atd.	20 v bednách a sudech,
541	Přístroje zařaďovací a dotykové atd.	13 v koších,
542	Svítilny, elektrické atd.	6 v balících.
543	Apparáty, elektrické atd., zvlášť nejmenované	
544	Kabely atd.	8 v bednách, sudech, pak na návinech alespoň 500 kilogramů hrubé váhy,
		2 v koších,
		1 v balících.
545	Akkumulatory atd.	8 v bednách a sudech,
		2 v koších,
		1 v balících.
546	Elektrické uhlíky atd.	12 v bednách a sudech,
		6 v koších,
		3 v balících.
552	Součástky k velocipédům atd.	8 v bednách a sudech,
		2 v koších,
		1 v balících.
553	Automobily atd.	13 v bednách a sudech,
554	Motory k automobilům atd.	8 v polovičních bednách,
		6 v koších,
		4 v balících, dřevěných
		rámech nebo bednících.

Sazební čís.	Zboží	Výměra táry v procentech hrubé váhy
562	Plotny atd. ze drahých kovů atd.	20 v bednách a sudech,
563	Pravé zlato listové atd.	13 v koších,
564	Dráty z ryzího stříbra atd.	6 v balících.
565	Dracouny atd. ze drahých kovů atd.	
566	Polotovary ze drahých kovů atd.	
567	Díla ze zlata atd.	
568	Díla ze stříbra atd.	
569	Zboží z platiny atd.	
570	Díla zvlášť nejmenovaná atd. z korálů atd.	
571	Kameny pravé atd.	
572	Zboží z polodrahých kamenů atd.	
573	Instrumenty chirurgické atd.	
574	Instrumenty mathematické atd.	
575	Instrumenty optické atd.	
576	Instrumenty zvlášť nejmenované	
577	Měřidla atd.	
578	Váhy atd.	8 v bednách a sudech,
		2 v koších,
		1 v balících.
579 in 583	Hudební nástroje	23 v bednách a sudech,
		9 v polovičních bednách,
		4 v dřevěných rámech, bednících nebo balících.
584	Struny	9 v bednách a sudech,
		2 v koších,
		1 v balících.
588	Hodinové součástky k hodinkám atd.	20 v bednách a sudech,
589	Hodiny a hodinové stroje, zvlášť nejmenované atd.	13 v koších,
590	Součástky všeho druhu k hodinám čís. 589	6 v balících.
591	Hodiny věžní atd.	10 v bednách a sudech,
		6 v koších,
		4 v balících.
593	Kuchyňská sůl, chemicky čistá atd.	12 v bednách a sudech,
		6 v koších, papírových nebo papírem vyložených sudech,
		3 v balících,
		9 v sudech svrchních.

Sazební čís.	Zboží	Výměra táry v procentech hrubé váhy
597 *a*	Žíravé draslo atd.	10 v bednách a sudech, 6 v koších, papírových nebo papírem vyložených sudech, 3 v balíkách.
597 *d*	Kysličník baryčitý	4 v bednách a sudech, 1 v balíkách.
597 *e* *g* *h*	Kysličník hlinitý, strojený atd. zinková běloba atd. kysličník cíničitý, umělý atd.	10 v bednách a sudech, 6 v koších, papírových nebo papírem vyložených sudech, 3 v balíkách.
597 *l*	Klejt, umletý atd.	6 v bednách a sudech, 1 v balíkách.
597 *n* *o*	Voda ammoniaková atd. čpavek atd.	Tárová přirážka při dovozu ve zvláště zařízených vozech a plavidlech bez dalšího obalu. Pro vodu plynem nasycenou: 15 procent. Pro čpavek: 20 procent.
597 *q*	Kysličník vodičitý	9 v sudech svrchních.
598 *b*	Kyselina solná atd.	Tárová přirážka pro kyselinu solnou ve zvláště zařízených vozech a plavidlech bez dalšího obalu: 20 procent.
598 *c*	Kyselina sírová atd.	Tárová přirážka při dovozu ve zvláště zařízených vozech a plavidlech bez dalšího obalu: 15 procent.
598 *e*	Kyselina šťavelová atd.	10 v bednách a sudech, 6 v koších, papírových a papírem vyložených sudech, 3 v balíkách.
598 *f*	Kyselina fluorovodíková atd.	9 v sudech svrchních.
599 *f*	Soda kalcinovaná; vodní sklo tekuté	Tárová přirážka pro vodní sklo, tekuté, při dovozu ve zvláště zařízených vozech a plavidlech bez dalšího obalu: 15 procent.
599 *k* *m* *n* *o* 600 *h* *k* *l* 601 *c* *d*	Natriumnitrit atd. chroman draselnatý atd. ferrokyanid a ferrikyanid draselnatý atd. síranik draselnatý a sodnatý atd. siřičitan atd. vápenatý, pevný pyrooctan vápenatý uhličitan vápenatý atd. octan a pyrooctan hlinitý síranik železnatý atd.	10 v bednách a sudech, 1 v koších, papírových nebo papírem vyložených sudech, 3 v balíkách, 9 v sudech svrchních.
602 *d*	Olovná běloba	6 v bednách a sudech, 1 v balíkách.
602 *e* *f* 603 *d*	pyrooctan olovnatý atd. dusičnan měďnatý atd. chlorid siřičitý	10 v bednách a sudech, 6 v koších, papírových nebo papírem vyložených sudech, 3 v balíkách, 9 v sudech svrchních. Tárová přirážka pro tekutý chlorid zinečnatý při dovozu ve zvláště zařízených vozech a plavidlech bez dalšího obalu: 12 procent.
604 *b*	glycerin, přečištěný atd.	9 v sudech svrchních.
604 *c*	anilinový olej atd.	Tárová přirážka pro surovou kyselinu karbolovou při dovozu ve zvláště zařízených vozech a plavidlech bez dalšího obalu: 22 procent.
604 *d* *e*	pyridinové zásady kresol atd.	9 v sudech svrchních.
604 *f*	kreolín, lysol atd.	10 v bednách a sudech, 6 v koších, papírových nebo papírem vyložených sudech, 3 v balíkách, 9 v sudech svrchních.
607 608	Strojené černě Leštidlo na boty atd.	Pro strojené černě v plechových krabicích atd. a leštidlo na boty. 13 v bednách a sudech.
610 611 612 613 614	Gelatina atd. Klih všeho druhu atd. Albumin atd. Škrob atd. Škrobové klí atd.	10 v bednách, sudech a uzavřených kádích, 6 v koších, 3 v balíkách.

Sazební čís.	Zboží	Výměra táry v procentech hrubé váhy
615 616	Lisované droždí Droždí jiné atd.	12 v bednách a sudech, 6 v koších, papírových nebo papírem vyložených sudech, 3 v balíkách, 9 v sudech svrchních.
618	Náhražky mýdla atd.	10 v bednách a sudech, 6 v koších, 3 v balíkách.
619 620	Kollodium atd. Ether atd.	9 v sudech svrchních.
622 Poznámka	Pomocné látky a výrobky chemické zvlášť nejmenované	12 v bednách a sudech, 6 v koších, papírových nebo papírem vyložených sudech, 3 v balíkách, 9 v sudech svrchních.
623 *a*	Pokosty olejové atd. v sudech	11 v sudech svrchních.
623 *b* 624	Pokosty olejové atd. v plechových karnýřích atd. Pokosty lakové atd.	16 v bednách a sudech, 9 v koších, papírových nebo papírem vyložených sudech, 6 v balíkách, 11 v sudech svrchních.
625 Poznámka 1 626 627 628 629	Barvy dehtové Barvy zvlášť nejmenované Všecky barvy v placičkách (barvičky) atd. Inkousty atd. Tužky atd.	12 v bednách a sudech, 6 v koších, papírových nebo papírem vyložených sudech, 3 v balíkách, 9 v sudech svrchních.

Sazební čís.	Zboží	Výměra táry v procentech hrubé váhy
630 631 632 633	Lékárnické zboží, strojené atd. Octy, tuky a oleje, voňavkami napuštěné atd. Alkoholické aromatické tresti Voňavky atd.	16 v bednách a sudech, 9 v koších, papírových nebo papírem vyložených sudech, 6 v balíkách, 11 v sudech svrchních.
635 636	Svíčky lojové Svíčky a tukové výrobky, zvlášť nejmenované atd.	16 v bednách, 9 v koších, 6 v balíkách.
637	Mýdlo atd.	13 v bednách, 9 v koších, 6 v balíkách.
638 639	Voskové svíce atd. Zboží voskem vyobrazené	16 v bednách, 9 v koších, 6 v balíkách.
640 641 642 643	Zápalné zboží, obyčejné atd. Věci ohněstrojné Lunty atd. Nábojnice atd.	16 v bednách a sudech, 9 v koších, 6 v balíkách.
644 645 646	Náboje atd. Střelivo, jiné atd. Všecky látky trhací a výbušné v předcházejících číslech sazebních nezahrnuté	16 v bednách a sudech.

Příloha B ku § 23.

Seznam
vyclívacích práv celnic při dovozu.

Sazební číslo	Zboží	Může býti vycleno u
1 vč. 3	Zboží koloniální	V. I.
4 vč. 8	Koření	V. I.
9 vč. 18	Jižní ovoce	V. II.
19 vč. 21	Cukr	V. I.*)
22	Tabák a tabákové výrobky všeho druhu	V. I.*)
23 vč. 34	Obilí, slad, luštiny atd.	V. II.
35 vč. 55	Ovoce, zelenina, rostliny a části rostlin	V. II.*)
56	Živé rostliny atd.	zvlášť zmocněných celnic
57 a 58	Kořen čekankový, soukenické štětky	V. II.
59 vč. 60	Chmel a chmelový prášek	V. I.
61 vč. 62	Mořská tráva atd.	V. II.
63 vč. 67	Voli, býci, krávy, jalovina, telata	V. I.
68 vč. 69	Ovce, kozy, jehňata, kůzlata	V. II.
70 vč. 71	Prasata, koně	V. I.
72	Mezci, osli	V. II.
73 vč. 75	Drůbež, zvěřina, zvěř pernatá, ryby atd.	V. II.
76	Zvířata lasturová nebo skořepí atd.	V. II.
77	Zvířata, zvlášť nejmenovaná	V. II.
78 a 79	Mléko, vejce drůbežní	V. II.
80	Med	H. II.
80 pozn. a 81	Plástový med atd., vosk atd.	V. II.
82	Houby	V. I.
83 vč. 87	Kůže, kůže surové, chlupy, peří, měchýře, střeva atd.	V. II.
88 a 89	Přirozené máslo, vepřové sádlo atd.	V. I.*)
90	Umělé máslo atd.	H. II.*)
91 vč. 101	Tuky	H. II.*)
102 vč. 106	Oleje mastné	V. I.*)
107 vč. 111	Nápoje	V. I.
112, 113	Minerálné vody atd., chléb obyčejný atd.	V. II.
114	Pečivo	V. I.
115, 116	Sago atd., věci z těsta	V. I.
117	Maso	V. II.
118 vč. 122	Masité droby, sýr, slanečky, ryby zvlášť nejmenované atd.	V. I.
123, 124	Kaviár atd., kávové náhražky	V. I.
125	Kakaové máslo	V. I.
126 vč. 132	Kakaový prášek, kakaová massa atd., konservy rybí atd.	V. I.
133 vč. 135	Dříví, uhlí a rašelina	V. II.
136 vč. 141	Látky soustružnické a řezbářské	V. II.
142 vč. 145	Kameny atd.	V. II.
146 *a*, 147 *a*, 148 *a*	Bílá křída, smyrek, barevné hlinky atd.	V. II.
146 *b*, 147 *b*, 148 *b* a *c*	Bílá křída umletá atd.	H. II.*)

K čís. 19 a 20. Roztoky cukru u v. c. toliko podle zvláštního zmocnění.
K čís. 22. Tabák atd. toliko na zvláštní povolení.
K čís. 38 a 39. Sušené, barvami potřené ovoce toliko u h. c. na povolení.
K čís. 88 vč. 90, poznámka 2. Jedlé tuky denaturované toliko podle zvláštního zmocnění.
K čís. 91 vč. 101 u v. c. toliko až do 100 kilogramů nebo po dřívějším prozkumu vzorků zmocněným úřadem podle § 23 p. p.
K čís. 103 a 104, poznámka 1. Olej olivový, olej podzemnicový a olej skočcový (ricinový) denaturovaný toliko u zvláště zmocněných hlavních celnic.
K čís. 146 *b*, 147 *b*, 148 *b*, *c* u vedlejších celnic toliko až do 100 kilogramů nebo po dřívějším prozkumu vzorků zmocněným úřadem podle § 23 p. p.

Sazební číslo	Z b o ž í	Může býti vycleno u
149, 150	Jiné zeminy	V. II.
151 vč. 155	Látky lékařské a voňavkářské	V. I.
156 vč. 159	Dříví barvířské atd.	V. II.
160 a 161	Katechu atd.	V. I.
162 vč. 164	Orseille atd., extrakty z třísel a z barviv zvlášť nejmenované, dehet atd.	H. II.*)
165 vč. 174	Pryskyřice obyčejná atd.	V. I.
175	Oleje minerálné, surové atd.	H. II.*)
176 vč. 177	Oleje minerálné atd.	V. I.
178 vč. 179	Oleje minerálné atd.	H. II.*)
180	Bavlna, surová atd.	V. II.
181	Bavlněná vata atd.	V. I.
182	Předpřízky atd.	H. II.
183 vč. 186	Bavlněná příze	H. II.*)
187	Bavlněná příze, bílená atd., jako 183 vč. 186.	
188	Příze pro drobný prodej upravená	V. I.
189 vč. 201	Bavlněné zboží atd.	H. II.*)
202	Len atd.	V. II.
203 vč. 206	Vata, příze atd.	V. I.
207 vč. 218	Tkaniny lněné atd.	H. II.*)
219	Zboží provaznické atd.	V. I.
220	Vlna surová atd.	V. II.
221	Vata z vlny a z chlupů atd.	V. I.
222	Příze z hrubé srsti (chlupů) zvířecí atd.	H. II.*)
223—224	Příze mohérová, alpaková atd.	zvlášť zmocněných celnic
225 a 226	Příze česaná atd.	H. II.*)
227	Příze pro drobný prodej upravená	V. I.
228 vč. 239	Houně atd., vlněné zboží tkané atd.	H. II.*)
240	Hedvábné galletty atd.	V. II.
241	Hedvábná vata atd.	V. I.
242 *a*	Hedvábí smotané, také v niti usoukané atd., surové	V. I.*)
242 *b* a *c*	Hedvábí bílené, obarvené atd.	V. I.
243 *a*	Boura atd., také v niti soukaná, surová nebo bělená	V. I.*)
243 *b* 1 a 2	Boura, obarvená atd.	V. I.
244 *a*	Hedvábí umělé, také v niti soukané, surové, bílé, nebarvené	V. I.*)
244 *b* 1 a 2	Hedvábí umělé, obarvené atd.	V. I.
245, 246	Příze z hedvábí atd.	V. I.
247 vč. 249	Celohedvábné zboží atd.	H. II.
250 *a*	Celohedvábné zboží, hladké atd.	zvlášť zmocněných celnic
250 *b* vč. 254	Celohedvábné zboží tažené (fasonované) atd.	H. II.
255	Polohedvábné zboží atd.	H. II.
256 *a*	Polohedvábné zboží hladké	zvlášť zmocněných celnic

K čís. 162 vč. 164. U v. c. toliko až do 100 kilogramů nebo po dřívějším prozkumu vzorků zmocněným úřadem podle § 23 p. p.

K čís. 175, také poznámka, čís. 178, také poznámka a 179. U v. c. toliko podle zvláštního zmocnění.

K čís. 183 vč. 185 u v. c. toliko podle zvláštního zmocnění nebo v mezích všeobecného oprávnění (§ 23 p. p.) podle nejvyššího cla, které jest v příslušném sazebním čísle stanoveno.

K čís. 189 vč. 191 u v. c. toliko podle zvláštního zmocnění nebo v mezích všeobecného oprávnění (§ 23 p. p.) podle cel sazebního čísla 192.

Všeobecná poznámka. Tkaniny (látky), praeparáty arsen obsahujícími barvené nebo potištěné, toliko u h. c. na povolení.

K čís. 207, 208. Takovéto tkaniny se 120 nitmi nebo více na 2 centimetry do čtverce u v. c. toliko podle zvláštního zmocnění nebo v mezích všeobecného oprávnění (§ 23 p. p.) podle cla sazebního čísla 210. (Všeobecná poznámka jako za čís. 189 vč. 191.)

K čís. 222 vč. 226. U v. c. toliko podle zvláštního zmocnění. Česaná příze čís. 225 u v. c. v mezích všeobecného oprávnění (§ 23 p. p.) podle celních sazeb pod *a* vč. *d* pro příze přes čís. 45 ustanovených.

K čís. 229 *a* a *b* a 239 *b*. U v. c. toliko podle zvláštního zmocnění. (Všeobecná poznámka jako za čís. 189 vč. 191.)

K čís. 242 *a*, 243 *a*, 244 *a*. U v. c. II toliko až do 150 kilogramů.

Sazební číslo	Z b o ž í	Může býti vycleno u
256 *b* vč.	Polohedvábné tkaniny, tažené (fasonované) atd.	H. II.*)
261, 262 a pozn.	Umělé květiny, hotové atd.	H. II.*)
263	Pera ozdobná, upravená atd.	H. II.
264, 265	Umělá kožišina z peří atd.	H. II.
266	Kloboukové šišáky z plsti	H. II.
267—270	Klobouky mužské a ženské atd.	H. II.
271 *a* vč. *c*	Vějíře všeho druhu atd.	H. II.
d 1 vč. 2	Vějíře drahými kovy vystrojené	H. I.
272 *a*	Deštníky a slunečníky atd.	H. II.
b	Deštníky a slunečníky drahými kovy vystrojené	H. I.
273, 274	Věci na obsazenou atd., šatstvo atd.	H. I.
275, 276 *a* vč. *c*	Zboží kartáčnické atd.	V. I.
276 *d*	Kartáčnické zboží drahými kovy vystrojené	H. I.
277	Dřevěná síta, hotová atd.	V. I.
278	Řešetářské zboží, zvlášť nejmenované	H. II.
279	Třtina obecná (španělský rákos atd.)	V. II.
280	Hrubé pokrývky na podlahu atd.	V. I.
281 *a*	Pletené zboží zvlášť nepojmenované, obyčejné	V. II.
281 *b* vč. *d*	Pletené zboží zvlášť nepojmenované atd.	H. II.
282 *a*	Zboží košíkářské, obyčejné	V. II.
282 *b*, *c*	Zboží košíkářské, jemné a nejjemnější	V. I.
283	Zboží této třídy drahými kovy vystrojené	H. I.
284	Papírovina atd.	V. II.
285 *a*	Lepenka, obyčejná atd.	V. I.*)
b, *c*	Lepenka na lisování, lepenka břidličná, lepenka lesklá, jemné kartony atd.	V. I.
286	Lepenka dehtěná a kamenná	V. I.
287 *a*	Papír obalovací atd., nebarvený	V. I.*)
b	Papír obalovací, papírovinou barvený atd.	V. I.
288 *a*	Papír pijavý, sprostý, nebarvený	V. I.*)
288 *b*, *c* vč. 294	Papír pijavý, jemný atd., papír kreslicí atd., papír pestrý atd., papír pergamenový, papír pro účely fotografické přistrojený, papíry chemické, papír zlatý a stříbrný atd.	V. I.
295	Čalouny	H. II.*)
296 vč. 298	Papír zvlášť nepojmenovaný atd., tiskopisy, návěští a plakáty atd.	V. I.
299—301	Přepychové zboží papírové zvlášť nepojmenované atd.	H. II.*)
302	Hrací karty	Vídeň, Praha, Teplice, Inšpruk, Terst, Budapešť, Debrecín, Temešvár, Záhřeb, Rjeka, Sarajevo.
303	Zboží třídy XXIX drahými kovy vystrojené	H. I.
304	Kaučuk atd.	V. II.
305—307	Kaučuk rozpuštěný atd.	V. I.
308—315	Desky, nevulkanisované atd.	H. II.
316—318	Elastické tkaniny atd.	H. II.
319	Zboží kaučukové, drahými kovy vystrojené	H. I.
320	Věci technické	H. II.
321—326	Voskované plátno atd.	H. II.
327	Zboží třídy XXXI drahými kovy vystrojené	H. I.
328—337	Kůže hovězí a koňská atd.	V. I.
338 *a*, *b*	Zboží sedlářské a řemenářské atd.	H. II.
c	Zboží sedlářské se stříbrným atd. kováním	H. I.

K čís. 256 *b* poznámka a poznámka 1 za čís. 260. U v. c. toliko podle zvláštního zmocnění. (Všeobecná poznámka jako za čís. 189 vč. 191.)

K čís. 261, 262, také poznámka a 263. Umělé květiny a části květin, jakož i ozdobná pera, praeparáty arsen obsahujícími barvené, toliko u h. c. na povolení.

K čís. 285 *a*. U v. c. II toliko až do 100 kilogramů.

K čís. 287 *a*, 288 *a*. U v. c. II toliko až do 100 kilogramů.

K čís. 295. Čalouny, praeparáty arsen obsahujícími barvené nebo potištěné, toliko u h. c. na povolení.

K čís. 299. Hromadné výrobky tiskařského průmyslu obrazníckého u v. c. II toliko až do 50 kilogramů.

Sazební číslo	Z b o ž í	Může býti vyceleno u
339—342	Zboží brašnářské z kůže atd.	H. II.
343	Zboží třídy XXXII drahými kovy vystrojené	H. I.
344	Technické věci	H. II.
345—346	Kožišina atd.	H. II.
347—349	Dříví na zpracování a zboží pilou nařezané atd.	V. II.
350—353	Vlysy, pásky, pruty atd.	V. I.
354 a 355	Holi ze dřeva nebo třtiny (rákosu) atd., dřevěné bračky	V. I.
356	Zboží zvlášť nejmenované z obyčejného dřeva atd.	V. II.
357—362	Zboží zvlášť nejmenované z jemného dřeva	H. II.
336 vč. 366, pozn. 2	Korková krupice atd.	V. I.
367	Zboží třídy XXXIV drahými kovy vystrojené	H. I.
368 vč. 385	Sklovina atd.	V. I.
386 vč. 389	Nepravé kameny, nezasazené atd.	H. II.
390	Zboží třídy XXXV drahými kovy vystrojené	H. I.
391 vč. 401	Kameny na více než na třech stranách pilou ofezané	V. I.
402 vč. 403	Mlýnské kameny atd., přírozené brusy a brousky atd.	V. II.
404 vč. 406	Umělé brusy a brousky atd.	V. I.
407	Plátno na hlazení atd.	V. I.
408 vč. 409	Kamenné zboží, jemné atd.	H. II.
410	Zboží třídy XXXVI drahými kovy vystrojené	H. I.
411 vč. 412	Cihly, ne ohnivzdorné, nepolévané atd.	V. II.
413	Cihly ohnivzdorné atd.	V. I.
414 a 415	Kabřince atd., hliněné trouby atd.	V. II.
416 vč. 421	Trouby z obyčejné kameniny atd.	V. I.
422	Obyčejné nádobí hrnčířské atd.	V. II.
422, pozn.	...	V. I.
423 vč. 426	Isolační a výstrojné součástky atd., porculán, hliněné zboží atd.	V. I.
427	Zboží třídy XXXVII drahými kovy vystrojené	H. I.
428 vč. 436	Železo surové atd., plechy, plotny, drát, ocelové zrní	V. I.

Sazební číslo	Z b o ž í	Může býti vyceleno u
437 vč. 486	Železné zboží	H. II.
487	Zboží třídy XXXVIII drahými kovy vystrojené	H. I.
488	Nedrahé kovy, surové, staré, přelámané atd.	V. II.
489 vč. 492	Plotny pilou nařezané atd.	V. I.
493 vč. 495	Plechy a plotny atd.	H. II.
496	Holi, pruty a dráty atd.	V. I.
497 vč. 502	Holi, leštěné, pokostované atd.	H. II.
503, 504	Pajka měkká, kulky a broky z olova, pajka tvrdá	V. I.
505	Lupeny (folie) olověné a cínové (staniol) atd.	H. II.
506	Knihtiskařská písmena	V. I.
507 vč. 523	Drátěné provazy z nedrahých kovů atd.	H. II.
524	Leonské zboží atd.	H. I.
525	Zboží třídy XXXIX drahými kovy vystrojené	H. I.
526 vč. 530	Parní kotly atd.	H. II.
531 vč. 534	Stroje na připravování atd.	H. I.
535 vč. 538 a pozn. 1	Stroje šicí a stroje pletací atd.	H. II.
539 vč. 546	Stroje elektrodynamické atd.	H. II.
547 vč. 551	Nákladní vozy atd., osobní vozy, velocipedy atd.	V. I.
552 vč. 559	Součástky k velocipedům atd.	H. II.
560 vč. 561	Zlato, stříbro, platina atd., mince	V. II.
562 vč. 569	Plotny, plechy, pruty a dráty ze drahých kovů, pravé zlato listové, pravé stříbro listové atd., díla ze zlata, díla ze stříbra	H. I.
570 vč. 572	Díla zvlášť nejmenovaná, celé nebo částečně z pravých anebo nepravých korálů atd.	H. II.
573 vč. 574	Instrumenty chirurgické atd.	H. II.
575 *a* 1	Instrumenty optické: skřipce atd.	H. II.
575 *a* 2, 3	Instrumenty optické: skřipce v obrubách ze stříbra, zlata atd.	H. I.
575 *b*, *c*	Operní kukátka, dalekohledy atd.	H. II.
576 vč. 584	Instrumenty zvlášť nejmenované atd.	H. II.
585 vč. 586	Hodinky atd.	H. I.
587 vč. 591	Hodinkové stroje k hodinkám atd.	H. II.

Sazební číslo	Z b o ž í	Může býti vycleno u
592	Kuchyňská sůl atd.	H. II.*)
593, 594	Kuchyňská sůl, chemicky (lučebně) čistá, rapy atd.	H. II.
595	Mořská voda atd.	V. II.
596 vč. 604	Chemické (lučební) látky pomocné a chemické výrobky	H. II.*)
605 vč. 612	Saze atd.	V. I.
613, 614	Škrob atd.	H. II.*)
615 vč. 618	Lisované droždí (kvasnice) atd.	V. I.
619 vč. 621	Kolodium atd.	H. II.*)
622	Pomocné látky a výrobky chemické zvlášť nejmenované	*)
623 vč. 624	Pokosty olejové, pokosty lakové atd.	H. II.
605	Barvy dehtové atd.	*)
626	Barvy zvlášť nejmenované atd.	H. II.*)
627 vč. 629	Barvy v placičkách (barvičky) atd.	V. I.
630	Zboží lékárnické atd.	H. II.*)
631 vč. 632	Octy, tuky a oleje, voňavkami napuštěné atd.	H. II.
633	Voňavky atd.	H. II.*)
634 vč. 638	Smolnice atd.	V. I.
639	Zboží voskem vyobrazené (též potažené)	H. II.
640 vč. 643	Zápalné zboží, obyčejné atd.	V. I.
644 vč. 646	Náboje atd.	V. I.*)
647 vč. 648	Knihy, tiskopisy atd.	V. I.
649 vč. 651	Malby na dřevě atd.	H. II.
652	Mrva živočišná atd.	V. II.*)
653 vč. 657	Otruby atd.	V. II.
658	Hadry atd.	V. I.

K čís. 592. Kuchyňská sůl toliko na zvláštní dovolení.

K čís. 596 vč. 604. Síra (čís. 596), zelená skalice (čís. 601 *a*) a modrá skalice atd. (čís. 602 *a*) u v. c. II bez obmezení, všechna ostatní zboží u v. c. přes 100 kilogramů toliko na zvláštní zmocnění nebo u v. c. I po dřívějším prozkumu vzorků zmocněným úřadem podle § 23 p. p.

K čís. 613, 614. U v. c. přes 100 kilogramů toliko na zvláštní zmocnění nebo u v. c. I po předcházejícím prozkumu vzorků zmocněným úřadem podle § 23 p. p.

K čís. 619 až 621. U v. c. přes 100 kilogramů toliko na zvláštní zmocnění nebo u v. c. I po předcházejícím prozkumu vzorků zmocněným úřadem podle § 23 p. p.

K čís. 622 a 625. Použití cel podle skutečné hodnoty jest obmezeno na h. c. I, vyclívání podle průměrných obchodních hodnot dle § 8 p. p. celnicím oznámených jest obmezeno na h. c. II, použití nejvyšších sazeb v celní sazbě stanovených může se státi také u v. c. I; u v. c. II při množstvích přes 100 kilogramů toliko na zvláštní zmocnění.

K čís. 626. U v. c. toliko až do 100 kilogramů nebo po předchozím prozkumu vzorků zmocněným úřadem podle § 23 p. p.

K čís. 630. Srov. § 18 p. p.

K čís. 633 *a*. Bílé líčidlo toliko u h. c. na povolení.

K čís. 644 vč. 646. Náboje toliko na zvláštní povolení.

K čís. 652. Umělá mrviva u v. c. toliko podle zvláštního zmocnění. Popel z kostí, moučka z kostí, staré (mrtvé) uhlí z kostí, zbytky po výrobě krevní soli toliko u h. c. nebo zvláště zmocněných v. c.

Příloha C
(k § 18 prováděcího předpisu).

Seznam

těch věcí, které dovážeti, pokud se týče provážeti zakázáno jest, nebo jimiž volně obchodovati se nesmí.

Pokud k tomu nic jiného není podotknuto, zakazuje se dovážeti:

a) Z ohledů zdravotních:

I. Jedy.*)

V královstvích a zemích na říšské radě zastoupených smějí bez povolení odbírati z cizozemska jedy níže uvedené jenom živnostníci (jichž jména se v seznamu ročně vycházejícím vyhlásí), kteří jsou oprávněni jedy prodávati, vědecké nebo veřejné ústavy vyučovací. Naproti tomu jiné osoby nesmějí odbírati jedů, než když se vykáží povolením k jich odběru, které bylo politickým úřadem I. instance, v jehož úředním okresu uchazeč o povolení toto bydlí, na jejich jméno dáno, a které v sobě obsahuje pojmenování jedu, jejž odebrati jest; na povolení tomto buďtež celnicí patrny učiněny datum a kolik odebraného jedu bylo.

Tato povolení k odběru vydají se buď

1. že se v každé jednotlivé případnosti zdělá list odběrací, ve kterém se také uvede, kolik jedu, který se odebrati míní, jest, anebo

2. pro nepřetržité odbírání takovým osobám, které, aby mohly živnost svoji nebo zaměstnání své provozovati, jedu pravidelně potřebují, ve způsobě odběrací licence, která platí nanejvýše na tři roky.

Zásilky jedů, které jsou určeny pro země koruny uherské nebo pro Bosnu a Hercegovinu, buďtež poukazovány ku příslušnému královskému uherskému, pokud se týče bosensko-hercegovinskému úřadu celnímu, aby celní úřední jednání vykonal.

Za jedy pokládány buďtež věci následující:

1. Arsen, otrušík klencový (arsen samorodý, utrých), kyselina arsénová (kysličník [anhydrid] arsénový, trioxyd arsénu, arsénová mouka, jedová mouka, jed na krysy).

Bílé sklo arsénové (sklovitý bílý utrých, kyselina arsénová), sirník arsénový (kamenka, operment), červený utrých (realgar, sandarak, zarnek, sirník arseničitý, síra červená).

Arsénany (arsénové soli, na příklad arsénan draselnatý, sodnatý, kobaltnatý, měďnatý); kyseliny arséničné; kyseliny arsénové.

2. Antimonové praeparáty (kromě zlaté síry [sirníku antimoničného]), kysličník [anhydrid] antimonový (popel antimonový).

Antimonové sklo (*vitrum antimonii*, kysličník antimonový), antimoničná kyselina (*acidum stibiosum*).

Antimonové máslo (chlorid antimonový), vinný kámen dávivý (*tartarus emeticus*), chlorid antimoničný, žluť neapolská (antimoničnan olovnatý), antimonová běloba.

*) Viz též ministerské nařízení ze dne 21. dubna 1876, Z. Ř. č. 60, které se týká obchodu jedy atd.

3. Rtuťové praeparáty a soli, kysličník rtuťnatý (žlutý, červený praecipitat), síran rtuťnatý, kysličník rtuťičnatý (černý), chlorid rtuťnatý (sublimát), chlorid rtuťičnatý (kalomel), chlorid rtuťnato-ammonatý (bílý praecipitát), jodid rtuťnatý, žlutý, červený.

4. Fosfor, obyčejný (hrášovitý), též fosforové pasty a všecky výrobky na vyhubení krys a myší s obyčejným fosforem přistrojené, také fosforové lektvary.

5. Brom.

6. Kyanid draselnatý, kyselina kyanovodíková (kyanovodík, *acidum hydrocyanicum*).

7. Alkaloidy a soli alkaloidův, na příklad: atropin, brucin, concin, digitalin, morfin, nikotin, strychnin, také strychninový oves (prostředek k hubení myší), veratrin atd.

II. Umělá sladidla.

Přivážeti z cizozemska umělá sladidla jest zakázáno, to jest všecky praeparáty způsobem synthetickým pořízené, které podle chemického složení svého ke skupině uhlohydrátů nepříslušející, mají větší sladivost než čistý cukr třtinový.

Avšak lékárníci a velcí obchodníci drogami a zbožím materiálním mohou dle platných zvláštních předpisů na povolení politického úřadu zemského odbírati sladidla, která ministerium vnitra čas od času prohlásí za přípustná. Tato umělá sladidla jsou na ten čas sulfinid kyseliny benzoové (orthosulfamin anhydridu kyseliny benzoové nebo sulfinid kyseliny orthobenzoové), jakožto „saccharin“ označený, a chemické sloučeniny jeho, mimo to praeparáty, které jsou podle chemického složení svého s těmito praeparáty totožny, pode jménem „krystalosa“ a „cukerin“ do obchodu přicházejíce.

Povolení politického úřadu zemského nechať obsahuje jméno a bydliště zasilatelovo, počet, pojmenování a hrubou váhu nákladových kusův, jakož i čistou váhu saccharinu, způsobu, v jakém saccharin se dováží, pojmenování celního úřadu, konečně jméno, bydliště a zaměstnání příjemcovo.

III. Zvířata a živočišné plodiny.

Domácí zvířata, která podléhají nakažlivým nemocem, jež oznámiti dlužno, smějí se dováželi jen když se ukáže dobytčí pas, ve kterém potvrzeno jest, že zdraví zvířat z místa svého trvalého pobytu odcházejících bylo nepodezřelé.

Dobytčí pasy musí býti vydány úřadem a musí obsahovati počet kusů zvířat, jich zevrubnější označení a nahodilé zvláštní dobytčat známky, potom stvrzení, že dobytčata odcházejíce byla zdráva a že přicházejí ze stáje, ve kterém ani v jeho okolí v ten čas, když zvířata odcházela, nebylo nemoci, kteráž by se na zvířata tohoto druhu přenésti mohla.*)

Nehledíc k těmto všeobecným ustanovením, mají pro to, co přichází z jednotlivých států cizozemských, platnost ustanovení, která by snad v příčině té s těmito státy byla ujednána.

Vepřový dobytek, vepřové maso všeho druhu, špek a veliké droby ze Spojených států severní Ameriky smějí se dováželi jen s tou podmínkou, že se podají úřední potvrzení s předpisy jmenovaných států se shodující o povaze zdravotnicky úplně nepodezřelé těchto věcí, která byla prohlídkou dle předpisu vykonanou dokázána. Certifikáty, které v sobě nezavírají potvrzení o tom, že byly jmenované plodiny živočišné mikroskopicky prozkoumány, k účelu tomuto nestačí.

Mimo předpisy, na které se zde činí odvolání, rozhodují, když se posuzuje, lze-li dovoz a průvoz zvířat a živočišných surovin připustiti, trvalé a dočasné zákazy a obmezení na ten čas platné, které se dají celním úřadům na vědomí.

IV. Rostliny.

Obmezení obchodu na základě mezinárodní úmluvy ze dne 3. listopadu 1881, která se týká věcí, k nimž vzhledem ke mšici révové zřetel míti dlužno, a toho, jak s nimi, když se přivážejí nebo provážejí, nakládati dlužno.

Tato ustanovení mají povšechně platnost jenom pro zásilky z těch států, které přistoupily k mezinárodní úmluvě, totiž:

Německá říše, Francie, Portugalsko, Švýcarsko, Nizozemsko, Belgie, Lucembursko, Srbsko, Italie, Španělsko a Rumunsko.

Zásilky z jiných států dlužno jenom tak dlouho a jenom potud dle ustanovení těchto odbavovati, pokud odchylná opatření vynesena nebudou.

Ustanovení těchto dlužno užívati i při zasílání po poště a při dopravování vůbec, i když by ho, na příklad že majetník sám jest dopravovatelem, za zásilku v nejužším smyslu pojímati lze nebylo.

Opatření, která byla pro pohraničnou dopravu již vydána, zůstávají v moci.

Ustanovení, která mají platnost na základě úmluvy o mšici révové, shrnuta jsou v následující tabulce.

*) Paragraf 4 všeobecného zákona o dobytčím moru ze dne 29. února 1880, Z. Ř. č. 35, a prováděcího nařízení k zákonu tomuto ze dne 12. dubna 1880, Z. Ř. č. 36.

Číslo položky	Věci	Kterak s nimi nakládati jest
1	*a)* Révové sazenice (vinné keře, hříženice [odnože] s kořeny nebo bez nich); *b)* Révové dříví (suché i syrové, v celých kusech aneb v úlomcích) a révové listí; *c)* Kompost; *d)* Špalíry a révové kůly potřebované; *e)* Révové mšice, živé nebo jejich vajíčka; *f)* Zásilky všeho druhu, jakmile k nim přidány jsou listy vinné révy nebo révové dříví.	Z toho, aby se směly dováženi nebo provážeti, vyloučeny. [1])
2	Byliny, keře a jiné rostliny ze školek, zahrad a sklenníků (pařenišť, oranžerií a pod.) kromě révy.	Smějí se dováženi a provážeti jenom skrze celní úřady zvlášť k tomu zmocněné [1]) [2]) a jenom za následujících podmínek: 1. Věci tyto musí býti pečlivě a zároveň na takový způsob zabaleny, aby bylo lze potřebnou prohlídku předsevzíti. 2. Věci tyto musí provázeti prohlášení zasilatelovo, které *a)* stvrzuje, že celý obsah zásilky z jeho ústavu pochází; *b)* mimo adresu příjemcovu udává konečné místo určení; *c)* potvrzuje, že zásilka žádných rév v sobě neobsahuje; *d)* udává, obsahuje-li v sobě zásilka rostliny prstí obalené; *e)* podpis zasilatelův na sobě nese. 3. Věci musí mimo to opatřeny býti potvrzením úřadu původní domoviny, které spočívajíc na prohlášení úředního znalce stvrzuje: *a)* že pocházejí z pozemku (otevřeného nebo zahraženého sadu), který jest od každého vinného keře prostorou nejméně 20 metrů neb aspoň od kořenův jeho překážkou, jež byla od příslušného úřadu za dostatečnou uznána, oddělen;

Číslo položky	V ě c i	Kterak s nimi nakládati jest
		b) že tento pozemek sám žádného vinného keře nenese; *c)* že na pozemku tomto žádný vinný keř uložen není; *d)* že, byly-li na pozemku tomto vinné keře révovou mšicí napadeny, jich úplné vyhubení se stalo, mimo to opětné desinfekce a po tři roky prohlídky se děly, které zaručují, že hmyz a kořeny byly úplně zničeny. Obchodují-li mezi sebou státy, které přistoupily k úmluvě o révové mšici, není toho při zásilkách ze závodů, pod trvalým úředním dozorem jsoucích, dle požadavků úmluvy přiměřeně prohlášených, ve zvláštních seznamech uveřejněných, třeba, aby se úřední stvrzení předkládalo (nařízení ze dne 24. ledna 1890, Z. Ř. č. 17, V. n. č. 5). Aby zasilatel své prohlášení a úřad své stvrzení vytiskl na zadní straně cizozemského listu nákladního, se dovoluje; když celní úřad zásilky odbavuje, nákladních listů zadržovati netřeba, nýbrž v ohledacím nálezu dlužno potvrditi, že se do předepsaných vysvědčení nahlédlo, a nákladní list úředním razítkem a daty rejstříku opatřiti. Když se odbavují zásilky průvozné, nebudiž prohlášení zasilatelovo a úřední potvrzení zadržováno, nýbrž při nákladních papírech ponecháno. Byla-li by k tomu zvláštní příčina, aby se pochybovalo o čistotě zásilky, nebo dostal-li by se zvláštní příkaz, dlužno učiniti opatření, aby takovéto zásilky prozkoumal orgán celního úřadu, kterému se dal k tomu návod, anebo znalec úředně k tomu ustanovený, pokud se týče, když by orgánů pro to nebylo, vyžádati si na ministeriu orby potřebného příkazu. Shledá-li se zásilka za čistou, dlužno ji odbaviti; jinak dlužno věci i s jejich obalem ihned na místě spáliti, protokol o tom sepsati a bez průtahu c. k. ministeriu orby jej předložiti.
3	*a)* Tabulové hrozny; *b)* Vinné hrozny sbírané; *c)* Matoliny (patěsky).	Dopouští se skrze každý celní úřad (kde by vcházely), který jest zmocněn věc, o niž jde, odbavovati, za následujících ustanovení dovážeti a prováželi: *a)* Tabulové hrozny nesmějí býti zabaleny než ve škatulích, bednách, košících anebo sudech dobře opatřených a přece snadno prozkoumatelných, bez ohledu na to, jak jsou veliky, avšak nesmějí v sobě obsahovati ani vinné révy ani vinného listí;

Číslo položky	Věci	Kterak s nimi nakládati jest
		b) Vinné hrozny sbírané (vinné hrozny ku připravování vína) nesmějí se dávati do obchodu než napěchované v takových dobře uzavřených sudech, které v sobě nejméně pět hektolitrů berou a tak jsou očištěny, že nemají na sobě ani kousku země nebo révy. Vinné hrozny sbírané, jinak zabalené, jsou od dovozu a od vývozu vyloučeny. *c)* Matoliny (patěsky) smějí se dávati do obchodu jenom v bednách anebo bečkách dobře uzavřených.
4	*a)* Květiny, uřezané; *b)* Semena (pojímajíc v to rostlinné cibule, i když mají kořeny, od země očištěné); *c)* Hroznová zrna; *d)* Víno; *e)* Ovoce všeho druhu kromě hroznů; *f)* Zelenina.	Dopouští se, aby se skrze každý celní úřad (kde by vcházely), který jest zmocněn věc, o niž jde, odbavovati, naprosto dovážeti a provážeti směly.
5	Příruční zavazadla cestujících.	Jestliže jsou v příručních zavazadlech hrozny nebo věci za položkou 4 vyznamenané nebo květiny v hrncích anebo jiné rostliny — avšak vyjmouc vždy révu, révové dříví a révové listí, kterých dle položky 1 do území pouštěti nelze — dopouští se věci tyto skrze každý celní úřad (kde by vcházely) bez další podmínky dovážeti. Byla-li by k tomu zvláštní příčina, aby se pochybovalo o čistotě takovýchto rostlin v hrncích anebo jiných rostlin v příručních zavazadlech jsoucích, dlužno si vésti analogicky jako při položce 2.[1])

[1]) Vnášejí-li se věci položky 1 vůbec, věci položky 2 skrze celní úřady k dovoznému jich vyclívání neoprávněně, a věci, na kterých mšice révová vězí, jakožto zavazadla (položka 5), budiž čin tento bez ujmy toho, aby se, bylo-li by toho třeba, trestního zákona důchodkového užilo, politickým úřadem okresním potrestán. Celní úřadové a pohraniční orgánové dohledací dovědouce se o takovýchto přestupcích podjete o tom politickým úřadům okresním zprávu.

[2]) Tito celní úřadové v seznamu úřadů, pokud se týče ve Věstníku nařizovacím c. k. ministeria financí vyhlášení musí odbavovati zásilky rostlin položky 2 sami, kdyby i po poště přišly, to jest celní úřadové tito nesmějí poukazovati řečených zásilek k jinému celnímu úřadu (pohraničnému nebo vnitrozemskému úřadu), aby je odbavil. Zásilky rostlin, které určeny jsouce do Uher přijdou po poště, budte vždy ku příslušnému celnímu úřadu uherskému, který jest místu, kam jsou určeny, nejblíže, poukazovány. Cizozemské zásilky rostlin, při nichž by předepsaných prohlášení o původu nebylo, budtež cizozemským úřadům pohraničním, aby s nimi dle potřeby naložili, vráceny.

Vždy, když se odmítnou věci, kterých si hledíc ke mšici révové všímati dlužno, budiž sepsán u přítomnosti strany nebo jejího zástupce zjišťovací protokol o povaze odmítnutých věcí a o důvodech tohoto odmítnutí.

(Nařízení ze dne 15. července 1882, Z. Ř. č. 107, V. n. č. 34; ze dne 24. ledna 1890, Z. Ř. č. 17, V. n. č. 5; ze dne 27. října 1896, Z. Ř. č. 203, V. n. č. 176; ze dne 15. července 1882, Z. Ř. č. 107, V. n. č. 34, a ze dne 27. října 1896, Z. Ř. č. 203, V. n. č. 176.)

Dovážeti a provážeti jest však mimo to zakázáno:

Živé rostliny, routy, (rostlinné) hříženice (odnože) a čerstvé odpadky rostlin všeho druhu, mimo to sudy, bedny a jiné věci, které byly takovémuto zboží neb odpadkům obalem, z Ameriky, mimo to čerstvé ovoce jakož i patřící k tomu balení z Ameriky, jestliže se při prohlídce, jež se koná u úřadu, kde věci tyto vcházejí, zjistí, že jest na nich červec San José.*)

Jsouce dováženy věci tyto nesmějí býti kromě hlavních celních úřadů v Podmoklech, Terstu a Rjece odbavovány.

Zemáky ze Spojených států severoamerických, jakož i slupiny a jiné takovýchto zemáků odpadky mimo to pytle, bedny, listí a jiné věci, které byly obalem aneb ochranou takovýchto zemáků nebo zemákových odpadků.**)

V. Věci k živobytí a ku požívání.

1. Konservy ze zeleniny a z ovoce, jako kapary, *mixed pikles* a podobné věci, které v sobě, aniž to přípustno bylo, obsahují měď. Takovéto konservy, při nichž se ne bez důvodu za to míti může, že jsou mědí připraveny, smějí se, nehledíc k zásilkám poštovním pro osoby soukromé, jen tenkráte odbaviti, když se zjistí, že jsou se stanoviska zdravotně policejního bezzávadny.***)

2. Potraviny, které v sobě obsahují na příklad části kovu nebo dřeva, nebo které jsou s nimi tak spojeny nebo smíchány, že by se věci tyto mohly pohltiti.†)

3. Japonský anýz.††) (Co se týče rozeznávání od anýzu čínského [badianu], viz vysvětlivky k čís. 62.)

4. Věci k požívání, zavařeniny, cukroví, kávové náhražky atd., které jsou přímo do barevného papíru papírovinou nebarveného zabaleny.†††)

5. Essence, posilujícími zvané, na lihové tekutiny pálené, které v sobě obsahují substance nebo narkotické látky silně dráždící, obzvláště z ostrého kořeníz rostlin, jako pepř, paprika, mořská cibule a pod. dobývané, nebo alkohol amylnatý, a které jsou určeny k tomu, aby přidány byvše k lihovým tekutinám páleným, jich dráždivou a opojnou působivost zvyšovaly.

Alkoholické přípravky, které se ukazují prostředky léčivými nebo dietetickými, nejsou zákazem tímto postiženy.

6. Vína dehtovými barvivy zbarvená.*)

Dovážeti vína dehtovými barvivy zbarvená do rakousko-uherského celního území jest zakázáno.

Celní úřadové, když mají podezření, nechat zásilky červeného vína prozkoumají, nejsou-li dehtovým barvivem zbarveny.

Toto zkoumání ať se děje způsobem ve vysvětlivkách k celní sazbě při čís. 109 obsaženým.

VI. Následující věci.

Přístroje, galvanické, k účelům léčebním a zdravotním, jakož i kříže, řetězy, pásy, hodiny, vložky pod chodidlo atd., galvanickými zvané, které na našem těle lidském nositi jest.**)

Květiny, umělé nebo přirozené, do pačechu z barev otrušík v sobě obsahujícího namočené, není-li tomu vrstvou pokostu úplně zabráněno, aby se z nich jedovaté barvivo neprášilo.***)

Prášek proti záduše od dr. Karla Schiffmanna.

Brandtovy švýcarské pilulky všeho druhu.

Obrázky na vlepování, skelným prachem posypané, které se jakožto dětské hračky do obchodu dávají a z kterých skelný prach velmi lehce setříti lze.

Elektrohomaeopatické prostředky léčebné hraběte Matteie.

Doutníky obnětrojné, což jsou doutníky, do kterých třaskaviny zavinuty jsou.

Šálivé doutníky, což jsou tovary na způsob doutníků vyrobené a tabákem obalené, k hrám kouzelnickým atd.

Voda na maso, německá (prostředek ke konservování masa).

Cigarety z konopí nebo cigarety, indickými zvané, firmy Grimault a spol. v Paříži.

Třaskaviny a zboží s třaskavinami spojené, třaskavá pouzdra s bonbony nebo bez nich, šprýmovné

*) Viz ministerské nařízení ze dne 20. dubna 1898, Z. Ř. č. 54, V. n. č. 61.

**) Viz ministerské nařízení ze dne 29. dubna 1875, Z. Ř. č. 73, V. n. č. 12.

***) Viz Z. Ř. č. 235 z roku 1897; 246 z roku 1899 a 113 z roku 1902.

†) Viz Z. Ř. č. 36 z roku 1901.

††) Viz Z. Ř. č. 239 z roku 1897.

†††) Viz Z. Ř. č. 43 z roku 1897 a č. 234 z roku 1897.

*) Viz ministerské nařízení ze dne 10. srpna 1892, Z. Ř. č. 134, V. n. č. 38, a ze dne 25. srpna 1895, Z. Ř. č. 136, V. n. č. 163.

**) Viz ministerské nařízení ze dne 3. prosince 1899, Z. Ř. č. 257, V. n. č. 251.

***) Viz Z. Ř. č. 54 z roku 1866 a č. 234 z roku 1897

papíry s látkou zápalnou, dětské petardy, zboží z třaskavého papíru, třaskavé fidibusy, papírové pruhy s látkou zápalnou pro dětské bambitky, třaskavé kuličky (třaskavý hrách) a podobné věci.

Budítel života, což jest nástroj skarifikační.

Mrtvoly. Každá mrtvola, kterou z cizozemska do Rakousko-Uherska převézti nebo skrze území Rakousko-uherského mocnářství přepraviti jest, musí býti, aby ji bylo lze bez překážky vézti, chráněna umrlčím listem průvodním, vystaveným c. a k. konsulárním úřadem, o který jde, pokud se týče cizozemským úřadem k tomu zmocněným.*)

Oleum Baumscheidii.

Okklusivní pessar *(pessarium occlusivum)*, kromě když by jej odbírali obchodníci, kteří mají právo věc tu prodávati.

„Oxidonor Victory", „Panaxora" a „Animator", které byly firmou Kukin & Albrecht v Lipsku jakožto universální prostředek léčivý do obchodu dány.

Pilulky pinkové dr. Williama.

Balsam matečný, Weißmannův.

Tutelol (přístroj, kterým se zabraňuje početí)

Čalouny o barvách otrušík v sobě obsahujících když čalouny tyto nebo jejich části takto pomalované nejsou pokostem potaženy.**)

b) Z ohledů bezpečnostních.

Zbraně a součástky zbraní.

Zbraně a součástky zbraní musí býti, když se dovážejí, vyvážejí nebo provážejí, provázeny zbrojným listem průvodním c. k. policejních úřadů nebo politických úřadů I. instance.

Dováženi se zakazuje: dýky, stylety, trojhranné kordy, trombony, terceroly pod 18 centimetrů níže (ne také revolvery), větrnice, ruční a skleněné granáty (kromě granátů hasicími zvaných), petardy, zápalné rakety (prskouny), ručnice jako hůl, holi s kordem, jakož i všecky skryté, k zákeřnickým výpadům způsobilé zbraně všeho druhu, děla.

Viz též poznámky k čís. 478 celní sazby.

Střelivo a látky trhací, potom látky výbušné.

Střelný prach a látky místo jeho zastupující, jakož i věci, které v sobě takovéto preparaty obsahují (jako černý prach, prach slabě dýmající, střelná bavlna, hotové náboje pro střelné zbraně, duté střely pro střelné zbraně atd.), podrobeny jsou ustanovením o monopolu prachovém a jest toho, když se dovážejí, vyvážejí a provážejí, třeba, aby úřad monopol spravující (to jest c. a k. říšské ministerium války) dal k tomu případ od případu své svolení, a mimo to aby c. k. úřad policejní, pokud se týče c. k. politický úřad I. instance vydal průvodní list na střelivo.

Látky trhací, které se skládají ze součástek střelného prachu (ledku, síry a uhlí), nebo které jsou k tomu ustanoveny nebo způsobilé, aby se jimi z jakýchkoli střelných zbraní stříleno, podrobeny jsou rovněž monopolu prachovému.

Látky trhací a výbušné nebo podobné preparáty, které nejsou předmětem prachového monopolu, potřebují, když se dovážejí, vyvážejí a skrze království a země na říšské radě zastoupené provážejí, povolení, za něž u c. k. ministeria vnitra žádost podati dlužno.*)

Viz též poznámky k sazební třídě XLIX.

Minerálný olej.

Co se týká obmezení obchodu minerálnými oleji, které se při nízké teplotě zapalují, viz ministerské nařízení ze dne 23. ledna 1901, Z. Ř. č. 12, V. n. č. 97.

c) Z jiných veřejných ohledů.

Tiskopisy, zakázané nebo z poštovní dopravy vyloučené.

Udá-li se celním úřadům, když předseberou předepsanou pro vyclívání prohlídku, postřehnouti

*) Viz ministerské nařízení ze dne 4. dubna 1888, které se týká zmocnění c. a k. konsulárních úřadů v Italii, aby vydávali umrlčí listy průvodní, V. n. č. 10, potom ministerské nařízení ze dne 28. března 1890, Z. Ř. č. 46, V. n. č. 17, které se týká úmluvy mezi Rakousko-uherským mocnářstvím a Německou říší o vzájemném uznávání umrlčích listů průvodních, a ustanovení dodatkem k tomu vydaná, potom ministerské nařízení ze dne 25. září 1893, V. n. č. 45, které se týká zmocnění všech c. a k. vyslanectví, kromě těch v Německu, c. a k. generálních konsulátův a konsulátů v Evropě, kromě těch v Německé říši, mimo to skutečných konsulárních úřadů v zemích mimoevropských, jakož i generálních konsulátů honorovaných, v těchto územích jsoucích, aby vydávali umrlčí listy průvodní po rozumu ministerského nařízení ze dne 3. května 1874, Z. Ř. č. 56.

**) Viz Z. Ř. č. 235 z roku 1897.

*) Viz ministerské nařízení ze dne 2. června 1877, Z. Ř. č. 68, a ze dne 22. září 1883, Z. Ř. č. 156, které se týká výroby látek trhacích a obchodu jimi, mimo to zákon ze dne 27. května 1885, Z. Ř. č. 134, a ministerské nařízení ze dne 4. srpna 1885, Z. Ř. č. 135.

zakázaný tiskopis anebo vůbec přestupek tiskového zákona, přináleží jim, aby o tom, co postřehnou, věci nezabavujíce, učinili ihned státnímu zastupitelství neb úřadu bezpečnostnímu svého stanoviště neb okresu k dalšímu opatření zprávu.

Cizozemské časopisy, které jsou vyloučeny z poštovní dopravy v královstvích a zemích na říšské radě zastoupených, anebo které jsou zákazem soudním postiženy, budtež přímo poštovním úřadům odevzdány, aby je do cizozemska nazpět poslali. Přijdou-li tiskopisy, které jsou v královstvích a zemích na říšské radě zastoupených z poštovní dopravy vyloučeny, po železnici nebo po parní lodi, a zjistí-li se, že tu takovéto tiskopisy jsou, až když celní úřad přehlídku koná, tiskopisy tyto budtež odevzdány dopravnímu ústavu, o který jde, aby s nimi dále naložil.

Nikdy nesmí se cizozemské, pod pečetí jsoucí zásilky poštovní otvírati, aniž k tomu příjemce svolil, kdyby pak při zkoušení obsahu celního prohlášení o těch zásilkách, které pošta celním úřadům předává, aby je bez zakročení příjemcova podrobili dovoznému vyclení, vyšlo na jevo, že zásilky tyto obsahují v sobě písemnosti, dlužno prostředkující orgány poštovní na skutečnost tuto pozorny učiniti, aby příjemce mohl býti o tom, že zásilka došla, k tomu konci zpraven, by se osobně k celnímu odbavení dostavil aneb oznámil, co u věci té zařídíti míní.

Cizozemské losy, zakázané.*)

V královstvích a zemích na říšské radě zastoupených jsou jenom následující cizozemské losy dovoleny:

1. Bádenská čtyřprocentní státní půjčka praemiová z roku 1867, nominální cena 100 tolarův.

2. Bavorská čtyřprocentní státní půjčka praemiová z roku 1866, nominální cena 100 tolarův.

3. Brunšvická půjčka na státní železnice z roku 1868, nominální cena 20 tolarův.

4. Hamburská třiprocentní státní půjčka z roku 1866, nominální cena 50 tolarův.

5. Italské losy červeného kříže z roku 1885, nominální cena 25 lir.

6. Lubecká tři a půl procentní státní půjčka praemiová z roku 1863, nominální cena 50 tolarův.

7. Oldenburská třiprocentní půjčka železniční z roku 1871, nominální cena 40 tolarův.

8. Ruská první pětiprocentní státní půjčka praemiová z roku 1864, nominální cena 100 rublů stříbra.

9. Ruská druhá pětiprocentní státní půjčka praemiová z roku 1866, nominální cena 100 rublů stříbra.

10. Ruská čudská půjčka z roku 1868, nominální cena 10 tolarův.

11. Sasko-meiningská půjčka na státní železnice z roku 1870, nominální cena 7 zlatých.

12. Srbská dvouprocentní půjčka praemiová z roku 1881, nominální cena 100 frankův.

13. Srbská půjčka praemiová (losy tabáční) z roku 1888, nominální cena 10 frankův.

14. Turecká ottomanská půjčka praemiová (losy turecké) z roku 1870, nominální cena 400 frankův.

Najdou-li se zakázané losy, vkladní listy a podobné věci, dlužno, když by bylo lze trestnou povahu pokusu, hráti v cizozemských loteriích, zjistiti, trestní řízení zavésti. Pokutu dlužno vyměřiti pětiaž desítinásobnou cenou losu atd. anebo sázky, která se učinila neb učiniti zamýšlela; avšak kdyby tu bylo polehčujících okolností, lze pokutu až na dvojnásobnou sázku nebo cenu, o niž jde, zmírniti. Kromě toho losy, vkladní listy, promesy a vůbec listiny cizozemských (pokud se týče uherských) zakázaných loterií, které jsou určeny k tomu, aby odůvodňovaly nárok, jenž se činiti může k účastenství při hře, propadají i s výhrami, k nimž nárok činiti lze.

Po ukončeném trestním řízení dlužno zabavené losy atd., a to cizozemské i uherské losy třídních loterií proraziti a u finančních úřadů I. instance uschovati; všecky ostatní pak cizozemské losy, které mají cenu obchodní, c. k. loterním ředitelství ve Vídni zaslati.

Zlaté a stříbrné zboží

(též zlatý a stříbrný drát a zboží z něho), které nemá nejmenší ryzosti, zákony ze dne 26. května 1866, Z. Ř. č. 75, a ze dne 23. května 1875, Z. Ř. č. 80, stanovené, nebo které bylo zhotoveno způsobem ustanovením těchto zákonů se příčícím.*)

Hrací známky penězům podobné,

což jsou hrací známky, které se velikostí, barvou a emblemy podobají penězům rakouského a uherského rázu, mimo to

*) Viz § 438, č. 1, a 439 důchodkového zákona trestního.

*) Viz vysvětlivky ke třídě XLIII.

všecky věci penězům podobné, jimiž se peníze rakouského neb uherského rázu, potom berné peníze cizozemské, byť i jenom částečně napodobily bez ohledu na to, k čemu se věcí těchto užívá, na příklad jakožto hracích známek, šperkův a pod., a to i tenkrát, když jsou úškem anebo podobnými věcmi vypraveny.

Dovážeti jiných peněz napodobenin není zakázáno, ale přece dlužno uvážiti, nejedná-li se tím, že se vyrábějí nebo rozšiřují, proti ustanovením všeobecného zákona trestního (§ 118 a 325), v kterážto případnosti dlužno příslušnému úřadu, aby o věci dále jednal, oznámení učiniti.

Celním úřadům a finančním úřadům nepřísluší rozhodovati o tom, lze-li dovoliti, aby se jiné peněz napodobeniny dovážely.

Rozhodnutí sem se vztahující dlužno sobě skrze c. k. státní zastupitelství vyžádati.

Papírové tácky

s napodobeninami berných tuzemských i cizozemských peněz papírových.

23.

Nařízení ministeria finančního ze dne 21. února 1906,

jímž se vypočítává zboží, ku kterému se má vztahovati císařské nařízení ze dne 18. ledna 1852, Z. Ř. č. 21, o vyměřování důchodkových trestů podle hodnoty zboží.

Ustanovení v císařském nařízení ze dne 18. ledna 1852, Z. Ř. č. 21, obsaženého, podle kterého ve případech, ve kterých byl s některým zbožím spáchán podloudní obchod nebo některý těžký důchodkový přestupek v trestním zákonu o důchodkových přestupcích ze dne 11. července 1835 (I. díl, 10., 13. a 14. hlava) uvedený nebo bylo se pokuseno o podloudní obchod nebo takový přestupek, peněžitá pokuta má býti vyměřena podle hodnoty předmětu přestupku, budiž prohlédajíc k novému roztřídění zboží v celní sazbě ze dne 13. února 1906, Z. Ř. č. 20, šetřeno při bavlněném zboží s. č. 195 (tylech atd.), 196 (bobinetech atd.), 197 (krajkách atd.), 198 (vyšívaninách atd.); vlněném zboží s. č. 234 (šálech a tkaninách na způsob šálů, krajkách a krajkových šátcích, tylech atd.), s. č. 235 a 236 (vyšívaninách atd.); celohedvábném zboží atd. s. č. 247 in 254, polohedvábném zboží, vyšívaném atd. s. č. 255, jakož i při všelikém tkaném zboží spojeném s kovovými vlákny (odst. 3 všeob. poznámky k sazebním třídám XXII in XXVI), pak s. č. 261 (umělých květinách), s. č. 263 (perech ozdobných atd.), s. č. 267 in 270 (kloboucích atd.), s. č. 272 a 273 *a* (deštnících a slunečnících, hedvábných věcech na obsazenou), pak při tom zboží s. č. 274 (šatstvu atd.), jehož součástka, podle které má býti vyclíváno, záleží z tkanin právě řečených, čítajíc k nim lněné krajky atd. a vyšívaniny s. č. 211 a 212, jakož i polohedvábné zboží s. č. 256 in 260; zlaté a stříbrné práce s. č. 562 in 568, a zlaté a stříbrné hodinky s. č. 585 *a* a *b*, konečně všechno zboží stříbrem nebo zlatem montované.

Kosel m. p.

Zákonník říšský

pro

království a země v radě říšské zastoupené.

Částka X. — Vydána a rozeslána dne 21. února 1906.

Obsah: (Čís. 24—31.) 24. Smlouva přídavková k obchodní a celní smlouvě mezi Rakousko-Uherskem a Německou říší ze dne 6. prosince 1891. — 25. Úmluva o pádu dobytka mezi Rakousko-Uherskem a Německou říší. — 26. Nařízení, kterým vyhlašuje se úmluva s Německou říší o užívání lodní závěry. — 27. Nařízení o závěrním řádu pro labské lodi. — 28. Nařízení, kterým se vydávají vykonávací ustanovení k řádu o závěře labských lodí ze dne 21. února 1906. — 29. Nařízení, kterým se vyhlašuje úmluva s Německou říší o celním odbavování v železničné dopravě. — 30. Nařízení o čištění a desinfekci železničných vozů, ve kterých byli dopravení koně, mezci, osli, hovězí dobytek, ovce, kozy nebo prasata. — 31. Nařízení, jímž za příčinou provedení 8. článku úmluvy o pádu dobytka mezi Rakousko-Uherskem a Německou říší ze dne 25. ledna 1905 mění se ministerské nařízení ze dne 29. března 1903 o zamezení a potlačení cholery drůbeže a doplňuje se ministerské nařízení ze dne 17. února 1904 o zamezení a potlačení slepičího moru.

24.

Smlouva přídavková ze dne 25. ledna 1905 k obchodní a celní smlouvě mezi Rakousko-Uherskem a Německou říší ze dne 6. prosince 1891.

(Uzavřena v Berlíně dne 25. ledna 1905, Jeho c. a k. Veličenstvím ratifikována ve Vídni dne 15. února 1906, vespolné ratifikace vyměněny v Berlíně dne 19. února 1906.)

Nos Franciscus Josephus Primus,

divina favente clementia Austriae Imperator;

Apostolicus Rex Hungariae, Rex Bohemiae, Dalmatiae, Croatiae, Slavoniae, Galiciae, Lodomeriae et Illyriae; Archidux Austriae; Magnus Dux Cracoviae; Dux Lotharingiae, Salisburgi, Styriae, Carinthiae, Carnioliae, Bucovinae, superioris et inferioris Silesiae; Magnus Princeps Transilvaniae; Marchio Moraviae; Comes Habsburgi et Tirolis etc. etc.

Notum testatumque omnibus et singulis, quorum interest tenore praesentium facimus:

Quum a Plenipotentiario Nostro et a Plenipotentiariis Majestatis Suae Germaniae Imperatoris, Borussiae Regis, ad promovendas et dilatandas commercii navigationisque relationes inter Utriusque Nostrum ditiones existentes tractatus die vigesimo quinto mensis Januarii declaratioque die vigesimo octavo mensis Februarii anni elapsi Berolini initi et signati fuerunt, tenoris sequentis:

Jeho Veličenství císař Rakouský, král Český atd. a Apoštolský král Uherský,

ze strany jedné, a

Jeho Veličenství císař Německý, král Pruský, jménem Německé říše,

ze strany druhé, jsouce vedeni přáním, aby obchodní a celní smlouva mezi Rakousko-Uherskem a Německou říší ze dne 6. prosince 1891 byla revidována, usnesli se učiniti přídavkovou smlouvu k této smlouvě a jmenovali k tomu plnomocníky:

Jeho Veličenství císař Rakouský, král Český atd. a Apoštolský král Uherský:

Svého komořího, skutečného tajného radu, mimořádného a zmocněného velevyslance u Jeho Veličenství císaře Německého, krále Pruského, Ladislava Szögyény-Maricha z Magyar-Szögyénu a Szolgaegyházy,

Jeho Veličenství císař Německý, král Pruský:

Svého státního ministra, skutečného tajného radu, státního tajemníka vnitra, Artura hraběte Posadowského-Wehnera a

Svého skutečného tajného radu, státního tajemníka úřadu zahraničného, Osvalda svobodného pána Richthofena,

kteří s výhradou oboustranné ratifikace učinili následující úmluvu:

Článek 1.

Jednotlivé články dosavadní smlouvy mění se takto:

I. Článek 3 i s přílohami *A* a *B* v něm řečenými nahrazuje se takto:

Z rakouských a uherských zemských plodin a živnostenských výrobků v příloze *A* uvedených při jejich dovozu do německého území celního, a z německých zemských plodin a živnostenských výrobků v příloze *B* uvedených při jejich dovozu do rakousko-uherského území celního nemají býti vybírána nižádná, vztažmo nižádná vyšší dovozná cla nežli v těchto přílohách ustanovená.

Jestliže by některá smluvní Strana uložila novou vnitřní daň nebo přirážku na některý v příloze *A*, vztažmo *B* uvedený předmět domácí výroby nebo fabrikace, může předmět stejného druhu býti stižen při dovozu stejnou nebo přiměřenou dávkou.

II. K článku 14 dosavadní smlouvy bude doložen tento nový odstavec:

Co se týče vyřizování a dopravy zboží, které přechází z území jedné Strany do území druhé Strany nebo se provází tímto územím, pokud se dopravuje dále plavebními podniky na řekách nebo průplavech, a co se týče toho dopravného, které bylo k státnímu podnětu zavedeno pro určité zboží, smluvní Strany se zavazují, že neučiní žádného opatření, kterým by takové výhody byly zadrženy pro zboží druhé Strany.

III. Na místě druhého a třetího odstavce článku 16 nastoupí toto ustanovení:

Smluvní Strany slibují sobě vzájemně při železničných tarifech, zejména také při návrzích na zavedení přímých osobních a nákladních tarifů největší, pokud možná podporu podle skutečné potřeby.

IV. Článek 17 obdrží tento dodatek:

Působiti budou k tomu, aby potřebě po nepřetržité dopravě bylo co možná tím vyhověno, že se zavedou souvislé jízdné řády pro dopravu osob a zboží.

V. Pátý odstavec článku 19 bude zníti takto:

Akciové společnosti a jiné obchodní, průmyslové nebo finanční společnosti, čítajíc k nim také pojišťovací společnosti, které mají své sídlo v územích některé smluvní Strany, a jsou zřízeny právně podle jejich zákonů, mají býti oprávněny také v územích druhé Strany, šetří-li příslušných zákonů a nařízení tam platných, vykonávati všechna svá práva a zejména vésti pře u soudů jako žalobce nebo žalovaný. Otázka, zdali a pokud tyto společnosti mohou nabývati pozemků a jiného majetku v územích druhé smluvní Strany, budiž určena podle zákonů, které platí v těchto územích. Aby

byly připuštěny ku provozování svého obchodu v územích druhé Strany, mají šetřiti zákonných a reglementárních ustanovení tam platných. Každou měrou řečené společnosti mají požívati v územích druhé Strany týchž práv, která příslušejí nebo budou propůjčena příště společnostem stejného druhu kterékoli jiné země uznaným za právně zřízené.

VI. K článku 20 bude doložen tento nový odstavec:

Co se týče osvobození od přímých daní, trvá dohoda, že takové osvobození přísluší toliko konsulům z povolání obou Stran, pokud nejsou státními občany toho státu, ve kterém jsou činni, a v nižádném případu širším rozsahem nežli diplomatickým zástupcům smluvních Stran.

Článek 2.

Do dosavadní smlouvy vkládá se tento nový článek:

Článek 23 *a*.

Vznikne-li mezi smluvními Stranami různost mínění o výkladu neb užívání tarifů této smlouvy (příloha *A* a *B*) a dodatečných ustanovení k těmto tarifům neb o užívání doložky o největších výhodách při skutečném provádění jinakých platných tarifů smluvních, budiž k žádosti té neb oné Strany vyřízena výrokem rozhodčím.

Rozhodčí soud bude zřízen pro každou rozepři tím způsobem, že každá Strana ustanoví ze svých příslušníků dvě způsobilé osobnosti za rozhodce a že obě Strany zvolí některého příslušníka přátelského třetího státu za vrchního rozhodce. Obě Strany vyhrazují sobě, dorozuměti se napřed a na určitou dobu o osobě vrchního rozhodce, který má býti jmenován v daném případu.

Bude-li toho třeba a s výhradou zvláštní dohody obě smluvní Strany vyřídí rozhodčím soudem také jiné nežli v 1. odstavci naznačené různosti mínění o výkladu neb užívání této smlouvy.

Článek 3.

Příloha *C* dosavadní smlouvy mění se takto:

I. Ve výpočtu věcí pod číslem 3 obsažených, které za jistých podmínek také na vedlejších cestách beze cla mohou býti dováženy nebo vyváženy, buďte vytržena slova: „Úly se živými včelami“; naproti tomu před slovem „rašelina“ buďte vložena nově slova „dříví k palivu, uhlí“.

II. Číslo 5 bude zníti takto:

5. Za kontrol v záznamném řízení platných propůjčeno bude osvobození ode cla pro dobytek, který na čas přivede se ku práci z jednoho území do druhého a po práci z něho do onoho území se vrací, rovněž pro hospodářské stroje a nářadí, které přivezou se ku dočasné potřebě z jednoho území do druhého a po skončené potřebě zase dovážejí se do původního území, pak pro dobytek ke zvážení dovezený a opět vyvezený.

III. Číslo 8 bude zníti takto:

8. Zavedené již úlevy v obchodu mezi obyvateli obapolných okresů pomezních při věcech jejich vlastní potřeby ke správě nebo k jinému řemeslnému zdělání, jemuž se domácí práce námezdní klade na roveň, a které u příze a tkanin může záležeti také v barvení, zachovávají se v platnosti. Zasílejí-li se látky, aby z nich byly zhotoveny části oděvu, celní osvobození vztahuje se také ku přídavkům při zhotovení přidaným.

IV. Přidává se následující nové číslo:

11. Sražené mléko (tvaroh) a sádra, které pocházejí z německého pohraničného okresu a se dovážejí do rakouského okresu pohraničného, aby byly tam spotřebovány, budou připuštěny beze cla v Rakousko-Uhersku. Stejně bude nakládáno s cibulí a česnekem ze Žitavské krajiny, které se dovážejí po voze do českých obvodů pohraničných.

Brusinky, které pocházejí z rakouského okresu pohraničného a dovážejí se do německého okresu pohraničného, aby tam byly spotřebovány, budou v Německé říši připuštěny beze cla.

Každá smluvní Strana vyhrazuje sobě tyto úlevy, pokud platí pro její území, vázati zvláštními podmínkami.

Článek 4.

Platný celní kartel (příloha *D* dosavadní smlouvy) zachovává se i dále v platnosti i s při-

slušnými autonomními vykonávacími ustanoveními, která však mohou býti znova upravena.

Článek 5.

Závěrečný protokol k dosavadní smlouvě mění se takto:

I. K ustanovením 1. článku dosavadní smlouvy dokládá se toto číslo 2*a*:

2*a*. Průvoz zbraní, střeliva, třaskavin a všelikého zboží, pro které v zemi, skrze kterou se provážejí, státní monopol jest zaveden, budiž co možná málo ztěžován.

Pokud ku průvozu řečených předmětů třeba je zvláštního povolení, příslušný úřad má co možná brzy rozhodnouti o jeho udělení neb odepření.

Opoví-li se střelivo a třaskaviny ku průvozu, tedy zpravidla toliko při prvním průvozu takových předmětů, preparátů atd. smějí vzorky neb okázky z nich býti podrobeny prozkumu; opětný prozkum smí býti vykonán toliko při naléhavé pochybnosti a jen tenkráte, není-li zásilka provázena řádným osvědčením příslušných úřadů země, odkud pochází, o způsobu zboží. Tato osvědčení buďte přiložena již k žádosti za povolení průvozu. Smluvní Strany se dohodnou o úřadech, které budou oprávněny vydávati v zemi původu tato osvědčení, jakož i o předpisech, kterých při vydávání má býti šetřeno a které mají vyhovovati příslušnému stavu techniky. Průvozná země může podle svého uznání vybrati vzorky a okázky ze zásilek takovými osvědčeními provázených, avšak zásilky samy nemají býti zadržovány. Bylo-li by zjištěno, že se těchto úlev zneužívá, může země průvozná nařídit, aby byly přiměřeně obmezeny.

II. Ustanovení k 1. článku dosavadní smlouvy pod číslem 4 budou zníti takto:

4. Smluvní Strany sdělí se o všechny od nich vydané zákazy neb obmezení dovozu, vývozu nebo průvozu.

III. Ustanovení k 1. článku dosavadní smlouvy obdrží tyto dodatky:

5. Smluvní Strany se dohodly, že učiní úmluvu o vzájemném uznávání zkušebných známek pro ruční zbraně střelné.

6. Zboží z drahých kovů, které se dováží obchodními cestujícími toliko jako vzorec ku předkládání v dovozném řízení záznamném na zjištění cla a které pro to nesmí býti dáno do volného obchodu, budiž k žádosti strany osvobozeno od povinnosti puncovací, dá-li se přiměřená jistota, která propadne, nevyvezou-li se vzorky v ustanovené lhůtě.

7. Dosavadní úlevy zachovávají se při vyřizování zboží, které se provází do bavorské obce Balderschwangu nebo z ní rakouským územím z ostatního Bavorska nebo do něho.

8. Přirozená vína, v Uhrách v obci Tokaji a v ostatních obcích tokajské vinné krajiny vyrobená (tokajské samotoky, samorodná vína) nebuďte pokládána za desertní vína (jižní vína, sladká vína) cizozemského původu ve smyslu německého říšského zákona ze dne 24. května 1901 o obchodu s vínem a nápoji víno obsahujícími a vínu podobnými (Zákonník říšský 1901 str. 175). Proto k nim nevztahuje se ustanovení § 2 řečeného zákona, že při uznaném vinárnictví, čítajíc k němu i zachování vína, k desertním vínům (jižním vínům, sladkým vínům) cizozemského původu může býti přidáno větší množství alkoholu nežli jeden objemový díl na sto objemových dílů vína a že v tom nemá býti shledáváno falšování nebo padělání vína ve smyslu § 10 německého říšského zákona ze dne 14. května 1879 o obchodu s potravinami, požívatinami a užitnými předměty (Zákonník říšský 1879, str. 145). Mimo to jest zapovědělo podle § 3, č. 3, § 5, § 13, § 16 a § 18 řečeného zákona ze dne 24. května 1901 v obvodu, kde tento zákon platí, nápoje, které přicházejí do obchodu pod názvem vína tokajského, medicinálního tokajského, tokajského samotoku, samorodného nebo pod jiným jménem poukazujícím k místům tokajské vinné krajiny, po živnostensku připravovati nebo padělati za použití sušených plodů (také ve výtažcích neb odvarech) neb zhuštěných moštů nebo prodávati a na prodej chovati takové nápoje, byly-li třeba ne po živnostensku vyrobeny s použitím řečených plodin nebo látek.

Tokajská krajina vinná obsahuje:

a) z území stolice Zemplénské: území obce Bekecs, Erdőbényе, Erdőhorváti, Golop, Józsefalva, Károlyfalva, Bodrogkeresztur, Kisfalud, Legyesbényе, Mád, Monok, Bodrogolaszi, Olaszliszka, Ond, Petrahó, Rátka, Sárospatak, Sátoraljaujhely, Szegilong, Szerencz, Szőlöske, Tállya, Tarczal, Tokaj, Tolcsva, Kistoronya, Vámosujfalu, Végardó, Zombor, Bodrogzsadány;

b) ze stolice Abauj-Torna: území obce Abaujszántó.

IV. Následující ustanovení dodávají se k 2. článku dosavadní smlouvy:

1. Při vývozu ječmene nebo ječného sladu z volného obchodu německého území celního budou vydávány dovozné listy toliko s tím omezením, že jejich celní hodnota bude stanovena tou nejnižší celní sazbou, která té které doby jest v platnosti pro jednotlivé druhy neb upotřebovací způsoby ječmene.

2. Rakousko-uherské vývozné clo z hadrů a z jiných odpadků k výrobě papíru nebude převyšovati 9·60 korun ze 100 kilogramů.

3. Strany se shodují v tom, že nižádná smluvní Strana nemůže býti zdržena ustanoveními této smlouvy, aby neplnila povinnosti, které má na základě bruselské úmluvy ze dne 5. března 1902.

V. Ustanovení v čísle 1 k 3. článku dosavadní smlouvy nahrazuje se tímto:

1. Předměty, které byly vyrobeny v území některé smluvní Strany zpracováním cizozemských látek v ušlechťovacím obchodu výhod požívajícím, nejsou vyloučeny z toho, aby byly pokládány za živnostenské výrobky smluvní Strany.

V obchodu mezi smluvními Stranami bude požadováno toliko tenkráte předložení průkazu o původu, aby předměty větší hospodářské důležitosti pro vývoznou zemi, které jsou v tarifu k této smlouvě přiloženém uvedeny, byly připuštěny k tarifním výhodám, je-li toho naléhavě pro obchodní politiku třeba.

VI. Ustanovení čísla 3 a 4 k 3. článku dosavadní smlouvy nahrazují se tímto:

3. K tarifům *A* a *B*. — Dovozná cla v obou územích celních.

a) Německým obecným tarifem, o kterém se mluví v tarifu *A* (ve příloze k této smlouvě) a v příslušných ustanoveních rozumí se tarif ze dne 25. prosince 1902 ve znění, jež bylo zákonem z téhož dne ustanoveno, a rakousko-uherským obecným tarifem, o kterém se mluví v tarifu *B* (ve příloze k této smlouvě) a v příslušných ustanoveních rozumí se návrh nového obecného celního tarifu pro rakousko-uherské území celné.

b) Má-li některý předmět v přiložených smluvních tarifech *A* a *B* uvedený býti vyclen podle základního cla a k němu přistupujících celních přirážek nebo doplňovacích cel, základní clo čítá se při výpočtu cla podle nejnižšího obnosu, který se vybírá z výrobků druhé Strany, leč by oba smluvní tarify stanovily výjimky zvláštní. Pod stejnou podmínkou budiž při poukázání cla pro některý předmět v obou smluvních tarifech jmenovaný postupováno od nejnižšího obnosu příslušného cla, který má býti vybrán z výrobků druhé Strany, pokud se obsah rozličných smluvních výhod pro toto clo snad rozhodných srovnává s takovým postupem. Slova „obecného tarifu“ doložená ve smluvních tarifech *A* a *B* při uvádění tarifních čísel, oddílů nebo tříd nezakládají žádné výjimky z uvedeného pravidla.

c) Chmel v kovových válcích neprůdušně uzavřených smí býti vyřizován bez ohledání obsahu, je-li zásilka provázena vysvědčením celního nebo finančního úřadu stvrzujícím, že obsah válce záleží v chmeli a že válec byl dán příslušným úřadem pod úřední závěru nebo že při zásilce na celý železniční vůz byl náklad opatřen celní závěrou.

d) Každá smluvní Strana k žádosti strany, a bude-li se šetřiti požadavků záznamného řízení, propustí opět beze cla láhve, džbány a podobné nádoby, ve kterých byly minerálné vody vyvezeny do území druhé Strany, když se prázdné zpět dovezou.

e) Pro knoflíky z rohu, z rohoviny nebo z kosti, jakož i pro knoflíky z kamenného ořechu, areky a podobných věcí bude předepsáno souhlasné správním způsobem, že toliko karty z lepenky nebo papíru, na kterých jsou knoflíky přišity nebo jinak upevněny, pokládají se za náležející k ryzí váze zboží clu podrobené a že lepenkové krabice (kartony) třeba s přišitým vzorkovým knoflíkem, do kterých jsou vloženy knoflíky nebo karty s našitými knoflíky, nebudou spolu vyclívány.

f) K čís. 107 tarifu *A*. Při vyclívání živých kur všeho druhu a jinaké živé drůbeže (kromě

hus), které se dovážejí nejsouce zvláště zabaleny v železničných vozech, ryzí váha cla podrobená může býti vyšetřena zvážením na kolejové váze (setinné váze) tím způsobem, že od úhrnné váhy vozu čítajíc k ní i váhu nákladu odečte se vlastní váha prázdného vozu (u vozů s hřady a u jiných železničných vozů k takovým zásilkám zvláště upravených čítajíc v to i váhu zřízených úprav). Při dovozu kur atd. ve zvláštním zabalení (v klecích, posadách a podobných úpravách) budte čtyři pětiny hrubé váhy pokládány za ryzí váhu a položeny za základ výpočtu cla.

VII. Ustanovení čísla 2 k 6. článku dosavadní smlouvy bude zníti takto:

2. Pro obapolný dovozný obchod s výhradou, že tato úleva může býti místně obmezena nebo zrušena, zneužívalo-li by se jí, budte ponechány beze cla:

maso, vysekané, čerstvé a připravené ve množství ne více nežli 2 kilogramy;

mlýnské výrobky z obilí a luštěnin, obyčejné pečivo (chléb) ve množství ne více než 3 kilogramy,

pokud se tato zboží donášejí, avšak nikoli poštou, pro obyvatele pohraničného okresu.

Každá smluvní Strana však sobě vyhrazuje, zrušiti kdykoli zcela nebo částečně úlevy v 2. čísle smluvené po předchozí šestiměsíční výpovědi.

VIII. Vkládá se toto nové ustanovení:

K 9. článku smlouvy.

Pokud v Rakousku a v Uhersku z německého piva vnitřní daň pivní bude vybírána na základě saccharometrického obsahu mladinky, rakouské a uherské úřady budou uznávati vysvědčení o tomto obsahu německými vědeckými ústavy vydaná. Zásilky piva, takovými vysvědčeními provázené, nebudou znova ohledávány v příčině saccharometrického obsahu, šetřil-li vědecký ústav příslušných předpisů a není-li tu zvláštních pochybností o správnosti vysvědčení. Celnice, které vyřizují dovážené zásilky piva vysvědčeními provázené, mají právo, ob čas okázky vybírati, avšak nemají zásilku zadržeti. Tyto zásilky budte opatřeny předepsaným označením totožnosti a zaslány pod pečetí úřadu a strany prozkumnému místu technické finanční kontroly ve Vídni, vztažmo v Budapešti, aby byl prozkoumán extraktní obsah mladinky. Byly-li by při této zkoušce shledány vady ve vyhotoveném vysvědčení, budiž to oznámeno bezprostředně příslušnému finančnímu ministeriu.

Německé úřady pak budou uznávati vysvědčení o ohledání rakouského neb uherského vína, rakouskými neb uherskými vědeckými ústavy vydaná, je-li takového ohledání třeba pro celní vyřízení. Zásilky vína takovými vysvědčeními provázené nebudou znova ohledávány, šetřil-li vědecký ústav příslušných předpisů a není-li zvláštních pochybností o správnosti vysvědčení.

Vlády smluvních Stran dohodnou se o vědeckých ústavech, které mají býti zmocněny vydávati vysvědčení, a o předpisech, kterých jest šetřiti, když se vysvědčení vydávají a pivo a víno se ohledává.

Každá smluvní Strana vyhrazuje sobě právo, ustoupiti od tohoto ujednání po šestiměsíční výpovědi, kdyby se jí zneužívalo.

IX. První odstavec ustanovení k 15. článku dosavadní smlouvy budiž vypuštěn. Na počátku druhého odstavce budiž slovo „Strany“ nahrazeno slovy „Smluvní Strany.“

X. Ustanovení čísla 4 k 16. a 18. článku dosavadní smlouvy bude zníti takto:

Pro celní vyřizování ve vzájemné dopravě železničné a pro užívání závěry lodní mají platnost ustanovení o tom zvláště umluvená.

XI. Do ustanovení 19. článku dosavadní smlouvy vkládá se toto nové číslo 1:

„1. Při vyměřování všelikých dávek z obchodu a ze živnosti původ zboží náležejícího se v těchto závodech nebude míti v zápětí sám sebou nepříznivější vyměřování těchto dávek.“

Dosavadní číslo 1 bude označeno 1*a*.

XII. K ustanovením 19. článku dosavadní smlouvy přistoupí toto nové číslo:

3. Povoznickou živností podle čtvrtého odstavce 19. článku sluší rozuměti živnostenskou dopravu věcí a osob na pozemních cestách kromě železnic. „Živnostenskou daní“ sluší rozuměti každé berní obtížení živnostenského provozování, čítajíc v to zdanění příjmu z něho, bez rozdílu, zdali se daň vybírá na účet státu neb obcí atd.

Pokud živnostník zprostředkuje dopravy mezi jednotlivými místy v území druhé smluvní Strany ležícími, jest podroben berni podle zemských zákonů prohlédajíc k platným úmluvám o tom, aby bylo uvarováno dvojí zdanění. Provozuje-li živnostník v území druhé smluvní Strany vedle povoznické nebo plavební živnosti samostatnou vedlejší živnost, která není podmíněna bezprostředně výkonem těchto živností, nebo má-li v něm pozemky, jest podroben z toho rovněž berni podle zemských zákonů bez obmezení.

Při plavební živnosti nebudiž pokládáno za provozování samostatné vedlejší živnosti, když živnostník na stanicích v území druhé Strany ležících zboží ze své domoviny svými dopravními prostředky dovezené dodává příjemcům v místě samém jsoucím nebo příjemcům přespolním železnicí atd., a naopak, když zboží, které jest ustanoveno k dopravě jeho dopravními prostředky, přijímá na místě samém nebo dává donášeti, aby bylo naloženo na jeho dopravní prostředky; takové provozování nemůže rovněž již v tom býti shledáváno, když živnostník se samostatným povoznikem v území druhé Strany usedlým udržuje trvalé spojení obchodní.

XIII. Dokládají se tato nová ustanovení:

K 20. článku smlouvy.

Strany se shodují v tom, že vzhledem k vytčené podmínce vzájemnosti práva, oprávnění a výhody, které jsou propůjčeny konsulům jedné Strany v území druhém podle výhod největších, nemohou býti přiznány větší měrou nežli konsulárním zástupcům této Strany v území oné Strany.

K 23*a*. článku smlouvy.

Smluvní Strany dohodly se o tomto v příčině řízení ve případech, ve kterých rozhodčí soud má rozhodnouti na základě prvního a druhého odstavce článku 23 *a*:

Rozhodčí soud má při první rozepři své sídlo v území žalované Strany, při druhé rozepři v území druhé Strany a tak střídavě v území té neb oné Strany v městě, které bude ustanoveno příslušnou smluvní Stranou. Tato má pečovati o opatření místností, písařů a sluhů, kterých rozhodčí soud potřebuje k své činnosti. Vrchní rozhodce jest předsedou rozhodčího soudu, který rozhoduje většinou hlasů.

Smluvní Strany dohodnou se v každém jednotlivém případu nebo jednou navždy o řízení rozhodčího soudu. Kdyby se nedohodly, rozhodčí soud sám ustanoví řízení. Řízení může býti písemné, neodpírá-li tomu některá smluvní Strana; v tomto případu může se státi úchylka od ustanovení předcházejícího odstavce.

Při obsílce a výslechu svědků a znalců úřadové každé smluvní Strany k žádosti, kterou rozhodčí soud má učiniti na příslušnou vládu, propůjčí právní pomoc týmž způsobem jako k žádostem tuzemských soudů civilních.

Článek 6.

Smluvní Strany se zavazují, že budou zkoumati v přátelské shodě, jak se nakládá s dělníky jedné Strany v území druhé Strany co do ochrany dělníků a dělnického pojišťování, aby vhodnými úmluvami těmto dělníkům bylo zabezpečeno vzájemně nakládání, které jim poskytuje prospěchy co možná stejné ceny.

Tyto úmluvy budou sjednány zvláštním dohodnutím neodvisle od toho, kdy tato přídavková smlouva nabude moci.

Článek 7.

Tato přídavková úmluva nabude moci 15. únorem 1906.

Obchodní a celní smlouva ze dne 6. prosince 1891 zůstane v platnosti až do 31. prosince 1917

se změnami a doplňky touto přídavkovou smlouvou podmíněnými.

Každá smluvní Strana vyhrazuje sobě však právo, vypověděti smlouvu dvanáct měsíců před 31. prosincem 1915 s tím účinkem, že má tímto dnem pozbýti platnosti.

Kdyby žádná Strana nepoužila tohoto práva a také neprohlásila dvanáct měsíců před 31. prosincem 1917, že smlouva tímto dnem má přestati, tedy tato smlouva i s uvedenými změnami a doplňky zůstane v platnosti i po 31. prosinci 1917 až do uplynutí jednoho roku ode dne, kterého by ji ta neb ona smluvní Strana vypověděla.

Článek 8.

Tato smlouva bude ratifikována a ratifikační listiny buďte co možná brzy vyměněny.

Na svědomí tomu plnomocníci obou Stran podepsali tuto přídavkovou smlouvu a přitiskli k ní své pečeti.

Dáno ve dvojím stejnopise v Berlíně, dne 25. ledna 1905.

(L. S.) **Szögyény** m. p.

(L. S.) **Hrabě Posadowsky** m. p.

(L. S.) **Svobodný pán Richthofen** m. p.

Příloha A.

Cla při dovozu do německého území celního.

Číslo německého obecného tarifu	Název předmětů	Clo z metrického centa marky
1	Žito	5
2	Pšenice a špalda	5.50
3	Ječmen:	
	Sladový ječmen	4
	jiný	2
	Poznámka. Za jiný ječmen nežli „sladový ječmen" budiž pokládán a za smluvní clo propuštěn:	
	1. Při dovozu přes určité, zvláštním zmocněním nadané celnice, ječmen, který v čistém, nesmíšeném stavu bez osin jest lehčí nežli 65 kilogramů na hektolitr a zároveň neobsahuje více nežli 30 procent zrn podle váhy, která jsou 67 kilogramů těžká nebo těžší na 1 hektolitr.	
	2. Ječmen, o kterém se prokáže, že jest nezpůsobilý ku přípravě sladu nebo že jeho nebude k němu upotřebeno. Popírá-li dovozce zboží, že by výsledky vyšetřování, které může býti konáno podle čísla 1 odstavce 1, byly správné, nebo vzniknou-li následkem zvláštní jakosti zásilky k celnímu vyřízení předložené jiné pochybnosti o upotřebení ječmene, jest celnice toliko tenkráte povinna, zboží za snížené clo připustiti, bylo-li dříve učiněno nezpůsobilým ku přípravě sladu. To může se státi podle rozhodnutí celnice našrotováním, ořízutím, naříznutím, zlámáním nebo způsobem podobným.	
z 9	Slad z ječmene, kromě páleného a mletého	5.75
z 11	Boby jedlé	2
18	Semeno červeného jetele, semeno bílého jetele a jiná semena jetelová	cla prosté
23	Brambory čerstvé:	
	v čase od 15. února do 31. července	1
	v čase od 1. srpna do 14. února	cla prosté

Číslo německého obecného tarifu	Název předmětů	Clo z metrického centu marky
26	Čekanka (čekankové kořeny), také zdrobnělá:	
	čerstvá	cla prosté
	sušená (pražená)	1
27	Zelená píce; seno, také sušený jetel a jiné v obecném tarifu neuvedené sušené pícní rostliny; sláma a plevy, také pazdeří; řezanka	cla prosté
		z metrického centu hrubé váhy
30	Chmel	20
z 33	Melouny, houby, chřest, rajská jablka, čerstvé; jiné čerstvé kuchyňské zeliny v obecném tarifu zvláště neuvedené	cla prosté
36	Artičoky, melouny, houby, rebarbora, chřest, rajská jablka, zdrobnělé, loupané, lisované, sušené, pražené, pečené nebo jinak prostě připravené:	z metrického centu
	Rajská jablka	4
	Melouny, houby	8
	Artičoky, rebarbora, chřest	10
z 37	Kuchyňské zeliny, čítajíc k nim polní řepy, kterých se užívá za kuchyňské zeliny, zdrobnělé, loupané, lisované, sušené, pražené, pečené nebo jinak prostě připravené, pokud nenáležejí pod č. 34 až 36 obecného tarifu; nezralé jedlé boby a nezralý hrách, sušené; jedlé boby a hrách (zralé a nezralé), pečené nebo jinak prostě připravené; jedlá semena, rozmělněná, pečená nebo jinak prostě připravená	4
38	Stromy, révy, keříky, keře, výhonky ku přesazování a jinaké živé rostliny, se zemí nebo bez ní, také v kořeňáčích nebo kbelích; letorosti roubovací:	
	Cykasové kmeny bez kořenů a vějířů; palmy; indické azalky; vavřínové stromy; lesní rostliny	cla prosté
	Růže	12
	Rostliny v kořeňáčích	10
	Rostliny bez země	6
	jiné	5
z 45	Vinné hrozny (vinná zrna):	
	čerstvé:	
	stolní	
	dovezené v poštovských zásilkách těžkých až včetně do 5 kilogramů	cla prosté
	jiným způsobem dovezené	4
	jiné	10
	v sudech nebo kotlových vozech rozmačkaná vinná zrna (hrozny z vinobraní), třeba by kvašení již započalo, pokud obsahují všechny části plodu, tedy vedle štávy také ještě stopky, jádra a slupky hroznů	10
z 46	Vlaské a lískové ořechy, nezralé nebo zralé, též vyloupané, mleté nebo jinak zdrobnělé nebo prostě připravené	2

Číslo německého obecného tarifu	Název předmětů	Clo z metrického centu marky
	(z 47/9) Jiné ovoce:	
z 47	čerstvé:	
	dovezené v poštovských zásilkách těžkých včetně až do 5 kilogramů .	cla prosté
	jiným způsobem dovezené:	
	Jablka, hrušky, gdoule:	
	nezabalené nebo toliko v pytlech nejméně 50 kilogramů hrubé váhy:	
	od 1. září až do 30. listopadu	cla prosté
	od 1. prosince až do 31. srpna	2
	v jiném zabalení:	
	v jednoduchém obalu	3.20
	v několikerém obalu	5
	Meruňky	cla prosté
	Broskve	2
	Švestky domácí:	
	od 1. září až do 30. listopadu	cla prosté
	od 1. prosince až do 31. srpna	2
	Jiné slivy	2
	Třešně, višně	1
	Mišpule; šípky, trnky jakož i jiné v obecné sazbě neuvedené jadernaté a peckové ovoce	cla prosté
	Jahody	10
	Maliny, rybíz, angrešt, ostružiny, borůvky, bezinky, jalovec a jinaké jedlé bobule kromě brusinek	cla prosté
	Poznámka. Jablka, hrušky a gdoule, čerstvé, pokládají se za nezabalené, dovezou-li se bez obalu nebo v pytlech nejméně 50 kilogramů hrubé váhy ve vozech, které nemají více nežli osm oddělení.	
	Rovněž buďte za nezabalené pokládány jablka, hrušky a gdoule, čerstvé, dovezou-li se bez obalu nebo v pytech nejméně 50 kilogramů těžkých na lodích odděleními opatřených, pokud prostorný obsah každého oddělení činí nejméně 6 krychlových metrů.	
	Vozová nebo lodní oddělení smějí býti slamou postlána nebo pokryta nebo papírem neb slamou vyložena a mohou býti zřízena také vrstvami slámy.	
z 48	Sušené, pražené (také rozřezané a loupané):	
	jablka a hrušky včetně upotřebitelných odpadků	4
	meruňky, broskve	4

Číslo německého obecného tarifu	Název předmětů	Clo z metrického centu marky
	všeliké slívy:	
	nezabalené nebo toliko v sudech neb pytlech alespoň 50 kilogramů hrubé váhy	4
	v bednách alespoň 10 kilogramů hrubé váhy	5
	v jiném zabalení	6
	třešně, višně	4
49	mleté, rozmačkané, rozmělněné nebo jinakým způsobem zdrobnělé, též nasolené, bez cukru zavařené (povidla) nebo jinak prostě upravené; zkvašené	5
66	Paprika (španělský pepř), čerstvá (zelená) nebo sušená, také mletá, rozmělněná nebo v slané vodě naložená	cla prosté
68	Lufa, také bělená; irský mech, chaluha a jiné řasy (mořské řasy); mořská tráva, rostlinné vlasivo, také sušené, barvené nebo do pletenců stočené; lýko, také barvené; sítina, také barvená, štípaná nebo řezaná; sláma, barvená nebo štípaná; palmové listy, sušené, také barvené (kromě listů k vázání neb ozdobám); vlákna a pruty piassavy; vlákna kořenů, oloupaná; rýžové kořeny; esparto jakož i všechny jiné rostlinné látky na výrobu kartáčů, pletených věcí atd., jinde v obecném tarifu neuvedené nebo neobsažené, také do pletenců stočené	cla prosté
70	Ořechy a skořápky, toliko za řezbářskou látku upotřebitelné, jakož i jinak v obecném tarifu neuvedené nebo neobsažené rostlinné látky řezbářské, surové; jádra, provrtaná, také toliko pro zabalení a zaslání na předivech seřaděná	cla prosté
71	Bobule, listy, květy, květové listy, květiny, poupata, byliny, ořechy, kůry, semena, slupky, kořeny a jinaké rostliny a rostlinné části, jinak v obecném tarifu neuvedené, k živnostenské potřebě, také nasolené, sušené, pražené, pálené, loupané, mleté nebo jinak zdrobnělé; ovocná jádra, jinak v obecném tarifu neuvedená, neloupaná nebo loupaná; stromové houby, surové nebo toliko naklepané a od dřeva očištěné; soukenické štětky, pelyněk, také sušené nebo mleté	cla prosté
72	Chininová kůra, také mletá nebo jinak zdrobnělá; mateří douška; islandský mech a jinaké lišejníky, surové, také mleté; tamarindy a tamarindová dřeň; černá kasie; bobule, listy, květy, květové listy, květiny, poupata, byliny, ořechy, kůry, slupky, semena, kořeny a jinaké rostliny a části rostlinné, jinak v obecném tarifu neuvedené, k léčení, také nasolené, sušené, pražené, pálené, loupané, mleté nebo jinak zdrobnělé, dřevo k léčení, také zdrobnělé; pak sušené a rozmělněné květiny na hmyzový prášek	cla prosté
	(74/6) Stavební a užitkové dříví, v obecném tarifu zvláště neuvedené:	
74	neobráběné nebo toliko v příčním směru sekerou nebo pilou obráběné, s kůrou nebo bez ní:	
	tvrdé	z metrického centu 0.12 nebo z pevného metru 1.08

Číslo německého obecného tarifu	Název předmětů	Clo z metrického centu marky
	měkké	z metrického centu 0.12 nebo z pevného metru 0.72
	Poznámka. Neobráběné nebo toliko v příčném směru sekerou nebo pilou obráběné stavební a užitkové dříví k domácí nebo živnostenské potřebě obyvatelů pohraničního okresu, pokud se donese nebo tažnými zvířaty doveze, bude až do 12 pevných metrů v jednom kalendářním roce pro každého oprávněnce beze cla propuštěno pod dohledem, jak se ho upotřebuje.	
75	po délce osekané nebo jinak sekerou obráběné nebo zdrobnělé; také trhané třísky nebo jiným způsobem nežli trháním vyrobené třísky na čištění:	
	tvrdé	z metrického centu 0.24 nebo z pevného metru 1.92
	měkké	z metrického centu 0.24 nebo z pevného metru 1.44
	Poznámka. Třísky na čištění, jiným způsobem nežli trháním vyrobené, nejsou ani tenkráte vyloučeny z vyclení podle č. 75, jsou-li následkem své výroby trhacím hoblíkem nebo podobným nástrojem trochu hladké a mají-li proto vzezření hoblin.	
76	v podélném směru řezané nebo jiným způsobem připravené, nehoblované:	
	tvrdé	z metrického centu 0.72 nebo z pevného metru 5.76
	měkké	z metrického centu 0.72 nebo z pevného metru 4.32
	Poznámka k č. 75 a 76. Šindele toliko řezem dražkované budte vyceleny jako toliko řezané šindele podle č. 76.	

Číslo německého obecného tarifu	Název předmětů	Clo z metrického centu marky
	Podél osekaná, řezaná nebo jiným způsobem připravená, nehoblovaná dřeva hranatá (trámy, fošny a podobné dříví), která jsou opatřena toliko čepovými děrami, čepy, štěrbinami, dražkami nebo vyvrtanými děrami, budou vyclívána podle smluvních sazeb č. 75 a 76 s celní přirážkou, která činí:	
	při vyclení podle váhy z 1 metrického centu . . 0.20 marky	
	při vyclení podle prostorné míry z 1 pevného metru:	
	tvrdého dřeva . . . . . 1.60 „	
	měkkého dřeva . . . . . 1.20 „	
	Poznámka k č. 74 až 76. Toliko pařené (ne zároveň barvené), jakož i pro zvýšení trvanlivosti napuštěné (impregnované) nebo toliko k tomuto účelu chemickým způsobem upravené dříví stavební a užitkové, bude vyclíváno bez celní přirážky podle smluvních sazeb č. 74 až 76. Barvené nebo za příčinou barvení chemickým způsobem upravené dříví stavební a užitkové jest podrobeno celní přirážce, která činí:	
	při vyclívání podle prostorné míry z 1 pevného metru . . . . . 2.40 marky	
	při vyclívání podle váhy z 1 metrického centu:	
	tvrdého dříví . . . . . 0.30 „	
	měkkého dříví . . . . . 0.40 „	
80	Železničné pražce, sekerou obráběné, také nikoli na více nežli jedné podélné straně řezané, nehoblované:	
	z tvrdého dřeva	z metrického centu 0.24 nebo z pevného metru 1.92
	z měkkého dřeva	z metrického centu 0.24 nebo z pevného metru 1.44
	Poznámka. Pařené, napouštěné (impregnované) nebo jinak chemickým způsobem upravené pražce železničné budou vyclívány bez celní přirážky podle smluvních sazeb č. 80.	

Číslo německého obecného tarifu	Název předmětů	Clo z metrického centu marky
81	Dřevěné dlaždice:	
	z tvrdého dřeva	z metrického centu 0.72 nebo z pevného metru 5.76
	z měkkého dřeva	z metrického centu 0.72 nebo z pevného metru 4.32
	Poznámka. Pařené, napouštěné (impregnované) nebo jinak chemickým způsobem upravené dlaždice dřevěné budou vyclívány bez celní přirážky podle smluvních sazeb č. 81.	
82	Náboje, loukoti, špíce kolové, jakož i dřeva znatelně zpracovaná pro tyto předměty:	
	z tvrdého dřeva	z metrického centu 0.72 nebo z pevného metru 5.76
	z měkkého dřeva	z metrického centu 0.72 nebo z pevného metru 4.32
83	Dříví na sudy (dužiny a části na sudová dna), také dříví k tomu seznatelně zpracované, nebarvené, nehoblované:	
	z dubového dřeva	z metrického centu 0.20 nebo z pevného metru 1.60
	z jiného tvrdého dřeva	z metrického centu 0.30 nebo z pevného metru 2.40
	z měkkého dřeva	z metrického centu 0.30 nebo z pevného metru 1.80
	Poznámka. Prosté obrábění pořízem neb ohlazení úzkých stran hoblováním nemá účinku na vyclení dřeva sudového.	

Číslo německého obecného tarifu	Název předmětů	Clo z metrického centu marky
z 84	Košíkářské vrby, také štípané:	
	loupané	3
z 85	Obručové pruty (štípané pro obruče na sudy a pro podobné obruče), také do kulata ohnuté:	
	loupané, nehoblované; neloupané a loupané, hoblované neb opatřené tak zvaným zámkem, t. j. vřezy, kterých je třeba, aby prutů mohlo býti bezprostředně upotřebeno za obruče	3
	Poznámka k č. 84 a 85. Za ohoblování nepokládá se uhlazení štěpné plochy, které jest v souvislosti se způsobem výroby štípaných košíkářských vrb neb obručových prutů pořízem nebo podobným nástrojem.	
87	Dříví k palivu (dříví navrstvené [dříví sáhové], dříví pařezové, chrastí [také v otepích], střístky [odpadkové střístky] a jiné odpadky dřeva, kterých může býti upotřebeno toliko k palivu, kořeny); šišky jehličnatých stromů; vyluhované třísloviné dříví a vyluhované třísloviné kůry (vyloužené tříslo), také formované (třísloviné hroudy)	cla prosté
88	Dřevěné uhlí, také rozmělněné; brikety z dřevěného uhlí	cla prosté
89	Dřevěná moučka a dřevěná vlna, také k léčebným účelům upravená . . .	0.40
92	Třísloviné kůry, také mleté	cla prosté
93	Quebrachové dřevo a jiné třísloviné dřevo v kusech, také mleté, rašplované nebo jiným způsobem zdrobnělé	2
94	Duběnky, také mleté	cla prosté
	Algarobilla, bablah, dividivi, žaludové mísky, myrobalany, škumpa, valonea, jakož i ostatní jinak v obecném tarifu neuvedené třísloviny, také mleté; katechu, hnědé a žluté (gambir), surové nebo čištěné; kino	2
95	Žaludy, čerstvé nebo pražené, také loupané; divoké kaštany a jinaká lesní semena (kromě bukvic)	cla prosté
96	Ostřice, také sušená, barvená nebo do pletenců stočená; rákosí, surové, neštípané; rašelinová měl; listí, jehličí, mech a jinaké všelijaké stelivo .	cla prosté
97	Terpentinové a jinaké tvrdé pryskyřice, měkké pryskyřice (přirozené balsámy, také storax, tekutý nebo pevný) a gumové pryskyřice (sliznaté pryskyřice), surové nebo čištěné; gumový lak, šelak; akaciová guma (arabská guma), akajová guma, třešňová guma; tragantová guma, kuteraguma, bassoraguma; také vodnaté roztoky akaciové gumy nebo třešňové gumy	cla prosté

Číslo německého obecného tarifu	Název předmětů	Clo z metrického centu marky
	(ze 100 až 107) Dobytek živý:	
ze 100	Koně:	
	Koně norského rázu (čistá studená krev):	z kusu
	hodnoty až do 1000 marek kus	50
	hodnoty více než 1000 až do 1200 marek kus	72
	hodnoty více než 1200 až do 1500 marek kus	75
	hodnoty více než 1500 až do 2500 marek kus	120
	jiné:	
	hodnoty až do 1200 marek kus	72
	hodnoty více než 1200 až do 2500 marek kus	120
	Poznámky.	
	1. Sající hříbata, která jdou s matkou	cla prosté
	2. Odstavená hříbata, která se dovezou až do 31. března toho roku, který následuje po kalendářním roku, kdy byla narozena . . .	30
	3. Podle zevrubnějšího ustanovení spolkové rady koně, kteří jsou dovezeni pro plemeno státem nebo se státním schválením, budou propuštěni až do věku 2 let za cla 10 marek, ve věku více než 2 let za cla 20 marek z 1 kusu.	
	4. Koně hodnoty až do 300 marek kus a menší nežli 1·40 metru koňské míry budou propuštěni za cla 30 marek z 1 kusu.	
	5. Koně za zvláštní clo 50 a 75 marek z 1 kusu připuštění musí náležeti výlučně k čistému norskému rázu nebo ke skřížení hřebce tohoto rázu s kobylou jiného čistého rázu chladné krve. Dovozce má prokázati předloženým vysvědčením některého rakouského neb uherského úředního místa, že tu jest tato podmínka. Vlády smluvních Stran dohodnou se o úředních místech, kterým bude svěřeno tato vysvědčení vydávati, a o řízení, jehož má býti šetřeno při jejich vydávání.	
	Německé úřady mají právo, v pochybnostech dodatečně prozkoumati, zdali dovezený kůň má známky a vlastnosti, na kterých jest závislé vyřízení za cla sníženého.	z metrického centu živé váhy
103	Hovězí dobytek	8
	Poznámky.	
	1. Podle zevrubnějšího ustanovení spolkové rady říše Německé bulíci salašního dobytka, kteří se dovezou pro plemeno státem nebo se státním schválením, smějí propuštěni býti za cla 9 marek z 1 kusu.	
	2. Pro obyvatele pohraničného okresu podle zevrubnějšího ustanovení spolkové rady tažní voli ve věku o 2½ až do 5 let smějí propuštěni býti za cla 30 marek z 1 kusu, pokud jich tito obyvatelé prokazatelně potřebují ku provozování vlastního hospodářství.	

Číslo německého obecného tarifu	Název předmětů	Clo z metrického centu marky
		z metrického centu živé váhy
104	Ovce	8
106	Prasata	9
		z metrického centu ryzí váhy
ze 107	Kury všeliké a jinaká živá drůbež, kromě husí	4
ze 108	Maso, kromě vepřové slaniny, a poživatelné vnitřnosti dobytka (kromě drůbeže):	z metrického centu
	čerstvé, také chlazené, nezmrzlé	27
	prostě připravené	35
	k jemnějšímu stolnímu požívání připravené	75
	Poznámky. 1. Za cla 27 marek budou vyclívána také rozsekaná prasata i s vepřovým sádlem na nich vězícím. 2. Čerstvé a prostě připravené maso bez kostí (také jazyky, avšak nikoli jedlé vnitřnosti) jest podrobeno celní přirážce 10 procent. Nakládané neb uzené vepřové šunky (plecka i šunky) budou vyclívány podle smluvní sazby pro prostě připravené maso bez celní přirážky.	
ze 110	Drůbež, zabitá, také rozsekaná, nepřipravená	14
ze 111	Srstnatá zvěř, nežívá, také rozsekaná, nepřipravená	20
ze 112	Pernatá zvěř, nežívá, také rozsekaná, nepřipravená	20
ze 114	Jitrnice a uzenice z dobytčího masa	40
ze 115	Rybniční kapři, živí	cla prosté
	Poznámka. Živí rybniční kapři budou připuštěni beze cla, předloží-li se vysvědčení příslušnými orgány o tom vydané, že zásilka pochází z rybníků. Vlády smluvních Stran dohodnou se o tom, kteří organové mají býti příslušni tato vysvědčení vydávati.	
ze 122	Sladkovodní raci, živí nebo toliko ovaření	cla prosté
126	Vypuštěné sádlo a přepouštěné tuky (sádlo vepřové a husí, hovězí lůj, oleomargarin a jiné přepouštěné tuky)	10
127	Vepřové a husí sádlo, nepřepuštěné (nevypuštěné, nelisované), kromě vepřové slaniny a plsního sádla; pak škvarky jedlé	5
ze 133	Mléko a smetana, sterilisované nebo peptonované; podmáslí a syrovátka	cla prosté
134	Máslo čerstvé, solené nebo přepouštěné	20
136	Vejce drůbeže a pernaté zvěře, syrová nebo toliko ve skořápce vařená, také barvená, pomalovaná nebo jiným způsobem ozdobená (kraslice)	2

Číslo německého obecného tarifu	Název předmětů	Clo z metrického centu marky
137	Žloutek tekutý, také nasolený nebo s jinými konservovacími příměsky; žloutek sušený, také rozmělněný; rozbitá vejce bez skořápky (žloutek a bílek smíšené)	2
	Poznámka. Žloutek k živnostenským účelům bude úředně učiněn nepoživatelným (denaturován) nebo pod dozorem, jak se ho upotřebí, beze cla propuštěn.	
138	Bílek, tekutý, také nasolený nebo s jinými konservovacími příměsky . . .	cla prosté
ze 139	Med v úlech, koších, truhlících se živými včelami: váží-li úl atd. i s obsahem: ne více než 15 kilogramů	cla prosté
144	Ovčí vlna (také jirchářská vlna), surová, také praná	cla prosté
145	Chlupy lamí, velbloudí, domácích koz, angorských koz jakož i všech jiných zvířat náležejících k rodu koz; chlupy zaječí (také králíka angorského), králičí, bobří, opičí, bisamové a nutriové; chlupy hovězí, jelení, psí, prasečí štětiny a podobné hrubé chlupy zvířecí; všechny také vařené . . .	cla prosté
146	Žíně koňské (ze hřívy neb ocasu), také vařené	cla prosté
147	Peří do peřin, také čištěné neb upravené (drané atd.)	cla prosté
150	Brka (psací pera), také barvená nebo tažená	cla prosté
ze 151	Štětiny	cla prosté
153	Kůže ku přípravě usně, surové (zelené, nasolené, vápněné, sušené), též chlupů zbavené a štípané, avšak dále nezpracované, jakož i části takových kůží, na příklad boční, břišní, hrdelní, krční a hlavní části; též kůže na klih; kůže rybí a kůže plazivých zvířat, surové	cla prosté
154	Zaječí a králičí kůže, surové	cla prosté
155	Kůže na přípravu kožišiny (kromě kůží v č. 154 uvedených), surové . . .	cla prosté
156	Rohy, parohy, kosti, klouby kostní, kopyta, paznehty, ptačí zobáky, zuby, surové, také napříč na jednotlivé části rozřezané; barvené kusy jelením parohů, jak se jich upotřebuje za surovinu k výrobě knoflíků a podobných předmětů; mušle (také s perlemi) a korály, surové, také rozmělněné nebo mleté; kaury, želví pancéře, zvířecí ostny, velrybí kostice (surová kostice), jakož i jiné zvířecí látky řezbářské, surové	cla prosté
157	Střeva a žaludky dobytčí, čerstvé nebo sušené, také nasolené, nikoli k požívání; zvířecí měchýře kromě vyzíny, čerstvé nebo sušené; zlatotepecké mázdry, přířezané; syřidlo, také zhuštěné, lihu prosté	cla prosté
158	Kostní uhlí, kostní popel	cla prosté
ze 161	Krev ze zabitého dobytka, tekutá neb usušená; zvířecí šlachy, také sušené; mrva, zvířecí (záchodová a chlévní), také sušená	cla prosté

Číslo německého obecného tarifu	Název předmětů	Clo z metrického centu marky
ze 162	Mouka z obilí kromě ovsa, také pálená nebo pražená	10.20
	Mouka ze sladu, nikoli pálená nebo pražená	12
173	Škrob, čerstvý nebo sušený, také mletý	14
ze 177	Mléčný cukr	40
ze 180	Víno a čerstvý mošt z hroznů, také zárodků zbavené (sterilisované) v sudech nebo kotlových vozech:	
	s lihovým obsahem ne více než 14 dílů podle váhy ve 100	20
ze 188	Vinné droždí:	
	tekuté, ku přípravě kořaku, pod dozorem, jak se ho upotřebí	10
	suché nebo těstovité	cla prosté
190	Minerálná voda, přirozená a strojená, včetně láhví a džbánů	cla prosté
	Poznámka. Minerálná voda, přirozená a strojená, bude i s láhvemi z barevného skla připuštěna beze cla, jsou-li tyto nádoby obvyklé v obchodu za příčinou zvláštní povahy vody. Minerálná voda v nádobách s tlakovými úpravami z nedrahých kovů nebo ze směsí nedrahých kovů nebo s mechanickými zavěracími úpravami bude vyclívána podle povahy těchto nádob.	
191	Jiná přirozená voda, také destilovaná; led, surový, přirozený a umělý	cla prosté
192	Otruby, také lisované kukuřicové otruby (kukuřicové pokrutiny), rýžové odpadky (odpadky při loupání a hlazení rýže), výlučně za dobytčí krmivo upotřebitelné	cla prosté
193	Zbytky, pevné, z výroby mastných olejů, také mleté nebo ve tvaru pokrutin; také mandlové otruby	cla prosté
194	Zbytky z výroby škrobu, výlučně za dobytčí krmivo upotřebitelné; lihové výpalky, též sušené; melassové výpalky	cla prosté
ze 195	Vyloužené řízky z cukrovky, též lisované; čerstvé	cla prosté
196	Vinné matoliny	1
	Poznámka. Vinné matoliny ku přípravě kořaku a jiných kořalek budou propuštěny beze cla za dozoru, jak se jich upotřebí.	
197	Jiné matoliny, také sušené; sladový květ	cla prosté
198	Obyčejné pečivo (bez přídavku vajec, tuku, koření, cukru nebo podobných věcí)	10.20
199	Jiné pečivo, čítajíc k němu kakesy a suchary; též oplatky z mouky, krupice nebo rostlinného lepu, s přídavkem cukru nebo koření	60

Číslo německého obecného tarifu	Název předmětů	Clo z metrického centu marky
205	Margarin (přípravky mléčnému máslu nebo přepouštěnému máslu podobné, jejichž mastný obsah nepochází výhradně z mléka)	20
213	Šťávy z ovoce (kromě vinných hroznů) nebo z rostlin, neobsahující etheru nebo lihu, s cukrem nebo syrupem smíšené nebo s přídavkem cukru nebo syrupu svařené, čítajíc k nim povidla v krabicích (marmeladu) a rostlinné galerty (huspeniny); malinový ocet	60
z 216	V octu nakládané nebo nasolené okůrky (tak zvané znojemské okůrky) s příměsky koření 66. a 67. čísla obecného tarifu nebo také s nepatrnými přídavky jiných kuchyňských zelin, ve schranách nikoli neprodušně zavřených	4
z 219	Meruňková marmelada bez přídavku cukru nebo syrupu, v neprodušně zavřených plechových nádobách nejméně 5 kilogramů těžkých	5
	V octu nakládané nebo nasolené okůrky (tak zvané znojemské okůrky) s příměsky koření 66. a 67. čísla obecného tarifu nebo také s nepatrnými přídavky jiných kuchyňských zelin, ve schranách neprodušně zavřených	4
221	Zahradní země, také trávníkové desky; oblázky, jíl, písek, také posypátko přirozené barvy a kadlubový písek; nebarvené slídové šupiny; kal, také šlichtový kal	cla prosté
222	Barvený písek, také barvené posypátko, čítajíc k němu zlaté a stříbrné posypátko (posypátko vyrobené ze slídy) a jiné barvené lístky slídové . .	cla prosté
223	Hlína čítajíc k ní porculánovou hlínu (kaolin) a jíl všeho druhu, také pálené, mleté nebo plavené; šamotová a dinasová malta	cla prosté
224	Barevné hlinky (také křída), hrubé jakož i jako hrubé barevné hlinky upotřebitelné odpadky a vedlejší výrobky průmyslu; tuha, surová (v kusech), mletá nebo plavená	cla prosté
225	Pemsa, smyrek, leštící a cídicí vápno (vídeňské vápno), tripel a podobné nerostné prostředky k broušení, leštění a cídění, surové, mleté nebo plavené:	
	v krabicích, sklenicích, džbánech nebo v podobných zátvorech pro drobný prodej ustanovených	2
	jinak zabalené, také do cihel formované	cla prosté
226	Křemenná moučka (nálevníková země), křemen, křemenný písek; křesací kameny, surové, také chlazené nebo mleté	cla prosté
227	Vápno, uhličitan vápenatý, magnesit, dolomit, witherit, stroncianit, také pálené; vápno, pálené, hašené; vápenná malta; vápno, přirozené fosforečné	cla prosté
228	Sádra (síran vápenatý), také pálená, mletá, plavená; superfosfátová sádra	cla prosté

Číslo německého obecného tarifu	Název předmětů	Clo z metrického centu marky
229	Hydraulické přísady, na příklad tuf, tras, puzzolan a puzzolanová země, santorin (santorinová země), také mleté nebo roztlučené	cla prosté
230	Portlandský cement, románský cement, puzzolanský cement, magnesiový cement, struskový cement a podobné cementy, s přídavkem nebo bez přídavku barviv nebo jiných látek, nemleté (cementové kabřince, cementový štěrk atd.), mleté, tlučené; také mleté vápno	cla prosté
233	Břidlice:	
	hrubé břidlicové balvany	cla prosté
	hrubé břidlicové desky, hrubá tabulová břidlice	1
	břidlice na střechy	0.65
	Poznámky.	
	1. Břidlicové desky silnější než 20 centimetrů buďte vyřizovány jako břidlicové balvany.	
	2. Jako tabulová břidlice buďte vyřizovány břidlicové desky nejvýše 5 millimetrů silné, čistě modré nebo modrošedé barvy a pravoúhelného tvaru, avšak kromě takových, které podle dírky nejméně 2 centimetry od kraje proražené možná poznati jako desky na krytbu střech a které proto buďte vycleny jako břidlice na střechu. Kromě toho všechny břidlicové desky silnější nežli 5 a tenčí nežli 10 millimetrů jakož i desky nikoli silnější než 5 millimetrů, které nemají známek tabulové břidlice tuto uvedených, zejména desky nazelenalé nebo načervenalé nebo kosočtverečného tvaru buďte vyřizovány jako břidlice na střechu.	
	3. Smluvní clo z hrubé tabulové břidlice a z břidlice na střechu budiž také tenkráte vybíráno, jsou-li hrany zrobeny toliko prostým osekáním neb ořezáním.	
234	Kameny (kromě břidlice a dlažebních kamenů) jakož i láva, porovité a hutné, hrubé nebo toliko hrubě osekané, také pilou řezané, avšak nikoli na více nežli třech stranách, nebo v nerozštěpených, nerozřezaných deskách; také mleté kameny, v obecném tarifu zvláště neuvedené	cla prosté
236	Jinaké zeminy a surové nerostné hmoty, jinde v obecném tarifu nejmenované neb neobsažené, také pálené, plavené, mleté nebo čištěné; křídová hmota (z křídy, jiných zemin, klihu a podobných věcí) ke kadlubářským pracím	cla prosté
z 237	Rudy, také připravené; strusky a škváry všeho druhu k hutnictví, také mleté (kromě Thomasovy fosfátové moučky); strusky a jinaké odpadky hutnické; tak zvaná strusková plst; strusková vlna; popely, kromě kostního popelu, také vyloužené; vápenné popely	cla prosté

Číslo německého obecného tarifu	Název předmětů	Clo z metrického centu marky
238	Kamenné uhlí, antracit, nezpracované kennelské uhlí a hnědé uhlí, také mleté; rašelina; koks (porovité zbytky suché destilace kamenného uhlí a hnědého uhlí), také mleté; rašelinový koks (rašelinové uhlí); koksovité zbytky z destilace minerálných olejů a dehtu; palivo, umělé (čítajíc k němu lisované uhlí), z hnědého uhlí, kamenného uhlí, z rašeliny, dehtu nebo podobných látek, také s použitím dřeva, připravené; uhlí, plastické, z fossilních hmot a plynové uhlí (retortová tuha), neformované; také plastické rostlinné uhlí v beztvaré masse	cla prosté
z 239	Zemský olej (petrolej), tekutý přirozený horský dehet (zemský dehet), olej z hnědouhelného dehtu, rašelinový olej, břidlicový olej, olej z dehtu bogheadského a kennelského uhlí a jiné jinde v obecném tarifu neuvedené minerálné oleje, surové nebo čištěné:	
	Oleje k mazání; také dehtovité, obsahující paraffin a ve vodě se neponořující smolovité zbytky z destilace minerálných olejů; pryskyřicový olej	6
	Těžký benzin hutnoty větší než 0.75 až včetně do 0.77 při 15° C, ku pohonu motorů, v tuzemských závodech vyrobený nebo z cizozemska dopravený, pod dozorem	2
	Plynový olej hutnoty větší než 0.83 až včetně do 0.88 při 15° C, ku pohonu motorů nebo ku karburování vodního plynu, v tuzemských závodech vyrobený nebo z cizozemska dopravený, pod dozorem . .	3
240	Asfalt, pevný; asfaltový mastix (asfaltový cement), asfaltový tmel (minerálný tmel), pryskyřicový cement, dřevní cement	cla prosté
241	Zemský vosk (ozokerit), surový, také netavený	cla prosté
z 243	Smůla všeho druhu kromě kamenouhelné smůly; smolná sedlina (zbytek z přípravy smoly); smolovité zbytky z destilace minerálných olejů, pokud se ponořují ve vodě; rašelinový dehet; dřevěný dehet a dagget (daggert, březový dehet)	cla prosté
	Poznámka k oddílu 2*D* obecného tarifu. Tak zvaný měkký asfalt a podobné polopevné nebo husté zbytky z destilace minerálných olejů, jsou-li hutné alespoň 0.96 při 15° C a dovážejí-li se pro továrny asfaltové nebo na dehtovou lepenku, aby byly smíšeny s přirozeným asfaltem nebo dehtem, budou propuštěny beze cla na dovolovací list pod dozorem, jak se jich upotřebí.	
244	Kamenouhelný dehet; také kamenouhelná smůla	cla prosté
245	Oleje z kamenouhelného dehtu, lehké, čítajíc k nim olejovité destiláty olejů z kamenouhelného dehtu, na příklad benzol, kumol, toluol, xylol a těžké, na příklad anthracenový olej, karbolový olej, kreosotový olej; také asfaltová nafta a tak zvaný uhlovodík	cla prosté

Číslo německého obecného tarifu	Název předmětů	Clo z metrického centu marky
246	Naftalin; anthracen; jednoduchou destilací kamenouhelného dehtu vyrobené neolejovité výrobky, na příklad phenol (karbolová kyselina); anilin (anilinový olej), anilinové soli a jiné látky kamenouhelného dehtu (anthrachinon, nitrobenzol, toluidin, naphtylamin, resorcin, naftol, phtalová kyselina atd.)	cla prosté
249	Zemský vosk (ozokerit), čištěný a ceresin (ze zemského vosku vyrobený, také s paraffinem smíšený), v kusech, tabulkách nebo koulích; voskové šišky z čištěného ozokeritu a z ceresinu	10
z 250	Paraffin, surový (paraffinové šupiny, paraffinové máslo atd.) nebo čištěný, kromě měkkého paraffinu	10
251	Měkký paraffin	8
257	Glycerin, surový nebo čištěný; spodní louh mydlářský	cla prosté
z 258	Paraffinová mast, vaselin a vaselinová mast (nevonná)	z metrického centu hrubé váhy 10
259	Kolomaz	z metrického centu 6
260	Jiná mazadla s upotřebením tuků neb olejů vyrobená, tekutá nebo pevná, také formovaná	z metrického centu hrubé váhy 7.50
265	Rtuť a rtuťové směsi (amalgamy)	cla prosté
271	Ammoniaková voda (plynová voda), čpavek vodnatý	cla prosté
272	Solná kyselina	cla prosté
273	Sírová kyselina a anhydrid sírové kyseliny	cla prosté
274	Dusičná kyselina	cla prosté
279	Vinná kyselina	z metrického centu 4
	Citronová kyselina	cla prosté
282	Pramenné soli, přirozené a strojené; také slatinné soli	cla prosté
283	Chlorid barnatý (baryumchlorid)	cla prosté
289	Žíravý natron, pevný (natriumhydroxyd) nebo tekutý (natronový louh); žíravé draslo, pevné (kaliumhydroxyd) nebo tekuté (draselnatý louh)	3.50
290	Draslo všeho druhu; také popel z vlnného potu	1.50
291	Sedlinové uhlí	cla prosté
z 292	Kysličník vodičitý	1
293	Chlorečnan draselnatý (kaliumchlorat), nedocházející v pouzdrech nebo krabicích	cla prosté
294	Síran sodnatý (Glauberova sůl, natriumsulfat) a dvojsíran sodnatý (natriumbisulfat)	0.25

Číslo německého obecného tarifu	Název předmětů	Clo z metrického centu marky
295	Síran draselnatý (kaliumsulfat) a fosforečnan draselnatý (kaliumphosphat)	cla prosté
297	Železná skalice (zelená skalice), zinková skalice (bílá skalice)	cla prosté
300	Kysličník olovnatý (olovný klej), žlutý a červený v zrnech, šupinách nebo jako prášek	cla prosté
301	Kysličník cíničitý	2
305	Chroman sodnatý (natriumchromat) a dvojchroman sodnatý (natriumbichromat), chroman draselnatý (kaliumchromat) a dvojchroman draselnatý (kaliumbichromat); kysličník chromitý a hydrat chromitý	cla prosté
306	Manganan draselnatý (kaliummanganat) a nadmanganan draselnatý (kaliumhypermanganat)	cla prosté
308	Krevní sůl draselnatá (ferrocyankalium a ferricyankalium), krevní sůl sodnatá (ferrocyannatrium a ferricyannatrium), cyankalium (kaliumcyanid) .	8
309	Octan a dřevooctan vápenatý	1
	Jiné octany, jinde v obecném tarifu neuvedené a acetonový olej	cla prosté
z 311	Vinný kámen, surový	cla prosté
313	Uhličitan hořečnatý, umělý (magnesiumkarbonat)	cla prosté
315	Zinkové soli, jinde v obecném tarifu neuvedené; chlorid zinečnatý (zinkchlorid), pevné nebo tekuté	cla prosté
z 316	Kalciumkarbid	4
z 317	Síran ammonatý (ammoniumsulfat); chlorid draselnatý; siřičitan sodnatý (natriumsulfit); sirník draselnatý (kaliumsulfid); sirník sodnatý (natriumsulfid); kyselina arseničná, kyselina arsenová, soli těchto kyselin a jinaké sloučeniny arsenu, pokud nenáležejí k barvám, připravenému lékárnickému zboží nebo kosmetickým prostředkům	cla prosté
326	Kysličník zinkový (zinková běloba a zinková šeď), sirník zinkový (lithopon)	cla prosté
z 329	Barevné hlinky (pálené, mleté nebo plavené hlinky a za ně upotřebitelné odpadky a vedlejší výrobky průmyslové, také rudy na barevné hlinky rozemleté), suché nebo těstovité, také okrášlené, kromě křídy:	
	kysličník železitý, přirozený a strojený (kolkothar, caput mortuum) .	cla prosté
	jiné	0.20
338	Tuha:	
	formovaná (v tabulích, balvanech a podobného tvaru)	2
	upravená pro drobný prodej	3
349	Dřevěný líh (methylalkohol), surový; aceton, surový	cla prosté
	Poznámka. Pod čís. 349 náleží dřevěný líh, jehož hutnota, určí-li se při 15° C alkoholometrem podle váhových procent kořalky, nečiní více než 95 váhových dílů.	

Číslo německého obecného tarifu	Název předmětů	Clo z metrického centu marky
360	Kostní moučka	cla prosté
362	Kyselinami rozložená fosfor obsahující mrviva (superfosfáty), také s jinými hmotami smíšená	cla prosté
372	Bílek a bílkovité hmoty, zvířecí a rostlinné, nenáležející k jinému číslu obecného tarifu	cla prosté
373	Syrovina (kaseïn), syrovinová gumma a podobné přípravky, pokud nepatří pod č. 206 obecného tarifu	6
374	Surový klih (kosti vápna zbavené)	3
375	Klih všeho druhu (kromě bílkového klihu), pevný nebo tekutý; gelatina, také barvená	3
378	Kreosot z dřevěného dehtu a rašelinového dehtu	cla prosté
384	Třeslové výtažky, jinak v obecném tarifu neuvedené:	
	Výtažek ze dřeva dubového, smrkového a kaštanového:	
	tekuté	2
	pevné	4
	jiné:	
	tekuté	4
	pevné	8

Poznámky.

1. Snížené clo bude propůjčeno výtažku z dubového, smrkového a kaštanového dřeva pod tou podmínkou, že jest každá zásilka provázena vysvědčením o prozkumu, z kterého vychází na jevo, že jde o čisté výtažky z některého nebo z několika jmenovaných třiselných dřev, které nejsou ani smíšeny s jinými výtažky třeslovými, ani vyrobeny ze směsi dubového, smrkového nebo kaštanového dřeva s jinými surovými třeslovinami. Tato vysvědčení, která buďte vydávána od vědeckých neb odborných ústavů v Rakousku a Uhersku ve srozumění smluvních Stran ustanovených, budou uznávána v Německu; příslušné zásilky nebudou podrobeny novému prozkumu pod tou podmínkou, že podle výkazu těchto vysvědčení prozkum byl vykonán podle předpisů, které smluvní Strany dohodnuvše se vydají.

   Tímto není dotčeno právo německých úřadů, že mohou při výtažcích uvedeného druhu, které se dovážejí na základě takových vysvědčení, vykonati v pochybnostech dodatečný prozkum ohledacího nálezu.

2. Tekuté výtažky třeslové více než 28° Bé budou vyclívány jako pevné.

Číslo německého obecného tarifu	Název předmětů	Clo z metrického centu marky
z 385	Lékořicová šťáva:	
	s cukrem, medem, anýzovým olejem, salmiakem nebo jinakými příchutěmi nebo léčebnými prostředky smíšená, nebo pro drobný prodej upravená	60
	jiná, surová nebo čištěná nebo v tyčích zabalených prostě do beden nebo jiných větších obalů sloužících bezprostředně pro zaslání . .	cla prosté
z 398	Bourková předíva, jednoduchá nebo vícenásobná, také v nit usoukaná:	
	nebarvená	cla prosté
404	Aksamit a plyš, aksamitové a plyšovité tkaniny (rozřezané nebo nerozřezané):	
	zcela z hedvábí	750
	částečně z hedvábí	450
405	Husté tkaniny, jinak v obecném tarifu neuvedené:	
	zcela z hedvábí	600
	částečně z hedvábí	450
	Poznámka k č. 403 až 408 obecného tarifu. Tkaniny z příze z jiných předív, do které jest hedvábí spředeno, avšak ani nečiní obal niti, ani souvisle nejde celou délkou niti, nebudou proto pokládány za tkaniny částečně z hedvábí.	
	(422/3) Příze z vlny nebo z jiných zvířecích chlupů, také s rostlinnými předivy nebo přádly, kromě bavlny, smíšených, nenáležející pod č. 417 až 421 obecného tarifu:	
422	Česaná příze, surová:	
	jednopramenná	8
	dvou- nebo třípramenná	10
	čtyr- nebo vícepramenná	24
423	Česaná příze, bílená, barvená, potištěná:	
	jednopramenná	12
	dvou- nebo třípramenná	18
	čtyr- nebo vícepramenná	24
428	Koberce na podlahu z přadel z vlny nebo jiných zvířecích chlupů, také s rostlinnými předivy nebo přádly smíšených, v kuse jako metrové zboží dovážené neb odměrně vyrobené (bez šicí práce), také potištěné:	
	jiné nežli v č. 427 obecného tarifu uvedené:	
	vázané	150
	tkané	100
432	Tkaniny z přadel z vlny nebo jiných zvířecích chlupů, také s rostlinnými předivy nebo přádly smíšených, nepatřících pod č. 427 až 431 obecného tarifu:	
	lisovací plachetky, popruhy, kotouče a tabule z příze, z kozích chlupů nebo hrubých zvířecích chlupů k lisování oleje nebo tuků	15

Číslo německého obecného tarifu	Název předmětů	Clo z metrického centu marky
	s takovým příměskem koňských žíní (ze hřívy neb ocasu), že tkaniny, ač ani celá osnova ani celý útek se neskládají z koňských žíní, přece se jeví býti tuhými látkami podle vzorku při podpisu této smlouvy uloženého	45
	jiné sem náležející tkaniny:	
	s tíží: více než 700 gramů na 1 čtverečný metr tkaninové plochy	135
	s tíží: více než 200 až 700 gramů na 1 čtverečný metr tkaninové plochy	150
	s tíží: 200 gramů nebo méně na 1 čtverečný metr tkaninové plochy	220
	(z 448/464) Zboží z bavlněných přádel, také smíšené s jinými rostlinnými předivy nebo přádly nebo s koňskými chlupy, avšak bez přimíšení hedvábí, vlny nebo jiných zvířecích chlupů:	
z 448	Aksamit a plyš, aksamitové a plyšovité tkaniny, rozřezané, flor z osnovy zhotovený (samet):	
	bílený, barvený, potištěný, pestře tkaný	130
	(z 453/457) Tkaniny, nepatřící pod č. 445 až 452 obecného tarifu:	
z 453/457	surové, připravené (apretované), bílené nebo barvené, s takovým příměskem koňských žíní (ze hřívy neb ocasu), že tkaniny, ač ani celá osnova ani celý útek se neskládají z koňských žíní, přece se jeví býti tuhými látkami podle vzorku při podpisu této smlouvy uloženého . . .	45
z 456	připravené (apretované), bílené, tuto neuvedené	Clo ze surové tkaniny + 20 marek
z 457	barvené, potištěné nebo pestře tkané, tuto neuvedené	Clo ze surové tkaniny + 50 marek
	Poznámka k č. 453 až 457 obecného tarifu. Pro vyclívání tkanin, u kterých se místa nehustě tkaná střídají s hustě tkanými, jest rozhoden průměrný počet vláken, který se nalezne, když se spočítají osnová vlákna a útková vlákna mezi dvěma body při osnově a útku ve tkaninovém vzorci pravidelně se opakujícími a že se tento počet vláken přepočte podle poměru šířky vzorce ku 5 milimetrům a že se sečte výsledek pro osnovu a útek nalezený. U tkanin s dvojitými vlákny nebo nití budte počítána jednotlivá vlákna. K vybývajícím zlomkům nepřihlédá se, když se úhrnný výsledek přepočtu stanoví.	
z 464	Krajkové látky a krajky všeho druhu, čítajíc k nim vložkové krajky, kraje a odměrně vyrobené zboží z krajek nebo z krajkových látek, také bez vlnovitého nebo vykrajovaného kraje:	
	rukou drhané	350

Číslo německého obecného tarifu	Název předmětů	Clo z metrického centu marky
	(ze 472/4) Lněná příze (příze ze lnu nebo lněné koudele), také smíšená s jutou, avšak bez příměsku jiných předív:	
z 472	jednopramenná, surová:	
	výše č. 8 až do č. 14 po anglicku	6
	výše č. 14 až do č. 20 po anglicku	6.50
	výše č. 20 až do č. 35 po anglicku	9.50
	výše č. 35 až do č. 75 po anglicku	12
z 473	jednopramenná, bílená, barvená, potištěná:	
	až do č. 20 po anglicku	13
	výše č. 20 až do č. 35 po anglicku	16
	výše č. 35 až do č. 75 po anglicku	21
474	dvou- nebo vícepramenná (v nit usoukaná), surová, bílená, barvená, potištěná	36
	(z 475/7) konopěná příze a příze z konopěné koudele, jakož i příze z manilového konopí, novoseelandského konopí, agavových vláken, ananasových vláken, kokosových vláken nebo rostlinných předív, jinak v obecném tarifu neuvedených; všechny tyto příze také smíšené s jinakými předivy k oddílu 5 *D* obecného tarifu náležejícími, avšak bez příměsku bavlny nebo zvířecích předív:	
z 475	jednopramenná, surová:	
	až do č. 6 po anglicku	6
	výše č. 6 až do č. 8 po anglicku	6.50
	výše č. 8 až do č. 10 po anglicku	7
476	jednopramenná, bílená, barvená, potištěná:	
	až do č. 6 po anglicku	13
	výše č. 6 až do č. 10 po anglicku	14
	výše č. 10 po anglicku	16
477	dvou- nebo vícepramenná (v nit usoukaná), surová, bílená, barvená, potištěná	36
	(481/2) Jutová příze bez příměsku jiných předív, jedno- nebo vícepramenná:	
481	surová:	
	až do č. 8 po anglicku	5
	výše č. 8 až do č. 14 po anglicku	6
	výše č. 14 po anglicku	7
482	bílená, barvená, potištěná:	
	až do č. 14 po anglicku	12
	výše č. 14 po anglicku	13
483	Příze z předív oddílu 5 *D* obecného tarifu bez příměsku bavlny nebo zvířecích předív, pro drobný prodej upravená:	
	jednopramenná	36
	dvou- nebo vícepramenná (v nit usoukaná)	70

Číslo německého obecného tarifu	Název předmětů	Clo z metrického centu marky
	Poznámka. Je-li příze upravena v předenech, jejichž oddíly jsou provedeny jenom převazy pomocí volně probíhajících nebo svazky toliko jednou obepínajících, nikoli v uzel svázaných nití převazových, nepokládá se to za úpravu pro drobný prodej, *a)* u lněných nití a konopěných nití potud, když nepřetržitá nit v přadenu obsažená jest 2500 metrů nebo více dlouhá, *b)* u příze v nit neusoukané z předív oddílu 5 *D* obecného tarifu a u jiných nití nežli pod *a)* jmenovaných z takových předív bez ohledu k tomu, jak dlouhá jest nit v přadenu obsažená. Za úpravu pro drobný prodej nepokládá se mimo to úprava ve svitkách a v křížových cívkách.	
z 484	Motouz (toliko skroucením provazových látek [silné jednopramenné provaznické příze] vyrobené nikoli šňůrovité provaznické zboží) z předív oddílu 5 *D* obecného tarifu bez příměsku bavlny nebo zvířecích předív:	
	v průměru 5 milimetrů nebo více	10
	v průměru více než 1, avšak méně než 5 milimetrů, také pro drobný prodej upravený	22
	Koberce na podlahu, v kusech jako metrové zboží neb odměrně vyrobené (bez šicí práce), z volných, skroucených nebo spředených vláken jutových, manilového konopí, agavových, ananasových nebo kokosových, také smíšených s jinými rostlinnými předivy nebo přádly nebo s hovězími, jeleními, psími, vepřovými nebo podobnými hrubými chlupy zvířecími nebo přádly z nich, pokud nepatří pod č. 427 obecného tarifu:	
487	tkané:	
	barvené, potištěné, pestře tkané, vzorkované	24
	jiné; také pokrývky z dehtovaného lanoví, dehtované koberce na podlahu	12
	Poznámka. Sametové koberce na podlahu z juty jakož i koberce na podlahu z jutachenilly, také v osnově z bavlněných přádel, nejsou ani tenkráte vyloučeny z vyclení jako koberce na podlahu č. 487, jsou-li oboustranně tkané nebo jsou-li více neb méně ohebné.	
	(488/9) Kapesní šátky ze lněné příze, v kuse jako metrové zboží dovezené neb odměrně vyrobené, nevzorkované nebo vzorkované, také s nebarvenými nebo barvenými bavlněnými vlákny na krajích nebo v lemech bez ohledu k uspořádání nebo počtu těchto nití:	
488	surové:	
	v osnově a v útku dohromady na 2 centimetry do čtverce:	
	až do 120 vláken	45
	s více nežli 120 vlákny	70

Číslo německého obecného tarifu	Název předmětů	Clo z metrického centu marky
489	bílené, barvené, potištěné, pestře tkané:	
	v osnově a v útku dohromady na 2 centimetry do čtverce:	
	až do 120 vláken	75
	s více nežli 120 vlákny	120
	(z 492/7) Husté tkaniny z přadel přediv oddílu 5 *D* obecného tarifu, také smíšené s koňskými chlupy, avšak bez příměsku jiných zvířecích přediv nebo bavlny, nepatřící pod č. 486 až 491 obecného tarifu, nevzorkované:	
	(492/3) ze lnu, lněné koudele nebo ramie, také smíšené s jinými předivy oddílu 5 *D* obecného tarifu:	
492	surové:	
	v osnově a v útku dohromady na 2 centimetry do čtverce:	
	až do 40 vláken	12
	s 41 až do 80 vláken	24
	s 81 až do 120 vláken	36
	s více než 120 vlákny	60
493	bílené, barvené, potištěné, pestře tkané:	
	v osnově a v útku dohromady na 2 centimetry do čtverce:	
	až do 120 vláken	60
	s více nežli 120 vlákny	120
	(496/7) z juty bez příměsku jiných přediv oddílu 5 *D* obecného tarifu:	
496	surové:	
	v osnově a v útku dohromady na 2 centimetry do čtverce:	
	až do 40 vláken	12
	s 41 až do 80 vláken	24
	s více než 80 vlákny	36
497	bílené, barvené, potištěné, pestře tkané	60
498	Husté tkaniny z přadel přediv oddílu 5 *D* obecného tarifu, také smíšené s koňskými chlupy, avšak bez příměsku jiných zvířecích přediv nebo bavlny, nepatřící pod č. 486 až 491 obecného tarifu, vzorkované (surové, bílé, barvené, potištěné, pestře tkané):	
	damašky	150
	jiné	Cla č. 492 a 493 + 10 marek
z 499	Nehusté dykytově vázané tkaniny z přadel přediv oddílu 5 *D* obecného tarifu s takovým příměskem koňských žíní (ze hřívy neb ocasu), že se tyto tkaniny, ač se ani celá osnova, ani celý útek neskládá z koňských žíní, přece jeví býti tuhými látkami podle vzorku při podpisu této smlouvy uloženého	45

Číslo německého obecného tarifu	Název předmětů	Clo z metrického centu marky
z 501	Krajkové látky a krajky všeho druhu, čítajíc k nim vložkové krajky, kraje a odměrné zboží z krajek a krajkových látek, také bez vlnovitého nebo vykrajovaného kraje, z přadel přediv oddílu 5 *D* obecného tarifu:	
	drhané, bez příměsku zvířecích přediv nebo bavlny	300
	Poznámka k oddílu 5 *D* obecného tarifu. Na místo vyclení jako vyšívaniny na bavlněném základu, kterézto clo jest ustanoveno v obecném tarifu z vyšívanin na základní látce z přadel oddílu 5 *D* v poznámce k tomuto oddílu, nastoupí vyclení za sazby 150 marek z 1 metrického centu u hustých, nevzorkovaných lněných tkanin šitím dále neobdělaných č. 492 a 493 obecního tarifu, které jsou přistřiženy na dámské košile nebo spodní kazajky a vyšity toliko na krčním výstřihu tím způsobem, že vyšívaný vzorec na žádném místě nejde dále než 15 centimetrů od kraje krčního výstřihu.	
z 504	Voskovaný mušelín a voskovaná dykyta	50
z 505	Tkaniny, přetřením nebo napuštěním olejovou fermeží nebo látkami kovového původu, dehtováním nebo jinakou úpravou pomocí jiných látek nežli kaučuku, gutaperči nebo celluloidu nepromokavými učiněné:	
	jiné nežli hrubé	30
z 512	Vata, k léčebným účelům nepřipravená, také škrobovým mazem, klihem nebo rozpuštěnou gumou potažená; pak závitky z vaty jako ucpávací prostředky:	
	z jiných přediv nežli z hedvábí nebo hedvábných odpadků	4
514	Plsti, odměrné plstěné koberce na podlahu a jinaké nešité plstěné zboží (kromě klobouků) z vlny nebo z jiných zvířecích chlupů nežli pod č. 513 obecného tarifu uvedených, také ve spojení s rostlinnými předivy nebo s příměskem hedvábí	100
z 515	Koňské žíně do polštářů (ze hřívy neb ocasu), také smíšené s jinými zvířecími chlupy nebo rostlinnými vlákny	5
z 516	Zboží z koňských žíní (ze hřívy neb ocasu), jinak v obecném tarifu neuvedené:	
	lisovací plachetky, popruhy, kotouče a tabule k lisování oleje nebo tuků, také ve spojení s koudelí	15
	tkaniny, také s jinými zvířecími nebo rostlinnými předivy nebo přádly kromě hedvábí smíšené, pokud se celá osnova nebo celý útek skládá z koňských žíní; sítová dna	45
	Poznámka. Dna k sítům z koňských žíní nejsou ani tenkráte vyloučena ze cla 45 marek z metrického centu, když	

Číslo německého obecného tarifu	Název předmětů	Clo z metrického centu marky
	jsou v nepatrném počtu vpředena vlákna z jiných zvířecích přediv kromě hedvábí nebo z rostlinných přediv.	
	Poznámka k č. 518 až 520 obecného tarifu. Na místo celních přirážek, uvedených v poznámce k č. 518 až 520 obecného tarifu, na šaty, modní zboží a jinaké šité předměty těchto celních čísel, vybírá se celní přirážka padesáti procent, skládají-li se šaty atd. z krajek, kromě takových, které jsou jmenovány v č. 501 obecného tarifu nebo z vyšívanin. Jenom takové šaty, modní zboží a jinaké šité předměty sluší pokládati, že se skládají z krajek nebo vyšívanin, činí-li krajky nebo vyšité plochy u nich podstatné části a určují-li vlastní povahu zboží.	
	Šaty, modní zboží a jinaké šité předměty tarifních čísel 518 až 520, které jsou jiným způsobem upraveny krajkami nebo vyšívaninami, pokládají se podle právě dotčené poznámky za ozdobené krajkami nebo vyšívaninami a jsou podrobeny místo celní přirážky tam uvedené přirážce celní, která činí:	
	a) u dámských blus 10 ze sta bez ohledu na to, ze kterých přediv krajky nebo vyšívaniny jsou zhotoveny,	
	b) u jiných šatů jakož i u modního zboží a jinakých šitých předmětů 25 ze sta, záleží-li ozdoba krajková nebo vyšitá zcela nebo částečně v hedvábí, a 10 ze sta, záleží-li ozdoba v jiných krajkách nebo vyšívaninách.	
	Avšak ložní prádlo a stolní prádlo, dámské košile, spodní kazajky, spodní kalhoty, spodní sukně s jednotlivými pruhovými našitými nebo všitými krajkovými nebo vyšívanými vložkami ne více než 4 centimetry širokými, pak dámské košile a spodní kazajky z hustých, nevzorkovaných lněných tkanin č. 492 a 493 obecného tarifu s vyšívaninami, které jsou provedeny toliko na krčním výstřihu a jejichž vzorec na žádném místě nejde dále nežli 15 centimetrů od kraje krčního výstřihu, jsou vyjaty z řečených celních přirážek.	
	(z 521/522) Šaty, modní zboží a jinaké šité předměty z předeného zboží nebo plstí, jinak v obecném tarifu neuvedené:	
522	Z předeného zboží, také z plsti, kaučukem potažené nebo napuštěné nebo vložkami z kaučuku spojené nebo ve spojení s jinými kaučukovými vlákny, též ze tkanin z kaučukových vláken ve spojení s přádly, jinak v obecném tarifu neuvedenými:	
	skládá-li se předené zboží nebo přádlo:	
	zcela nebo částečně z hedvábí	220
	z jiných přediv	120

Číslo německého obecného tarifu	Název předmětů	Clo z metrického centu marky
	(524/525) Deštníky a slunečníky, pokud nenáležejí svým spojením s jinými látkami pod vyšší celní sazby:	
524	z krajek, vyšívanin nebo z předeného zboží s našitou prací neb touto prací ozdobené	200
525	jiné:	
	z předeného zboží zcela z hedvábí	120
	z předeného zboží částečně z hedvábí	90
	z jiného předeného zboží	70
z 527	Střevíce z předeného zboží s našitými podešvemi z jiných látek:	
	z předeného zboží zcela nebo částečně z hedvábí	120
	z tkanin z velbloudích chlupů	80
	z jiného předeného zboží (kromě soukenných růžků, soukenných okrajů, bavlněných, vlněných nebo lněných stuh, šňůr nebo podobných věcí a z nepromokavých tkanin)	65
z 530	Síťky na vlasy z lidských vlasů nebo jejich nápodobenin	200
531	Ozdobná pera, upravená:	
	pštrosí pera a volavčí pera	1000
	jiná pera; též ptačí kůže, hlavy, křídla a jiné části kožní, na ozdobu klobouků nebo podobně upravené	750
z 532	Vějíře (ruční vějíře):	
	zcela nebo částečně z hedvábí, krajek, vyšívanin nebo jiných ozdobných per nežli pštrosích per; všechny tyto vějíře, pokud svým spojením nenáležejí pod vyšší celní sazby	200
	jiné (kromě vějířů zcela nebo částečně ze pštrosích per), pokud samy sebou nebo svým spojením nenáležejí pod vyšší celní sazby	200
z 533	Mužské klobouky z předeného zboží bez ohledu na výpravu:	
	Z předeného zboží zcela nebo částečně z hedvábí; klobouky všeho druhu s pružnými pery (skládací klobouky)	z kusu 1
537	Mužské klobouky z chlupové plsti (kromě lakovaných):	
	nevystrojené (negarnirované)	—.40
	vystrojené (garnirované)	—.50
	Poznámka k č. 537 a 538 obecného tarifu. Plstěné klobouky, u kterých ze tvaru nebo z vystrojení nelze seznati, zdali to jsou mužské nebo ženské klobouky, budou vyřizovány jako mužské klobouky podle č. 537 a 538.	
539	Ženské klobouky z plsti všeho druhu:	
	nevystrojené (negarnirované)	—.25
	toliko stuhou olemované	—.60
	jinak vystrojené (garnirované)	—.80

Číslo německého obecného tarifu	Název předmětů	Clo z metrického centu marky
	Poznámka. Ženské klobouky z plsti všeho druhu, které jsou opatřeny za příčinou sesílení nebo tvaru drátem našitým na střeše nebo pod střechou nebo na svém zevnitřním kraji, kterýžto drát může býti také opředen, nejsou vyloučeny tím ze cla jako nevystrojené (negarnirované) klobouky.	
z 540	Kloboukové šišáky z chlupové plsti, zcela nebo neúplně do kloboukového tvaru uvedené	z kusu —.25
z 541	Klobouky z dřevěných třísek:	
	nevystrojené (negarnirované)	—.10
	vystrojené (garnirované)	—.20
542	Ženské klobouky všeho druhu, ozdobené:	
	zcela z dřevěných třísek s obyčejnou ozdobou	—.35
	jiné	1
	Poznámky k pátému oddílu obecného tarifu.	
	a) Polobílené (kremované), mercerisované nebo dusičnou kyselinou upravené (nitrované) přádlo nebo předené zboží jest podrobeno clu jako bílená přádla nebo bílené předené zboží.	
	b) Protkávané tkaniny jsou podrobeny celní přirážce 10 ze sta. Tkaniny s vetkanými vzorci nepokládají se za tkaniny protkávané ve smyslu 5. čísla všeobecných poznámek k pátému oddílu.	
	Celní přirážka na protkávané tkaniny nevztahuje se ku lněným nebo bavlněným utěrákům a podobným šátkům pro domácí hospodářství ustanoveným, do kterých toliko v rozích nebo na krajích vetkána jsou slova neb obrazce, poukazující na účel, ku kterému se jich užívá.	
	c) Aplikační vyšívání na jiných podkladech nežli zcela nebo částečně hedvábných, u kterých podklad jest spojen s mušelínem nebo tylem skrze vyšité vzorky tím způsobem, že vzorky stanou se viditelné vystřižením látky na nich nebo pod nimi ležící, nebudte vyřizovány jako předené zboží s našitou prací (číslo 8 všeobecných poznámek k pátému oddílu), nýbrž budte vyceleny za sazby 300 marek z 1 metrického centu.	
	d) Kapesní šátky, stolní prádlo, ložní prádlo a ručníky z předel z bavlny nebo z přediv nižšího oddílu 5 *D* s obrubami, které jsou zhotoveny bez přeložení tkaninového kraje prostým jeho obšitím nebo jedním nebo několikerým přeložením tkaninového kraje ve větší nebo menší šířce a přišitím přeloženého kusu tkaniny a při tom nejsou ani opatřeny prolamovanou prací kteréhokoli druhu (čítajíc k tomu i jednoduché duté obruby), ani nejsou ozdobeny stehem ozdobným nebo jiným způsobem, nebudou proto stiženy ani clem ze šitých věcí ani celní přirážkou.	

Číslo německého obecného tarifu	Název předmětů	Clo z metrického centu marky
	Z řečeného právě předeného zboží na místo cel ze šitých věcí a celní přirážky stanovené v prvním odstavci 10. čísla všeobecných poznámek k pátému oddílu bude vybrána toliko celní přirážka 10 ze sta, je-li opatřeno buďto toliko jednoduchými dutými obrubami (polohůlkovými nebo celohůlkovými obrubami) dále popsaného způsobu nebo toliko jedním jednořadovým průlomem, který uvnitř tkaniny rovně jde s tkaninovými kraji a jest zhotoven zrovna týmže způsobem jako jednoduché duté obruby, avšak bez souvislosti s obrubou pomocí zvláštních šicích nití. Tuto řečené předené zboží pokládá se za opatřené jednoduchými dutými obrubami (polohůlkovými obrubami nebo celohůlkovými obrubami), má-li bezprostředně vedle obroubeného místa kraje zpravidla šíře přeloženého průlom s toliko jednou řadou otvorů a nitových svazečků, které se srovnávají tvarem i polohou a nejsou ani nitmi protaženy, ani vloženými obrazci přervány. Žádného rozdílu nečiní ta okolnost, zdali průlom jest zřízen jediným pracovním výkonem pomocí vrtáčku a jehly šicího stroje pro duté obruby nebo zdali je připraven vypuštěním nebo vytažením tkaninových vláken. Svazečky nití vznikají při jednoduché polohůlkové obrubě tím, že se tkaninová vlákna na obrubovém místě (obrubovém švu) dohromady stáhnou šicími nitmi k upevnění obruby sloužícími; u jednoduché celohůlkové obruby v jejím obyčejném tvaru, tak zvaném žebříčkovém stehu, vznikají tím, že se polohůlky dohromady stáhnou kromě toho ještě na protilehlých místech prolamované čáry sešitím do sloupků, které běží stejně se směrem tkaninových vláken. Za vložené obrazce nebuďte pokládány na rozích průlomu snad upravené hvězdovité tvary nitové, pavouky nazývané; obšití krajů tkaninových otvorů pavouky vyplněných, aby se nevytřepily, zůstane nepovšimnuto.	
	e) Pokud nejsou výjimky v obecném tarifu ustanoveny, odměrné nebo přistřižené předené zboží bez šicí práce bude vyceleno jako předené zboží v kuse jako metrové zboží docházející.	
	f) Předené zboží s přidělanými třásněmi nebo podobnými věcmi nebude vyceleno jako šité předměty.	
	g) Předené zboží, do kterého jsou vyšita toliko písmena, třeba spletitá nebo sama sebou ozdobená (monogramy, ozdobná písmena atd.), nebo jména, čísla nebo podobné značky, nečítají se k vyšívaninám.	
	h) U stávkového (trikotového) a síťového zboží obruby a stehy, jakož i lemy ze stuhy a obyčejné přídavky, kterých je ku potřebě třeba, nemají účinku na vyclení. Za obyčejné přídavky buďte bez	

Číslo německého obecného tarifu	Název předmětů	Clo z metrického centu marky
	ohledu na látku, ze které se skládají, pokládány zejména: obšité knoflíkové dírky, knoflíky, knoflíkové záložky, očka, háčky, přezky, řemeny, pásky, utahovací šňůry, utahovací stuhy, jednoduché střapce.	
	i) Pro vyclení šatů, módního zboží a jinakých šitých věcí, které se skládají z rozličného předeného zboží, jest rozhodna ta součástka, která jest převážna, a je-li tato součástka nejista, tedy ta součástka, která jest podrobena nejvyššímu clu. K šití upotřebená vlákna, obruby, podšívky předeným zbožím, šňůry a pásky zůstanou pokaždé nepovšimnuty. Výzdoba šatů atd. čísla 518, 519 a 520 obecného tarifu stuhami, lemy, mašlemi nebo podobnými věcmi, zcela nebo částečně z hedvábí nemá účinku na vyclení bez újmy poznámky k těmto tarifním číslům, pokud tuto výzdobu naproti základní látce šatu atd. nesluší pokládati za převážnou.	
	(z 545/546) Useň, polo- nebo zcela vydělaná, také připravená, jinde v obecném tarifu neuvedená:	
545	váží-li kus více než 3 kilogramy čistě:	
	celé kůže i s neoddělanými hlavami, krky, břichy a paznehty, také v půlkách; hlavové, krční, břišní části a paznehty jakož i konice bez ohledu k váze kusu	30
	Vepřovice bez ohledu k váze kusu	18
	Jadrné části	33
z 546	váží-li kus 1 až 3 kilogramy čistě:	
	teletina barvy přirozené	25
	jiná teletina	40
556	Obuv z vydělané kůže všeho druhu, také ze srstnatých koží nebo z koží ryb nebo plazivých zvířat, s jinými podešvemi nežli dřevěnými podešvemi:	
	pár těžší než 1200 gramů	60
	pár těžší než 600 až do 1200 gramů; také svršky obuvi z kůže všeho druhu s pružnými vložkami bez ohledu na váhu	80
	pár těžký 600 gramů nebo méně	90
	trepky a domácí střevíce, bez ohledu na váhu	60
	Poznámka. Za trepky a domácí střevíce pokládají se takové střevíce, které nemají ani nártu ani podpatku, a které také jiným způsobem (na příklad utahovacími šňůrkami, zapínacími knoflíky nebo pružnými vložkami) nejsou upraveny k pevnému obemknutí nohy. Smluvní clo budiž vztahováno také ke trepkám a domácím střevícům s jedním kramflekovým plátem, avšak nikoli k trepkám a domácím střevícům s kramfleky.	

Číslo německého obecného tarifu	Název předmětů	Clo z metrického centu marky
557	Hnací řemeny a řemenové pohony z usně všeho druhu jakož i ze surových kožích chlupů zbavených, také s podklady nebo vložkami z hrubého předeného zboží nebo plsti	50
560	Sedlářské a brašnářské zboží jakož i jiné v obecném tarifu zvláště neuvedené zboží z usně všeho druhu, ze surových kožích chlupů zbavených nebo srstnatých, pergamenu, zvířecích měchýřů, zlatotepecké mázdry nebo kožích z ryb nebo plazivých zvířat, nebo jimi zcela nebo částečně potažené; také sedlářské a brašnářské zboží z hrubého předeného zboží z rostlinných přediv nebo z provaznické práce č. 484 nebo 485 obecného tarifu nebo jimi zcela nebo z větší části potažené; všechno toto zboží, pokud není spojením s jinými látkami podrobeno vyššímu clu nebo pokud nenáleží ku papírovému a lepenkovému zboží č. 667 až 669 obecného tarifu usní zcela nebo částečně potaženému:	
	řemeny páky odrážkové bez ohledu na váhu kusu	50
	vyšívání na usni	90
	má-li kus čistou váhu 2 kilogramů a více: koňský postroj	50
	jiné	65
	má-li kus čistou váhu méně nežli 2 kilogramy: koňský postroj	65
	jiné; také kožené čalouny bez ohledu na váhu kusu	80
	ve spojení s kováním nebo zavěracími úpravami z drahých kovů bez ohledu na váhu kusu	120
	Poznámky. 1. Spojení s kováním nebo zavěracími úpravami z pozlacených nebo postříbřených nedrahých kovů nebo slitin nedrahých kovů nemá účinku na vyclení. 2. Brašnářské zboží z nepromokavých tkanin nebudiž vyclíváno podle č. 560, nýbrž podle povahy dle č. 521 nebo 522.	
561	Useň na rukavičky, na rukavice přistřižená nebo vyražená	125
562	Rukavičky, zcela nebo částečně z usně (kromě rukaviček kožišinou potažených nebo kožišinou podšívaných a vycpávaných šermovacích rukavic, které sluší vyclíti jako sedlářské zboží)	125
578	Obruče z kaučuku pro jízdná kola; také ochranné pokrývky na hadice pro jízdná kola, z předeného zboží kaučukem napuštěného nebo potaženého nebo kaučukovými vložkami spojeného	60

Číslo německého obecného tarifu	Název předmětů	Clo z metrického centu marky
579	Jinde v obecném tarifu neuvedené zboží z měkkého (také vulkanisovaného) kaučuku nebo jím zcela nebo částečně potažené, pokud spojením s jinými látkami není podrobeno vyššímu clu:	
	nelakované, nebarvené, nepotištěné; pokrývky na podlahu z takového kaučuku, také s podklady z předeného zboží nebo plsti; kaučukové desky s předeným zbožím válcovaným nebo naválcovaným nebo s plstí válcovanou nebo naválcovanou; pístové ucpávky, jiné ucpávky a ucpávací šňůry z hrubého předeného zboží, přádla nebo plsti ve spojení s kaučukem nebo stearinovou kyselinou, mastkem, lojem nebo asbestem jakož i jiné pístové ucpávky a ucpávací šňůry podobné povahy	40
	lakované, barvené, potištěné nebo vlisovanými vzorky opatřené; koberce na podlahu z takového kaučuku, také s podklady z předeného zboží nebo plsti	60
z 580	Předené zboží, také plst, kaučukem napuštěné nebo potažené nebo kaučukovými vložkami spojené; předené zboží ve spojení s kaučukovými vlákny; tkaniny z kaučukových vláken ve spojení s přadly; kaučukové zboží, předeným zbožím potažené neb opředené; všechno toto zboží, když se předené zboží nebo přádlo skládá z jiných předív nežli zcela nebo částečně z hedvábí	100
585	Trouby z tvrdého kaučuku, bez dalšího obdělání	25
586	Jiné zboží z tvrdého kaučuku, také ve spojení s jinými látkami, pokud není tím vyššímu clu podrobeno	40
587	Pleteniny z dřevěných třísek, také barvené	1
	Poznámka. Pod č. 587 patří také tak zvané tkaniny z dřevěných třísek (pleteniny z dřevěných třísek na způsob tkanin vyrobené, zejména k výrobě klobouků ustanovené), také barvené, mořené nebo fermežované, avšak beze spojení s jinými látkami.	
	(590/1) Košíkářské zboží a jiné pletené zboží:	
590	hrubé, surové nebo barvené, mořené, fermežované:	
	z neloupaných neb oloupaných prutů, ze třtiny, peddigu nebo dřevěných třísek	3
	z jiných pletiv	10
591	jiné nežli hrubé, zejména všechno lakované, leštěné, bronzované, pozlacené, postříbřené	24
592	Košíkářské zboží a jiné pletené zboží (kromě vycpávaného proutěného nábytku) ve spojení:	
	s přadly nebo předeným zbožím zcela nebo částečně z hedvábí, s krajkami, vyšívaninami, s předeným zbožím s našitou prací, aksamitem nebo plyšem, aksamitovými nebo plyšovými tkaninami neb upravenými ozdobnými pery	120

Číslo německého obecného tarifu	Název předmětů	Clo z metrického centu marky
	s jinými přadly nebo jiným předeným zbožím nebo s jinými látkami, pokud tím nenáleží pod vyšší clo:	
	tak zvané tkaniny z dřevěných třísek (na způsob tkanin zhotovené pleteniny z dřevěných třísek, hlavně k výrobě klobouků), také barvené, mořené nebo fermežované, s podloženými tkaninami, apretováním ztuženými, z přadel z bavlny nebo přediv oddílu 5 *D* obecného tarifu	15
	jiné	24
	(z 596/9) Košťata, kromě košťat z chrastí, jakož i kartáče a štětce:	
z 596	hrubé, také ve spojení s nelakovaným, nehlazeným dřevem, třtinou nebo železem:	
	košťata z rostlinných látek nebo z náhražků rostlinných látek; smetáky a podobné předměty k čištění	3
	kartáče a štětce z rostlinných látek nebo z náhražků z rostlinných látek	4
597	hrubé ve spojení s lakovaným, leštěným dřevem, třtinou nebo železem; jemné (zejména všechny z chlupů nebo přadel jakož i opražovadla z barveného peří), také ve spojení se dřevem, třtinou nebo železem, také otírací (třecí) kartáče a rukavice jakož i kartáče na koně ze štětin, koňských žíní a podobných věcí ve spojení s hrubým předeným zbožím; chocholy z koňských a bůvolích žíní; zametadla koberců	24
599	Košťata, kartáče a štětce ve spojení s jinými látkami, pokud tím nenáležejí pod vyšší clo	24
600	Síťové zboží:	
	hrubé (síťová dna z dřevěných třísek, železného drátu nebo dírkovaného železného plechu, ve spojení s nelakovaným, neleštěným dřevem nebo železem)	8
	jiné, pokud svým spojením nenáleží pod vyšší clo	24
ze 601	Broušené, leštěné nebo na zboží patrně obráběné desky nebo kusy ze slonoviny nebo jejích nápodobenin	30
ze 602	Vějíře, vějířové kostry a rukojeti k holem, zcela nebo částečně ze slonoviny, pokud spojením s jinými látkami nenáležejí pod vyšší clo	225
604	Zboží, zcela nebo částečně ze želvoviny, pokud spojením s jinými látkami nenáleží pod vyšší clo	225
ze 605	Broušené, leštěné nebo na zboží patrně obráběné desky nebo kusy z perleti nebo jejich nápodobenin	30
606	Zboží zcela nebo částečně z perleti, pokud není v obecném tarifu zvláště vyjato nebo nenáleží-li spojením s jinými látkami pod vyšší clo:	
	knoflíky	150
	jiné zboží; perleť v celých škeblích, broušená nebo leštěná, také s perlami	225

Číslo německého obecného tarifu	Název předmětů	Clo z metrického centu marky
ze 610	Rohové tyče z bůvolích nebo jiných zvířecích rohů (z nepravé kostice), narovnané, hladké nebo jinak ku potřebě již upravené	40
611	Lisované, soustruhované nebo kroužené knoflíky z rohu, rohoviny nebo kostí, s úšky nebo bez nich	45
ze 612	Brka (psací pera), řezaná: v kusech (velikosti ocelových per nebo na parátka, štětcová držátka, troubele k doutníkovým špičkám a na podobné věci přiřezané) . .	30
ze 613	Desky a kusy, toliko štípané, rozřezané, také hrubě nahoblované, ze zvířecích řezbářských látek, jinde v obecném tarifu neuvedené; rohovina v plátech: mořené, barvené, lisované (se vzorci), broušené, hlazené	10
614	Zboží ze zvířecích řezbářských látek, nenáležející pod číslo 601 až 613 obecného tarifu: bez spojení s jinými látkami	30
	ve spojení s přádly a předeným zbožím zcela nebo částečně z hedvábí, s krajkami, vyšívaninami, předeným zbožím s našívaným dílem, aksamitem nebo plyšem, aksamitovými nebo plyšovými tkaninami, upravenými ozdobnými pery, vlásenkářským dílem, jemně formovaným voskovým zbožím nebo polodrahými kameny; perlami nebo podobnými věcmi ze zvířecích řezbářských látek, na nitích, šňůrách nebo drátu navlečenými a beze všeho za šperk upotřebitelnými, také stejným způsobem zhotovené výzdoby ze zvířecích řezbářských látek	40
	ve spojení s jinými přadly nebo předeným zbožím nebo jinými látkami, pokud tím nenáleží pod vyšší clo	30
	(ze 615/634) Dřevěné zboží:	
615	Stavební a užitkové dřevo, hoblované, dražkované, žlábkované, dlabané, čípkované, štěrbinami opatřené, pokud nenáleží pod jiné číslo oddílu 10 *B* obecného tarifu: surové: nože vyrobená dyhovitá prkénka z topolového dřeva neb olšového dřeva v malých odměřených plátech	2
	jiné, pokud není vyjato v poznámce k č. 75 a 76	3.25
	obráběné	10
620	Dřevěné čepy, také lisované	3
622	Holi: surové, také s kováním	3
	hrubé, obdělané, také s kováním	10
	jemné (se vkládaným nebo řezbářským dílem neb ozdobami, které jsou lisováním nebo vyražením zhotoveny); holi ve spojení s jinými látkami, pokud tím nenáležejí pod č. 568 obecného tarifu nebo pod vyšší clo	30

Číslo německého obecného tarifu	Název předmětů	Clo z metrického centu marky
623	Sudy (také hoblované dřevo na sudy) a jiné bednářské zboží:	
	surové	3
	obdělané; surové neb obdělané s kovovými obruči	10
ze 624	Cívky, také barvené	5
	(625/6) Nábytek a části nábytku, hrubé (nevycpávané), nedyhované:	
625	z měkkého dřeva:	
	surové	4.50
	obdělané	10
626	z tvrdého dřeva:	
	hrubé	10
	obdělané:	
	z massivně ohýbaného dřeva	10
	jiné	12
	Poznámka. Nábytek z ohýbaného dřeva a části nábytku z massivně ohýbaného dřeva vyclívají se i tenkráte bez celní přirážky podle sazby 10 marek z 1 metrického centu, jsou-li spojeny s částmi dřevěnými jiného druhu, které nenáležejí pod číslo 631 obecného tarifu, také mají-li části zhotovené sklížením dyh, nebo jsou-li spojeny s lákami v poznámce k č. 630 jmenovanými. Nábytek z ohýbaného dřeva není mimo to vyloučen proto z řečené celní úlevy, že jest spojen s dřevěnými částmi, které jsou opatřeny ozdobami lisováním, žíháním pomocí rozpálených lisovacích desk, vyražením nebo leptáním zhotovenými (na příklad takovýmito sedátky, opěrami a podpěrami).	
627	Nábytek a části nábytku, hrubé (nevycpávané), dyhované:	
	surové	10
	obdělané	15
	Poznámka. Toliko takový nábytek a části nábytku pokládají se za dyhované, u kterých jest pohledová strana zcela nebo v podstatných částech obložena přiloženými dyhami z tvrdého dřeva ne více než $2^1/_2$ millimetru silnými.	
	(628/9) Truhlářská, soustružnická a kolářská díla, hrubá, jakož i jiné hrubé dřevěné zboží, v předcházejících číslech oddílu 10 *B* obecného tarifu nejmenované:	
628	surové:	
	škatule z dřevěných třísek; dřevěnky; násady k nástrojům z hikorového nebo jasanového dřeva; dřevěná tělíska pro noční knůtky	3
	okenní rámy, dveře, schody a části těchto věcí	6
	profilované dřevěné lišty	5
	jiné	5
629	obdělané:	
	okenní rámy, dveře, schody a části těchto věcí	11
	jiné	10

Číslo německého obecného tarifu	Název předmětů	Clo z metrického centu marky
630	Hrubé dřevěné zboží ve spojení s jinými látkami, pokud nenáleží pod předcházející čísla oddílu 10 *B* obecného tarifu nebo pod vyšší clo	30
	Poznámka. Spojení s lýkovými, sítinovými, třtinovými, slaměnými, rákosovými nebo proutěnými pleteninami, s nebarvenou usní, surovými (srstnatými nebo srstí zbavenými) kožemi, hrubými surovými tkaninami z rostlinných předív, provaznickým dílem č. 484 nebo 485 obecného tarifu, hrubými, nepromokavými tkaninami z rostlinných vláken, se železem, sklem, papírem, lepenkou, kameny (kromě drahých a poldrahých kamenů) nebo kameninou, nemá účinku na vyclívání hrubého dřevěného zboží, pokud není nic jiného ustanoveno v předcházejících číslech oddílu 10 *B* obecného tarifu. U hrubého nábytku nepřihlédá se také tenkráte k jednotlivým součástem ze zinku, cínu, mědi nebo mosazi, které tvářnost zboží nezjemňují, jsou-li tu v rozsahu docela nepodstatném.	
	Surové dřevěné zboží čísla 624 až 628, pro které jsou úlevy poskytnuty v této smlouvě, nebude vyřizováno jako obdělané, poněvadž je spojeno s látkami právě jmenovanými.	
ze 631	Jemné dřevěné zboží (kromě holí), také ve spojení s jinými látkami, pokud tím nenáleží pod vyšší clo:	
	sochařská a řezbářská díla; dřevěné zboží s jemným řezbářským dílem; jemné soustružnické zboží a jiné jemné zboží; lisováním, žíháním, leptáním nebo vyražením zhotovené nápodobeniny jemných řezbářských prací; tiskací desky ze dřeva, řezané, také se zatlučenými kolíčky atd. z nedrahých kovů nebo ze slitin nedrahých kovů	30
	nábytkové části (sedátka, opěradla, podpěradla a podobné), lisováním, žíháním rozpálenými lisovacími deskami, vyražením nebo leptáním ozdobené	10
	dřevěné zboží (kromě částí na hůlkové nebo destičkové [parketové] podlahy) se vkládanou prací, pokud vkládanými látkami nenáleží k vyššímu clu; jemně pomalované, pozlacené, postříbřené nebo bronzované dřevěné zboží (kromě zlatých lišt bez sochařského nebo řezbářského díla); dřevěná mosaika	36
	Poznámka. Nábytek ze dřeva nebudiž toliko proto pokládán za jemné dřevěné zboží č. 631 obecného tarifu, poněvadž byl trochu zjemněn vyvrtáním nebo vyražením pravidelně (také hvězdovitě nebo kruhovitě) uspořádaných děr na sedátkách a opěradlech, prostým vyřezáním jednotlivých dílů pilou, soustružnickou prací na nohách a podobných částech nebo vyrytím nebo podobným provedením čar ani pozlacených, ani postříbřených ani bronzovaných, ani v sobě spletitých nebo jinak vzorec tvořících. Totéž platí o skříních a podobném větším skříňovém nábytku, který jest opatřen toliko na jedno-	

Číslo německého obecného tarifu	Název předmětů	Clo z metrického centu marky
	tlivých částech podřízené důležitosti (na příklad na malých římsových nástavcích, rožních plátech, růžicích, pilastrech nebo konsolech) jemným řezbářským dílem.	
ze 633	Kulečníky, potažené a jejich části	40
	Poznámka. Dovážejí-li se kulečníky rozebrané, buďte nepotažené desky vycleny podle povahy látky.	
634	Dřevěné zboží všeho druhu (kromě vycpávaného nábytku) ve spojení s přadly nebo předeným zbožím, zcela nebo částečně hedvábným, s krajkami, s vyšívaninami, s předeným zbožím s našitým dílem, aksamitem nebo plyšem, aksamitovými nebo plyšovými tkaninami, upravenými ozdobnými pery, vlásenkářským dílem, jemně formovaným voskovým zbožím nebo polodrahými kameny, pokud spojením s jinými látkami nenáleží pod vyšší clo; perly a podobné věci ze dřeva, na předivová vlákna, šňůry nebo na drát navlečené a beze všeho za šperk upotřebitelné, též výzdoby stejným způsobem vyrobené	40
	Poznámka k oddílu 10 *B* obecného tarifu. Za obdělané naproti surovému budiž ve smyslu oddílu 10 *B* pokládáno všechno dřevěné zboží zhnědělé, mořené, barvené, hrubě pomalované, fermežované, lakované, leštěné jakož i nakouřené, napuštěné (impregnované) nebo jinak chemickým způsobem upravené. Naproti tomu dřevěné zboží olejem, voskem, olověnkou, tuky, stearinem nebo podobnými látkami otřené nebo dehtovým nátěrem opatřené budiž vyclíváno jako surové.	
ze 639	Broušené, matované, leštěné nebo podobným způsobem na povrchu obdělané listy, desky, trouby nebo pruty nebo na zboží patrně obráběné kusy z celluloidu a podobných látek	100
640	Zboží zcela nebo částečně z celluloidu nebo podobných modelačních látek, jinde v obecném tarifu neuvedené, pokud nenáleží spojením s jinými látkami pod vyšší clo nebo nesluší-li je pokládati za nápodobeniny zboží vyšším clem stíženého	200
ze 644	Holi ze třtiny ve spojení s jinými látkami, pokud tím nenáležejí pod č. 568 obecného tarifu nebo pod vyšší clo	33
ze 646	Knoflíky z kamenáčů, též ve spojení s jinými látkami, pokud tím nenáležejí pod vyšší clo	45
	Poznámka. Smluvnímu clu pro knoflíky kamenáčů jsou podrobeny také knoflíky z areky a podobných věcí.	
	(649/50) Papírovina (papírová kaše k výrobě papíru a lepenky), kašovitá nebo pevná, také bílená nebo barvená nebo s nerostnými látkami, klihem atd. smíšená:	
649	z odpadků předeného zboží a podobných	cla prosté

Číslo německého obecného tarifu	Název předmětů	Clo z metrického centu marky
650	ze dřeva, slámy, esparta a jiných rostlinných vláken:	
	dřevová massa (mechanicky připravená dřevovina, dřevěná měl) . .	1.25
	chemicky připravená dřevovina (cellulosa); slaměná, espartová a jiná vláknovina	1.25
ze 651	Lepenky, formované nebo lisované, také ze slepených lepenek vyrobené:	
	lepenky z mechanicky nebo chemicky připravené dřevoviny, také z dřevoviny a pařeného dřeva, pevně uválcované (lepenka z hnědého dřeva, tak zvaná kožená lepenka), slaměná, řežná a rašelinová lepenka a jinde v obecném tarifu neuvedené hrubé lepenky, také hmotou barvené	1.50
	lepenky asfaltem, dehtem a podobnými věcmi potažené, napuštěné nebo potřené, jakož i trouby z takové lepenky; kamenná lepenka .	1.50
	Poznámka. Lisované lepenky vyclívají se také tenkráte podle č. 651, jsou-li zevnitřní vrstvy bílé nebo hmotou barvené (také různě barevné) a nikoli stejné povahy a barvy jako vnitřní vložky.	
ze 652	Lepenky všeho druhu:	
	bílé nebo barevně natřené, bílým nebo barevným papírem polepené; malířská lepenka	10
653	Žlutý slaměný papír	3
	Zcela hrubý šedý pijavý papír	2
654	Balicí papír, hmotou barvený, také na jedné straně hladký	3
655	Balicí papír, pod č. 654 nenáležející	3
	Jiný papír, nenáležející pod jiná čísla obecného tarifu, čítajíc k němu kartonový papír, také linkovaný, pergamenovaný nebo zrnitý	6
	Poznámka k č. 654 a 655. Jako balicí papír vyclívají se bez rozdílu látky, ze které jest příslušný papír vyroben, všechny papíry, které se nedají upotřebiti za papír tiskací, psací, pijavý nebo kreslicí, zejména druh kornoutového papíru jakož i papírové druhy, které jest poznati jako papír k balení nebo k pakování, zpravidla více neb méně kližený. Papíry tohoto druhu vyclívají se za sazby 3 marek z 1 metrického centu také tenkráte, jsou-li na obou stranách hladké nebo hlazené, hmotou pestře barvené, užívacími návody, odporučenkami zboží, vzorci a podobně potištěny. Papíry, které jsou podklady z předeného zboží opatřeny, nenáležejí k balicím papírům. Pro rozlišování balicího papíru od lepenky jest rozhodným v pochybnostech poměr plochy k váze tím způsobem, že jako balicí papír vyclívají se toliko takové papíry, ze kterých 1 čtverečný metr méně váží nežli 350 gramů. Všechny papíry, jejichž čtverečný metr jest těžší než 30 gramů, jsou vyloučeny z vyclení jako papír hedvábný.	

Číslo německého obecného tarifu	Název předmětů	Clo z metrického centu marky
ze 665	Kornouty, pytlíky, pytle, varhánkové pytlíky, varhánkové škatule a podobné schrány, také obálky na listy, nepotištěné nebo potištěné:	
	bez spojení s jinými látkami	12
	Poznámka. Kornouty, pytlíky, pytle, varhánkové pytlíky, varhánkové škatule a podobné schrány nejsou tím vyloučeny ze cla 12 marek z 1 metrického centu tím, že jsou opatřeny plechovými skobkami, drátěnými skobkami, oušky nebo podobnými sponkami určenými toliko k tomu, aby jejich části byly dohromady drženy neb aby schrána byla zavřena.	
667	Listový papír, dopisnice a obálky na listy ve schranách z papíru, lepenky nebo dřeva (úprava papírová), a to:	
	ve schranách usní nebo předeným zbožím zcela nebo částečně z hedvábí potažených (zcela nebo částečně) nebo tím upravených . . .	35
	ve schranách jiného způsobu:	
	z papíru nebo lepenky	12
	ze dřeva	15
	Poznámka. Stužky z přediva všeho druhu, kterými jsou svázány listové papíry, dopisnice a obálky na listy, jakož i nepatrné úpravy samých schran takovými stužkami zůstanou při vyclení nepovšimnuty.	
668	Obchodní knihy, zápisníky, desky ku knihám, mapy, atrapy, pouzdra:	
	usní nebo předeným zbožím všeho druhu zcela nebo částečně potažené nebo jimi upravené, nebo ve spojení s celluloidem nebo podobnými modelačními látkami	30
	jiné	12
	(671/2) Zboží z papíru, lepenky, kamenné lepenky, dřevoviny, buničiny, z vulkanisovaných vláken, z kamenné lepenkové hmoty, pokud nenáleží pod předcházející čísla 11. oddílu obecného tarifu, také zboží z tvrdého papíru:	
671	ve spojení (také zcela nebo částečně potažené) s předivy nebo předeným zbožím všeho druhu, s jemně formovaným dílem voskovým, s polodrahými kameny, perletí, slonovinou, celluloidem nebo podobnými modelačními látkami, pozlacenými nebo postříbřenými nedrahými kovy, vyšívaninami na papíru nebo lepence	70
672	ve spojení s jinými látkami nežli právě tuto nebo v č. 670 obecného tarifu jmenovanými, pokud tím nenáleží pod vyšší clo	24
	Poznámka k jedenáctému oddílu obecného tarifu. Z papíru zhotovené nápodobeniny usně jakož i zboží z nich nevyclívají se jako useň nebo usňové zboží, nýbrž se přidělí k číslům jedenáctého oddílu, která jsou podle jejich povahy rozhodna.	
	Poznámka k č. 677 obecného tarifu. S malbami podle č. 677 obecného tarifu cla prostými budou propuštěny	

Číslo německého obecného tarifu	Název předmětů	Clo z metrického centu marky
	beze cla také rámy, ve kterých tyto malby jsou zarámovány a které s nimi zároveň dojdou, pokud jsou jistě určeny k trvalému zarámování dovezených maleb.	
680	Kameny (kromě břidlice a dlažebních kamenů) jakož i láva, porovité a neprostupné, na více nežli třech stranách ořezané, na neořezaných stranách hrubě nebo toliko hrubě osekané	—.25
ze 681	Dlažební kameny ze světlé šedivé žuly, do 350.000 metrických centů v kalendářním roce z Rakouska-Uherska dovezené	cla prosté
	Poznámka k č. 682 obecného tarifu. Desky silnější nežli 16 centimetrů buďte vyclívány podle č. 680. Avšak štípané nebo na jedné z obou hlavních ploch pilou neb jinak řezané, na úzkých stranách hrubě nebo toliko hrubě osekané desky ze světlé šedé žuly silnější nežli 16 centimetrů budou propuštěny beze cla.	
684	Břidlicové balvany a břidlicové desky, na jedné nebo několika úzkých stranách (hranách), pilou nebo jinak ořezané, ani nehoblované ani nebroušené nebo leštěné	2.50
ze 685	Stupně ze žuly, nebroušené, nehoblované, prostého, neprofilovaného díla, neosoustruhované, neozdobené	1.25
	Poznámka. Stupně ze žuly buďte i tenkráte podle č. 685 vycleny, jsou-li opatřeny prostým, nečlánkovaným podvalkem, aby byla nástupní plocha zvětšena.	
690	Sochařská a řezbářská díla z kamenů všeho druhu, pokud jsou předměty uměleckými, čítajíc k nim i tečkovaná	cla prosté
693	Žernovy ve spojení s železnými obruči nebo kovovými pouzdry	cla prosté
ze 694	Brusy a brousky, zcela nebo částečně z karborundu	12
709	Zboží zcela nebo částečně z mořské pěny nebo jejích nápodobenin:	
	ve spojení s přirozeným neb umělým jantarem; cigarové nebo cigaretové špičky z mořské pěny s úpravami k upevnění troubelí . . .	200
	jiné, pokud spojením s jinými látkami nenáleží pod vyšší clo . . .	150
ze 710	Broušené nebo leštěné desky nebo kusy z jetu (gagatu), také z kennelského uhlí a z jetových nápodobenin	200
711	Zboží zcela nebo částečně z jetu, kennelského uhlí nebo jetových nápodobenin, pokud spojením s jinými látkami nenáleží pod vyšší clo	200
712	Zboží, zcela nebo částečně z jantaru přirozeného neb umělého, pokud spojením s jinými látkami nenáleží pod vyšší clo	150

Číslo německého obecného tarifu	Název předmětů	Clo z metrického centu marky
	(713/4) Cihly z cihlářské hlíny barevně se vypalující, nepálené nebo pálené, nepolévané:	
713	duté cihly, děrovité cihly a děrovité desky, drsné nebo hladké	—.15
	tvárnice, drsné nebo hladké	—.20
714	jiné:	
	drsné (cihly do zadního zdiva); také omítkové cihly	—.05
	hladké (obkladní cihly)	—.05
ze 719	Trouby z hlíny, nepolévané nebo polévané:	
	odvodňovací trouby	cla prosté
721	Hrnčířské nádobí z hlíny barevně se vypalující, volným kroužením nebo lisováním vyrobené:	
	nepolévané	cla prosté
	polévané, jedno- nebo vícebarevné, také nastříkáním barvy nebo podobným prostým způsobem pomalované	1
	Poznámka. Obyčejné znojemské hrnčířské nádobí z hlíny barevně nebo bíle se vypalující, polévané, jedno- nebo vícebarevné, také nastříkáním barvy nebo podobným prostým způsobem pomalované, budiž rovněž vyclíváno podle č. 721 za sazby 1 marky z 1 metrického centu, a to bez rozdílu, zdali jest vyrobeno volným kroužením nebo lisováním nebo litím do forem. K obyčejnému hrnčířskému nádobí tohoto druhu čítají se kromě hrnců, džbánů a podobných nádob pro potřebu domácí nebo živnostenskou, také jinaké nikoli jemně formované nebo pomalované předměty, kterých se v domácnosti vůbec užívá (na příklad spotřebičky v podobě zvířecích hlav a podobných tvarů).	
724	Ohnivzdorné kameny všeho druhu (šamotové kameny, dinasové nebo jiné křemenové kameny, bauxitové a magnesiové kameny, uhlíkové kameny pro ohnivzdorné vyzdění kamen), nepolévané nebo polévané:	
	pravoúhelné, váží-li kus méně nežli 5 kilogramů čistě	—.35
	pravoúhelné, váží-li kus čistě 5 kilogramů nebo více; jiné pravoúhelné bez rozdílu na váhu a kus	—.50
ze 728	Hladké, nepolévané desky na podlahu z hlíny nebo z připravované hliněné massy, slisováním různě barevných hlíněných mass vzorky opatřené . .	3
	Poznámka. Desky druhu tuto uvedeného, jsou-li silnější více než $1^1/_2$ centimetru, budte pokaždé jako desky na podlahu odbaveny a jsou vyjaty ze cla jako desky na obkládání stěn podle č. 729 obecného tarifu.	
730	(730/1) Zboží z kameniny, jemné kameniny, jemné hlíněné hmoty, jinde v obecném tarifu neuvedené:	
	jednobarevné	8

Číslo německého obecného tarifu	Název předmětů	Clo z metrického centu marky
731	vícebarevné, také s leskem nebo kovovou polevou:	
	ozdobné nádoby, figury a podobné přepychové předměty	16
	jiné zboží	16
	Poznámka. Hliněné nádoby, které na vrchní straně mají jinou barvu nežli na vnitřní straně, a předměty z hlíny, které kromě přirozené barvy pálené hlíny mají toliko jednu jinou barvu, nebudte proto pokládány již za vícebarevné.	
732	Hliněné zboží všeho druhu (kromě porculánu a porculánovitého zboží) ve spojení s jinými látkami, pokud tím nenáležejí pod vyšší clo	25
	Poznámka. Hrubé opletení vrbami (neloupanými neb oloupanými), lýkem, sítinou, slamou nebo třtinou nemá vlivu na vyclení u džbánů a jiných nádob z obyčejné kameniny k hospodářským účelům, v č. 720 obecného tarifu jmenovaných, a u hrnčířského nádobí č. 721.	
733	Porculán a porculánovité zboží (měkký porculán [anglický a fritový porculán], nepolévaný porculán [biskuit, parian, jaspis] atd.):	
	bílý	10
	barevný, také s leskem nebo kovovou polevou	20
	ve spojení s jinými látkami, pokud tím nepatří pod vyšší clo	25
	Poznámka k č. 733. Porculánové perly vyclívají se jako skleněné perly.	
	Poznámka k č. 731 a 733. Tovární známky, které nejsou ozdobami, nemají následku, že by jednobarevné nebo bílé hliněné zboží bylo vyclíváno jako vícebarevné nebo barevné.	
735	Sklovina (také štras, neformovaný nebo ve tvaru hrubých balvanů), šmelcová (smaltová) sklovina, polevová massa, nebarvená nebo barvená; skelní prach (mleté sklo)	3
736	Surové pruty a trouby ze skla přirozené barvy; skleněné trubky a skleněné tyčinky, bez rozdílu barvy, jak se jich užívá k výrobě perel a k vyfukování umělého skla, čítajíc k tomu výrobu umělého skla	3
	(737/40) Duté sklo:	
737	ani nelisované ani nebroušené, neleštěné, neotřené, neřezané, neleptané ani nevzorkované:	
	přirozené barvy	3
	bílé (také polobílé) průhledné, také s jednotlivými kruhy z massivního bílého (také polobílého) skla	z metrického centu hrubé váhy 8

Číslo německého obecného tarifu	Název předmětů	Clo z metrického centu marky
	barvené nebo bílé neprůhledné, také barveným nebo bílým neprůhledným sklem obepaté:	
	mléčné, alabastrové a kostěné sklo, bílé neprůhledné	10
	jiné	15
738	toliko s lisovanými dny nebo se zátkami broušením, lisováním atd. upravenými neb ozdobenými:	
	barvené nebo bílé neprůhledné, také barveným nebo bílým neprůhledným sklem obepaté	15
	jiné	12
739	jiným způsobem lisované, broušené, leštěné, otřené, řezané, leptané nebo vzorkované:	
	barvené nebo bílé neprůhledné, také barveným nebo bílým neprůhledným sklem obepaté	15
	jiné	12
740	pomalované, pozlacené nebo postříbřené, také nanesením nebo vpálením barev vzorkované:	
	tak zvané stříbrné sklo (obyčejné, bílé průhledné, nebroušené duté sklo, které vytřepáním celého vnitra amalgamem obdrželo stejnoměrný zrcadlový lesk barvy stříbru podobné, avšak jehož zevnitřní plocha nebyla nijak dodatečně obdělána a jehož se užívá za ozdobné koule na zahradní tyče, za svícny a podobně)	15
	jiné sem náležející duté sklo	20
	Poznámka. U dutého skla všeho druhu laciné opletení vrbami (neloupanými neb oloupanými), lýkem, sítinou, slamou nebo třtinou nebo polepením lístkovým kovem, ceduličkami a podobnými věcmi nemá účinku na vyclení; rovněž duté sklo s obroušenými dny, kraji nebo zátkami, s vetřenými zátkami, s vtlačenými závity, se vdutým nebo vyleptaným písmem nebo tovární známkou nebo s vyleptanou cejchovní značkou nevyclívá se jako broušené, lisované, otřené, leptané nebo vzorkované.	
	(ze 741/2) Zrcadlové a tabulové sklo, jinde v obecném tarifu neuvedené, ani nebroušené ani neleštěné, neřezané, nevzorkované, nežebrované, nešupinaté, neohýbané, nematované, neleptané, neobepaté, nekassetované (nehraněné) nebo neobkládané:	
ze 741	nebarvené, nikoli neprůhledné:	
	tabulové sklo, lité nebo dmuté	3
		z metrického centu hrubé váhy
ze 742	Kruhové vypouklé tabulky	12
748	Opalisující sklo	24

Číslo německého obecného tarifu	Název předmětů	Clo z metrického centu marky
752	Surové optické sklo (také pro vyzkoušení čistoty trochu nabroušené) . . .	3
	Poznámka. Pod č. 752 náleží také surové optické sklo v tabulích, které měří v prosté výšce a v prosté šířce dohromady ne více než 40 centimetrů, jakož i surově předlisované optické sklo.	
755	Čočky ke brejlím a jiné oční čočky, jakož i stereoskopické čočky, také barvené, avšak nebroušené, nezasazené	15
756	Čočky zapalovací a lupy (zvětšovací čočky), nezasazené	15
	Čočky ke brejlím, broušené, a jiné broušené oční čočky (také upravené k bezprostřední potřebě); stereoskopické čočky, broušené; optické sklo, broušené; všechny tyto věci také barvené, avšak nezasazené	30
758	Skleněné obvěsky na svícny; skleněné knoflíky; všechny tyto věci také barvené nebo s oušky	12
	Poznámka. Pomalované, pozlacené nebo postříbřené skleněné knoflíky vyclívají se podle č. 763.	
759	Skleněné destičky; skleněné perly, skleň a skleněné šupiny, také za příčinou zabalení a zaslání na předivových vláknech navlečené; skleněné kapky (skelné slzy, skelné krůpěje); skleněná zrna (skleněné kuličky, massivní skleněné kapky):	
	bílé, také barvené	2
	pomalované, pozlacené nebo postříbřené	15
760	Skelné slitky (nepravé drahé kameny), olovnaté nebo prosté olova, skleněné kameny a skleněné korále, nezasazené, také toliko za příčinou zabalení a zaslání na předivová vlákna navlečené:	
	surové	20
	obdělané (broušené atd.)	25
761	Skleněné perly, skelné slitky, skleněné kameny, skleněné korále a podobné věci na předivových vláknech, šňůrách nebo drátu našité nebo navlékнuté a bez další úpravy za šperk upotřebitelné; také stejným způsobem vyrobené obkládací věci ze skleněných perel atd.	60
762	Zboží ze skelných slitků, skleněných kamenů nebo skleněných korálů, tuto svrchu neuvedené, také ve spojení s jinými látkami, pokud tím nenáleží pod vyšší clo	60
763	Sklo, jinde v obecném tarifu neuvedené, také lisováním nebo vyražením vyrobené nebo broušené, leštěné, otřené, řezané, leptané, vzorkované; skleněné předivo a skleněná vlna:	
	nebarvené, nikoli neprůhledné	12
	barvené nebo neprůhledné	15

Číslo německého obecného tarifu	Název předmětů	Clo z metrického centu marky
	pomalované, pozlacené nebo postříbřené, také nanesením nebo vpálením barev vzorkované	20
	Poznámka. Skleněné hlavice (malá, polokulovitá lisovaná skla s ozdobami na ploché straně vlisovanými, také vymalovanými, k výrobě návěsků, hlavic k holem, ozdobných jehlic a podobných věcí) vyclívají se podle č. 763, pokud se neskládají ze skla jinde v obecném tarifu neuvedeného a nejsou-li spojeny s jinými látkami.	
ze 764	Malby na skle, všeliké světelné obrazy ze skla, také do skla vpálené nebo vleptané; umělé oči	20
767	Skleněné a skleňové zboží ve spojení s jinými látkami, pokud není uvedeno výslovně v jiných číslech obecného tarifu nebo nenáleží-li spojením s jinými látkami pod vyšší clo:	
	pomalované, pozlacené, postříbřené nebo nanesením nebo vpálením barev vzorkované; také opalisující sklo, malby na skle, skelná mosaika, umělecká zasklení, všeliké světelné obrazy ze skla, také do skla vpálené nebo vleptané	30
	jiné	24
	Poznámka. Skleněné knoflíky s podloženými kovovými destičkami, které nepřesahují na pohledovou stranu, skleněné obvěsky k svícnům a jiné části svícnů ze skla s kovovými hlavicemi, s kovovými pouzdry a podobnými věcmi, které jsou toliko ke spojení určeny, pak kalamáře a podobné skleněné nádoby s rámcovitými kovovými klouby, toliko k upevnění víka zřízenými, skládají-li se řečené kovové části z nepozlacených nebo nepostříbřených nedrahých kovů nebo podobných slitin nedrahých kovů a není-li zboží kromě toho spojeno s jinými látkami, nebudou vyclívány podle č. 767, nýbrž bez ohledu na kovové části podle své jinaké povahy.	
	Skleněná ramena k lustrům se zapuštěnými plynovými trubkami od skelné hmoty obklopenými, které jsou postříbřeny, aby kovová barva byla zakryta a aby byly chráněny od okysličení, nejsou tím vyloučeny z vyclení podle č. 767.	
	Poznámka k patnáctému oddílu obecného tarifu. Jako barvené sklo budiž vedle cetinkového skla a barvu měnícího skla vyřizováno všechno sklo, které jeví ve hmotě zbarvení stejnoměrné nebo nestejnoměrné zvláštním postupem při výrobě skla způsobené. Naproti tomu náleží k pomalovanému sklu to sklo, na jehož povrchu po jeho dohotovení v konečném tvaru vzorky nebo vyobrazení byly naneseny barvou, zejména také skelnou barvou. Takové sklo náleží také tenkráte k pomalovanému sklu, když bylo po omalování ještě učiněno sklem barvu měnícím. Nanesení jinobarevného skla nepokládá se za omalování.	

Číslo německého obecného tarifu	Název předmětů	Clo z metrického centu marky
	(ze 778/839) Železo a slitiny železa:	
	(ze 778/9) Trouby, čítajíc k nim formované části trub, z nekujné litiny:	
ze 778	jejichž stěny jsou tlustší nežli 7 millimetrů:	
	surové	2.50
ze 779	jejichž stěny jsou tlusté 7 millimetrů nebo méně:	
	surové	4
781	Umělá litina a jiná jemná litina, nekujná	24
	(782/3) Nekujná litina, jinde v obecném tarifu neuvedená:	
782	surová:	
	váží-li kus čistě: více nežli 1 metrický cent	2.50
	váží-li kus čistě: více než 40 kilogramů až 1 metrický cent	3.50
	váží-li kus čistě: 40 kilogramů nebo méně	5
783	obdělaná:	
	váží-li kus čistě: více nežli 1 metrický cent	4
	váží-li kus čistě: více než 40 kilogramů až 1 metrický cent	6
	váží-li kus čistě: 40 kilogramů nebo méně	9
785	Kujné železo v prutech (válcované, kuté nebo tažené), také formované (fasonované); pak pásové železo:	
	ne delší než 12 centimetrů, ku přetavení	1
	s veválcovanými vzorky neb ozdobami	5
	jiné	2.50
	(786/787) Plech:	
786	surový, okujů zbavený, rovnaný, dressovaný, pofermežovaný:	
	silný: více nežli 1 millimetr	3
	silný: 1 millimetr nebo méně	4.50
	Poznámka. Pod č. 786 náležejí také dressované plechy, které válcováním obdržely stejnoměrně hladký, lesklý, trochu zrcadlící povrch, avšak které po válcování nebyly dále obdělány.	
787	obroušený, lakovaný, leštěný, hněděný nebo jinak uměle okysličený, také zrcadlící vrstvou kysličníku potažený:	
	silný: více nežli 1 millimetr	5
	silný: 1 millimetr nebo méně	5.50
	(ze 791/2) Drát, válcovaný nebo tažený, čítajíc i formovaný (fasonovaný):	
ze 791	surový neb obdělaný, avšak neleštěný, nelakovaný nebo jinými nedrahými kovy nebo slitinami nedrahých kovů potažený:	
	silný: méně nežli 0.5 až 0.22 millimetru	3.75
	silný: méně než 0.22 millimetru	4.50
	Poznámka. Pod č. 791 náležejí také dráty, které obdržely bezprostředně při tažení lesklý vzhled, pak dráty, které toliko upotřebením roztoku měďnatých solí při tažení dostaly tenký nádech mědi.	

Číslo německého obecného tarifu	Název předmětů	Clo z metrického centu marky
ze 792	leštěný, lakovaný nebo jinými nedrahými kovy nebo slitinami nedrahých kovů potažený:	
	silný { méně než 1.5 až 0.5 millimetru	4
	silný { méně než 0.5 millimetru	5.50
794	Trouby, nenáležející pod č. 793 obecného tarifu, válcované nebo tažené:	
	surové:	
	jejichž stěny jsou tlusté:	
	2 millimetry nebo více	5
	méně než 2 millimetry	10
	Poznámka. Pod č. 794 náležejí také spojovací trouby a přírubové trouby. Tloušťka spojovacích trub nebudiž měřena na hrdle, nýbrž na stvolu. Nařiznutí závitů na koncích trub, obroubení trub, aby přírubové prstence držely, jakož i uříznutí necelých konců nepokládá se za obdělání. Surové roury nevyclívají se za obdělané toliko proto, že jsou spojeny s přírubami nastrčenými neb obroubením krajů pevně drženými.	
	(798/9) Kujná litina, kujné kusy a jiné zboží z kujného železa, jinde v obecném tarifu neuvedené:	
798	surové:	
	váží-li kus čistě { více než 150 kilogramů	3.50
	váží-li kus čistě { více než 100 až 150 kilogramů	3.75
	váží-li kus čistě { více než 25 až 100 kilogramů	4.50
	váží-li kus čistě { více než 3 až 25 kilogramů	6
	váží-li kus čistě { 3 kilogramy nebo méně	6
799	obdělaná:	
	váží-li kus čistě { více než 150 kilogramů	5.50
	váží-li kus čistě { více než 100 až 150 kilogramů	6
	váží-li kus čistě { více než 25 až 100 kilogramů	7
	váží-li kus čistě { více než 3 až 25 kilogramů	10
	váží-li kus čistě { 3 kilogramy nebo méně	13
z 806	Kovadliny, dvojité rohatiny	5
808	Rýče, lopaty, širočiny, kuchyňské pánve, lopatky na uhlí, lžíce tavicí, náčiní k topení, otky a odhaňky	4.50
z 810	Kosy, srpy	10
	Poznámka. Zcela nebo částečně fermežované, lakované, bronzované, leštěné nebo kalenými barvami opatřené (měňavé) kosy a srpy, pak s napatronovaným písmem, s ozdobnými čarami broušením zřízenými nebo s důlky úderem kladiva způsobenými, také v řadách nebo ve vzorcích uspořádanými buďte vyclívány podle č. 810.	

Číslo německého obecného tarifu	Název předmětů	Clo z metrického centu marky
z 813	Dláta, hoblíková želízka	20
	Strojní nože	18
825	Drátěná lana, ostnitý drát, drátěné pleteniny a drátěné tkaniny, drátěné kartáče, drátěné košíky, podkůvky; šrouby a nýty, jejichž kolíček není tlustší než 13 millimetrů; háky, jinde v obecném tarifu neuvedené; rukojeti k bednám a rakvím; závlačky, skoby, přezky (kromě ozdobných přezek); růžicové kolíčky; pružná pera z drátu; háčky a ouška; hřebíky, jinde v obecném tarifu neuvedené, také s hlavicemi z jiných nedrahých kovů nebo slitin nedrahých kovů	8
	Poznámka. Jehlice do klobouků ze železného drátu náležejí také tenkráte pod č. 825, jsou-li spojeny s jednotlivými nepatrnými částmi z jiných nedrahých kovů nebo slitin nedrahých kovů.	
z 828	Domácí a kuchyňské náčiní z plechu, smaltem potažené; také jeho části .	7.50
829	Řetězy (kromě řetězů k velocipedům) a jejich části:	
	surové:	
	k vlečné řetězové plavbě	3
	jiné	6
	obdělané	15
832	Stavební a nábytkové kování, klouby (šarnýry), kolečka k zásuvným dveřím, dveřní pera, kliky ke dveřím, dveřní závěsy, dveřní řetězy, knoflíky ke dveřím, ventilatory, rukojeti buffetové, kladky ve vidlici, úhlové železo ke kufrům, nábytková a sedadlová kolečka, rukojeti k zásuvkám, knoflíky k zásuvkám, všechny tyto věci z kujného železa:	
	surové	6
	obdělané	12
835	Nábytek (nevycpávaný) a tělocvičné nářadí, také z nekujné litiny	15
836	Jemné řezací zboží (jemné nože, jemné nůžky, sečné zbraně a podobné věci); perly a ozdobné přezky, pokud nenáležejí pod č. 887; náprstky, vývrtky, louskáčky, ocelové koule, knoflíky (také z plechu) a jinaké jemné železné zboží, jinde v obecném tarifu neuvedené;	
	surové	15
	obdělané	24
	Poznámka. Z vyclení jako jemné železné zboží podle č. 836 zůstane i tenkráte vyjato železné zboží, v jiných číslech oddílu 17 *A* obecného tarifu zvláště uvedené, je-li jemně obděláno.	

Číslo německého obecného tarifu	Název předmětů	Clo z metrického centu marky
z 839	Pera, jinde v obecném tarifu neuvedená:	
	sama sebou jemná (vlásenková, rukavicová, kloboukova a podobná pera), jakož i všechna leštěná, poniklovaná, lakovaná, vernovaná nebo jinak dále nežli pouhým obroušením obdělaná pera	20
	jiná:	
	surová	6
	pouze obroušená	10
	Poznámka k oddílu 17 *A* obecného tarifu. Železo v prutech, drát, plech, trouby a jiné železné zboží, které jest mechanickým způsobem potaženo mědí, slitinami mědi, niklem neb aluminiem nebo jest chemickým způsobem poniklováno, jest podrobeno celní přirážce 50 ze sta, pokud není v obecném tarifu nic jiného ustanoveno. Jsou-li pro řečené předměty v leštěném nebo vůbec v obdělaném stavu ustanoveny zvláštní celní sazby, položí se tyto sazby při výpočtu za základ.	
844	Aluminium v surovém stavu (v balvanech, prutech, houskách, zrnech), také ve tvaru desk lité	cla prosté
z 854	Láhvové kloboučky z olova nebo ze slitin olova, také cínem potažené; listové olovo, také pocínované nebo cínem potažené	24
	(856/7) Zinek, protahovaný, válcovaný (plech):	
856	surový:	
	tlustší než 0.25 millimetru	3
	0.25 millimetru a méně silný	3
857	obroušený, fermežovany, lakovaný, leštěný a jinými nedrahými kovy nebo slitinami nedrahých kovů potažený	5
z 859	Zboží ze zinku a ze slitin zinku:	
	jemné, zejména všechno pomalované, bronzované, fermežované, lakované, leštěné, jinými nedrahými kovy nebo slitinami nedrahých kovů potažené; zinkové zboží ve spojení s jinými látkami, pokud není uvedeno v odstavci 1 č. 859 obecného tarifu nebo pokud nenáleží spojením s jinými látkami pod vyšší clo a pokud také nenáleží k jemně pracovaným ozdobným předmětům atd. č. 887 . .	24
z 863	Zboží z cínu a ze slitin cínu:	
	lžíce, vidličky, čajová síta, lité, konvice, čajové podnosy, kapsle, tuby, rozprašovací zátky, jakož i jiné jemné cínové zboží, zejména všechno pomalované, bronzované, fermežované, leštěné, vzorkované, jinými nedrahými kovy nebo slitinami nedrahých kovů potažené, cínové zboží ve spojení s jinými látkami, pokud není uvedeno v odstavci 1 č. 863 obecného tarifu nebo pokud nenáleží spojením s jinými látkami pod vyšší clo a nepatří-li také k jemně pracovaným	

Číslo německého obecného tarifu	Název předmětů	Clo z metrického centu marky
	ozdobným předmětům atd. č. 887; cínové listy (staniol), také barvené nebo nepravým pozlátkem obložené	24
	Poznámka k odstavci 17 *E* obecného tarifu. Kov britannia (slitina z cínu a antimonu s nepatrnou přísadou zinku, mědi, niklu nebo vismutu) a zboží z něho vyclívají se jako cín a cínové zboží.	
	(z 864/868) Nikl a slitiny niklu:	
864	Niklový kov (nikl), surový (v prutech nebo kusech, také litý ve tvaru desk nebo roštů, které jsou způsobilé toliko k poniklování elektrolytickou cestou); niklové mince	cla prosté
865	Nikl, kovaný nebo válcovaný, v prutech nebo plechu; lité kusy a kujné kusy v neobdělaném stavu	12
866	Drát:	
	1 millimetr nebo více silný	12
	méně než 1 millimetr silný	14
868	Zboží z niklu, v předcházejících číslech oddílu 17 *F* obecného tarifu neuvedené, také ve spojení s jinými látkami, pokud nenáleží k jemně pracovaným ozdobným předmětům atd. č. 887 nebo nepatří-li spojením s jinými látkami pod vyšší clo; niklové listy	60
	Poznámka k oddílu 17 *F* obecného tarifu. Niklu na roveň vyřizují se toliko niklu podobné slitiny z niklu s jinými nedrahými kovy. Pakfon nepokládá se pro svůj obsah niklu za slitinu niklu podobnou.	
	(z 870/880) Měď a slitiny mědi:	
870	Tyče, plechy, kadluby a jiné kadlubové tvary, kované, také válcované . .	12
	Poznámka. Pod č. 870 náležejí také zahnutá (obroubenými kraji opatřená) dna ku kotlům, kovaná, z mědi nebo ze slitin z mědi.	
871	Drát (kromě cementovaného drátu); železný drát, drátem z mědi nebo ze slitin mědi opředený, opletený neb ovinutý	12
875	Kovové sukno všeho druhu k živnostenským účelům, zejména na výrobu papíru, bez konce nebo ve svitkách nebo kusech, z drátu, také s vložkami předíva; předtiskací válce (egouttéry), hladké nebo žebrované, s vodním znamením nebo bez něho	18
878	Jiné nežli hrubé zboží z mědi nebo lité mosazi, v předcházejících číslech oddílu 17 *G* obecného tarifu nejmenované; všechno lakované nebo leštěné zboží z mědi (kromě domácího a kuchyňského náčiní) nebo z lité mosazi; zboží z mosazného plechu (kromě trub); zboží z mědi nebo z mosazného drátu, v předcházejících číslech oddílu 17 *G* obec-	

Číslo německého obecného tarifu	Název předmětů	Clo z metrického centu marky
	ného tarifu nejmenované; zboží z tombaku; všechno toto zboží, pokud nenáleží pod č. 874, 879 nebo 887 obecného tarifu nebo spojením s jinými látkami pod vyšší clo; měděné listy a mosazné listy	30
879	Měděné, tombakové a mosazné zboží, vernované, barvené nebo poniklované, pokud nenáleží k jemně pracovaným ozdobným předmětům atd. č. 887 nebo nepatří-li spojením s jinými látkami pod vyšší clo:	
	poniklované rámy a oblouky z mosazného plechu k pouzdrům na doutníky, k tobolkám, k peněženkám, kabelkám, cestovním brašnám a ku podobnému brašnářskému zboží	50
	jiné sem náležející zboží	60
880	Zboží z jiných slitin mědi nežli z mosazu a tombaku, pokud nenáleží k jemně pracovaným ozdobným předmětům atd. č. 887 nebo nepatří-li spojením s jinými látkami pod vyšší clo:	
	jemné, zejména všechno leštěné, poniklované, barvené, lakované nebo vernované zboží	60
	jiné nežli jemné, ani neleštěné, ani poniklované, nebarvené, nelakované, ani vernované; kovové listy	30

Poznámka. Ze zboží z jiných slitin mědi nežli z mosazi a tombaku, které jest tuto do č. 880 zařaděno, bude kromě leštěného, poniklovaného, barveného, lakovaného nebo vernovaného zboží vyřizováno zejména všechno ono zboží jako jemné, které jest ciselováno, propletanou kresbou zdobeno, obkládáno (inkrustováno), vykládáno, vypoukle pracováno, leptáno, niellováno, ryto nebo pomalováno. Zboží s toliko lisovanými (vyraženými, raženými) nebo toliko litými (nikoli ciselovanými nebo jinak dodatečně obdělanými) ozdobami není vyloučeno beze všeho ze cla 30 marek z 1 metrického centu a budiž toliko tenkráte jako jemné zboží vycleno, jsou-li tu takové ozdoby v tak velkém rozsahu, že se zboží již tím jeví jako ozdobné, okrasné nebo přepychové předměty.

Poznámka k č. 878 a 880. K měděným listům a mosazným listům jakož i ku kovovým listům z jiných slitin mědi nežli mosazi nevztahuje se vymezení v příčině plechu, uvedené ve všeobecné poznámce 1 k oddílu 17 *B* až *H* obecného tarifu. Plechy z mědi nebo ze slitin mědi tenší nežli 0.25 millimetru buďte toliko tenkráte vyclívány jako měděné listy, mosazné listy nebo kovové listy podle č. 878 nebo č. 880, jeví-li se jako tak zvané pozlátko (pozlátko praskavé, šumicha) nebo bílé pozlátko nebo jinak jako listy papírovitě tence vyválcované nebo vyražené. Tím není dotčeno rozlišování kovových listů od listového zlata nebo listového stříbra.

Poznámka k oddílu 17 *G* obecného tarifu. Jinde v obecném tarifu neuvedené k výrobě kovového zboží způso-

Číslo německého obecného tarifu	Název předmětů	Clo z metrického centu marky
	bílé nedrahé kovy a slitiny z nedrahých kovů jakož i zboží z nich budou vyřizovány jako měď a měděné zboží.	
	(z 884/887) Zboží, nenáležející pod oddíly 17 *A* až *G* obecného tarifu, z nedrahých kovů a ze slitin nedrahých kovů:	
884	Zboží zcela nebo částečně z pozlacených nedrahých kovů nebo slitin nedrahých kovů, pokud není výslovně vyjato v obecném tarifu nebo nenáleží-li ve spojení s jinými látkami pod vyšší clo:	
	ozdobné předměty, toiletní a přístrojné věci ve spojení, které nelze pokládati za nepodstatné, se sklem (čítajíc k nim napodobeniny drahých kamenů, gemm nebo kamei ze skelných slitků)	100
	jiné zboží	175
885	Zboží zcela nebo částečně z postříbřených nedrahých kovů nebo slitin nedrahých kovů, pokud není výslovně vyjato v obecném tarifu nebo nenáleží-li ve spojení s jinými látkami pod vyšší clo:	
	ozdobné předměty, toiletní a přístrojné věci ve spojení, které nelze pokládati za nepodstatné, se sklem (čítajíc k nim napodobeniny drahých kamenů, gemm nebo kamei ze skelných slitků)	100
	jiné zboží	120
	Poznámka k č. 881 až 885 obecného tarifu. Zboží zlatem nebo stříbrem pokládané (plátované) vyclívá se jako pozlacené nebo postříbřené.	
887	Ozdobné, okrasné a jinaké přepychové předměty, čítajíc k nim toiletní a přístrojné věci, zcela nebo částečně z nedrahých kovů nebo ze slitin nedrahých kovů, jemně pracované a buďto vernované nebo poniklované nebo ve spojení, které nelze za nepodstatné pokládati, s alabastrem, mramorem, hadcem, sklení, nápodobeninami z drahých kamenů, gemmami nebo kameemi ze skelných slitků, past a podobných věcí . . .	100
	Ozdobné, okrasné a jinaké přepychové předměty, zcela nebo částečně z nedrahých kovů nebo ze slitin nedrahých kovů, jemně pracované a ve spojení s polodrahými kameny, gemammi nebo kameemi z polodrahých kamenů; díla ze skleně (tak zvané cloisonované zboží); perly z nedrahých kovů nebo ze slitin z nedrahých kovů, poniklované nebo vernované; zboží z nedrahých kovů nebo ze slitin nedrahých kovů v takovém spojení s předivovými vlákny, že může býti nošeno beze všeho na ozdobu	175
	Poznámky k č. 884, 885 a 887.	
	1. Snížené clo pro ozdobné předměty vztahuje se také na okrasné knoflíky, okrasné přezky, ozdobné jehlice a ozdobné řetízky.	

Číslo německého obecného tarifu	Název předmětů	Clo z metrického centu marky
	2. Zboží ze skla, porculánu nebo kameniny, u kterých spojení s pozlacenými nebo postříbřenými nedrahými kovy nebo s takovými slitinami nedrahých kovů jest určeno toliko k tomu, aby byly části pohromadě drženy neb upevněny (na příklad sponky, spinadla, háčky, připínací jehly), nebo se obmezuje na jednotlivé vedlejší části, které nečiní podstatnou okrasu celého zboží (na příklad drátěné podstavce, malé nožičky, prosté knoflíky), nevyclívá se podle č. 884 nebo 885, nýbrž podle své jinaké povahy. Totéž platí pro takové předměty pro obyčejnou potřebu, které samy o sobě náležejí pod oddíl 17 *A* až *G* obecného tarifu, z nedrahých kovů nebo ze slitin nedrahých kovů, které jsou toliko v docela nepatrném rozsahu pozlaceny nebo postříbřeny. Na vyclení zboží v čísle 884, 885 a 887 jmenovaného nemají účinku podšívky, polštáře a podobné přídavky z předeného zboží, rovněž spojení s nepodstatnými součástkami z celluloidu (na příklad celluloidové destičky jako podklady na okrasných knoflících zřízené nebo u ozdobných předmětů jako ochranná pokrývka obrazů provedené). Ozdobné, okrasné a jinaké přepychové předměty ani z pozlacených nebo postříbřených, ani z poniklovaných nebo vernovaných nedrahých kovů nebo slitin z nedrahých kovů, jemně pracované a ve spojení s jinými látkami nežli pod č. 887 obecného tarifu jmenovanými, nebuďte vyclívány podle tohoto tarifního čísla, nýbrž podle své jinaké povahy.	
	3. Ozdobné, okrasné a jinaké přepychové předměty nebuďte toliko proto, že kovové části jsou pouhým lisováním (vyražením, ražením) nebo pouhým litím opatřeny ozdobami, vyřizovány jako jemně pracované ve smyslu č. 887. Naproti tomu náleží k jemně pracovaným všechno zboží kterýmkoli dodatečným obdělání kovových částí zjemněné, zejména všechno ciselované, propletanou kresbou zdobené, obkládané (inkrustované), vykládané, vypoukle pracované, leptané, niellované, ryté nebo pomalované zboží.	
	4. Vernované zboží jest takové, které průhledným, barevným povlakem obdrželo vzhled zboží z drahých kovů; zboží fermežovým povlakem opatřené, které samo sebou neb obloženým listovým kovem má barvu zlatou nebo stříbrnou, nevyclívá se jako vernované.	
	5. Předměty k obyčejné potřebě (na příklad kávové, čajové a jídelní nádoby, mísy, stojany na láhve a sklenice, cukřenky, košíky na chléb, příbory, kuřácké a psací náčiní, pouzdra na cigara, na cigarety a na tabák (tabatěrky), mísky na popel, stolní rozžehadla, ruční svíce, lampy a clony ku kamnům), nebuďte vyřizovány jako okrasné nebo přepychové předměty	

Číslo německého obecného tarifu	Název předmětů	Clo z metrického centu marky
	č. 887. Předměty, které nejsou určeny výlučně k obyčejné potřebě a nenáležejí také k ozdobným předmětům, toiletním nebo přístrojným věcem (na příklad nástolky, džbány, vásy, držadla na kytice, těžítka, mísky na navštívenky a osvětlovací předměty), buďte toliko tenkráte zařaděny do č. 887 jako okrasné nebo přepychové předměty, hodí-li se tvarem a povahou po přednosti k ozdobným a výzdobným účelům.	
z 912	Isolační válečky, isolační zvonky a isolační knoflíky, cívky, spojky (klíče), přeřaďovadla a podobné montovací části pro isolování z kameniny, porculáuu nebo skla, bez spojení s jinými látkami a nedovezené jako součástky rozložených elektrotechnických úprav:	
	bílé	10
	barevné nebo barvené	20
	(z 916/917) Vozidla, neurčená k jízdě po kolejnicích (kromě plavidel), bez spojení s poháněcími stroji:	
916	Jízdná kola, také ku přijímání jízdních hostí, k dopravě zboží nebo k spolu-vezení přivěšených vozů upravená	100
z 917	Osobní vozy:	
	čtyřkolé s ne více nežli se čtyřmi pevnými sedadly:	
	beze střechy:	za kus
	vážíli vůz čistě { 1·5 metrického centu nebo méně	60
	vážíli vůz čistě { více než 1·5 metrického centu	100
	se střechou	150
	čtyřkolé s více nežli čtyřmi pevnými sedadly:	
	beze střechy	150
	se střechou	160

Poznámky.

1. Překládací sedadla nenáležejí k pevným sedadlům. Sedadlo na kozlíku (sedadlo vozkovo) nebudiž čítáno do počtu pevných sedadel.
2. Dřevěné korby vozů bez podstavce, také železem okované, buďte vyřizovány podle své povahy jako dřevěné zboží a jsou i tenkráte vyjaty z vyclení jako osobní vozy, když jsou již zřízeny střechové oblouky pomocí šarnýrů upevněné a je-li již zřízen šikmo stoupající podnož před kozlíkem železnými sponami skrze korbu vozu jdoucími pevně spojený nebo jsou-li dřevěné dveřní tabulky za příčinou sesílení, neb aby bylo zamezeno roztržení, obloženy hrubými dřevěnými špalíčky nebo jutovými tkaninami nebo železným plechem.
3. Ze sestavených čtyrkolých osobních vozů ještě surových buď zapravena čtvrtina sazeb pro osobní vozy platných. Za osobní vozy ještě surové pokládají se takové, které sice mají příslušenstvo a úpravy, kterých je ku potřebě třeba (pera, nápravy, kola, přední podstavec, brzdové a přípřežní úpravy atd.), avšak nejsou ani natřené, ani lakované, ani leštěné nebo pomalované, ani usňovým nebo vycpávaným dílem (čítajíc k tomu volně vložené polštáře) opatřené.

Číslo německého obecného tarifu	Název předmětů	Clo z metrického centu marky
	4. Pokrývky na nohy, svítilny, vozní bedny a podobné předměty, které docházejí s hotovými osobními vozy a jsou k tomu ustanoveny, aby s nimi byly pevně spojeny nebo jiným způsobem sestaveny, buďte pokládány za části vozů a nebuďte zvláště vyclívány.	
	5. Osobní vozy ke stavbě motorových vozů určené, bez podstavcového rámu (chassis), motorů a kol budou vyřizovány jako čtyrkolé osobní vozy a budou vyclívány v hotovém stavu podle smluvních sazeb č. 917, v surové stavbě budou vyclívány čtvrtinou těchto sazeb.	
927	Oblouky, pera, kohoutky a hlavně, také jejich části, také jiné části ručních střelných zbraní (kromě zámků a zavěracích kusů) z nedrahých kovů nebo ze slitin nedrahých kovů:	
	surové	6
	obdělané	24
937	Varhany	20
941	Smyčcové a drnkací hudební nástroje	20
942	Dechové hudební nástroje	20
z 943	Mechanické hrací stroje, nenáležející pod odstavec 1 č. 943 obecného tarifu, jakož i úpravy k mechanické reprodukci hudebních děl	25
944	Tahací harmoniky	20
	Jiné hudební nástroje, v obecném tarifu zvláště neuvedené	24
	Poznámka k oddílu 19 *C* obecného tarifu. Části hudebních nástrojů, které lze jako takové části poznati, nejsou-li v obecném tarifu zvláště uvedeny, budou vyceleny jako hudební nástroje, ku kterým náležejí. Dřevěné části hudebních nástrojů buďte však vyclívány podle své povahy, pokud clo, kterému by podle ní byly podrobeny, jest nižší nežli clo z hudebních nástrojů, ku kterým příslušejí.	
946	Dětské hračky všeho druhu a jejich části; také ozdoby na vánoční stromky	10

Příloha B.

Cla při dovozu do rakousko-uherského území celního.

Číslo rakousko-uherského obecného tarifu	Název předmětů	Clo ze 100 kilogramů koruny
z 41	Cibule	3.—
42	Zelí, čerstvé	cla prosté
43	Zelenina v obecném tarifu zvlášť nejmenovaná a jiné rostliny pro kuchyňskou potřebu, čerstvé:	
a)	jemná zelenina tabulová	cla prosté
b)	jiná	cla prosté
49	Semeno jetelové:	
a)	vičenec	8.—
b)	jiné	8.—
50	Semeno travní	cla prosté
52	Semena v obecném tarifu zvlášť nejmenovaná	cla prosté
53	Semena všeho druhu, v papírku a v podobných věcech pro drobný prodej upravená	15.—
z 56	Živé rostliny (také v obyčejných kořenáčích, kbelících a podobných nádobách):	
a)	rostliny kvetoucí	8.—
b)	stromy a křoviny	7.—
c)	květinové cibule, květinové bambuliny (hlízy) a oddenky (rhizomy, bulby)	4.—
e)	jiné kromě vinných rév, také sazenice, hříženice, routy a odnože (odmladky)	cla prosté
57	Kořen čekankový, sušený (nepražený), též nakrájený	2.50
59	Chmel	24.— zhruba
z 75	Ryby mořské, čerstvé	cla prosté
83	Kůže stažené (škáry), surové (čerstvé nebo suché, také nasolené nebo navápeněné, ale dále neobdělané)	cla prosté
84	Chlupy, srst, vlasy a žíně, surové nebo strojené (a to vochlované, vyvařené, obarvené nebo mořené, také kadeřené); štětiny	cla prosté
86	Měchýře a střeva, čerstvé, nasolené neb usušené; mázdry zlatotepecké; provazy ze střev	5.—
92	Lůj živočišný, surový nebo vyškvařený; lůj lisovaný	2.50

Číslo rakousko-uherského obecného tarifu	Název předmětů	Clo ze 100 kilogramů koruny
93	Lůj rostlinný, olej palmový, olej z palmových jader, olej kokosový, tuhý .	2.50
96	Paraffin:	
a)	nečistý, také paraffinové šupiny	12.—
b)	jiný	15.—
	Poznámka. Paraffin měkký, který taje při 42° C nebo za teploty nižší, aby se z něho vyráběly zápalky, na dovolovací list pod dohlídkou a s podmínkami, které skrze nařízení předepsati dlužno	7.—
z 109	Víno:	
z *a)*	v sudech	60.—
z *b)*	v láhvích	75.—
112	Minerálné vody, přirozené neb umělé	1.20
	Poznámka. Minerálné vody přirozené a umělé vyclívají se dle čís. 112 jak v láhvích z obyčejného skla dutého o své přirozené barvě (čís. 370 *a*), tak i v láhvích ze skla hmotou barveného (čís. 370 *c*), když jsou láhve tyto pro zvláštní povahu mezi obchodujícími obvyklé.	
	Minerálné vody v nádobách s tlakostrojem z nedrahých kovů nebo s mechanickými závěrami vyclívají se dle povahy těchto nádob.	
114	Pečivo (suchary, kakes, koláče, oplatky atd.)	100.—
118	Masité droby	50.—
121	Ryby, v obecném tarifu zvlášť nejmenované, nasolené, uzené, sušené:	
	a) treska a uzené ryby	7.20
	b) jiné	10.—
138	Rohy, rohové kružalky, konce rohů, paznehty, nohy, kopyta; kosti naštípané, narovnané nebo nařezané	cla prosté
143	Kyz železný (pyrit)	cla prosté
z 145	Sádra:	
b)	pálená:	
	1. k mrvení nebo na vytvařování pro průmysl keramický, na dovolovací list pod podmínkami a kontrolami, které budou nařízením předepsány	cla prosté
	2. jiná	—.60
z 146	Bílá křída, těživec (baryt, síran barnatý, přirozený):	
b)	umleté, plavené:	
	1. bílá křída	cla prosté
	2. těživec (baryt, síran barnatý, přirozený)	—.80
148	Barevné hlinky:	
a)	surové	cla prosté
b)	pálené, mleté, plavené, lisované	1.20

Číslo rakousko-uherského obecného tarifu	Název předmětů	Clo ze 100 kilogramů koruny
	Poznámky. 1. Barevné hlinky umleté, na kterých se ukazují stopy anorganických aneb organických pigmentů, barviv dehtových atd., které jenom náhodou k nim se přimísivše znatelný odstín barvy nezpůsobují, dlužno vyclívati dle čís. 148 *b*. 2. K čís. 148 *b* přináleží také kamenné uhlí způsobem mechanickým na prach utlučené.	
c)	krášlené	5.50
	Poznámka. K čís. 148 *c* přináleží jenom ty barevné hlinky krášlené, které v sobě neobsahují více než pět procent přidaných anorganických aneb organických pigmentů, barviv dehtových atd.	
149	Jiné zeminy a kameny, uměle obarvené	6.—
z 155	Etherické oleje (silice):	
b)	1. Oleje z plodů citrových (olej pomerančový, citronový, bergamotový atd.); olej z hořkých mandlí; olej kajeputový; olej meduňkový; olej z máty peprné; olej sandalový; olej z kašti lékařské; olej hořčičný; olej cedrový	36.—
	2. jiné, v obecném tarifu zvlášť nejmenované	60.—
z 156	Dříví barvířské:	
b)	na drobné kousky rozdělané (t. j. nařezané, umleté)	2.—
c)	na drobné kousky rozdělané, kvašené	3.—
157	Dříví kvebrachové a jiné dříví koželužské:	
a)	v hrubých kusech	—.20
b)	na drobné kousky rozdělané (t. j. nařezané, umleté)	1.20
z 162	*a)* Indigo	cla prosté
	b) Extrakt ze dřeva kaštanového, extrakt sumachový	3.60
	c) Extrakt ze dřeva kvebrachového; extrakty z třísel ani tuto, ani v obecném tarifu zvlášť nejmenované:	
	1. tekuté	4.25
	2. tuhé	7.50
	Poznámky. 1. Jakožto extrakty tekuté vyclívají se extrakty o 28° Beaumé nebo méně. 2. Synthetické indigo, suché nebo ve způsobu těsta, dlužno vyclívati jako indigo přirozené; od indigových přípravků (roztok indigový, extrakt indigový, indigový karmín, purpurová modř) čís. 626 synthetické indigo rozeznává se tím, že toto dává vždy procezeninu bezbarvou, naproti tomu ony dávají vždy procezeninu modrou.	
163	Extrakty z barviva, v obecném tarifu zvlášť nejmenované:	
	a) tekuté	4.25
	b) tuhé	7.50
164	Dehet, kromě dehtu hnědouhelného a břidličného	cla prosté
165	Pryskyřice obyčejná; kalafuna; smůla v obecném tarifu zvlášť nejmenovaná	cla prosté

Číslo rakousko-uherského obecného tarifu	Název předmětů	Clo ze 100 kilogramů korunami
166	Smůla z kamenouhelného, hnědouhelného a břidličného dehtu, smůla petrolejová a stearinová	—.50
	Poznámka. Dle smluvné sazby čís. sazebního 166 dlužno také vyclívati dehet kamenouhelný, který byl vody zbaven.	
167	Smůla bednářská, pivovarská, kartáčnická a provaznická	1.50
169	Asfaltový bitumen	2.50
170	Asfaltový tmel; asfaltový mastix; pryskyřičné cementy (dřevný cement) . .	3.—
173	*a)* Terpentýn, olej terpentýnový; surový olej jantarový, olej z jeleního rohu a olej kaučukový, potom oleje z kamenouhelného dehtu řady benzolové; ptačí lep	3.50
	b) Smolný olej (pryskyřičný olej)	2.40
181	Bavlněná vata, vyjmouc tu, která jest k léčení; nitě k čištění strojův atd. uchystané	12.—
	(z 183/188) Bavlněná příze:	
z 183	jednoduchá, surová:	
a)	až do čís. 12 po anglicku	14.—
b)	přes čís. 12 až do čís. 29 po anglicku	19.—
z 187	Bavlněná příze, bílená, mercerovaná, obarvená (také potištěná) podrobena jest přirážce ke clu ze surové příze, o niž jde, a to:	
c)	obarvená (také potištěná)	14.—
d)	bílená a mercerovaná	14.—
e)	obarvená (také potištěná) a mercerovaná	16.—
188	Příze, pro drobný prodej upravená:	
a)	jednoduchá nebo dvojnásobná; troj- anebo vícepramenná, jednou v nit usoukaná	83.—
b)	troj- anebo vícepramenná, opětovaně v nit usoukaná	83.—
	(z 189/201) Bavlněné zboží:	
189	Obyčejné, t. j. tkaniny z příze čís. 50 a pod číslo toto níže, na 5 *mm* do čtverce 38 anebo méně nití počítajíc:	
a)	hladké, také jednoduše vyrážené (képované):	
1.	surové	76.—
2.	bílené	95.—
3.	obarvené	120.—
4.	jednou až čtyřmi barvami potištěné, neb o dvou barvách pestře tkané	143.—
5.	pěti nebo více barvami potištěné, neb o více než o dvou barvách pestře tkané	153.—
b)	vzorkované:	
1.	surové	95.—
2.	bílené	120.—
3.	obarvené	143.—
4.	jednou až čtyřmi barvami potištěné, neb o dvou barvách pestře tkané	167.—
5.	pěti nebo více barvami potištěné, neb o více než o dvou barvách pestře tkané	177.—

Číslo rakousko-uherského obecného tarifu	Název předmětů	Clo ze 100 kilogramů koruny
190	Obyčejné, husté, t. j. tkaniny z příze čís. 50 a pod číslo toto níže, na 5 *mm* do čtverce více než 38 nití počítajíc:	
a)	hladké, také jednoduše vyrážené (képované):	
1.	surové	120.—
2.	bílené	143.—
3.	obarvené	167.—
4.	jednou až čtyřmi barvami potištěné, neb o dvou barvách pestře tkané	190.—
5.	pěti nebo více barvami potištěné, neb o více než o dvou barvách pestře tkané	205.—
b)	vzorkované:	
1.	surové	125.—
2.	bílené	150.—
3.	obarvené	172.—
4.	jednou až čtyřmi barvami potištěné, neb o dvou barvách pestře tkané	200.—
5.	pěti nebo více barvami potištěné, neb o více než o dvou barvách pestře tkané	215.—
191	Jemné, t. j. tkaniny z příze přes čís. 50 výše až do čís. 100, toto číslo v to pojímajíc:	
a)	surové	180.—
b)	1. bílené, obarvené	245.—
	2. potištěné, jednou až čtyřmi barvami, neb o dvou barvách pestře tkané	260.—
	3. potištěné pěti nebo více barvami, neb o více než o dvou barvách pestře tkané	270.—
192	Nejjemnější, t. j. tkaniny z příze přes čís. 100 výše:	
	a) surové	330.—
	b) bílené, obarvené	345.—
	c) jednou až čtyřmi barvami potištěné, neb o dvou barvách pestře tkané	360.—
	d) pěti nebo více barvami potištěné, neb o více než o dvou barvách pestře tkané	370.—
	Poznámka k čís. 189 až 192. Při vyclívání tkanin, při nichž se místa řídce tkaná střídají s místy hustě tkanými, rozhoduje průměrný počet nití, který se najde, když se niti osnové a niti útkové vždy mezi dvěma body, při osnově i při útku ve vzorku tkaniny pravidelně se vracejícími, spočítají (počítá se střída od střídy) a když se počet těchto nití převede na to, jak se šířka vzorku má ku 5 *mm*, po čemž se výsledky při osnově i při útku sečtou. Při tkaninách o dvojitých nitích aneb o nitích usoukaných dlužno počítati niti jednoduché. Přebývajících zlomků jest si při tom, když se zjišťuje úhrnný výsledek tohoto převádění, nevšímati.	
193	Aksamity a zboží na způsob aksamitu tkané, také aksamitové stuhy	215.—
194	Zboží tkaničkářské (kromě aksamitových stuh)	215.—
	Poznámka. Tkaniny v kusu mercerované, nebo tkaniny, celé nebo částečně z mercerované příze, jakož i takovéto aksamity a zboží tkaničkářské, podrobeny jsou přirážce ke clu ze tkaniny, o niž jde, činící	18.—

Číslo rakousko-uherského obecného tarifu	Název předmětů	Clo ze 100 kilogramů koruny
195	Tyl a síťové látky na způsob tylu:	
a)	hladké:	
1.	surové	350.—
2.	bílené, obarvené, potištěné, pestře tkané	370.—
b)	vzorkované, kromě těch, které mají na sobě kresbu (čtny) na způsob krajek:	
1.	surové	370.—
2.	bílené, obarvené, potištěné, pestře tkané	400.—
	Poznámka k čís. 195 *b*. Tyl se vzorkem na způsob krajek tkaný, který jest toho druhu, jako vzorky, jež byly, když se smlouva podpisovala, uloženy, nevyclívá se jako krajky, nýbrž jakožto vzorkovaný tyl čís. 195 *b*.	
197	Krajky, také vzdušné vyšívání (věci leptané)	660.—
z 198	Vyšívání:	
b)	tyl a krajky vyšívané	660.—
z *c)*	vyšívané nárty na střevíce a na pantofle	480.—
199	Zboží prymkářské a knoflíkářské	215.—
z 200	Zboží stávkované a pletené:	
b)	punčochy a ponožky:	
1.	na tucet párů přes 1 *kg* ztíží:	
	α) dílem šitým strojené	220.—
	β) jiné	180.—
2.	na tucet párů až do 1 *kg*, tuto váhu v to pojímajíce, ztíží:	
	α) dílem šitým strojené	285.—
	β) jiné	220.—
c)	rukavice:	
1.	na tucet párů přes 300 *g* ztíží:	
	α) dílem šitým strojené	300.—
	β) jiné	240.—
2.	na tucet párů až do 300 *g*, tuto váhu v to pojímajíc, ztíží:	
	α) dílem šitým strojené	400.—
	β) jiné	300.—
d)	v obecném tarifu zvlášť nejmenované:	
	1. dílem šitým strojené	300.—
	2. jiné	240.—
z 201	Věci technické:	
a)	žárové punčošky, nevypálené	200.—
b)	vysušovací plst, tkaná, také zdrsněná:	
	1. surová	120.—
	2. bílená	145.—
c)	hnací řemeny	75.—
d)	popruhy a knoty	65.—
e)	hadice, tkané nebo pletené; motouz o průměru 1 *mm* nebo více; síti hrubé, provazy a podobné věci technické	65.—

Číslo rakousko-uherského obecného tarifu	Název předmětů	Clo ze 100 kilogramů koruny
z 204	Příze lněná (ze lněného vlákna nebo ze lněné koudele); příze z čínské kopřivy:	
a)	jednoduchá, surová	3.60
b)	jednoduchá, bílená, v louhu močená (s popelem vyvařená) neb obarvená	12.—
c)	v nit usoukaná	43.—
z 206	Příze jutová (z juty, také se lnem smíšená):	
a)	jednoduchá, surová	3.60
	(z 217/219) Lněné, konopné, jutové atd. zboží:	
z 217	Jutové tkaniny:	
a)	surové, nevzorkované (o jedné toliko vazbě základní), ne více než o 40 nitích v osnově a v útku na 2 *cm* do čtverce	15.—
z 219	Zboží provaznické a věci technické:	
a)	1. Oblá lana o průměru 3 *cm* nebo více, také bílená, dehtěná . .	12.—
	2. Jiná lana, provazy tlusté, provazy tenké (oprátky) o průměru 5 *mm* nebo více, také bílené, dehtěné	15.—
z *b)*	Provazy tenké (oprátky) o průměru pod 5 *mm* níže a motouzy:	
2.	pro drobný prodej upravené (na klubku navinuté atd.) o průměru větším než 1 *mm*	43.—
	Poznámka. Zboží stávkované a pletené z přediv třídy XXIII obecného tarifu dlužno vyclívati dle čís. 200.	
z 220	Vlna surová, vypraná a v odpadcích	cla prosté
	(z 225/226) Příze vlněná:	
z 225	Příze česaná, v obecném tarifu zvlášť nejmenovaná:	
a)	surová, jednoduchá:	
1.	až do čís. 45 po metricku	12.—
2.	přes čís. 45 po metricku	21.—
b)	surová, dvojnásobná nebo vícepramenná:	
1.	až do čís. 45 po metricku	17.—
2.	přes čís. 45 po metricku	29.—
z *c)*	bílená, obarvená, potištěná, jednoduchá:	
2.	přes čís. 45 po metricku	38.—
z *d)*	bílená, obarvená, potištěná, dvojnásobná nebo vícepramenná:	
2.	přes čís. 45 po metricku	48.—
e)	příze česaná, vlnou barvená nebo potištěná barev promíšených, jakož i vlnou nebarvenou (za surova bílou) promíšeně zbarvená:	
1.	jednoduchá	33.—
2.	dvoj- anebo vícepramenná, též takováto příze z praménků různé barvy	38.—
	Poznámka. Příze okázalá (příze falkonnévkou nebo smyšlenou zvaná) čís. 225 *b*, *d*, potom *e* 2 připouští se za clo 25 K ze 100 *kg*. Přízí okázalou druhu tohoto vyrozumívá se surová, bílená, obarvená, potištěná nebo promíšeně zbarvená příze dvoj- anebo	

Číslo rakousko-uherského obecného tarifu	Název předmětů	Clo ze 100 kilogramů korun
	vícepramenná, při níž táhnoucí se nit v určité vzdálenosti škmory, chuchlíky, kadeřemi, smyčkami, kličkami, závitky atd. přerušována bývá. Příze, na níž se proto, že jest silně usoukána, jednotlivé niti skroutí, škmorečky a malé kličky dělajíce, které, když se příze dle potřeby natáhne, zase zmizí, sem nepřináleží, nýbrž vyclívá se dle ostatní své povahy.	
226	Příze krátkovlasá a příze v obecném tarifu zvlášť nejmenovaná, na způsob krátkovlasé předená:	
a)	surová, jednoduchá	19.—
b)	surová, dvojnásobná nebo vícepramenná	29.—
c)	bílená, obarvená, potištěná:	
1.	jednoduchá	29.—
2.	dvojnásobná nebo vícepramenná	38.—
	(z čís. 229/239) Vlněné zboží:	
229	Vlněné zboží tkané, v obecném tarifu zvlášť nejmenované, také potištěné:	
a)	na čtvereční metr více než 700 *g* ztíží	120.—
b)	na čtvereční metr více než 200 až do 700 *g* ztíží:	
	1. více než 200 až 500 *g* na čtvereční metr	200.—
	2. více než 500 až 700 *g* na čtvereční metr	180.—
c)	na čtvereční metr 200 *g* a méně ztíží	262.—
	Poznámka. Upotřebené obaly z hrubých chlupů kozích a z chlupů podobných, aby se dále zpracovaly, když byla tkanina rozdělána, na dovolovací list, pod dohlídkou a s podmínkami, které skrze nařízení stanoviti dlužno	cla prosté
230	Aksamity a tkaniny na způsob aksamitu (s rozřezaným anebo s nerozřezaným florem), také potištěné	220.—
231	Zboží tkaničkářské	220.—
232	Zboží prymkářské a knoflikářské	220.—
z 233	Zboží stávkové a pletené:	
b)	punčochy a ponožky:	
1.	na tucet párů přes 1 *kg* ztíží:	
	α) dílem šitým strojené	250.—
	β) jiné	220.—
2.	na tucet párův až 1 *kg*, tuto váhu v to pojímajíc, ztíží:	
	α) dílem šitým strojené	320.—
	β) jiné	260.—
c)	rukavice:	
	1. dílem šitým strojené	330.—
	2. jiné	300.—
d)	v obecném tarifu zvlášť nejmenované:	
	1. dílem šitým strojené	250.—
	2. jiné	200.—

Číslo rakousko-uherského obecného tarifu	Název předmětů	Clo ze 100 kilogramů koruny
z 237	Koberce na podlahu:	
b)	koberce vázané	180.—
z 238	Plsť a plstěné zboží (kromě takovýchto koberců na podlahu):	
z *b)*	jiná plsť nežli hrubá plsť ze zvířecí srsti:	
1.	nepotištěné	120.—
z 239	Věci technické:	
z *a)*	Kroucené žíně, také s hrubými chlupy zvířecími nebo s rostlinnými vlákninami smíšené	15.—
d)	hnací řemeny	90.—
z 242	Hedvábí (smotané nebo kroucené), také v nit usoukané:	
b)	bělené (gumy zbavené)	80.—
z *c)*	obarvené:	
2.	jinými barvami nežli na černo	90.—
z 243	Boura (odpadky hedvábí, předené), také v nit usoukaná:	
b)	obarvená:	
1.	na černo	80.—
2.	jinými barvami	90.—
z 244	Hedvábí umělé, také v nit usoukané:	
b)	obarvené:	
1.	na černo	80.—
2.	jinými barvami	90.—
246	Niti z hedvábí, boury nebo z hedvábí umělého, také když jsou s jinými předivy spojeny, bělené neb obarvené, pro drobný prodej upravené . .	125.—
	(z 247/254) Zboží celohedvábné (z hedvábí, boury nebo z hedvábí umělého):	
247	Celohedvábné zboží, vyšívané	1300.—
248	Tyl a síťovité látky na způsob tylu; gázy (též tkané krepy a flory); krajky a šátky krajkové	1300.—
	Poznámka. Hedvábné gazy, aby se vyšívaly, na dovolovací list pod dohlídkou a s podmínkami, které skrze nařízení předepsati dlužno	1200.—
z 250	Celohedvábné tkaniny, v obecném tarifu zvlášť nejmenované:	
b)	tažené (fasonované):	
1.	nebarvené neb barvené na černo	1000.—
2.	jinak zbarvené, potištěné, pestře tkané	1050.—
251	Aksamity a tkaniny na způsob aksamitu (s rozřezaným anebo nerozřezaným florem)	1050.—
z 253	Stuhy:	
b)	stuhy aksamitové a stuhy s činami (kresbami) na způsob aksamitu .	1050.—
c)	jiné, kromě vyšívaných nebo takovýchto stuh z tylu, gazu nebo jiných tkanin čís. 248:	
1.	netažené (nefasonované)	1100.—
2.	tažené (fasonované)	1200.—

Číslo rakousko-uherského obecného tarifu	Název předmětů	Clo ze 100 kilogramů koruny
254	Zboží prymkářské a knoflíkářské	900.—
	(z 256/259) Zboží polohedvábné (z hedvábí, boury nebo z hedbáví umělého, když jsou s jinými předivy spojeny):	
256	Polohedvábné tkaniny, v obecném tarifu zvlášť nejmenované:	
a)	hladké (netažené [nefasonované])	540.—
b)	tažené (fasonované)	585.—
	Poznámka. Polohedvábné tkaniny na čtvereční metr přes 200 *g* ztíží, také tažené (fasonované) dlužno vyclívati dle písmena *a*.	
257	Aksamity a tkaniny na způsob aksamitu (s rozřezaným anebo nerozřezaným florem)	750.—
z 259	Stuhy:	
b)	stuhy aksamitové a stuhy s čínami (kresbami) na způsob aksamitu . .	750.—
z *c)*	jiné, kromě vyšívaných a takových stuh z tylu, gazu nebo jiných tkanin čís. 255:	
2.	netažené (nefasonované), kromě stuh na klobouky v čís. 259 *c* 1 obecného tarifu jmenovaných	550.—
3.	tažené (fasonované)	600.—
	Poznámka ke třídě XXV obecného tarifu. Hedvábí, které jest v přízi z jiného přediva zpředeno, avšak předivo toto nezakrývá, nebo se v nitích po celé délce tkaniny souvisle netáhne, zůstane při tkaninách z takovéto příze za nepovšimnuté.	
		z kusu
266	Kloboukové šišáky z plsti	—.30
z 267	Klobouky mužské a chlapecké:	
b)	z plsti:	
1.	negarnirované	—.50
2.	garnirované	—.60
	Poznámka k čís. 268 obecného tarifu.	
	1. Klobouky ženské a dívčí, na způsob klobouků mužských a chlapeckých udobené a vystrojené, dlužno vyclívati jako klobouky tyto.	
	2. Když se ustanovuje sazba pro nevypravené klobouky ženské z plsti atd., ke drátu, který by snad byl přišit nahoře na střeše nebo dole pod ní nebo na samém jejím kraji, aby se sesílila, nebo aby se jí dala úboda (tvar), se nehledí, byť i drát tento přádlem opleten byl.	
	Poznámka k čís. 269 obecného tarifu. Klobouky, obyčejnými přezkami, knoflíky a žaludy vystrojené, nevyclívají se jako klobouky ozdobené.	
274	*a)* Ženské pláště a ženské ověsníky (náplecníky) ze zboží vlněného s příčinky (podšívkou, ozdobou a s podobnými věcmi) ze zboží hedbávného čís. 247 až 260 obecného tarifu nebo s věcmi na obsazenou čís. 273 *a* obecného tarifu	ze 100 kilogramů 600.—

Číslo rakousko-uherského obecného tarifu	Název předmětů	Clo ze 100 kilogramů koruny

b) Jiné šatstvo, pak prádlo, zboží na vystrojenou a jiné věci z látek šité, v obecném tarifu zvlášť nejmenované budtež vyclívány dle své hlavní součástky, za kterouž se při dámské konfekci a při zboží na vystrojenou pokládá součástka, nejvyšším clem stižená, s přirážkou 40 procent.

Poznámky.

1. Když se vypočítává 40 procentní přirážka, dlužno při prádle, vyjmouc prádlo na vystrojenou, jakož i při stávkovaných anebo pletených věcech na vystrojenou (vystrojené věci smyšlené) položiti za základ sazbu smluvnou, jinak však sazbu všeobecnou součástky, která při vyclívání rozhoduje.
2. Když se vyclívají šněrovačky (ženské korsety), k hedvábným a polohedvábným stuhám šněrovacím, jakož i k jednořadým stehům ozdobným z hedvábí se nehledí.
3. Ke stehům, šitím způsobeným, kterýmiž jsou jednotlivé střídy krajek anebo vzdušného vyšívání k sobě připojeny, aby zboží na metry činily, se rovněž nehledí. Naproti tomu věci konfekční, na příklad límce, manšety a podobné věci, ze střídy krajek anebo vzdušného vyšívání dílem šitým složené, vyclívají se jako zboží na vystrojenou.

Všeobecné poznámky k sazebním třídám XXII až XXIV obecného tarifu.

1. Zboží textilní všeho druhu, s kovovými vlákny (drátem oblým anebo plochým) spojené, podrobeno jest přirážce ke clu ze zboží textilního, o které jde, kteráž činí při zboží hedvábném čís. 247, 248, 250, 251 a 253 — 15 procent, při všem ostatním zboží textilním 30 procent.
2. Jakožto tkanice (stuhy) dlužno také vyclívati pruhy ze tkaných látek, na způsob tkanic (stuh) nastříhané nebo vysekané, o hladkých krajích, zoubkované, vlnovité, proděravené nebo z rozličných tkaných látek lepidly vzorkovaně nebo ozdobně složené, nebo skrze které jsou tkanice, stuhy, ženilky, šňůry a podobné věci provlečeny (vyjmouc takovéto pruhy ze zboží textilního, v sazbě jmenovitě vytknutého, na příklad z batistu [kmentu], tylu atd.), nedosahuje-li šířka jejich 20 centimetrův.
3. Jestliže nejsou ve všeobecné sazbě předem výjimky stanoveny, vyclívá se textilní zboží, které jest dle své pravé míry odměřeno nebo přistřiženo, ale které není dílem šitým strojeno, jako zboží, jež v kusech jakožto zboží na metry přicházívá.
4. Ke zboží stávkovanému a pletenému (také zboží punčochářskému a trikotovému) přináleží nejen stávkované, nýbrž i pletené, háčkované a sítkované (dílem drhaným strojené [*filets*]) věci, na příklad takovéto látky v kusech, povijadla (povijany), podvazky, kapišony, kamaše, rukavice, čepce, kalhoty, jupky (kazajky), límce, živůtky, peleríny, nátepničky, nákolenníky a náživotníky, dětské střevíčky, zástěry, ponožky, punčochy, tašky, peněženky, trikotové obleky, šátky, vesty a podobné věci a to

Číslo rakousko-uherského obecného tarifu	Název předmětů	Clo ze 100 kilogramů korun
	nejen takové zboží, které má údělek (fasonu), to jest, které bylo dle jistého pravidla děláno, nýbrž i to, které jest ze stávkovaných látek nastříháno a ušito. Při stávkovaném a pleteném zboží nehledí se k obrubám, ani ke švům, ani k lemování úzkou tkanicí (stuhou), aby se párání zamezilo, udělanému, potom k obyčejným příčinkům, kterých jest třeba, když se věci užívá, jako jsou: obšité dírky knoflíkové, knoflíky, kličky, sponky, přezky, proužky kůže, jednoduché šňůry tahací, tkanice (stuhy) k zavazování, střapce, kroužky a podobné věci, nechať se příčinky tyto skládají z látky jakékoliv. Takovéto dílo a takovéto příčinky nejsou ani příčinou, aby se věc dle čís. 274 vyclívala, aniž při stávkovaném zboží pravidelně děláném, způsobí, aby se zboží toto vyclívalo jako stávkované a pletené zboží šité. Věci ze stávkovaných látek přistřižené a ušité kromě výstrojných věcí smyšlených vyclívá se, když jde o smluvný obchod, dle všeobecných sazeb čís. 200, 233, 252 anebo 258. Stávkované nebo pletené zboží na vystrojenou, ať už jest dle jistého pravidla děláno nebo přistřiženo a šito (vystrojené věci smyšlené, jako na příklad stuhovými kličkami, náběry, krajkami, vyšíváním atd. vyšňořené) nevyclívá se dle čísel svrchu dotčených, nýbrž jakožto zboží na vystrojenou dle okrasy, vyšším clem stížené (čís. 274), a jest k vypočítání přirážky položiti za základ sazbu smluvnou, když by takováto sazba pro okrasu v platnosti byla. Nebyla-li by okrasa vyššímu clu podrobena, než samo stávkované zboží, o které jde, jest si z příčiny této okrasy nevšímati. Přímočárné proužky (stehy řetízkovými zvané) z hedvábí a polohedvábí při rukavičkách z bavlněných, lněných anebo vlněných látek stávkovaných, které by dle všeobecné sazby měly za následek, že by rukavice jakožto zboží polohedvábné (č. 258) vycliti bylo, zůstanou při vyclívání, jež se smluvného obchodu týká, za nepovšímnuté. Ke zboží stávkovanému a pletenému přináleží také čepice dle jistého pravidla udělané.	
5.	Vyšívané zboží stávkované a pletené, a vyšívané zboží prymkářské a knoflíkářské — kromě toho, které přináleží k čís. 247 (vyšívané zboží celohedvábné) a 255 (vyšívané zboží polohedvábné) — nevyclívá se jako vyšívání, nýbrž dle ostatní své povahy. Bavlněné, lněné a vlněné zboží stávkované a pletené, které jest hedvábím vyšíváno, nebo hedvábím tím, že bylo jím šito, okrášleno, dlužno vyclívati jako polohedvábné zboží stávkované a pletené čís. 258; tolikéž dlužno vyclívati bavlněné, lněné a vlněné zboží prymkářské a knoflíkářské, které jest hedvábím vyšíváno, nebo hedvábím tím že bylo jím šito, okrášleno jako polohedvábné zboží prymkářské a knoflíkářské čís. 260.	
6.	Vyšívání applikované (přikládané) na jiných látkách základních, nežli na těch, které jsou cele nebo částečně z hedvábí, při	

Číslo rakousko-uherského obecného tarifu	Název předmětů	Clo ze 100 kilogramů koruny
	němž látka základní s muselínem anebo s tylem vzorky na sobě vyšitými tak jest spojena, že se vzorky objeví, když se látka nahoře nebo dole ležící vystřihne, nepřináležejí k věcem šitým čís. 274, nýbrž vyclívá se jako vyšívání.	
	7. Zboží textilní, na němž jsou toliko písmena, byť i propletená nebo sama sebou ozdobená (monogramy, ozdobná písmena atd.) nebo jména, čísla nebo podobná znaménka vyšita, nepočítá se mezi vyšívání.	
	8. Kapesní šátky, prádlo na stůl, prádlo na postel a ručníky z příze bavlněné nebo z příze ze přediv třídy XXIII s obrubami, které se dělávají, aniž se kraj tkaniny zahne, způsobem tím, že se kraj toliko pošije, nebo také, že se kraj tkaniny jednou nebo vícekráte u větší nebo menší šířce zahne a zahnutý kousek tkaniny pevně přišije, ale které při tom ani dílem prolamovaným (stehem ažurovým) způsobu jakéhokoli strojeny nejsou, aniž jsou stehy ozdobnými nebo jiným způsobem okrášleny, nepodrobují se proto ani celní sazbě pro věci šité, aniž celní přirážce.	
	Ze zboží svrchu řečeného vybírá se na místo celní sazby, pro věci šité stanovené, 10procentová celní přirážka, na kterou se za číslicí 5, odstavec 2 všeobecných poznámek k sazebním třídám XXII až XXVI všeobecné sazby pamatovalo, když jest buď jednoduchými toliko obrubami ažurovými (obrubami prostě prolamovanými neb obrubami řebříčkem prolamovanými) nebo jednoduchým toliko průlomkem strojeno, který uvnitř tkaniny s kraji jejími rovně běží a zrovna na takový způsob jako jednoduché obruby ažurové zvláštními nitkami udělán jest, avšak s obrubou nesouvisí.	
z 275	Kartáčnické zboží, obyčejné, t. j. ze štětin dále neupravených (také z náhražek štětin), ze slámy, piassavy a z jiných látek rostlinných, také dřevem anebo železem vystrojené, nebarvené, neleštěné a nelakované:	
b)	štětce, hrubé	32.—
c)	jiné obyčejné zboží kartáčnické	25.—
z 276	Štětce, kromě hrubých štětců, které spadají do čís. 275, vystrojené:	
z *a)*	obyčejnými hmotami	60.—
z *b)*	jemnými hmotami:	
	1. štětce ze štětin upravených, také dřevem anebo železem vystrojené, neleštěné, aniž lakované	80.—
	2. jemné štětce ze štětin a z chlupů, dřevem vystrojené a niklem oble nebo ploše okované	90.—
	3. jiné štětce jemné, s obyčejnými nebo jemnými hmotami spojené	120.—
	Poznámka k čís. 275 a 276. Při štětcích vázání motouzem nebo přízí (také hedvábím) a vázání leonskými dráty nebo leonským přádlem nemá na vyclívání nijakého účinku.	

Číslo rakousko-uherského obecného tarifu	Název předmětů	Clo ze 100 kilogramů koruny
	(z 280/282.) Zboží ze slámy, třtiny (rákosu), lýka, loubků (štěpek) a z podobných věcí, v obecném tarifu nejmenované:	
280	Hrubé pokrývky na podlahu a rohože (plachty na vůz a podobné věci):	
	a) nebarvené	10.—
	b) barvené	12.—
	Poznámky.	
	1. Kokosníky, v jednom kuse jdoucí (na způsob koberců v jednom kuse jdoucích udělané)	16.—
	2. U kokosníků, v jednom kuse jdoucích, a u kokosových rohožích jiné pletivo a předivo, skrovně přimíšené, aby tkanina nebo pletenina byly pevnější, nebo lemování obyčejnou tkanicí, aby se trvanlivost zvýšila, nemají na vyclívání nijakého účinku.	
z 282	Zboží košařské (také z vrbového proutí upletené):	
a)	obyčejné (hrubé koše k balení, nůše, vozové košiny, koše na prádlo, vrše a podobné věci) z neoloupaných aneb oloupaných prutů atd., nemořené, nebarvené, nepokostěné, aniž lakované:	
	1. s jinými hmotami nespojené	5.50
	Poznámka. Dle smluvné sazby čís. 282 *a* 1 připouštějí se také obyčejné koše z dřevových loubků (štěpek), nemořené, nebarvené, nepokostěné, aniž lakované, s jinými hmotami nespojené, takového způsobu, jako se jich užívá k balení (rozesílání zboží) nebo k účelům hospodářským. Barevného pruhu z loubků na kraji takovýchto košů vpleteného jest si při vyclívání nevšímati.	
	2. se dřevem, železem nebo nedrahými kovy spojené	8.—
b)	jemné, t. j. všecko ostatní zboží, pokud nespadá pod čís. 282 *c* obecného tarifu, také s obyčejnými nebo jemnými hmotami spojené . .	85.—
	Poznámka. Sem přináleží také hračky z košařského pletiva, též s obyčejnými nebo jemnými hmotami spojené.	
z *c)*	košařské zboží, při němž skrze pletivo hedvábná vláknovina (sparterie) nebo hedvábné nitky protaženy jsou, jakož i hračky z košařského pletiva, s jemnými hmotami spojené	200.—
	Poznámka. Košařským nábytkem, který jakožto zboží dřevěné třídy XXXIV všeobecné sazby vyclívati jest, vyrozumívá se ten nábytek, jehož převládající součástka z neopleteného dřeva se skládá.	
z 285	Lepenka:	
a)	obyčejná, na čtvereční metr 300 *g* a více ztíží:	
	1. hrubá lepenka z hadrů a lepenka ze slámy	3.—
	2. jiné	1.80
	Poznámka. Lepenka vrstvená vyclívá se i tenkráte dle čís. 285 *a*, když jsou vnější vrstvy bílé nebo hmotou barvené (též různobarevné), tétéž povahy a barvy jako vrstvy vnitřní, které mezi nimi leží, nemajíce.	

Číslo rakousko-uherského obecného tarifu	Název předmětů	Clo ze 100 kilogramů koruny
c)	1. jemné kartony	13.—
	2. všecky kartony barvami potažené nebo vzorkované, také květovaně lisované	15.—
	Poznámka. Jakožto jemné kartony čís. 285 *c* 1 sazbou 13 korun dlužno vyclívati, kartony mdle satinované (hlazené) v to pojímajíc, ty kartony, jichž váha 200 gramů nebo více na čtvereční metr činí. Silný (kartonový) papír pod 200 gramů níže na čtvereční metr ztíží vyclívá se, když není natřen, dle čís. 289 *c*, naproti tomu, když jest natřen, dle čís. 290 *a*.	
286	Lepenka dehtěná a kamenná:	
	a) pískem posypaná	3.—
	b) jiná	5.—
287	Papír obalovací na čtvereční metr 30 *g* a více ztíží:	
a)	nebarvený	3.60
b)	papírovinou barvený nebo dehtěný	4.—
	Poznámka. Jakožto papír obalovací vyclívají se bez rozdílu mezi látkami, z kterých jest papír, o nějž jde, udělán, všecky papíry, které se nehodí k tomu, aby se jich užívalo jakožto papíru tiskařského, pijavého, psacího nebo kresliciho, obzvláště druh papírů na kornouty, jakož i druhy papírů, zpravidla více nebo méně klížených, které lze poznati jakožto papír na zavinování, na zavíjení nebo na zabalování. Papíry druhu tohoto dlužno vyclívati dle čís. 287 *a*, pokud se týče *b* i tenkráte, když by na obou stranách byly hladké nebo hlazené. Papíry, které jsou podloženy zbožím z přádla, nepřináleží k papírům obalovacím. Aby se rozeznal papír obalovací od lepenky, dlužno dbáti, když by o tom byla pochybnost, toho, jak se má plocha k váze, tím způsobem, že se jakožto papír obalovací vyclívají jenom takové papíry, při nichž 1 metr do čtverce méně než 300 gramů váží. Z toho, aby se vyclívaly jakožto papír hedvábný, jsou všechny papíry vyloučeny, jichž váha na jeden metr do čtverce 30 gramů přesahuje.	
289	*a)* papír kreslicí	12.—
	b) lepenka malířská, papír měditiskařský	15.—
	c) silný (kartonový) papír pod 200 *g* níže na čtvereční metr ztíží	18.—
	Poznámka. Zmírněné celní sazbě čís. 289 *a* podroben jest také zrněný papír kreslicí.	
290	Papír pestrý, také lakovaný a papír bíle natřený:	
a)	hladký	17.—
b)	vzorkovaně lisovaný, zbádkaný (krabatý) nebo gouffrovaný (rýhovaný)	
	1. papír kalikový	24.—
	2. jiný	27.—
	Poznámka k čís. 290 *b* 1. Za papír kalikový pokládá se pestrý papír, který jest hrubým tkaninám, knihařskému plátnu atd. nápodoben. Papíru tohoto užívá se k potahování svázaných knih, zápisníkův a jiného díla z lepenky.	

Číslo rakousko-uherského obecného tarifu	Název předmětů	Clo ze 100 kilogramů koruny
291	Papír pergamenový	15.—
293	Papíry chemické, kromě papíru pro účely fotografické přistrojeného	30.—
294	Papír zlatý a stříbrný a papír se zlatými a stříbrnými vzorky (pravý nebo nepravý, také bronzovaný), papír krajkovitý a podobný papír prorážený	30.—
	Poznámka. Pruty z jednoduchého zlatého a stříbrného papíru o hladkých, přímočarých krajích, také ve způsobě závitků dlužno dle čís. 294, naproti tomu zoubkované pruhy ze zlatého a stříbrného papíru, všecky kašírované (jiným papírem pokryté) pruhy z těchto druhů papíru jakož i všecky pruhy z krajkovitého a z papíru podobně proráženého, také ve způsobě závitků, dle čís. 299 jako luxusovou papeterii vyclívati.	
295	Čalouny:	
	a) jedno- nebo dvojbarevné čalouny v závitcích	55.—
	b) jiné	60.—
296	Papír v obecném tarifu zvlášť nejmenovaný:	
a)	hladký	9.—
b)	čárkovaný	12.—
c)	vzorkovaně lisovaný, na způsob krepu přistrojený, gouffrovaný (rýhovaný) nebo zbádkaný (krabatý)	24.—
297	Papíry a lepenky plátnem (také plátnem bavlněným) podložené, nebo do nichž plátno (také plátno bavlněné) jest vloženo; podšívka do klobouků z papíru, také tkaninami potažená	30.—
	(z 298/301) Papírové zboží:	
298	Tiskopisy, návěští a plakáty:	
a)	dvoj- anebo vícebarevné anebo zlatem nebo stříbrem potištěné nebo způsobem fotomechanickým pořízené:	
	1. několikobarvé, zlatem anebo stříbrem potištěné, snímky světlotiskem anebo fotografickým strojem rychle přejímacím pořízené, nebo lisem hluboko tisknoucím tištěné	55.—
	2. jiné dvojbarevné	15.—
b)	jiné:	
	1. cenníky, seznamy, neillustrované	12.—
	2. všechny jiné tohoto čísla	15.—
299	Přepychové zboží papírové, hromadné výrobky v obecném tarifu zvlášť nejmenované obraznického průmyslu tiskařského, hračky, všecky tyto věci také s obyčejnými nebo jemnými hmotami spojené; papírové prádlo; květiny a součástky květin z papíru:	
	a) luxusová papeterie	55.—
	b) hračky:	
	1. loutky a součástky loutek z papíroviny (dokona udělané, pomalované, lakované, také s obyčejnými hmotami spojené)	80.—
	2. jiné hračky, také s obyčejnými hmotami spojené	50.—
	3. hračky s jemnými hmotami spojené	100.—
	c) papírové prádlo, i když látka při něm	40.—

Číslo rakousko-uherského obecného tarifu	Název předmětů	Clo ze 100 kilogramů koruny
	Poznámka. Do čís. 299 *c* papírové prádlo spadá i tenkráte, když jest na jedné anebo na obou stranách tkaninami potaženo, nebo když jsou na něm nápodobené švy vylisovány.	
	d) květiny a součástky květin z papíru	50.—
	e) pohlednice a hromadné výrobky rukodílen na tisknutí obrázků:	
	1. jedno- nebo dvojbarevné, pojímajíc v to jedno- nebo dvojbarevné knihy obrázkové pro děti bez textu nebo s krátkým textem:	
	α) světlotisky nebo věci lisem hlubokotisknoucím tištěné, nebo snímky fotografickým strojem rychle přejímajícím vyrobené	55.—
	β) jiné věci jedno- nebo dvojbarevné	40.—
	2. několikobarvé:	
	α) obrázkové knihy pro děti bez textu nebo s krátkým textem	55.—
	β) pohlednice	65.—
	γ) jiné	75.—
	3. obrázkové archy pro děti; obrázkové knihy pro děti, kromě těch bez textu nebo s krátkým textem; modelářské archy a předložky pro dílo lupenkové	cla prosté
	Poznámka. Zboží čísla tohoto, se hmotami nejjemnějšími spojené, dlužno vyclívati dle čís. 300 *d*.	
300	Zboží z papíru, lepenky nebo z papíroviny v obecném tarifu zvlášť nejmenované:	
a)	z papíroviny, lepenky, papíru, vyjmouc papír čís. 290 *b*, 294 a 296 *c*:	
	1. papír v závitcích	25.—
	2. trubky z papíru ke špičkám na doutníky a cigarety, nástrčky k natáčení příze a pod., všecky tyto věci, nejsou-li z tvrdého papíru	34.—
	3. všecko ostatní zboží této položky	30.—
b)	z papíru nebo s papírem čís. 290 *b*, 294, 296 *c*, potom všecko zboží s obrázky nebo s malováním:	
	1. papír čís. 290 *b* a 296 *c* v závitcích	40.—
	2. všecko ostatní zboží této položky:	
	α) s obrázky nebo s malováním	55.—
	β) jiné	45.—
	Poznámka. Zboží, které spadá do písmena *a* a *b*, také když jest s obyčejnými hmotami spojeno.	
c)	s jemnými hmotami nebo s knihařským plátnem spojené:	
	1. s textilními látkami nespojené	80.—
	2. všecko ostatní zboží této položky	120.—
d)	s nejjemnějšími hmotami spojené:	
	1. s hedvábím, krajkami, vyšíváním, umělými květinami a ozdobnými pery spojené, jakož i hračky s nejjemnějšími hmotami spojené	200.—
	2. všecko ostatní zboží této položky	240.—
	Poznámky.	
	1. Když se vyclívají alba, na to, jsou-li zápony pozlaceny nebo postříbřeny, se nehledí.	

Číslo rakousko-uherského obecného tarifu	Název předmětů	Clo ze 100 kilogramů koruny
	2. Tasmiček z příze všeho druhu, kterýmiž jsou papír na dopisy, dopisnice a obálky na dopisy svázány, jakož i nepatrné úpravy, takovýmito tasmičkami na schránkách samých způsobené, jest si při vyclívání nevšímati.	
z 301	Věci díla vzorkářského z kamenné lepenky, asfaltu a z podobných látek:	
a)	nenatřené, aniž lakované, také se dřevem nebo železem spojené . .	12.—
	(z 308/320) Kaučuk a perčovina a zboží z nich:	
308	Desky nevulkanisované, nakrájené, rozestřené, rozválené (patentní) . . .	40.—
309	Zboží z desek patentních v obecném tarifu zvlášť nejmenované, vulkanisované nebo nevulkanisované, také s obyčejnými nebo jemnými hmotami spojené	100.—
310	Dětské hračky z měkkého kaučuku, také s obyčejnými nebo jemnými hmotami spojené	80.—
312	Zboží z měkkého kaučuku, zvlášť nejmenované, také s obyčejnými nebo jemnými hmotami spojené	80.—
313	Guma tvrdá (jako roh nebo jako kůže) v deskách, prutech a trubkách, také leštěná, ale dále neobdělaná	30.—
314	Zboží z gumy tvrdé, v obecném tarifu zvlášť nejmenované:	
a)	zhruba lisované, s patrnými švy lisem způsobenými	84.—
b)	jiné, také s obyčejnými nebo jemnými hmotami spojené	100.—
z 316	Elastické tkaniny, elastické zboží stávkované a prymkářské, když se přádlo ve věcech těchto zpracované, skládá:	
b)	z látek textilních, kromě cele nebo částečně z hedvábí, boury nebo z hedvábí umělého:	
1.	elastika do obuvi	165.—
2.	jiné věci	180.—
317	Šatstvo a jiné věci, lepením, šitím a podobným dílem z látek, za čís. 315 a 316 obecného tarifu jmenovaných, konfekciované dlužno vyclívati jako tyto látky s 20procentní přirážkou.	
z 318	Dětské hračky z měkkého kaučuku, s nejjemnějšími hmotami spojené . .	200.—
z 320	Věci technické:	
b)	hadice z kaučuku nebo s ním, také s vrstvami tkanin anebo s drátěnými vložkami	65.—
	Poznámka. Hadice z desk patentních dlužno vyclívati podle čís. 309.	
c)	Ucpávky	80.—
d)	Hnací řemeny	80.—

Číslo rakousko-uherského obecného tarifu	Název předmětů	Clo ze 100 kilogramů koruny
f)	isolační věci z ploten patentních, také vulkanisované	100.—
g)	výstroje k technickým a elektrotechnickým účelům, k instrumentům atd. z tvrdé gumy, kromě věcí z tvrdé gumy zhruba lisovaných, které přináleží k čís. 314 *a*	115.—
	Poznámka. K stavbě telefonův a mikrofonů na dovolovací list pod dohlídkou a s podmínkami, které budou nařízením předepsány	90.—
323	Pokryvadla na podlahu z voskovaného plátna, linolea, kamptulika a z podobných směsí:	
a)	až do 2 *mm* ztloušťí	70.—
b)	přes 2 *mm* ztloušťí	55.—
324	Knihařské plátno	60.—
z 325	Voskované plátno, v obecném tarifu zvlášť nejmenované, také voskovaný mušelín:	
z *a)*	zboží na metry bez kresby, dle své pravé míry neodměřené	70.—
z *b)*	dle své pravé míry odměřené, nebo zboží na metry s kresbou, dle své pravé míry odměřenou	80.—
328	Kůže hovězí a koňská na způsob podšvovice vydělaná (také na hnací řemeny):	
a)	hřbetovice (croupons):	
1.	třeslem vydělaná	45.—
2.	minerálnou solí vydělaná	55.—
b)	jiná (kromě odpadků):	
1.	třeslem vydělaná	38.—
2.	minerálnou solí vydělaná	45.—
c)	odpadky kůže	35.—
329	Kůže hovězí a koňská, ne na způsob podšvovice vydělaná, také dokona upravená, ale nelakovaná;	
a)	přirozené barvy nebo na černo obarvená	30.—
	Poznámka. Odpadky kůže koňské, jako nožiny, slabizny, rozvrženice (bezlícky), pouze vydělané, dále neupravené pro upravovárny koží na dovolovací list pod dohlídkou a s podmínkami, které skrze nařízení předepsati dlužno	25.—
b)	jiná	43.—
	Poznámka. Vydělané, ne na způsob podšvovice strojené kipsovky (kůže zebuová nebo kůže indického skotu), na nichž lze hřbetní záhyb ještě poznati, bez ohledu na váhu kusu, nebo které, když by záhyb tento na nich chyběl, podle kusu více než 3 kilogramy váží, dlužno jakožto kůži hovězí dle čís. 329, naproti tomu takovéto kipsovky, na kus 3 kilogramy nebo pod to níže ztíží, jakožto teletinu dle čís. 330 vyclívati.	
330	Kůže telecí (teletina), kromě kůže lakované (lakýrky):	
a)	přirozené barvy	40.—
b)	jiné barvy	50.—

Číslo rakousko-uherského obecného tarifu	Název předmětů	Clo ze 100 kilogramů koruny
332	Kůže ovčí (skopovice) a jehněčí (jehnětina), vydělaná, nebarvená, dále neupravená:	
a)	ze strany k tělu rozvržená	5.—
b)	jiná	5.—
	Poznámka. Vyhlazená a vyrovnaná skopovice a jehnětina, která není dále upravena, vyclívá se dle čís. 332.	
333	Kůže kozlová (kozlovice), kozí (kozina) a kozlečí (kozletina), upravená, kromě kůže na rukavice a kůže lakované (lakýrky)	43.—
334	Kůže ovčí (skopovice) a jehněčí (jehnětina), upravená, kromě kůže na rukavice a kůže lakované (lakýrky)	43.—
335	Kůže na rukavice všeho druhu	43.—
	Poznámka. Kůže na rukavice, která se vyveze, aby se obarvila, když obarvena jsouc zase nazpět přijde, na dovolovací list pod dohlídkou a podmínkami, které nařízením budou ustanoveny	20.—
336	Kůže lakovaná (lakýrka) všeho druhu:	
a)	Kůže hovězí	45.—
b)	jiná	20.—
337	Kůže, v obecném tarifu zvlášť nejmenovaná; pergament:	
a)	Kůže bronzovaná	35.—
b)	kůže vepřová (vepřovice), pokud nespadá do písmena *a*	43.—
c)	kůže jiná; pergament	10.—
	Poznámka k čís. 328 až 337 obecného tarifu. Čtvrtky kůže, polovičky krkoviček nebo ještě menší kusy kůže, když by nebylo znáti, že jsou k jisté účelné potřebě přistrojeny, nepokládají se po rozumu poznámky za čís. 337 všeobecné celní sazby za kůži přikrojenou, nýbrž vyclívají se — dle toho, jaké jsou povahy — podle čís. 328 až 337.	
	Poznámka k čís. 329 až 337 obecného tarifu. Kůže barvená a kůže květovaná, též kůže taková, na které jest líc uměle vylisován, přikazuje se podle druhu zvířat, od kterých pochází, k čís. 329 *b*, 330, 333 až 335 nebo 337. Proti tomu kůže lakovaná vyclívá se bez ohledu na svoji povahu dle č. 336, kůže bronzovaná dle čís. 337.	
	(z 338/344) Kožené zboží:	
338	Zboží sedlářské a řemenářské, též s jinými hmotami spojené:	
a)	bez součástek kovových anebo s kováním, přezkami, kroužky, obloučky a s jinými součástkami ze železa a z oceli (kromě železa a oceli, které jsou poniklovány nebo jinými kovy potaženy)	90.—
b)	s kováním, přezkami, kroužky, obloučky a s jinými součástkami z mosazi, niklu a z jiných kovů nedrahých anebo tím potaženými (i kdyby věci tyto byly ze železa a z oceli)	100.—

Číslo rakousko-uherského obecného tarifu	Název předmětů	Clo ze 100 kilogramů korunách
c)	se stříbrným, stříbrem obkládaným, postříbřeným anebo pozlaceným kováním, s takovými přezkami, kroužky, obloučky a s jinými součástkami kovovými:	
	1. Náčiní s kováním, přezkami, kroužky, obloučky a s jinými součástkami ze stříbra	240.—
	2. jiné věci	180.—
339	Zboží brašnářské z kůže, z voskovaného plátna a z látek:	
a)	železem a ocelí vystrojené (kromě železa a oceli, které jsou poniklovány nebo jinými kovy nedrahými potaženy), také s jinými obyčejnými nebo jemnými hmotami spojené	95.—
b)	jinými než těmi kovy (vyjmouc kovy drahé), které jsou za písmenem *a* jmenovány, vystrojené, také s obyčejnými nebo jemnými hmotami spojené:	
	1. Školní brašny, sumky, torby, pouzdra na bambitky a na ručnice	120.—
	2. jiné věci	140.—
	Poznámka. Sem přináleží též takovéto zboží ze samé kůže na kus 1 *kg* anebo více ztíží.	
c)	s nejjemnějšími hmotami spojené, potom kožené zboží galanterní ze samé kůže na kus pod 1 *kg* níže ztíží:	
	1. s nejjemnějšími hmotami spojené	200.—
	2. kožené zboží galanterní ze samé kůže na kus pod 1 *kg* níže ztíží:	
	α) školní brašny, sumky, torby, pouzdra na bambitky a na ručnice	120.—
	β) jiné věci	165.—
341	Rukavice, kožené (také pouze přistřižené nebo s textilním zbožím spojené), také vyšívané	150.—
342	Kožené zboží, v obecném tarifu zvlášť nejmenované:	
a)	ze samé kůže, nebo s obyčejnými nebo jemnými hmotami spojené:	
	1. kůže koňská, přikrojená	50.—
	2. pruhy kůže do klobouků; hračky koží nebo kožišinou potažené nebo peřím obyčejné drůbeže, na sebe nalepeným anebo do sebe zalepeným vystrojené, také s jemnými hmotami spojené .	100.—
	3. jiné věci	110.—
b)	z kůže, s nejjemnějšími hmotami spojené	200.—
	Poznámka k čís. 324 *b*. Sem přináleží také hračky, koží nebo kožišinou potažené, s nejjemnějšími hmotami spojené.	
	Poznámka k čís. 339 a 342. Když se vyměřuje clo ze zboží brašnářského z kůže, z voskovaného plátna a z látek (čís. 339), potom ze zboží koženého, zvlášť nejmenovaného (čís. 342), hedvábné švy zůstanou bez účinku.	
343	Zboží XXXII. třídy obecného tarifu s drahými kovy vystrojené:	
b)	stříbrem, kromě zboží sedlářského a řemenářského čís. 338 *c* . . .	600.—

Číslo rakousko-uherského obecného tarifu	Název předmětů	Clo ze 100 kilogramů korun
z 344	Technické věci:	
b)	hnací řemeny, ploché, také řemeny pudicí:	
1.	z kůže, třískem vydělané	58.—
2.	z kůže, tukem anebo minerálnou solí vydělané, jakož i z kůže surové	68.—
	Poznámka. Sazbou, která jest stanovena pro hnací řemeny, dlužno vyclívati také listy na hnací řemeny; listy tyto jsou pruhy z kůže na hnací řemeny toliko přikrojené, z nichž se hnací řemeny vyrábějí.	
	Poznámka ke třídě XXXII. obecného tarifu. Při kůži a koženém zboží, kromě výrobků v čís. 328 a 344 *b* uvedených, nebude se, pokud smlouva trvati bude, činiti při vyclívání rozdílu mezi koží třískem vydělanou nebo minerálnou solí vydělanou, vztažmo zbožím koženým.	
345	Kožišina, upravená, nekonfekciovaná:	
a)	z kožích obyčejných	14.—
b)	z kožích jemných	120.—
	Poznámka k čís. 345 jakož i k čís. 346 obecného tarifu. Nápodobeniny jemných kožích, které se pořídí z kožích obyčejných, když se tyto upraví neb obarví, pokládají se po rozumu čís. 345 *a* a čís. 346 *a* za kůže obyčejné, pokud je jakožto nápodobeniny poznati lze, nebo když se věc ta dokáže.	
349	Dřevěné nýtky (dřevěné hřebíčky), také mořené nebo barvené:	
a)	surové	3.60
b)	mořené, barvené	12.—
z 351	Dyhy, také desky, tím způsobem pořízené, že se dyhy sklíží:	
z *a)*	nevykládané:	
1.	surové	5.50
z 352	Dřevěné lišty (na nábytek, na rámy atd.):	
z *a)*	hladké nebo profilované:	
z 4.	úplně bronzované, pozlacené, postříbřené	40.—
z 353	Rámy (na obrazy a zrcadla atd.), nespadají-li do čís. 362 obecného tarifu:	
z *c)*	z hladkých nebo profilovaných dřevěných lišt, úplně bronzovaných, pozlacených nebo postříbřených	50.—
355	Dřevěné hračky:	
a)	hrubé, pouze hoblované, vyřezávané nebo soustruhované, surové, s jinými látkami nespojené	12.—
b)	jemně pracované, surové, potom všecky mořené, barvené, lakované, leštěné, pomalované, také s obyčejnými hmotami spojené	45.—
c)	s jemnými hmotami spojené	100.—
d)	s nejjemnějšími hmotami spojené	200.—
	Poznámka. Hračky z jiných látek řezbářských, k této třídě přináležitých, jako zboží z těchto látek.	

Číslo rakousko-uherského obecného tarifu	Název předmětů	Clo ze 100 kilogramů koruny
z 356	Zboží, v obecném tarifu zvlášť nejmenované, z obyčejného dřeva, také hoblované (hladce nebo profilovaně), zhruba soustruhované nebo zhruba vyřezávané, též zaklížené, vyspárované nebo jiným způsobem sestavené:	
z *a)*	surové, s jinými hmotami nespojené:	
z 1.	sudy z měkkého dřeva	3.60
z 2.	sudy z tvrdého dřeva	3.60
z *b)*	surové, okované nebo jinak se železem anebo s jinými nedrahými kovy spojené:	
z 1.	z měkkého dřeva:	
	α) sudy	7.20
	β) svinovací okenice, také s lištami na přibití z tvrdého dřeva	11.—
z 2.	z tvrdého dřeva:	
	α) sudy	7.20
	β) svinovací okenice	17.—
z *c)*	mořené, barvené, pokostované, lakované, leštěné, potom všecko s kožní nebo s obyčejnými hmotami, kromě těch, které jsou pod písmenem *b* zařaděny, spojené:	
1.	z měkkého dřeva:	
	α) sudy	12.—
	β) nábytek a části nábytku; svinovací okenice, také s lištami na přibití z tvrdého dřeva	13.—
2.	z tvrdého dřeva nebo dyhované (obyčejným dřevem):	
	α) sudy	12.—
	β) nábytek a části nábytku, svinovací okenice	18.—
	Poznámka. Smluvné sazby pro sudy platí též pro sudy o jednom dnu (sudy, na jedné straně otevřené).	
357	Zboží, v obecném tarifu zvlášť nejmenované, z jemného dřeva, nebo s takovýmto dřevem dyhované, také hoblované (hladce nebo profilovaně), zhruba soustruhované nebo zhruba vyřezávané, též zaklížené, vyspárované nebo jiným způsobem sestavené:	
a)	surové, okované nebo jinak se železem anebo s jinými nedrahými kovy spojené:	
	1. nábytek a části nábytku	13.—
	2. jiné	18.—
b)	mořené, barvené, pokostované, lakované, leštěné, potom všecko s kožní nebo s obyčejnými hmotami, kromě těch, která jsou za písmenem *a* zařaděny, spojené:	
	1. mořené, barvené, pokostěné, lakované, leštěné:	
	α) nábytek a části nábytku	18.—
	β) jiné věci	30.—
	2. s kožní nebo s obyčejnými hmotami, kromě těch, které jsou za písmenem *a* zařaděny, spojené	34.—
358	Zboží, v obecném tarifu zvlášť nejmenované, ze dřeva jemně soustruhované, potom všecko zboží s okrasami vypálenými, lisem vytlačenými nebo vykrouženými, také s kožní nebo s obyčejnými hmotami spojené; vycpávané zboží nepovlečené	40.—

Číslo rakousko-uherského obecného tarifu	Název předmětů	Clo ze 100 kilogramů koruny
359	*a)* Zboží, v obecném tarifu zvlášť nejmenované, ze dřeva díla jemně prolamovaného nebo řezbářského; pozlacené, postříbřené nebo bronzované zboží ze dřeva (kromě dřevěných lišt a rámů); zboží ze dřeva jemně pomalované	40.—
	b) Zboží, v obecném tarifu zvlášť nejmenované, ze dřeva s jemnými hmotami kromě kůže a povlaků ze zboží textilního spojené	50.—
360	Zboží ze dřeva, v obecném tarifu zvlášť nejmenované, díla vykládaného (Boulevky, intarsie, dřevěná mosaika); zboží ze dřeva v obecném tarifu zvlášť nejmenované, čímkoli povlečené	72.—
z 361	Zboží, v obecném tarifu zvlášť nejmenované, z jiných látek soustružnických a řezbářských než ze dřeva:	
z *b)*	z kosti, z rohu a z jiných živočišných látek řezbářských nežli slonoviny, perleti, želvoviny, pravé nebo nápodobené; také s obyčejnými nebo s jemnými hmotami spojené:	
1.	kostice z rohu	120.—
z 2.	knoflíky z rohu, z rohové massy nebo z kosti, také s úškem, lisované, soustruhované nebo kroužené	55.—
	Poznámka. Dle smluvné sazby čís. 361 *b* 2, pro knoflíky z rohu, z rohové massy nebo z kosti stanovené, dlužno také vyclívati knoflíky z ořechův arekových a kamenných a z podobných věcí.	
z *c)*	1. z perleti, kromě perleťových knoflíků, také s obyčejnými, jemnými nebo s jinými nejjemnějšími hmotami než se slonovinou nebo želvovinou, pravou nebo nápodobenou, spojené	270.—
	2. z lastur sladkovodních, též s obyčejnými nebo s jemnými hmotami spojené	120.—
z 362 *a)*	Galanterní zboží (titěrky [nippes] a věci toiletní) ze surového dřeva (jemná, hladce pracovaná pouzdra, misky, šálky, číše, skříňky, hladítka, rámečky na fotografie a podobné věci památeční), aby se na něm něco vypálilo, aby se pomalovalo nebo jinak okrášlilo:	
	1. s výkresem na sobě vytlačeným anebo nalepeným	50.—
	2. jiné	36.—
	Poznámka ke třídě XXXIV. obecného tarifu. Za mořené, obarvené, pokostěné, lakované, leštěné zboží dřevěné dlužno také míti dřevěné zboží osmiděné, hrubě pomalované, jakož i zakouřené, napuštěné (impregnované) nebo jinak způsobem chemickým připravované. Naproti tomu dlužno pokládati dřevěné zboží olejem, voskem, olovénkou (olověným klejtem), tukem, stearinem a podobnými látkami odrhnuté nebo dehtem natřené za surové.	
370	Duté sklo, obyčejné, t. j. nebroušené, nevzorkované, nedrhnuté, nelisované:	
a)	o své přirozené barvě, ale nikoli bílé	3.60
b)	bílé, také polobílé (průhledné)	7.20
c)	barevné (sklovinou barvené nebo podjímané)	18.—

Číslo rakousko-uherského obecného tarifu	Název předmětů	Clo ze 100 kilogramů koruny
z 371	Duté sklo se zátkami třením toliko včiněnými nebo se dny a kraji obroušenými:	
b)	barevné (sklovinou barvené nebo podjímané)	18.—
372	Duté sklo raffinované:	
a)	leptané, broušené, vzorkované, odrhnuté nebo vyřezávané:	
1.	o své přirozené barvě nebo bílé (průhledné)	15.—
2.	barevné (sklovinou barvené nebo podjímané)	18.—
b)	pomalované, pozlacené, postříbřené	24.—
c)	sklem opředené nebo sklem pokládané	20.—
374	Lisované a massivní sklo, v obecném tarifu zvlášť nejmenované:	
a)	surové, také přihřívané, také s broušenými kraji nebo dny, přirozené barvy nebo bílé (průhledné)	15.—
b)	1. pomalované, pozlacené, postříbřené	24.—
	2. jiné	20.—
382	*a)* skla do brejlí broušená	140.—
	b) skla na hodinky a jiná skla optická, broušená	120.—
383	Skleněné perly:	
a)	z bílého nebo barevného skla, ale nepomalované, nepozlacené a nepostříbřené	4.80
b)	pomalované, pozlacené nebo postříbřené	18.—
c)	nápodobeniny pravých perel	240.—
z 385	Skleněné knoflíky s úškem anebo bez něho, skleněné korály, skleněné kuličky, skleněné krůpěje, také z barevného skla:	
b)	pomalované, pozlacené nebo postříbřené	18.—
	Poznámka k čís. 385 obecného tarifu. Skleněné knoflíky na podložkách z nedrahých kovů nepozlacených aniž postříbřených, při nichž kov nepřesahuje na lícní stranu, dlužno vyclívati dle čís. 385; jsou-li podložky tyto na lícní straně patrny, dlužno takovéto knoflíky vyclívati dle čís. 388.	
z 388	Skleněné a smaltové zboží, v obecném tarifu zvlášť nejmenované:	
a)	také s jinými než s těmi hmotami, které jsou pod písmenem *b* až *d* jmenovány, spojené	28.—
	Poznámka. K čís. 388 *a* přináleží také ozdoby na vánoční stromek a hračky, též s jinými než s těmi hmotami, které jsou za písmenem *b* až *d* jmenovány, spojené.	
z *b)*	s kaučukem, s kůží nebo s neponiklovanými součástkami ze železa a z nedrahých kovů spojené:	
	1. ozdoby na vánoční stromek	28.—
	2. hračky	72.—
z *c)*	s jinými jemnými hmotami spojené:	
	1. ozdoby na vánoční stromek	28.—
	2. hračky	100.—

Číslo rakousko-uherského obecného tarifu	Název předmětů	Clo ze 100 kilogramů koruny
z d)	s nejjemnějšími hmotami spojené:	
	1. ozdoby na vánoční stromek	28.—
	2. hračky	200.—
	Poznámka ke třídě XXXV. obecného tarifu. Jakožto barvené sklo dlužno vedle skla filigránského a skla o duhových barvách vyclívati všecko sklo, které jeví na své hmotě stejnoměrné nebo také nestejnoměrné, při výrobě skla zvláštním s ním zacházením docílené zbarvení. Naproti tomu spadá do pojmu skla pomalovaného to sklo, na jehož povrch, když jest zhotoveno, nanesou se v konečné své podobě barvou, také barvou skelnou vzorky nebo vyobrazení. Takovéto sklo spadá do pojmu skla pomalovaného i tenkráte, když se na něm po jeho pomalování duhové barvy vyloudí. Sklo, které se pokládá sklem jinak zbarveným, nemá se za pomalované.	
z 393	Břidlice:	
b)	1. břidlice pokryvačská	—.80
	2. břidlice tabulová	1.—
	Poznámka. Při břidlici pokryvačské a tabulové nemá na vyclívání nijakého účinku, jsou-li hrany pouze osekány, okřesány nebo pilou ořezány.	
c)	dále obdělaná, také broušená, počerněná, počárkovaná, také v rámci ze surového dřeva:	
	1. písátka, z přirozené břidlice nařezaná, nepomalovaná, nelakovaná, nebronzovaná aniž s jinými látkami spojená	4.—
	2. jiná	8.—
z 394	Kamenné plotny 16 *cm* nebo méně ztloušťí (kromě ploten z břidlice a kamenů lithografických:	
z a)	surové (okřesané, naštípané, pilou nařezané):	
z 1.	z břidlice vápenné (plotny Kehlheimskými zvané)	cla prosté
399	Cement	1.—
402	Mlýnské kameny (žernovy), také se železnými obručemi nebo s kovovými zděřemi; kameny lithografické	cla prosté
	Poznámka. Do čís. 402 spadají také mlýnské kameny, které se pořídí z jednotlivých kusů, když se kusy tyto cementem stmelí nebo srovnají.	
403	Přirozené brusy a brousky:	
a)	s ničím nespojené	cla prosté
b)	se dřevem, železem anebo s jinými nedrahými kovy spojené	8.—
z 404	Umělé brusy a brousky, také se dřevem, železem anebo s jinými nedrahými kovy spojené:	
z a)	smyrkové kotouče	18.—
z b)	umělá pemza	5.—
406	Papír na hlazení	8.—
407	Plátno na hlazení, tkalouny na hlazení a podobné věci na hlazení	12.—

Číslo rakousko-uherského obecného tarifu	Název předmětů	Clo ze 100 kilogramů koruny
z 408	*a)* Hrací kuličky z kamene všeho druhu (kromě kamenů drahých a polodrahých), z nepálených zemin, ze sádry, z cementův a z podobných věcí, také obarvené, bronzované atd.	5.—
	b) jiné hračky z kamene všeho druhu (kromě kamenů drahých a polodrahých), z nepálených zemin, ze sádry, z cementův a z podobných věcí, také s jinými obyčejnými látkami spojené	40.—
z 409	Kamenné zboží s jinými hmotami spojené, pokud se na takovéto spojení v jiných číslech XXXVI. třídy obecného tarifu zvláště nepomyslilo:	
z *a)*	Písátka z přirozené břidlice nařezaná, pomalovaná, lakovaná nebo bronzovaná nebo s obyčejnými hmotami spojená a písátka z břidličné massy plavené, papírem (také papírem zlatým a stříbrným) potažená	8.—
z *b)*	Hračky z kamene všeho druhu (kromě kamenů drahých a polodrahých) z nepálených zemin, ze sádry, z cementův a z podobných věcí, s jemnými hmotami spojené	72.—
z *c)*	Hračky z kamene všeho druhu (kromě kamenů drahých a polodrahých) z nepálených zemin, ze sádry, z cementův a z podobných věcí, s nejjemnějšími hmotami spojené	120.—
	(z 411/426) Zboží hliněné:	
411	Cihly, ne ohnivzdorné, nepolévané:	
a)	obyčejné cihly zdicí, tašky a cihly dlažicí (dlažice [dlaždice]) z hlíny (jílu), nevypálené nebo vypálené, dále neobdělané:	
	1. Cihly zdicí a dlažicí (dlažice [dlaždice])	—.10
	2. Tašky	—.20
b)	cihly údělek mající (fasonované) [cihly klínovité, paprskovité, dírkovaté atd.], obstěrací, plovací, tašky s drážkou, z hlíny (jílu), nevypálené nebo vypálené, dále neobdělané:	
	1. Tašky se žlábkem	1.20
	2. jiné	—.50
c)	natřené, napuštěné (impregnované), čazené:	
	1. Tašky se žlábkem	1.40
	2. jiné	—.75
412	Cihly, nikoli ohnivzdorné, polévané:	
	a) Tašky se žlábkem	1.60
	b) jiné	1.20
413	Cihly ohnivzdorné:	
a)	dinasovky (dinasbriks), cihly z magnesitu, bauxitu a tuhy (tuhovky):	
1.	jednotlivé až do 5 *kg* ztíží	1.50
2.	jednotlivé přes 5 *kg* ztíží	2.—
b)	jiné:	
1.	jednotlivé až do 10 *kg* ztíží	—.90
2.	jednotlivé přes 10 *kg* ztíží	1.80
415	Hliněné trouby:	
a)	nepolévané, dírkovaté, ze hmoty nikoli ohnivzdorné (trubky trativodní)	cla prosté
b)	polévané	1.20

Číslo rakousko-uherského obecného tarifu	Název předmětů	Clo ze 100 kilogramů koruny
416	*a)* Trouby z obyčejné kameniny	1.80
	b) Trouby ze hmot ohnivzdorných	2.25
z 417	Plotny na obkládání stěn a na kladení po zemi až do 30 *mm* ztloušťí (kromě těch, které jsou z porculánu):	
z *a)*	nepolévané:	
z 3.	několikabarvé, přes 15 až do 30 *mm* ztloušťí:	
	se vzorky, které se způsobí, když se různobarvé hlíny stlačí . .	4.—
418	Stavební okrasy (také z terrakotty) polévané nebo nepolévané	2.—
419	Obyčejná kamna nebo takovéto součástky kamen	1.20
	Poznámka k čís. 421 obecného tarifu. K čís. 421 obecného tarifu připadají také džbány a podobné věci z obyčejné kameniny s vyrytými, vrubenými nebo barevnými čarami, tečkami a podobnými okrasami, které sprostně a primitivně jsou provedeny, jak na obyčejných džbánech kamenných přicházívají.	
422	Obyčejné nádobí hrnčířské z obecné hlinačky, kterou do barevna vypáliti lze	1.20
	Poznámky. 1. K čís. 422 připadá také hornolužické a boleslavské obyčejné nádobí hrnčířské, též na lomu bělavé a tím způsobem primitivně okrášlené, že jest barvami postříkáno nebo potukáno. 2. Je-li hrnčířské nádobí čís. 422 hrubě opleteno vrbou (neoloupanou neb oloupanou), lýkem, sítím, slamou nebo třtinou, nemá věc ta na jeho vyclívání nijakého účinku.	
423	Isolační a výstrojné součástky k elektrotechnickým účelům, s jinými hmotami nespojené:	
a)	bílé	12.—
b)	barevné, okrajkované, pomalované, potištěné, postříbřené, pozlacené .	25.—
	Poznámka. K isolačním a výstrojným součástkám k účelům elektrotechnickým přináleží isolačky, obruby, plotny na zářadné desky, přístroje dotykové, kolečka, úška a podobné věci pro elektrické vedení a jiné elektrické přístroje z porculánu, kameniny, majolíku a z jiné pálené hlíny všeho druhu s pražádnou jinou hmotou nespojené.	
424	Porculán:	
a)	hlavičky k dýmkám a součástky dýmek; hračky (kromě hliviček k loutkám) a zboží galanterní (titěrky *[nippes]* a věci toiletní):	
1.	bílé	12.—
2.	barevné, okrajkované, pomalované, potištěné, postříbřené, pozlacené, také s obyčejnými hmotami spojené	24.—
b)	jiný:	
1.	bílý	12.—
2.	barevný, okrajkovaný, pomalovaný, potištěný, postříbřený, pozlacený, také s obyčejnými hmotami spojený	24.—

Číslo rakousko-uherského obecného tarifu	Název předmětů	Clo ze 100 kilogramů koruny
425	Hliněné zboží v obecném tarifu zvlášť nejmenované:	
a)	zboží z kameniny k technickým a hygienickým účelům, nepřináleží-li k čís. 423:	
1.	jednobarevné	10.—
2.	dvoj- nebo vícebarevné, okrajkované, pomalované, potištěné, postříbřené, pozlacené	20.—
b)	jiné:	
1.	jednobarevné	10.—
2.	dvoj- nebo vícebarevné, okrajkované, pomalované, potištěné, postříbřené, pozlacené	20.—
	Poznámka k čís. 424 a 425. Tovární známky, které nijaké okrasy nezpůsobují, nemají za následek, aby se hliněné zboží o sobě jednobarevné nebo bílé jakožto několikabarvé nebo barevné vyclívalo. Poznámka ke třídě XXXVII obecného tarifu. Hliněné nádobí, které má na straně vnější jinou barvu než na straně vnitřní, a věci z hlíny, na nichž se kromě přirozené barvy vypálené hlíny nejeví než jedna jiná barva, nevyclívají se proto ještě jakožto několikabarvé.	
z 426	Hliněné zboží jiné (v obecném tarifu jinde nezařaděné):	
a)	s obyčejnými hmotami spojené	30.—
z *b)*	hračky s jemnými hmotami spojené	100.—
z *c)*	hračky s nejjemnějšími hmotami spojené	200.—
	(z 428/486) Železo a železné zboží:	
428	Železo surové; železo a ocel, obojí staré, přelámané a v odpadcích k tavení a svařování	1.50
429	Kryčné železo; ingoty	3.40
430	Brusky z plávkového železa a brusky ze svařeného železa svarného, plechařské balvany a výmalky na plech	4.50
	Poznámka. Na plocho rozválené výmalky, jedním směrem méně než 40 *mm* ztloušťí, vyclívají se jako železo v prutech.	
431	Železo a ocel v prutech, obojí kované, válcované nebo tažené:	
a)	nelíčené (nefasonované)	6.—
b)	líčené (fasonované)	7.—
c)	železo na okrasy, ornamentované	9.—
d)	upravené, k písmenu *e* nepřináležité	11.—
e)	poniklované, mědí, měďnatými slitinami nebo hliníkem obkládané nebo leštěné	15.—
	Poznámky. 1. Upraveným (čís. 431 *d*) vyrozumívá se všecko železo v prutech, jemuž se dostane některého z obdělání, které se za písmenem *a* nebo *b* všeobecných poznámek ke třídě XXXVIII obecného tarifu vypisuje.	

Číslo rakousko-uherského obecného tarifu	Název předmětů	Clo ze 100 kilogramů koruny
	2. Ploské železo vypouchlého profilu na úzkých stranách průřezu (k výrobě per na vozy, oceli na dláta [tesliky] a podobných věcí) nebudiž jako líčené (fasonované) vyclíváno.	
z 432	Plechy a plotny:	
a)	surové (černé plechy), ztloušťí:	
1.	α) 5 *mm* nebo více	9.—
	β) méně než 5 *mm* až 2 *mm*	9.50
2.	pod 2 *mm* níže až do 1 *mm*	10.—
3.	pod 1 *mm* níže až do 0·6 *mm*	11.—
4.	pod 0·6 *mm* níže až do 0·4 *mm*	12.—
5.	pod 0·4 *mm* níže až do 0·25 *mm*	13.—
6.	pod 0·25 *mm* níže	14.—
	Poznámka. Pásové železo 100 *mm* nebo širší a nejméně 1 *mm* ztloušťí v kotoučích pro valcovny na studeno na dovolovací list pod dohlídkou a s podmínkami, které skrze nařízení předepsati dlužno	7.—
b)	dressované neb ožíhané, ztloušťí:	
1.	1 *mm* anebo více	12.—
2.	pod 1 *mm* níže až do 0·6 *mm*	13.—
3.	pod 0·6 *mm* níže až do 0·4 *mm*	14.—
4.	pod 0·4 *mm* níže	15.50
z *c)*	pocínované, pozinkované, poolověné, ztloušťí:	
1.	1 *mm* anebo více	18.—
2.	pod 1 *mm* níže až do 0·6 *mm*	19.—
3.	pod 0·6 *mm* níže až do 0·4 *mm*	20.—
4.	pod 0·4 *mm* níže	21.50
e)	vzorkované (barvou nebo lisováním), moirované, lakované	25.—
z 433	Plechy a plotny, probité, dirkované, prohloubené nebo přistřižené:	
z *a)*	černé plechy ztloušťí 1 *mm* a více	14.—
z 434	Drát:	
z *a)*	ztloušťí:	
2.	pod 1·5 *mm* níže až do 0·5 *mm*	12.—
3.	pod 0·5 *mm* níže	14.—
	Poznámky.	
	1. Valcovaný drát přes 4 *mm* ztloušťí pro drátovny na dovolovací list pod dohlídkou a s podmínkami, které skrze nařízení předepsati dlužno	7.—
	2. Drát na česačky pod 1·5 *mm* níže ztloušťí pro továrny na česačky, ocelový drát, bez ohledu na svoji tloušťku k výrobě stávkových a pletacích drátů, zubovatý nebo nezubovatý železný drát pilovatý bez ohledu na svoji tloušťku pro továrny na textilní stroje a pro přádelny na dovolovací list pod dohlídkou a s podmínkami, které skrze nařízení předepsati dlužno	3.—
	3. Valcovaný drát ocelový, bez ohledu na svoji tloušťku, pro továrny na pruty k deštníkům a slunečníkům a na pera k šněrovačkám na dovolovací list pod dohlídkou a s podmínkami, které skrze nařízení předepsati dlužno	6.—

Číslo rakousko-uherského obecného tarifu	Název předmětů	Clo ze 100 kilogramů korunu
	4. K čís. 434 *a* obecného tarifu připadají také dráty, jimž se bezprostředně při tom, když se táhnou, dostane lesklého vzezření, potom dráty, které se jenom příčinou tou, že se při tom, když se táhnou, užije roztoků ze solí měďnatých, tenkým nádechem měděným vykazují.	
b)	pocínovaný, pozinkovaný, poolověný, poměděný, pomosazený, pokostovaný, ztloušťí:	
1.	1·5 *mm* anebo více	14.—
2.	pod 1·5 *mm* níže až do 0·5 *mm*	17.—
3.	pod 0·5 *mm* níže	19.—
z 435	Kalený drát;	
b)	leštěný nebo jinak dále obdělaný	32.—
	Poznámka. Drátem kaleným vyrozumívá se ocelový drát zpružený (drát na klavírní struny atd.). Sem náleží také kalený drát na deštníky a slunečníky.	
z 438 *a)*	Asfaltem potažené trouby z neobdělané litiny, již nelze kouti, nehledíc k tloušťce stěn	5.75
z 439	Trouby ze železa kujného, válcované nebo tažené, nebo z kujné litiny, také s obrubenými, přiletovanými nebo přivařenými přírubami, kromě takovýchto trubních spojek; trouby vlnovité:	
a)	surové, také odrhnuté, se závity nebo s provrtanými neb osoustruhovanými přírubami	14.30
b)	jiným způsobem obyčejně obdělané	19.—
z 440	Trouby z ploten a z plechu nýtované, letované nebo žlábkem skládané:	
z *a)* 2.	surové neb obyčejně obdělané: jiné, kromě trub ke kamnům a kolen z černého plechu	20.—
442	Železné konstrukce (hotové věci nebo jejich hotové součástky) ze železa nebo z oceli v prutech, z plechu nebo z ploten, nýtované, zašroubované atd., také zhruba natřené	15.—
443	Železné sudy:	
a)	nýtované, lisované, žlábkem skládané, letované, svařované, také zhruba natřené	18.—
b)	jiným způsobem obyčejně nebo jemně obdělané, také s obyčejnými hmotami spojené	30.—
444	Zboží kotlářské, kromě toho, které přináleží ke třídě XL obecného tarifu, kované, nýtované, lisované:	
a)	obyčejně obdělané	20.—
b)	jemně obdělané, také s obyčejnými hmotami spojené	29.—
z 445	Zboží plechové, v obecném tarifu zvlášť nejmenované:	
a)	ze surového plechu černého:	
	1. ztloušťí 1 *mm* nebo více	15.—
	2. jiné	17.—
b)	z černého plechu, zhruba natřené, nebo z plechu dressovaného, také zhruba natřené	22.—

Číslo rakousko-uherského obecného tarifu	Název předmětů	Clo ze 100 kilogramů korun
c)	obroušené, jemně natřené nebo pokostované, poolověné, pozinkované, pocínované (také z bílého plechu); též s obyčejnými hmotami spojené	35.—
d)	pomalované, potištěné, bronzované, lakované; smaltované nebo ze vzorkovaných plechů; také s obyčejnými hmotami spojené:	
	1. plechové nádobí smaltované, kromě hraček k čís. 480 při padajících	48.—
	2. jiné	55.—
z *e)*	leštěné, poměděné, pomosazené nebo poniklované, také s obyčejnými hmotami spojené	65.—
448	Železniční osy (nápravy) a kolová železa (písty [náboje], kolové okruhy *[tyres]*, kolové kotouče, kolové hvězdice), také osoustruhované, obroušené	12.—
z 449	Železniční kola a železniční složená dvoukolí, hotová, o průměru:	
a)	36 *cm* nebo více	13.—
	Poznámka k čís. 452 obecného tarifu. K čís. 452 náleží také cele nebo částečně pokostěné, lakované, bronzované, leštěné nebo zákalné (duhové) barvy ukazující kosy a srpy, potom kosy a srpy dle patrony popsané, čarami brusem vybroušenými ozdobené, nebo údery kladivem způsobenými, též řadmo, nebo jako by vzorek činily, spořádanými, tečkované.	
z 455	Senné vidle, hnojné vidle a jiné hrubé vidle, hráběˇ, hrabky, také se dřevem spojené:	
b)	jiným způsobem obyčejně nebo jemně obdělané, také leštěné nebo poniklované	30.—
456	Kladiva, palice; sekyry všeho druhu; kleště, kromě těžkých kleští kovářských; kovadliny, kovadlinové babky, kovářská tvořidla (hřižidla, kovářské zápustky):	
a)	na kus 500 *g* nebo více ztíží:	
1.	černé nebo obyčejně obdělané:	
	α) kladiva, palice, kovadliny	24.—
	β) Sekyry všeho druhu, na kus ztíží:	
	aa) 500 *g* až do 3 *kg*	30.—
	bb) přes 3 *kg* až do 6 *kg*	27.—
	cc) přes 6 *kg*	24.—
	γ) kleště, kovadlinové babky, kovářská tvořidla (kovářské zápustky)	30.—
2.	jemně obdělané:	
	α) kladiva, palice, kovadliny	24.—
	β) sekyry všeho druhu, na kus ztíží:	
	aa) 500 *g* až do 3 *kg*	30.—
	bb) přes 3 *kg* až do 6 *kg*	27.—
	cc) přes 6 *kg*	24.—
	γ) kleště, kovadlinové babky, kovářská tvořidla (kovářské zápustky)	33.—

Číslo rakousko-uherského obecného tarifu	Název předmětů	Clo ze 100 kilogramů koruny
b)	na kus méně než 500 *g* ztíží, jakož i všecky cele nebo částečně leštěné nebo poniklované, bez ohledu na to, kolik kus váží	50.—
457	pilníky a rašple (struháky), vysekané zdělí:	
a)	přes 250 *mm*	30.—
b)	150 až do 250 *mm*	45.—
c)	pod 150 *mm* níže	45.—
z 458	Pily a plechy na pily (čepele) bez zubů, také cele nebo částečně leštěné nebo poniklované:	
b)	1. pily břichatky, pily rámové, pily mlýnské a pily tahací	36.—
	2. jiné pily, kromě lupenek	56.—
z 459	Krouže, třecí (hranatá) šidla (kromě třecích šidel úhelních), závitníky (řezací klubny) a kančíky, čelisti závitničné; šidla; všecky tyto věci cele nebo částečně leštěné nebo poniklované; na kus ztíží:	
z *a)*	250 *g* nebo více: ani cele ani částečně neleštěné nebo niklované	38.—
z *b)*	pod 250 *g* níže: ani cele ani částečně neleštěné nebo niklované	45.—
z *a)* a *b)*	cele nebo částečně leštěné nebo poniklované bez ohledu na to, kolik kus váží	50.—
460	Železka do hoblíků, dláta (dlabadla), tesliky, nebozezy jinde v obecném tarifu nejmenované, razítka, průbojnice a jiné nástroje v obecném tarifu zvlášť nejmenované:	
	1. cele nebo částečně leštěné nebo poniklované	50.—
	2. jiné:	
	α) svěráky na kus více než 20 *kg* ztíží	30.—
	β) jiné sem náležející nástroje	45.—
466	Zboží drátěné, v obecném tarifu zvlášť nejmenované:	
a)	surové neb obyčejně obdělané:	
1.	z drátu 1·5 *mm* nebo více ztloušťí	20.—
2.	z drátu pod 1·5 *mm* níže ztloušťí	30.—
b)	jemně natřené, pocínované, pozinkované	34.—
c)	jiným způsobem jemně obdělané, též leštěné nebo poniklované; drát nitmi z předíva opředený	50.—
z 467	Česačky všeho druhu	65.—
468	*a)* Háčky k háčkování	110.—
	b) jiné jehly, pokud nespadají do čís. 469 obecného tarifu; psací pera a násadky na pera; ocelové perly, také pozlacené nebo postříbřené; udice na chytání ryb, sponky, přezky, knoflíky, náprstky a podobné drobné potřeby	75.—

Číslo rakousko-uherského obecného tarifu	Název předmětů	Clo ze 100 kilogramů koruny
	Poznámka. Nehotová psací pera pro továrny na psací pera na dovolovací list pod dohlídkou a s podmínkami, které skrze nařízení předepsati dlužno	40.—
z 469	*a)* Jehly šicí (pojímajíc v to i jehly sešívací, vyšívací a stahovací), také s pozlaceným uškem	170.—
	b) jehly k šicím strojům	100.—
z 472	Svory (šarnýry [klouby], závory, okenní a dveřní stěžeje, stěžejní knoflíky a stěžejní dílce, kování na dveře, na okna, na nábytek a na vozy); zboží ostruhářské; všecky tyto věci kromě těch, které přináležejí k umělému dílu zámečnickému, také s nedrahými kovy spojené:	
b)	obroušené (opilované), jemně natřené, pokostěné, poolovělé, pozinkované, pocínované nebo jiným způsobem obyčejně obdělané (také z bílého plechu), kromě zboží odrhnutého, vrtaného nebo zhruba natřeného	36.—
473	Zámky, klíče a jiné zámků součástky:	
a)	zámky obyčejné, kromě zámků bezpečných a těch, které přináležejí k umělému dílu zámečnickému, na kus ztíží:	
1.	více než 300 *g*	30.—
2.	300 *g* a pod to níže	38.—
b)	zámky bezpečné, také zámky umělého díla zámečnického	50.—
c)	1. klíče obyčejně nebo jemně obdělané	40.—
	2. součástky zámků obyčejně nebo jemně obdělané, kromě per k zámkům	38.—
477	Ostruhy všeho druhu	80.—
z 478	Zbraně a součástky zbraní:	
a)	zbraně sečné a bodné, jakož i součástky těchto zbraní	70.—
z *b)*	zbraně střelné:	
3.	hotové střelné zbraně ruční, jiné nežli ručnice světničné a plitovky, též co nejjemněji obdělané	150.—
z *c)*	součástky střelných zbraní ručních:	
1.	hlavně, také dohotovené	50.—
2.	jiné surové, nekalené, nenatvrzené, nepohnědněné součástky střelných zbraní ručních	60.—
z 479	Zboží nožířské a součástky takovéhoto zboží:	
b)	hrubé nože a nůžky ku potřebě živnostníkům anebo polním hospodářům	40.—
	Poznámky. 1. K čís. 479 *b* připadají: nůžky zahradnické, nůžky na ploty, nůžky na révu, nůžky na stromy, nůžky dobytčí, nůžky na stříhání ovcí, nůžky na plech, nůžky postřihačské, hrubé nůžky s pákou na lepenku, selské kudly a žabky bez pera, jednoduché a dvojité štípáky (sekáčky na ovoce atd.), nože formířské, pořízy (osníky, stroužky), želízka řezbářská, nože bednářské, nože	

Číslo rakousko-uherského obecného tarifu	Název předmětů	Clo ze 100 kilogramů koruny
	mizdřicí, nože na hlazení a nože postruhací, nože zahradnické se střenkou a kroužkem (nepohyblivé), ševcovské knejpy, nože kožišnické, nože sedlářské jako čtvrt- aneb jako půlměsíc, nože tkadlcovské, nože pozlacovačské se surovou rukojetí ze dřeva, nože sekací (sekáčky) na ostří přes 20 *cm* zdělí, nože kolebací o dvou neb o více želízkách a o tetivě přes 25 *cm* zdělí, nože na stahování kožĕ, trdélce na řepu, nože vinařské, kosíře (kosy) na slámu (na řezání píce), kosy na řezanku, nože šťuchací (šťuchadla), nože strojní (ke strojům hoblovacím, ke strojům papírním, ke strojům postřihacím, ke strojům rozvrhovacím, ke strojům žacím, ke strojům na řezání slámy nebo k jiným strojům řezacím).	
	2. K čís. 479 *b* připadají hrubé nože a nůžky ku potřebě živnostníkům a polním hospodářům i tenkráte, když jsou hrubě hlazeny. Takovéto řezací nástroje vyznačují se zřejmě viditelnými čarami rovnoběžnými, jež byly brusem způsobeny.	
c)	nůžky (kromě těch, které jsou ku potřebě živnostníkům anebo polním hospodářům), také co nejjemněji obdělané:	
	1. pod 20 *cm* níže zdělí (délka nožíku od špičky až k rukojeti) .	45.—
	2. jiné	145.—
d)	nože kapesní a závěráky (klesáky) všeho druhu, také co nejjemněji obdělané	132.—
e)	všecko ostatní zboží nožířské, také co nejjemněji obdělané:	
	1. takovéto zboží nožířské avšak hrubě toliko na polo vyleštěné s násadkami ze surového nebo jen obarveného, nelakovaného aniž mořeného dřeva nebo s obyčejnými násadkami ze železa .	130.—
	2. jiné	155.—
z 480	*a)* Hračky z plechu, s jinými hmotami nespojené	60.—
	b) jiné hračky, také s obyčejnými nebo s jemnými hmotami spojené . .	100.—
481	Zboží, v obecném tarifu zvlášť nejmenované z litiny, jíž nelze kouti, též s kusy železa kujného nebo se dřevem spojené:	
a)	surové nebo pouze odrhnuté, na kus ztíží:	
1.	více než 100 *kg*:	
	α) surové	5.—
	β) odrhnuté	6.—
2.	více než 40 *kg* až do 100 *kg*:	
	α) surové	6.—
	β) odrhnuté	7.50
3.	více než 5 *kg* až do 40 *kg*:	
	α) surové	7.—
	β) odrhnuté	8.50

Číslo rakousko-uherského obecného tarifu	Název předmětů	Clo ze 100 kilogramů koruny
4.	5 *kg* nebo pod to níže:	
	α) surové	8.—
	β) odrhnuté	10.50
b)	jiným způsobem obyčejně obdělané, na kus ztíží:	
1.	více než 100 *kg*	14.—
2.	více než 40 *kg* až do 100 *kg*	16.—
3.	více než 5 *kg* až do 40 *kg*	18.—
4.	5 *kg* nebo pod to níže	20.—
c)	jemně obdělané, na kus ztíží:	
1.	více než 100 *kg*	19.—
2.	více než 40 *kg* až do 100 *kg*	22.—
3.	více než 5 *kg* až do 40 *kg*	27.—
4.	5 *kg* nebo pod to níže	32.—
482	Litina díla umělého a jiná litina jemná, jíž nelze kouti, též se spojkami kujného železa nebo se dřevem spojená:	
a)	surová anebo pouze odrhnutá	32.—
b)	jiným způsobem obyčejně nebo jemně obdělaná, také s jinými obyčejnými hmotami spojená	48.—
483	Zboží, v obecném tarifu zvlášť nejmenované z kujného železa, také s litinou, jíž nelze kouti, nebo se dřevem spojené:	
a)	surové nebo odrhnuté nebo zhruba natřené, na kus ztíží:	
1.	více než 25 *kg*	10.—
2.	více než 3 *kg* až do 25 *kg*	12.—
3.	více než 0·5 *kg* až do 3 *kg*	14.—
4.	0·5 *kg* nebo pod to níže	16.—
b)	jiným způsobem obyčejně obdělané, na kus ztíží:	
1.	více než 25 *kg*	20.—
2.	více než 3 *kg* až do 25 *kg*	22.—
3.	více než 0·5 *kg* až do 3 *kg*	24.—
4.	0·5 *kg* nebo pod to níže	28.—
c)	jemně obdělané, na kus ztíží:	
1.	více než 25 *kg*	28.—
2.	více než 3 *kg* až do 25 *kg*	32.—
3.	více než 0·5 *kg* až do 3 *kg*	36.—
4.	0·5 *kg* nebo pod to níže	40.—
484	Zboží železné s obyčejnými hmotami spojené	38.—
485	Zboží železné s jemnými hmotami spojené	100.—
z 486	Hračky ze žele a neb ocele, pozlacené nebo postříbřené, nebo s nejjemnějšími hmotami spojené	200.—

Číslo rakousko-uherského obecného tarifu	Název předmětů	Clo ze 100 kilogramů korun

Poznámka k č. 484 až 486 obecného tarifu. Pozlacené nebo postříbřené zboží železné, které jest v třídě XXXVIII (železo a železné zboží) obecného tarifu zvlášť uvedeno, potom všecky věci v této třídě zvlášť jmenované, které by pro to, s čím jsou spojeny, připadly k některým uze tří čísel nahoře dotčených, ale které jsou sazbou nejméně 38 K, pokud se týče 100 K nebo 240 K stiženy, vyclívají se dle svých zvláštních čísel.

Všeobecné poznámky k třídě XXXVIII (železo a železné zboží) obecného tarifu.

V příčině zboží obdělaného na odpor tomu, které jest surové, rozeznávají se co do způsobu, jakým železné zboží obděláno bývá, tři stupně.

Podle rozeznávání tohoto pokládají se, nejsou-li při zvláštních číslech této třídy jednotlivé způsoby obdělání zejména vytknuty nebo jiné výjimky stanoveny:

a) za obyčejně obdělané: všecky železné věci, které jsou odrhnuty, dirkovány, vrtány, nebo na nichž jsou závity, vyřezány, jakož i všecky ty železné věci, které jsou cele nebo částečně opilovány, na povrchu zhruba ubrány, osoustruhovány, osmyrkovány, ohoblovány, obroušeny nebo zhruba natřeny; potom všecky železné části, které jsou zanýtovány, zašroubovány nebo podobným způsobem dodatečně zhlobeny, pokud proto, že jsou dále obdělány, nepřipadají k písmenu *b* a *c*.

Naproti tomu nepokládá se věc za obdělanou, když se švy (jehly), při lití nebo lisování způsobené, utesají, ubrousí (také na smyrkových brusech), upilují nebo srazí, když se plochy na lomu srovnají, když se přílitky odpíchnou, potom při ocelové litině, když se věci na povrchu předběžně zhruba uberou, aby se zkusilo, jsou-li bez chyby.

Ocelová litina, která jest proto obdělána (na povrchu předběžně zhruba ubrána), že se zkoušelo, jest-li bez chyby, vyclívá se jenom tenkráte jakožto surová litina ocelová, když se dokáže, že se věc na povrchu předběžně zhruba ubraná, aby se dohotovila, dále obdělá.

Důkaz tento lze dovésti:

1. tím způsobem, že se věc na povrchu předběžně zhruba ubraná do té míry znetvoří (teslíkem potepá nebo že se z ní napříč ostružek ubere), aby bylo zřejmo, že se stalo nezbytné věc dále obdělati;

2. tím, že celní úřad věc dodatečně ohledá.

Bez důkazu lze ocelovou litinu, na povrchu předběžně zhruba ubranou, jenom na základě dovolovacích listů pro továrny na stroje nebo pro dílny na stroje jako surovou vyclívati.

Číslo rakousko-uherského obecného tarifu	Název předmětů	Clo ze 100 kilogramů koruny
	b) za jemně obdělané: všecko zboží železné, které jest cele nebo částečně pocínováno, pozinkováno, poolověno, poměděno, pomosazeno, okysličeno, jemně natřeno, pokostěno, lakováno, pomalováno, pobronzováno nebo smaltováno; konečně	
	c) za co nejjemněji obdělané: všecko zboží železné, které jest leštěno, ryto, poniklováno, mědí nebo měďnatými slitinami nebo hliníkem obkládáno.	
	Není-li v sazbě nic zvláštního o tom ustanoveno, jest zboží co nejjemněji obdělané podrobeno přirážce ke clu ze zboží, o jaké právě činiti jest, kteráž při zboží leštěném 35 procent, při zboží rytém, poniklovaném, mědí, měďnatými slitinami nebo hliníkem obkládaném 50 procent činí. Jest-li při zboží, o které jde, předem o zvláštní sazbu pro zboží obyčejně nebo jemně obdělané postaráno, dlužno položiti za základ k vypočítávání těchto přirážek celní sazbu, která má platnost pro zboží jemně obdělané.	
z 488	Nedrahé kovy, surové, staré, přelámané nebo v odpadcích:	
a)	olovo, také s antimonem, otrušíkem (arsenem), cínem nebo zinkem smíšené	4.80
c)	zinek, také s olovem anebo s cínem smíšený	cla pros é
f)	aluminium (hliník), magnesium, jakož i slitiny těchto kovův jednoho s druhým	cla prosté
	Poznámka k čís. 488. K čís. 488 *f* připadají thermity tenkráte, když se ukazují mechanickými směsmi cla prostého zrněného hliníku s jinou cla prostou směsí částí (přirozenými kysličníky) a to thermit železný, který okuje, thermit manganový, který umletý burel v sobě obsahuje, a konečně thermit železotitanový (ferrotitanthermit) a thermit manganotitanový, které iserin a rutil (chasonec osodělný) v sobě obsahují.	
z 491	Plechy a plotny (válcované, rozvedené), dále neobdělané:	
c)	ze zinku	3.60
d)	z mědi, niklu, aluminia (hliníku) a z jiných nedrahých kovův a kovových slitin zvlášť nejmenovaných, ztloušťí:	
1.	přes 0·5 *mm*	19.—
2.	0·5 *mm* a pod to níže	20.—
z 496	Holi, pruty a dráty (válcované, rozvedené nebo tažené):	
c)	ze zinku:	
1.	holi a pruty	3.60
2.	dráty	8.—

Číslo rakousko-uherského obecného tarifu	Název předmětů	Clo ze 100 kilogramů koruny
d)	z mědi, niklu, aluminia (hliníku) a z jiných nedrahých kovův a kovových slitin, ztlouštĺ:	
1.	přes 0·5 *mm*	19.—
2.	přes 0·25 *mm* až do 0·5 *mm*	22.—
3.	0·25 *mm* nebo pod to níže	26.—
z 497	Holi, pruty a dráty, leštěné, pokostované, lakované, poniklované, pomosazené, poměděné nebo jinými nedrahými kovy potažené, květovaně lisované:	
b)	z mědi, niklu, aluminia (hliníku) a z jiných nedrahých kovův a kovových litin (kromě olova, cínu, britanského kovu nebo zinku) ztlouštĺ:	
1.	přes 0·25 *mm*	28.—
2.	0·25 *mm* nebo pod to níže	34.—
498	Drát z nového zlata, to jest drát měděný nebo niklový tombakovou pokrývkou potažený	60.—
z 499	Dráty z nedrahých kovů nebo z kovových slitin, pozlacené nebo zlatem obkládané, také sploštěné, ale dále neobdělané, ztlouštĺ:	
a)	přes 0·5 *mm*	72.—
b)	0·5 *mm* nebo pod to níže	260.—
	(Z 500/523) Zboží z nedrahých kovů:	
500	Trouby a válce, dále neobdělané:	
d)	z jiných kovů nedrahých anebo z kovových slitin, jako olova, cínu, britanského kovu a zinku, na metr z tíží:	
1.	1 *kg* a více	24.—
2.	méně než 1 *kg*	43.—
	Poznámka. Trouby a válce dále obdělané, potom ryté, vzorkované, líčené (fasonované), poniklované nebo jinými kovy nedrahými potažené, ale nepozlacené aniž postříbřené, jsou k sazbám svrchu dotčeným podrobeny přirážce	7.—
505	Lupeny (folie) olověné a cínové (staniol), lesklé, vzorkované, barvené nebo lakované; šešulky na láhve, tuby a podobné zboží z cínu, z pocínovaného olova nebo olověných slitin	40.—
506	Knihtiskařská písmena (též takovéto čárky, obruby a okrasy):	
a)	z kovu na písmena (liteřiny)	25.—
b)	z mosazi nebo z jiných kovů nedrahých	50.—
z 508 *a)* a *b)*	1. Kovové plátno, obyčejné, t. j. o méně než o 20 osnovních nitích na 2 *cm*	42.—

Číslo rakousko-uherského obecného tarifu	Název předmětů	Clo ze 100 kilogramů koruny
	2. Kovové plátno, jemné, t. j. o 20 osnovních nitích a přes to výše na 2 *cm*:	
	α) o 20 až o 40, tyto v to pojímajíc, jednoduchých nitích osnovních na 2 *cm*	83.—
	β) jiné	120.—
	Poznámka. Podlé čís. 508 obecného tarifu dlužno také vyclívati drátěné zboží, do šířky pletené.	
z 509	Dětské hračky; jehlice, kroužky, knoflíky, přezky, sponky, náprstky a jiné drobné potřeby; všecky tyto věci, pokud nepřináleží k čís. 520:	
	a) plechové hračky s jinými hmotami nespojené	80.—
	b) jiné dětské hračky jakož i ozdoby na vánoční stromek, též s obyčejnými nebo s jemnými hmotami spojené	100.—
	c) jiné zboží sem přináležející	80.—
510	Mužské a ženské šperky, nepozlacené aniž postříbřené, také s obyčejnými nebo s jemnými hmotami spojené; pokud šperky tyto nepřináležejí k čís. 520	120.—
511	Zboží galanterní (titěrky [nippes] a věci toiletní), nepozlacené aniž postříbřené, také s obyčejnými nebo s jemnými hmotami spojené, pokud zboží toto nepřináleží k čís. 520 *b*	120.—
	Poznámka. Potřeby, na př. kávové, čajové a jídelní náčiní, mísy, stojany na láhve a na sklenice, cukřice, košíky na chleb, stolní příbory, kuřácké a psací nářadí, pouzdra na doutníky a cigarety, tabatérky, misky na popel, stolní rozžehadla, ruční svícny, svítilny a podstavce ke krbu nebudtež vyclívány dle čís. 511 nýbrž dle ostatní své povahy.	
513	Bronzový prášek a bronzové barvy	110.—
514	Zboží, v obecném tarifu zvlášť nejmenované, z olova, z cínu a ze slitin těchto kovův jednoho s druhým, také s obyčejnými hmotami spojené:	
a)	obyčejně obdělané	45.—
b)	jemně obdělané	70.—
515	Zboží, v obecném tarifu zvlášť nejmenované, ze zinku a ze zinkových slitin, také s obyčejnými hmotami spojené:	
a)	obyčejně obdělané:	
	1. lité ornamenty stavební	45.—
	2. jiné	55.—
b)	jemně obdělané	90.—

Číslo rakousko-uherského obecného tarifu	Název předmětů	Clo ze 100 kilogramů koruny
z 516	Zboží z mědi a z jiných nedrahých kovů nebo z kovových slitin v obecném tarifu zvlášť nejmenovaných ulité, též s obyčejnými hmotami spojené, kromě hrubých slitků, které přináležejí k čís. 501:	
b)	obdělané, kromě opilovaného, neb ornamentované:	
1.	drobné zboží lité na kus méně než 50 *g* ztíží, potom všecko lité zboží ornamentované	100.—
2.	ostatní zboží lité, obyčejně obdělané	48.—
	Poznámka. Takovéto zboží jemně obdělané vyclívá se podle čís. 517 *b*.	
517	Zboží, v obecném tarifu zvlášť nejmenované, z mědi a z jiných nedrahých kovů nebo z kovových slitin v obecném tarifu jinde nejmenovaných, také s obyčejnými hmotami spojené:	
a)	obyčejně obdělané	50.—
b)	jemně obdělané	100.—
	Poznámka. Kovovými lupeny (foliemi), které sem přináleží (kromě lupenů [folií] olověných a cínových, niklových a aluminiových [hliníkových]), vyrozumívají se lupeny (folie) měděné, praskavé pozlátko (šumicha, zlaté cetky) z mosazu, praskavé stříbro (stříbrné cetky) z argentanu, jakož i lupeny (folie) z jiných nedrahých kovů, to jest jako papír tenké plechy nebo listy, které se válcováním anebo tepáním z kovů těchto pořídí. Rozeznávání lupenů (folií) od nepravého zlata v lupenech a nepravého stříbra v lupenech, kteréž přináležejí k čís. 512, se tímto nemění.	
518	Zboží, v obecném tarifu zvlášť nejmenované, z niklu, též s obyčejnými nebo s jemnými hmotami spojené	100.—
519	Zboží, v obecném tarifu zvlášť nejmenované, z britanského kovu, také s obyčejnými nebo s jemnými hmotami spojené	100.—
520	Zboží všeho druhu z aluminia (hliníku) nebo z podobných aluminiu (hliníku) slitin, také s obyčejnými nebo s jemnými hmotami spojené:	
a)	k účelům technickým	100.—
b)	jiné	100.—
522	Zboží z nedrahých kovů nebo z kovových slitin, cele nebo částečně pozlacené nebo postříbřené, zlatem nebo stříbrem obkládané nebo s nejjemnějšími hmotami spojené:	
a)	dětské hračky, také ozdoby na vánoční stromek	200.—

Číslo rakousko-uherského obecného tarifu	Název předmětů	Clo ze 100 kilogramů korun
	b) jiné	240.—
	Poznámka k čís. 521 a 522 obecného tarifu. Pozlacené a postříbřené zboží kovové, které jest v třídě XXXIX obecného tarifu (nedrahé kovy a zboží z nich) výslovně jmenováno, potom všecky věci tam zvlášť jmenované, které by pro to, s čím jsou spojeny, připadly k jednomu z obou nahoře uvedených čísel, ale které jsou sazbou nejméně 120.— K, pokud se týče 240.— K nebo více stíženy, vyclívají se dle svých zvláštních čísel.	
	Toho, jest-li zboží z nedrahých kovů spojeno s přádlem anebo se tkaninami, kromě hedvábí, krajek a vyšívání, nebudiž si, pokud sazba zvláštních o tom ustanovení v sobě neobsahuje, všímáno.	
z 523	Dracouny, cetky (také cetky lupenové) a přádlo z nedrahých kovů nebo z kovových slitin:	
c)	pozlacené nebo zlatem obkládané:	
	1. přádlo	400.—
	2. dracouny, cetky (také cetky lupenové)	480.—
	Poznámka. K čís. 523 obecného tarifu připadají obarvené a líčené (fasonované) plosky z drátu cementovaného (žíhaného), postříbřeného nebo pozlaceného, jakož i řezané plosky všeho druhu.	
	(z 526/538) Stroje, přístroje a jejich součástky ze dřeva, železa nebo z nedrahých kovů, kromě těch, které přináležejí ke třídě XLI a XLII obecného tarifu:	
526	Parní kotly; přístroje destilační, chladicí a varní; cisterny (jímky) a tuny *(tanks)*; všecky tyto věci dohotovené, také s armaturami k nim přináležitými a přimontovanými:	
a)	ze železa:	
	1. přístroje destilační, chladicí a varné	24.—
	2. jiné	20.—
b)	ze železa, se součástkami z nedrahých kovů	30.—
c)	z nedrahých kovů:	
	1. cisterny (jímky) a tuny *(tanks)*	40.—
	2. jiné	32.—
z 527	Úplné lokomobily, s kterými jezditi lze, pro účely hospodářské	21.—
528	Parní stroje a jiné motory (hybné stroje) v obecném tarifu zvlášť nejmenované (kromě motorův, které přináležejí ke třídě XLI a XLII); pracovní stroje, s parními motory nerozlučitelně spojené (parní hlubidla, parní jeřáby, parní kladiva, parní pumpy, parní stříkačky a podobné věci); na kus ztíží:	
a)	2 *q* anebo pod to níže	40.—
b)	více než 2 *q* až do 25 *q*	32.—

Číslo rakousko-uherského obecného tarifu	Název předmětů	Clo ze 100 kilogramů koruny
c)	více než 25 *q* až do 100 *q*:	
	1. parní turbiny	26.—
	2. jiné	22.—
d)	1. více než 100 *q* až do 500 *q*	21.—
	2. více než 500 *q* až do 1000 *q*	19.—
e)	přes 1000 *q*	18.—
	Poznámka. Pístová a nořidlová čerpadla, parní kladiva a parní jeřáby s pístovými stroji parními přímo spjaté, na kus až 500 *q* ztíží	20.—
529	*a)* Stroje na obrábění dříví na kus 100 *q* nebo nad to výše ztíží	13.50
	b) stroje na obrábění dříví, na kus méně než 100 *q* ztíží; stroje na obrábění kamene, na kus 100 *q* nebo nad to výše ztíží	18.—
	c) jiné stroje obráběcí	20.—
z 530	Hospodářské stroje a přístroje, v obecném tarifu zvlášť nejmenované:	
a)	parní pluhy	10.—
b)	mlatidla (tříby)	17.—
z *c)*	jiné:	
z 2.	ze železa, kromě žacích strojů	20.—
531	Stroje na připravování a na zpracování lnu, konopí, juty a jiného přediva ke třídě XXIII obecného tarifu přináležitého, česané vlny a hedvábí; potom všecky stroje ku předení a v nit soukání těchto přediv; stroje na tištění látek otáčejícími se válci; stroje vyšívací; stroje na vysazování česaček	7.—
532	Stroje na připravování a na zpracování bavlny, též stroje k jejímu předení a v nit soukání, pokud nepřipadají k číslu následujícímu:	
	a) selfaktory, čechradla (mykadla)	14.—
	b) jiné	5.—
533	Stroje na připravování a na zpracování, stroje na předení a v nit soukání, všecky tyto stroje ku předení odpadků a příze krátkovlasé z bavlny a vlny	14.—
534	Tkalcovské stavy a stávkářské stávky, potom stroje pomocné pro tkalcování a stávkování:	
	a) tkalcovské stavy a pomocné stroje pro tkalcování kromě šlichtovaček a strojů snovacích	14.—
	b) stavy na tkaní hnacích řemenů, popruhův a hadic	5.—
	c) stávkářské stávky, pokud nepřipadají k písmenu *b*; pomocné stroje pro stávkování; šlichtovačky a stroje snovací	10.—

Číslo rakousko-uherského obecného tarifu	Název předmětů	Clo ze 100 kilogramů koruny
535	Stroje šicí a stroje pletací:	
a)	podstavce, též rozložené	18.—
b)	1. hlavy pro jednojehelné šicí stroje na steh plochý a na steh obníčkový, potom stroje pletací	73.—
	2. hlavy pro jiné šicí stroje	60.—
	3. dohotovené součástky hlav (kromě jehel)	73.—
c)	1. součástky hlav nedohotovené, také ze surové litiny	50.—
	2. jednojehelné šicí stroje na steh plochý a na steh obníčkový, jakož i pletací stroje s podstavcem	50.—
	3. jiné šicí stroje s podstavcem	36.—
536	Stroje a přístroje, v obecném tarifu zvlášť nejmenované, ze dřeva (t. j. o 75% a více dřeva)	15.—
537	Stroje a přístroje, v obecném tarifu zvlášť nejmenované, z nedrahých kovů (t. j. o 50% nedrahých kovů)	34.—
538	Stroje a přístroje, v obecném tarifu zvlášť nejmenované, jiné, na kus ztíží:	
a)	2 *q* nebo pod to níže:	
	1. stroje na obdělávání kovů	26.—
	2. jiné sem přináležející stroje	24.—
b)	více než 2 *q* až do 10 *q*:	
	1. stroje na obdělávání kovů	24.—
	2. jiné sem přináležející stroje	22.—
c)	přes 10 *q*:	
	1. přes 10 *q* až do 20 *q*:	
	α) stroje na obdělávání kovů	21.—
	β) ostatní stroje sem přináležité	20.—
	2. přes 20 *q* až do 50 *q*	19.—
	3. přes 50 *q* až do 100 *q*	18.—
	4. přes 100 *q*	16.—
	Poznámky.	
	1. Hydraulické vály a stroje, bavlněné látky válcem drasticí, zařízené tak, že česačkami pokladeny jsou, bez ohledu na to, kolik kus váží, jakož i kalandry na kus 60 *q* ztíží	5.—
	2. Přístroje na sušení ohněm bez ohledu na to, kolik kus váží . .	12.—

Číslo rakousko-uherského obecného tarifu	Název předmětů	Clo ze 100 kilogramů koruny
	Poznámky ke třídě XL obecného tarifu.	
	1. Jakožto části strojův a přístrojů dlužno vyclívati takové věci v sazbě jmenovitě nezařaděné, které nedopouštějí, aby se jich k něčemu jinému užívalo nežli k sestavování strojův, pokud se týče přístrojův.	
	Součástky strojů, pokud se týče přístrojů, které se přivážejí jednotlivě, dlužno vyclívati jako stroje (přístroje), o které jde.	
	Takovéto součástky podrobí se clu v čís. 526 až 538 vytknutému tenkráte, když při dovozném vyclívání strana potřebný k tomu podá důkaz, aby se stroj (pokud se týče přístroj) podle sazby posouditi mohl. Není-li takovýchto průkazů před rukama, součástky strojův a přístrojů (kromě těch ke strojům šicím a ke strojům pletacím) vyclívají se způsobem následujícím:	
	součástky ze samého dřeva nebo z 75% anebo více dřeva dle čís. 536;	
	součástky ze samých nedrahých kovů nebo o více než o 50% nedrahých kovů dle čís. 537;	
	všecky ostatní součástky na kus ztíží:	
	více než 2 *q* dle čís. 528 *b*, 2 *q* nebo pod to níže dle čís. 528 *a*.	
	2. Potažené česačky dlužno vždy dle čís. 467 zvlášť vyclívati.	
	3. Částky strojův a přístrojů zvlášť nejmenované, které podle své povahy přináležejí k čís. 481 *a*, pokud se týče k čís. 483 *a*, dlužno dle čísel těchto vyclívati, jsou-li neobdělány. Stroje a přístroje, které se přivezou rozložené, jsou z výhody této vyloučeny	
	(z 539/546) Elektrické stroje a přístroje a věci k elektrotechnické potřebě:	
539	Stroje elektrodynamické a elektrické motory (kromě motorů k automobilům), také s mechanickými přístroji neb apparáty nerozlučně spojené; transformatory (točící se nebo nehybní přeměňovači); na kus ztíží:	
a)	25 *kg* nebo pod to níže	50.—
b)	více než 25 *kg* až do 5 *q*	40.—
c)	více než 5 *q* až do 30 *q*	32.—
d)	více než 30 *q* až do 80 *q*	28.—
e)	přes 80 *q*	20.—

Číslo rakousko-uherského obecného tarifu	Název předmětů	Clo ze 100 kilogramů koruny
540	Elektrické přístroje telegrafní, zvonicí, signálové a bezpečnostní přístroje na železnicích; telefony a mikrofony; ochranné přístroje proti blesku (kromě hromosvodů); elektrické přístroje měřicí a počitací; na kus ztíží:	
a)	5 *kg* neb nad to výše	120.—
b)	pod 5 *kg* níže:	
	1. Telefony a mikrofony i s ochrannými přístroji proti blesku k nim přináležitými	140.—
	2. jiné	200.—
541	Přístroje zařaďovací a dotykové, vystrojené pojistky a podobné věci, elektrické přístroje vodicí; všecky tyto věci zasazené (v krabicích a v podobných věcech) na kus až do 250 *g* ztíží	150.—
z 542	Vystrojená skla pro elektrické zjevy světelné	120.—
543	Elektrické apparáty a elektrotechnické přístroje (regulátory, odpory, spouštadla a podobné věci), v obecném tarifu zvlášť nejmenované	120.—
z 544	Kabely a isolované dráty pro elektrické vedení:	
z *b)*	bez kovové ochrany, isolované:	
2.	kaučukem anebo perčovinou	70.—
3.	α) hedvábím, také s asbestem, papírem a podobnými věcmi spojené	145.—
	β) hedvábím, s kaučukem, perčovinou nebo s jich náhražky spojené; jinými nitmi upředenými, také s asbestem, papírem a podobnými věcmi, kaučukem, perčovinou nebo s jich náhražky spojené	90.—
546	Elektrické uhlíky:	
a)	uhlíky osvětlovací na metr 1 *kg* a pod to níže ztíží	40.—
b)	jiné	24.—
550	Velocipédy, úplné, také rozložené; hotové rámy k velocipédům také s jinými částkami velocipédovými spojené; garnitury k velocipédům	z kusu 60.—
552	Součástky k velocipédům (trubní spojky, vidlice, řidítka, podpěry pro sedlo, převodní kola, pedály, záklopky, části brzdy, písty a pohybovadla [také rozložené], velocipédové řetězy, šlapací kliky, prameny [špice] se závitem, svůrky pro prameny [špice], vrtané loukoti atd.) obdělané	ze 100 kilogramů 180.—

Poznámka k čís. 557 obecného tarifu.

Vozy pro dráhy elektrické mohou se podle přání strany vyclívati způsobem následujícím:

a) Když se motor, aby byl vyclen, dostaví odmontovaný a zvlášť, dlužno jej dle čís. 539, naproti tomu vůz sám dle toho čísla obecného tarifu vyclíti, ku kterému dle ostatní své povahy připadá;

Číslo rakousko-uherského obecného tarifu	Název předmětů	Clo ze 100 kilogramů koruny
	b) když se motor neodmontuje, nýbrž spolu s vozem vyclívá, dlužno užiti té celní sazby, které jest vůz dle ostatní povahy své podroben, a kromě toho dlužno vybrati z každého 100 *kg* úhrnné váhy vozu a motoru přirážku . . .	8.—
		z kilogramu
z 563 *c)*	Pravé zlato listové (pozlátko)	6.—
564	Dráty z ryzího stříbra nebo z ryzího stříbra s duší z nedrahých kovů, také pozlacené nebo zlatem obkládané, o průměru 2 *mm* nebo pod to níže	4.—
565	Dracouny, cetky a přádlo ze drahých kovů; tkaniny, pletky, prýmy a jiná díla z takovýchto drátů, cetek a z takovéhoto přádla	9.—
z 566	Polotovary ze drahých kovů, neletované:	
z *a)*	vzorkované plechy ze zlata a z platiny	4.50
z *b)*	vzorkované plechy ze stříbra	4.50
567	Díla ze zlata a jiné zboží v obecném tarifu zvlášť nejmenované, cele nebo částečně ze zlata nebo z platiny, také s pravými nebo nepravými perlami nebo s korály, drahými nebo polodrahými kameny a s drahými kameny nápodobenými spojené	24.—
z 568	Díla ze stříbra a jiné zboží v obecném tarifu zvlášť nejmenované, cele nebo částečně ze stříbra, také pozlacené nebo s pravými nebo nepravými perlami nebo s korály, s drahými nebo polodrahými kameny a s drahými kameny nápodobenými spojené:	
a)	příbory a lžíce, také rukověti na příbory, na kus přes 10 *g* ztíží:	
	1. hladké	8.—
	2. jiné	10.—
b)	příbory a lžíce, také rukověti na příbory, na kus 10 *g* nebo pod to níže ztíží	12.—
d)	díla jiná, kromě pravých ve stříbře zasazených diamantových a perlových šperků, potom díla ze stříbra zlatem obkládaná *(doublé)*:	
	1. dílo ze stříbra zlatem obkládané *(doublé)*	10.—
	2. jiné dílo, na kus ztíží:	
	α) více než 1000 *g*	12.—
	β) více než 750 *g* až 1000 *g*	13.—
	γ) více než 400 *g* až 750 *g*	14.—
	δ) více než 250 *g* až 400 *g*	15.—
	ε) 250 *g* nebo pod to níže	16.—
	Poznámka. Hladké mísy, talíře, kastroly, omáčníky a nádobky na chlazení šampaňského, bez ohledu na to, kolik kus váží	12.—

Číslo rakousko-uherského obecného tarifu	Název předmětů	Clo ze 100 kilogramů koruny
	(z 573/578) Instrumenty (kromě těch, které přináležejí ke třídě XLI obecného tarifu a kromě hudebních nástrojů):	z kilogramu
573	Instrumenty chirurgické a jiné lékařské instrumenty:	
a)	ze skla	1.20
b)	z jiných hmot	1.50
574	Instrumenty mathematické a fysikální	1.50
	Poznámka. Osvobození od cla, které se poskytuje v článku XI, č. 1 zákona o celní sazbě pro praecisní instrumenty k účelům vědeckým, povoluje se nejen veřejným ústavům, nýbrž i, jde-li o smluvný obchod, jinak, když odběratel potvrzením příslušného úřadu dokáže, že jest instrument, který se přivézti má, k jeho vědeckým pracím určen, a že se ho ku provozování živnosti, k vykonávání praxe, jež k povolání přináleží, nebo k obchodu užívati nebude.	
z 575	Instrumenty optické:	
z *a)*	skřipce, brejle, lorněty a jiná skla oční:	
1.	v obrubách, kromě těch, které jsou ze drahých kovů	5.50
z *b)*	operní kukátka:	
z 1.	v obrubách, kromě těch, které jsou ze drahých kovů nebo z aluminia (hliníku)	3.50
z 2.	v obrubách ze stříbra nebo z aluminia (hliníku)	5.—
z *c)* 2	Fotografické komory na stojanu bez čoček	2.—
	Poznámka. Při komorách na stojanu, které tu jsou, aby se podrobily dovoznému vyclení, mohou se čočky i se svými obrubami odděliti a dle všeobecné sazby čís. 575 *b* 1, naproti tomu fotografické komory bez čoček dle smluvné sazby čís. 575 *c* vyclíti.	
576	Instrumenty v obecném tarifu zvlášť nejmenované	1.50
578	Váhy a součástky vah, kromě vah praecisních, jež přináležejí k čís. 574:	ze 100 kilogramů
a)	váhy decimální a váhy můstkové	30.—
b)	jiné	60.—
579	Klavíry, pianina, harmonia a podobné nástroje klávesové (kromě varhan) .	70.—
z 581	Větší harmoniky tahací (akkordiony) ozdobně neokované, aniž ozdobné nálevky mající bez ohledu na hmotu a na obdělání klapek	36.—
582	Hudební nástroje v obecném tarifu zvlášť nejmenované	24.—

Číslo rakousko-uherského obecného tarifu	Název předmětů	Clo ze 100 kilogramů korun
583	Mechaniky ke klavírům a pianinům; hlasy a hlasové desky k harmoniím .	cla prosté
z 584 *b)*	Struny ocelové	32.—
589	Hodiny a hodinové stroje, zvlášť nejmenované; hodinové kostry; pastorky se zasazenými čípky a přinýtovanými kolečky:	
	a) hodiny švarcvaldské	130.—
	b) stojany na hodiny; pastorky se zasazenými čípky a přinýtovanými kolečky	130.—
	c) všechno jiné sem přináležející zboží	260.—
	Poznámka. Hodinami švarcvaldskými vyrozumívají se všecky hodiny, při nichž jsou hodinové součástky (nehledíc ke zvonkům a řetízkům pro závaží), jež k hodinovému stroji patří, do dřevěných stojanů (koster) o dřevěných zadních a postranních stěnách zasazeny. Chybí-li ciferníky nebo pouhé stěny postranní, tím se stanovená sazba nemění.	
	Na pozlacené číslice a na pozlacené úzké pruhy po kraji na kovových číselnících takovýchto hodin se nehledí. Povaha toho, jak jsou švarcvaldské hodiny na líci straně vyzdobeny, má na vyclívání účinek jenom potud, pokud části, cele nebo částečně z pozlacených anebo postříbřených kovů nedrahých pořízené a na líci straně jsoucí, vylučují tu věc, aby se smluvné sazby užívalo.	
	Hodiny na způsob hodin švarcvaldských pořízené vyclívají se jako hodinové stroje čís. 589, když kromě stěn postranních také stěny zadní chybí.	
	Za dřevěné stojany k hodinám švarcvaldským dlužno míti nejen ty, které dírky mosazí vyložené již mají vyvrtané, nýbrž i ty, které jsou mimo to s jednotlivými nebo s několika součástkami hodinovými spojeny (jež však ve stroj složeny ještě nejsou).	
590	Součástky (furnitury) všeho druhu k hodinám čís. 589	130.—
	Poznámka. Za hodinové součástky (furnitury) všeho druhu k hodinám čís. 589 dlužno míti jenom ty jednotlivé součástky, z nichž se hodinové stroje a hodiny čísla zmíněného skládají, zejména chody kotvičné, zdržovadla, zpruhy, háčky, můstky, kolečka, osy, čípky, vlasové zpruhy, kyvadla, kličky k hodinkám a jich části, číselníky s číslicemi i bez nich, potom takovéto stupnice (aby bylo lze pozorovati, jak kyvadlo visí), kruhy k číselníkům.	
	Tyto součástky rozeznávají se od hodinových furnitur ke (kapesním) hodinkám čís. 588 obecného tarifu, jestliže by pro oba druhy hodin byly tytéž, hlavně větším rozměrem, dílem také tím, že bývají méně jemně pracovány. Když by o věci té byla pochybnost, již slyšení znalci vysvětliti nemohou, obzvláště při součástkách pro malé hodiny a hodinové stroje zvlášť nejmenované čís. 589	

Číslo rakousko-uherského obecného tarifu	Název předmětů	Clo ze 100 kilogramů koruny
	furnitury, o které jde, nechať se vyclí dle čís. 588 všeobecné sazby. Pouzdra, zvonky, závaží, řetízky pro závaží, ozdobné řetízky k hodinám, jakož i hodinové furnitury, které nejsou z kovu, na příklad ze dřeva, z kosti, skla, papíru dlužno vyclívati podle hmoty.	
z 597	Kysličníky a zásady v obecném tarifu zvlášť pojmenované:	
z *a)*	žíravý natron (kaustická soda, hydrát sodnatý), pevný	7.20
e)	kysličník hlinitý, strojený (hydrát hlinitý)	7.—
g)	zinková běloba (kysličník zinečnatý bílý); zinková šeď (kysličník zinečnatý šedý)	7.20
h)	kysličník cíničitý, umělý (cínový popel)	7.—
k)	(olovný) klejt v šupinách a v kusech (stříbrný a zlatý klejt)	4.80
l)	(olovný) klejt, umletý, ve způsobě prášku; massikot a suřík (minium)	9.60
z 598	Kyseliny, zvlášť pojmenované:	
c)	kyselina sírová (hydrát kyseliny sírové):	
1.	nedýmavá	1.20
2.	dýmavá	1.80
z *d)*	kyselina bórová:	
2.	přečištěná	cla prosté
e)	kyselina šťavelová (kyselina šťovíková)	12.—
z 599	Soli draselnaté, sodnaté a ammonaté, v obecném tarifu zvlášť pojmenované:	
z *c)*	síran draselnatý *(arcanum duplicatum)*; síran draselnatý a sodnatý kyselý; praeparát na místo vinného kamene	1.90
z *e)*	vodní sklo, pevné	2.50
z *i)*	borax, přečištěný	6.—
k)	natriumnitrit (dusan sodnatý); surový manganan a nadmanganan draselnatý a sodnatý; šťovan draselnatý (sůl šťavelová nebo šťovíková); vinný kámen přečištěný; uhličitan ammonatý	9.60
m)	chroman draselnatý i sodnatý žlutý a dvojchroman draselnatý i sodnatý červený; octan ammonatý; octan i pyrooctan draselnatý; octan i pyrooctan sodnatý	14.50
z *o)*	1. sirná játra	10.—
	2. sirník draselnatý a sodnatý; fosforečnan sodnatý	14.—
	3. sirník ammonatý; chlorečnan sodnatý	24.—
z 600	Soli vápenaté, strontnaté, barnaté a hořečnaté, zvlášť pojmenované:	
d)	spodium (kostní uhlí)	1.50
e)	chlorové vápno	1.80
z *g)*	běloba barytová	5.—

Číslo rakousko-uherského obecného tarifu	Název předmětů	Clo ze 100 kilogramů koruny
z 601	Sloučeniny aluminia (hliníku) železa, chromu, niklu a kobaltu, zvlášť pojmenované:	
a)	1. železná mořidla všeho druhu; zelená skalice	1.20
	2. cafra, šmolka, skelné posýpátko	cla prosté
b)	kamence; síran hlinitý a chlorid hlinitý (aluminiumsulfat, chloraluminium, aluminiumchlorid)	3.60
z 602	Sloučeniny z mědi, olova, zinku a cínu, v obecném tarifu zvlášť pojmenované:	
a)	modrá skalice; admontská skalice (zelená a modrá skalice smíšená) .	3.60
d)	olovná běloba	9.60
e)	1. pyrooctan olovnatý; cínová sůl (chlorid cínatý) a jiné cínové preparáty; olovný cukr; olovný ocet	12.50
	2. síran olovnatý, též ssedlina olovná	10.—
z *f)*	1. lithopon, Griffithova běloba	10.—
	2. dusičan olovnatý	16.—
	3. dusičan měďnatý	6.—
z 604	Sloučeniny organické (ústrojné), zvlášť pojmenované:	
a)	glycerin, surový	1.50
b)	glycerin, přečištěný, t. j. jako voda jasný nebo jinak zbarvený, bez popela	6.—
c)	anilinový olej; nitrobenzol; anthracen, surový; naftalin, surový; kyselina karbolová, surová	3.60
	Poznámky. 1. Čistá kyselina karbolová, tekutá nebo pevná, případá k čís. 622, čištěná k čís. 604 *e*. 2. K čís. 604 *e* připadá též anilinová sůl.	
e)	kresol (kyselina kresolová, matečný louh po krystalované čisté kyselině karbolové)	9.60
605	Saze (kopt), mour a umleté černě (kromě rozdrobeného uhlí kostního, které přináleží k čís. 600 *d*	4.—
606	Bistr ze sazí (bistr koptový)	5.—
	Poznámka. Sem náleží také mořidlo ořechové.	
607	Strojené černě	14.—
z 608	Leštidlo na boty:	
b)	jiné nežli tekuté černé, též tak nazvané krémy na kůži	50.—
z 610	Gelatina (přečištěná, usušená huspenina zvířecí a rostlinná), také na prach utlučená	15.—
z 611	Klih všeho druhu	9.50
612	Albumin a albuminoidy; kasein, kaseogomma	14.50
613	Škrob (také škrobová moučka)	16.—
617	Fosfáty, kyselinami rozložené (superfosfáty)	cla prosté

Číslo rakousko-uherského obecného tarifu	Název předmětů	Clo ze 100 kilogramů korun
622	Pomocné látky a výrobky chemické, v obecném tarifu zvlášť nejmenované .	z ceny 15 procent
	Poznámky.	
	1. Kdyby se stalo, že by některé zboží, při němž užití jest této sazby podle ceny, stíženo bylo clem 40 K ze 100 *kg* přesahujícím, dlužno vybrati clo podle sazby 40 K.	
	2. Kdyžby ten, kdo povinen jest clem, prohlásil, že jest hotov, clo 40 K ze 100 *kg* zapraviti, nebude se hleděti na to, aby se cena zboží prohlašovala.	
	3. Dle čís. 622 dlužno také vyclívati anhydrid kyseliny sírové (krystalovanou, vody prostou kyselinu sírovou).	
624	Pokosty lakové (s přidanou pryskyřicí, terpentýnem, minerálným olejem aneb alkoholem	ze 100 kilogramů 60.—
625	Barvy dehtové:	
	a) alizarin; strojené indigo	cla prosté
	b) všecky ostatní	z ceny 12 procent
	Poznámky.	
	1. Kdyby se stalo, že by některé zboží, při němž užiti jest této sazby podle ceny, stíženo bylo clem 45 K ze 100 *kg* přesahujícím, dlužno vybrati clo podle sazby 45 K.	
	2. Kdyby ten, kdo povinen jest clem, prohlásil, že jest hotov, clo 45 K ze 100 *kg* zapraviti, nebude se hleděti na to, aby se cena zboží prohlašovala.	
	3. V příčině vyclívání synthetického indiga srovnej poznámku 2 při čís. 162.	
626	Barvy, v obecném tarifu zvlášť nejmenované	ze 100 kilogramů 24.—
627	Všecky barvy v placičkách (barvičky), pytlíčkách, pastách, tubách, měchýřcích, mističkách, skleničkách, lasturách a skřínkách	65.—
z 629	Tužky, tužky barevné (barvůtky), zasazené i nezasazené	50.—
630	Lékárnické zboží strojené, jakož i všecky látky, které se svými nápisy, etiketami (štítky), obaly a podobnými věcmi vydávají za léky, též léky pro dobytek; vaty a obvazky k účelům léčebným upravené	57.—
z 633	Voňavky (jakož i všecky voňavé látky a směsi, které se úpravou, etiketami [štítky], návody, kterak jich užívati jest, a podobnými věcmi vydávají za voňavky); kosmetické prostředky:	
a)	které v sobě alkoholu neobsahují (líčidla, pudry voňavkou napuštěné, oleje na vlasy, pomády, pasty na zuby, františky [trocišky ke kadění])	180.—

Číslo rakousko-uherského obecného tarifu	Název předmětů	Clo ze 100 kilogramů koruny
637	Mýdlo:	
a)	obyčejné	9.—
b)	jemné, t. j. voňavkou napuštěné nebo v tabulkách, koulích, krabičkách, hrnečkách	36.—
z 638	Noční knůtky, spojené s plovátky z korku, kartového papíru nebo z jiné látky	36.—
z 640	Sirky (zápalky)	14.—
647	Knihy, tiskopisy, též kalendáře s literárními přílohami, časopisy, mapy (vědecké), hudebniny, popsaný papír, spisy a rukopisy	cla prosté
648	Měděrytiny a ocelorytiny, kamenotisky, dřevorytiny, obrazy barvami uměle tisknuté a podobné věci; všecka tato díla kromě hromadných výrobků obraznického průmyslu tiskařského, k čís. 299 přináležitých; fotografie .	cla prosté

Poznámky ke třídě L obecného tarifu.

1. Knihy, kalendáře, obrazy (kromě hromadných výrobků tiskařského průmyslu obraznického, k čís. 299 náležitých), hudební noty atd., sešité nebo v papíru, lepence, knihařském plátně nebo v kůži vázané, dlužno propouštěti dle čís. 647, pokud se týče 648 bez cla. Při tom zůstanou zápony nebo kování z nepravých (též pozlacených anebo postříbřených) kovův, které by tu snad byly, za nepovšimnuty.

   Kdyby svázané knihy atd. č. 647, jakož i obrazy k č. 648 náležité, byly zlatem anebo stříbrem potištěny, nebo kdyby měly zlatou nebo stříbrnou obřízku, na to se při stanovení sazby nehledí.

   S knihami, kalendáři, obrazy, hudebními notami atd., ve vazbách zcela nebo částečně z jiných obyčejných anebo jemných anebo nejjemnějších hmot dlužno nakládati dle případných čísel třídy XXIX všeobecné sazby.

   Vazby, mapy, pouzdra a podobné věci, do kterých jsou knihy, obrazy atd. vloženy nebo zastrčeny, vyclívají se i tenkráte dle povahy hmoty zvlášť, když jest patrno, že ke knihám, obrazům atd. do nich vloženým anebo zastrčeným přináleží.

2. Archy s obrázky pro děti a jiné obrazy čís. 299, též s krátkým textem, svázané, jakož i obrázkové knihy pro děti nebudteż vyclívány dle čís. 648, nýbrž podle toho, co třída XXIX všeobecné sazby ustanovuje. Obrázky ke knihám přivázané, i kdyby obrázky tyto samy o sobě k čís. 299 přináležely, jakož i illustrace do textu knih vložené, zůstanou při stanovení sazby bez účinku; takovéto výrobky tiskařské připadají k čís. 647.

Číslo rakousko-uherského obecného tarifu	Název předmětů	Clo ze 100 kilogramů koruny
z 652	Moučka z kostí	cla prosté

Poznámky ke všeobecné sazbě dovozné.

Ustanovení všeobecné poznámky k dovozné sazbě celní pozměňují se co do vyclívání dětských hraček následovně:

Příčinky, které jsou k tomu, aby spojovaly jednotlivé součástky hraček, jako dráty, stěžejky, skobky, úvazky, přádlo, šňůrky, kousky látek, proužky papíru a podobné věci, jakož i nepatrné příčinky ze hmot jemných anebo nejjemnějších, zůstanou na stanovení sazby bez účinku, vyjmouc dřevěné hračky čís. 355 *a*, které proto, že jsou s těmito věcmi nebo s obyčejnými hmotami spojené, k čís. 355 *b* připadají.

Dle ustanovení svrchu řečeného zůstanou tedy nepovšimnuty na př.:

Úzké proužky a nepatrné příčinky z hedvábí nebo z krajek, jednotlivé kousky leonských drátů nebo leonského přádla, jednotlivé umělé květiny při ustrojených loutkách anebo při nábytku pro loutky, proužky krajek při záclonách ve světnicích pro loutky; stužky na vystrojenou malých podob zvířecích; nitky, šňůrky a stužky, kterými se mechanická hračka žene; jednoduché šňůry na věšení přes sebe z textilních nití se střapečky při dětských trubkách, šňůry na napínání při dětských bubnech, šňůry jakožto podložky jednotlivých hlasů při skleněných anebo kovových harmonikách; malá kolečka ze železa nebo z kovu při zvířatech na prkénku stojících, jednotlivé též ornamentované nebo poniklované součástky ze železa nebo z nedrahých kovů, jako na příklad dvířka u železných krbů, z mosazného, měděného atd. plechu udělaná, malé rolničky z poniklovaného plechu mosazného na zvířátkách kožišinou potažených, olověná kolečka u mechanických hraček z plechu; proužky z kůže nebo z voskovaného plátna, které jsou na koníčkách, aby se náčiní nápodobilo, přilepeny; ocásky a hříva při menších podobách zvířat z přediva nebo z proužků z kožišiny; předložky na papíru, také sešité, které jsou stavebnicím, mosaikovým a podobným hrám skládacím přiloženy, jakož i obrázky na bedničkách s hračkami přilepené.

Drůbež ze dřeva, z papíru atd. udělaná, s obyčejným peřím drůbežním do sebe zalepeným nebo na sebe přilepeným vyclívá se jako hračky s jemnými hmotami spojené.

Loutky a hlavičky k loutkám čís. 282 *c*, 299, 300 *d*, 318, 342 *b*, 355 *d*, 388 *d*, 424 *b*, 426 *c*, 486 a 522 s nápodobeným dílem vlásenkářským spojené, které jest z jiných látek nežli z lidských vlasů . . . . . 100.—

Prohlášení ze dne 28. února 1905,

kterým se mění 7. článek přídavkové smlouvy, dne 25. ledna 1905 podepsané, k obchodní a celní smlouvě ze dne 6. prosince 1891 mezi Rakousko-Uherskem a Německou říší.

Aby bylo změněno ustanovení v prvním odstavci 7. článku přídavkové smlouvy, dne 25. ledna 1905 v Berlíně podepsané, k obchodní a celní smlouvě mezi Rakousko-Uherskem a Německou říší ze dne 6. prosince 1891, podepsaní usnesli se jménem smluvních Stran o tomto:

Jakožto den, kterého řečená přídavková smlouva nabude moci, ustanovuje se den 1. března 1906 na místo 15. února 1906.

Toto prohlášení bude ratifikováno a ratifikace budou vyměněny zároveň s ratifikacemi řečené přídavkové smlouvy.

Dáno ve dvojím stejnopise v Berlíně, dne 28. února 1905.

(L. S.) **Szögyény** m. p.

(L. S.) **Hrabě Posadowsky** m. p.

(L. S.) **Svobodný pán Richthofen** m. p.

Nos visis et perpensis omnibus et singulis, quae in tractatu hoc ejusque adnexis declarationeque continentur, ea rata grataque habere profitemur, verbo Nostro spondentes, Nos illa omnia fideliter executioni mandaturos esse.

In quorum fidem majusque robur praesentes ratihabitionis Nostrae tabulas manu Nostra signavimus, sigilloque Nostro adpresso muniri jussimus.

Dabantur Viennae die decimo quinto mensis Februarii anno millesimo nongentesimo sexto, Regnorum Nostrorum quinquagesimo octavo.

Franciscus Josephus m. p.

Agenor Comes **Gołuchowski** m. p.

Ad mandatum Sacrae Caesareae et Regiae Apostolicae Majestatis proprium:

Joannes a Miháloviсh,
Consiliarius aulicus ac ministerialis.

Tato přídavková smlouva ze dne 25. ledna 1905 i s přílohami a příslušné k ní prohlášení ze dne 28. února 1905 tímto se vyhlašují po přisvědčení obojí sněmovny rady říšské.

Ve Vídni, dne 21. února 1905.

Gautsch m. p.
Buquoy m. p.
Kosel m. p.
Auersperg m. p.

25.

Úmluva o pádu dobytka ze dne 25. ledna 1905 mezi Rakousko-Uherskem a Německou říší.

(Uzavřena v Berlíně dne 25. ledna 1905, Jeho c. a k. Apoštolským Veličenstvím ratifikována ve Vídni dne 15. února 1906, vespolné ratifikace vyměněny v Berlíně dne 19. února 1906.)

Nos Franciscus Josephus Primus,

divina favente clementia Austriae Imperator;

Apostolicus Rex Hungariae, Rex Bohemiae, Dalmatiae, Croatiae, Slavoniae, Galiciae, Lodomeriae et Illyriae; Archidux Austriae; Magnus Dux Cracoviae; Dux Lotharingiae, Salisburgi, Styriae, Carinthiae, Carnioliae, Bucovinae, superioris et inferioris Silesiae; Magnus Princeps Transilvaniae; Marchio Moraviae; Comes Habsburgi et Tirolis etc. etc.

Notum testatumque omnibus et singulis, quorum interest, tenore praesentium facimus:

Quum a Plenipotentiario Nostro et a Plenipotentiariis Majestatis Suae Germaniae Imperatoris, Borussiae Regis, ad regulandum pecudum et rerum beluinarum commercium conventio Berolini die vigesimo quinto mensis Januarii anni elapsi inita et signata fuit tenoris sequentis:

Jeho Veličenství císař Rakouský, král Český atd. a Apoštolský král Uherský

se strany jedné a

Jeho Veličenství císař Německý, král Pruský, jménem Německé říše

se strany druhé, žádajíce sobě, upraviti novou úmluvou obchod se zvířaty a zvířecími surovinami mezi územími obou Stran, jmenovali k tomu účelu svými plnomocníky:

Jeho Veličenství císař Rakouský, král Český atd. a Apoštolský král Uherský:

Svého komořího, skutečného tajného radu, mimořádného a zmocněného velevyslance u Jeho Veličenství císaře Německého, krále Pruského, Ladislava Szögyény-Maricha z Magyar-Szögyéně a Szolgaegyházy,

Jeho Veličenství císař Německý, král Pruský:

Svého státního ministra, skutečného tajného radu, státního tajemníka vnitra, Artura hraběte Posadowského-Wehnera

a

Svého skutečného tajného radu, státního tajemníka úřadu zahraničního, Osvalda svobodného pána Richthofena,

kteří s výhradou vespolné ratifikace učinili následující úmluvu o pádu dobytka:

Článek 1.

Obchod se zvířaty, čítajíc v to drůbež, se zvířecími surovinami a s předměty, které mohou býti nositeli nakažliviny při nakažlivých nemocech zvířecích, z území jedné smluvní Strany do území druhé může býti obmezen na určité vstupné stanice a tam podroben zvěrolékařské kontrole toho státu, do něhož zvířata přestupují.

Článek 2.

Při dovozu zvířat a předmětů v článku 1. dotčených z území jedné Strany do území nebo skrze území druhé Strany předloženo buď vysvědčení o původu. Vysvědčení toto vydává místní úřad, a pokud vztahuje se k živým zvířatům, musí opatřeno býti potvrzením zvěrolékaře, státem ustanoveného nebo státním úřadem k tomu zvláště zmocněného, o zdraví příslušných zvířat. Není-li vysvědčení sepsáno v německé řeči, buď k němu přidán německý překlad úředně ověřený. Vysvědčení musí býti takové povahy, aby s bezpečností sledovány býti mohly původ zvířat a předmětů a cesta až do vstupné stanice vykonaná; zvěrolékařské potvrzení musí dále obsahovati, že v místě původu a v sousedních obcích v posledních 40 dnech před odesláním nebylo dobytčího moru nebo jiné nakažlivé nemoci, která by měla býti oznámena a která jest přenesitelna na ten druh zvířat, pro která vydáno bylo toto vysvědčení. (Srovnej v příčině zvěrolékařských potvrzení při zásilkách drůbeže odstavec 4.)

Jednotlivý případ slezinné sněti, chřestivé sněti, červenky nebo vztekliny v některé sousední obci nepřekáží tomu, aby bylo vysvědčení vydáno, avšak budiž to v něm vyznačeno. Totéž platí o puchýřkové osutině, vydává-li se vysvědčení pro voly a valachy.

Pro koně, mezky, osly a hovězí dobytek vydávány budte jednotlivé pasy; pro ovce, kozy, prasata a drůbež vydávány býti mohou pasy úhrnné.

Úhrnné pasy pro zásilky drůbeže musí býti opatřeny potvrzením, že v obci, ze které se tato zvířata vyvážejí, není nakažlivé nemoci drůbeže, ani že jí nebylo ve 14 dnech po dni, kterého taková nemoc byla úředně prohlášena za zaniklou. Při tom se předpokládá, že mezi posledním případem nemoci a dnem, kdy byla nakažlivá nemoc prohlášena úředně za zaniklou, rovněž leží doba 14 dnů.

Tato vysvědčení jsou platna osm dní. Pakli by lhůta tato za dopravy vypršela, tédy musí k tomu konci, aby vysvědčení dalších osm dní měla platnost, dobytek znova prohlédnut býti zvěrolékařem od státu ustanoveným neb od státního úřadu zvláště k tomu zmocněným, a budiž od něho nález na vysvědčení zaznamenán.

Při dopravách po železnici a lodi musí před naložením vykonána býti zvláštní prohlídka zvěrolékařem od státu ustanoveným neb od státního úřadu k tomu zvláště zmocněným a nález buď zapsán do vysvědčení.

Železničné a lodní zásilky drůbeže budte však před naložením toliko tenkráte prohlédnuty zvěrolékařem, byla-li předložená zvěrolékařská potvrzení zdravotní vydána dříve nežli před třemi dny.

Obchod s rozpuštěným lojem a sádlem, s vínou továrně vypranou a v uzavřených pytlech zabalenou, se suchými nebo nasolenými střevy do uzavřených beden nebo sudů vloženými jest dovolen i bez předložení vysvědčení o původu.

Článek 3.

Zásilky, které nevyhovují uvedeným ustanovením, dále zvířata, která od pohraničného zvěrolékaře shledána byla stižená nakažlivou nemocí nebo z takovéto nemoci podezřelá, konečně zvířata s nemocnými nebo podezřelými zvířaty pohromadě dopravená nebo jinak ve styk přišlá, mohou odmítnuta býti u vstupné stanice. Pohraničný zvěrolékař má důvod odmítnutí na vysvědčení udati a svým podpisem potvrditi.

Učiněné odmítnutí a jeho příčinu pohraničný celní úřad oznámí nejkratším způsobem bez průtahu politickému úřadu pohraničného okresu té smluvní Strany, ze které vývoz měl se státi.

Jestliže by taková nemoc u dopravovaných zvířat byla zpozorována teprve po vykonaném přestupu hranic v zemi, kam jsou ustanovena, budiž stav věci protokolárně zjištěn s přivzetím úředního zvěrolékaře (státního zvěrolékaře) a opis protokolu bez prodlení zaslán druhé smluvní Straně.

Ve všech případech, o kterých se jedná v tomto článku, budiž bez průtahu a bezprostředně zpraven komisař druhé smluvní Strany (článek 6) od ní snad jmenovaný.

Článek 4.

Vypukne-li dobytčí mor v území některé smluvní Strany, má druhá Strana právo, na dobu nebezpečenství nákazy zapověděti neb obmeziti dovoz přežvýkavců, vepřů a zvířecích surovin, jakož i předmětů jed zachycujících.

Článek 5.

Byla-li by z území jedné smluvní Strany nakažlivá nemoc zvířecí, která má býti oznámena, zavlečena do území druhé Strany, tedy má tato Strana právo, obmeziti nebo zakázati dovoz zvířat všech těch druhů na dobu nebezpečí nákazy, na které nakažlivina může býti přenesena.

Řádí-li hrozivým způsobem některá z těchto zvířecích nemocí v území některé smluvní Strany, tedy druhá Strana má mimo to právo, na dobu nebezpečí nákazy obmeziti nebo zapověděti dovoz zvířat všech těch druhů, na které nakažlivina může býti přenesena.

Jde-li o ozhřivku, slezinnou sněť, chřestivou sněť, o mor zvěře a skotu, prašivinu jednokopytníků, puchýřkovou osutinu jednokopytníků a hovězího dobytka, jakož i o nemoci drůbeže, smějí zápovědi dovozu býti vydány toliko pro věci pocházející z území vzniku nemoci (odstavec 1) nebo z území nákazou stižených (odstavec 2). V případu odstavce 2 toto ustanovení platí také při pliení nákaze hovězího dobytka.

Za území vzniku nemoci nebo za území nemocí stižená pokládají se ve smyslu tohoto předpisu

a) vzhledem k pliení nákaze:

v Rakousku závěrní území v příloze I zevrubněji uvedená,

v Uhrách komitáty,

v Německé říši státy spolkové, vládní okresy nebo správní obvody těmto okresům na roveň postavené;

b) vzhledem k ostatním nakažlivým nemocem v 3. odstavci tohoto článku uvedeným:

v Rakousku a v Uhersku závěrní území v příloze II zevrubně uvedená,

v Německé říši táž území jako pod lit. *a*.

Předpisy předcházejících odstavců platí také pro takové zvířecí suroviny a předměty, které mohou býti nositeli nakažliviny.

Proto, že tuberkulosa byla zavlečena nebo panuje, zákazy dovozu nebudou vydány.

Touto úmluvou nejsou dotčeny předpisy obsažené v zákonech smluvních Stran o nakažlivých nemocech, podle nichž, vzniknou-li nakažlivé zvířecí nemoci na hranicích nebo poblízku hranic, za příčinou zamezení a potlačení těchto nemocí obchod mezi pohraničnými okresy obou Stran, jakož i obchod, který prochází ohroženým územím pohraničným, může býti podroben zvláštním obmezením a zákazům.

Článek 6.

Smluvní Strany propůjčují sobě vespolně právo, že mohou komisaři v území druhé Strany na místě samém přezvídati se o zdravotním stavu dobytka, o úpravě dobytčích stájí, jatek, karantenních ústavův a o podobných věcech i o provádění platných zvěrolékařských policejních předpisů. Není třeba, by komisař napřed byl ohlášen. Strany smluvní poukáží vůbec úřady, by komisařům druhé Strany, jakmile se jako tací legitimují, poskytly k žádosti pomoc a vysvětlení.

Článek 7.

Jednakaždá smluvní Strana vydávati bude periodické výkazy o stavu nakažlivých nemocí zvířecích a je zasílati přímo druhé smluvní Straně.

O vypuknutí nakažlivých nemocí v pohraničných správních okresích zpraví se úřadově přímo ihned vespolek.

Když v území některé smluvní Strany vypukne dobytčí mor, bude vládám druhé Strany o vypuknutí a rozšíření jeho dána zpráva přímo telegraficky.

Článek 8.

Vozy železničné, ve kterých vezeni byli koně, mezci, osli, hovězí dobytek, ovce, kozy, prasata nebo drůbež, musí i s příslušným nářadím železničných správ býti očištěny a desinfikovány podle předpisů, které jsou umluveny zároveň s touto úmluvou o nákaze dobytka.

Obě smluvní Strany uznají očištění a desinfekci podle 1. odstavce v obvodu některé smluvní Strany řádně vykonanou za platnou i pro Stranu druhou.

Článek 9.

Honiti zvířata na pastvu z území jedné smluvní Strany do území druhé smluvní Strany dopuštěno bude za těchto podmínek:

a) Komu stádo náleží, předlož na hranicích při přechodu seznam zvířat, které žene na pastvu, a to podle čísla kusů a podle charakteristických zevnitřních známek, aby seznam byl stvrzen (zkoumán a ověřen).

b) Dovoleno bude zvířatům navrátiti se toliko po zjištění jich totožnosti.

Jestliže by pak po čas pastvy vypukla choroba tomu neb onomu druhu zvířat nakažlivá v některé části stáda anebo i jen v místě méně 20 kilometrů od pastviště vzdáleném anebo na silnici, kudy by se stádo ku pomezní stanici mělo vraceti: tedy návrat dobytka do území druhé smluvní Strany bude zakázán, leč by naléhavými okolnostmi (pro nedostatek píce, špatné povětří atd.) výjimka se musila učiniti. V takovémto případu smí se díti návrat zvířat chorobou ještě nezachvácených jen za těch opatrností, o které by se příslušné úřady srovnaly, aby nákaza nebyla zavlečena.

Článek 10.

Obyvatelé osad ne více jak 5 kilometrů od hranic vzdálených mohou hranice tím i oním směrem každé doby se svými vlastními zvířaty do pluhu anebo do vozu zapřaženými překročiti, avšak toliko pro polní práce anebo pro svou živnost a šetříce při tom platných celních předpisův.

Smluvní Strany mohou úlevu tuto učiniti závislou na těchto podmínkách:

a) Každý potah, s kterým se hranice pro práce polní anebo pro živnost překročí, opatřen buď certifikátem místního představenstva té obce, ve které se nalézá chlév toho potahu. V tomto certifikátu obsaženo buď jméno vlastníka nebo vůdce tohoto potahu, popis zvířat a udání okruhu (v kilometrech) onoho krajiště pomezního, ve kterém potah má pracovati.

b) Kromě toho požaduje se při vstupu i při návratu certifikát místního představenstva té obce pohraničné, odkud potah přichází, anebo jde-li o průchod skrze obvod některé jiné obce, také dosvědčení této obce, že obec tato úplně jest prosta všeliké zvířecí nákazy a že také v okruhu 10 kilometrů není moru dobytčího a nákazy plicní. Tento certifikát musí každých šest dní býti obnovován.

Článek 11.

Zrušeny buďte obmezení a zákazy, platné snad v čase, kterého tato úmluva nabude moci, a s jejími předpisy nesrovnatelné.

Článek 12.

Tato úmluva jest ustanovena nahraditi úmluvu o pádu dobytka mezi smluvními Stranami ze dne 6. prosince 1891.

Tato úmluva má nabýti moci zároveň s přídavkovou smlouvou, kterou smluvní Strany učinily k dosavadní obchodní a celní smlouvě ze dne 6. prosince 1891, a má trvati v platnosti, pokud bude trvati řečená obchodní a celní smlouva na základě ustanovení, která byla sjednána o jejím trvání v přídavkové smlouvě.

Ratifikace této smlouvy buďte vyměněny zároveň s ratifikacemi přídavkové smlouvy k obchodní a celní smlouvě.

Tomu na svědomí plnomocníci obou Stran podepsali tuto úmluvu a přitiskli své pečeti.

Dáno ve dvojím sepise v Berlíně, dne 25. ledna 1905.

(L. S.) **Szögyény** m. p.

(L. S.) **Hrabě Posadowsky** m. p.

(L. S.) **Svobodný pán Richthofen** m. p.

Nos visis et perpensis conventionis hujus articulis illos omnes ratos gratosque habere profitemur, verbo Nostro spondentes, Nos ea omnia, quae in illis continentur, fideliter executioni mandaturos esse.

In quorum fidem majusque robur praesentes ratihabitionis Nostrae tabulas manu nostra signavimus sigilloque Nostro adpresso muniri jussimus.

Dabantur Viennae die decimo quinto mensis Februarii anno millesimo nongentesimo sexto, Regnorum Nostrorum quinquagesimo octavo.

Franciscus Josephus m. p.

Agenor Comes **Gołuchowski** m. p.

Ad mandatum Sacrae Caesareae et Regiae Apostolicae Majestatis proprium:

Joannes a Mihálovich,
Consiliarius aulicus ac ministerialis.

Příloha I.

Seznam

obvodů v Rakousku, proti kterým od Německé říše podle 5. článku, 2. a 3. odstavce úmluvy o pádu dobytka zápovědi dovozu smějí býti vydány pro hrozivé vystupování nákazy plicní.

I. První závěrní obvod v Dolních Rakousích.

Okresní hejtmanství Vejdov nad Dyjí.
" " Cmunt.
" " Světlá.
" " Pöggstall.
" " Horn.
" " Kremž.

Okresní hejtmanství Oberhollabrunn.
" " Tulln.
" " Korneuburk.
" " Mistelbach.
" " Unter-Gänserndorf.
" " Floridsdorf.

II. Druhý závěrní obvod v Dolních Rakousích.

Okresní hejtmanství Amstetten.
" " Scheibbs.
" " Melk.
" " Sv. Hypolit.
" " Lilienfeld.
" " Hietzing.
" " Bruck n. Litavou.

Okresní hejtmanství Mödling.
" " Baden.
" " Nové Město Vídeňské.
" " Neunkirchen.
Říšské hlavní a sídelní město Vídeň.
Město Nové Město Vídeňské.
" Waidhofen nad Ipsou.

III. Horní Rakousy.

IV. Vévodství Solnohradské.

V. Štýrsko.

VI. Korutansko.

VII. Krajina.

VIII. Přímoří.

IX. Tyrolsko a Vorarlbersko.

X. První závěrní obvod v Čechách.

Okresní hejtmanství Aš.	Okresní hejtmanství Rakovník.
„ „ Cheb.	„ „ Rokycany.
„ „ Planá.	„ „ Podbořany.
„ „ Kraslice.	„ „ Kadaň.
„ „ Teplá.	„ „ Jáchymov.
„ „ Mariánské Lázně.	„ „ Falknov.
„ „ Královice.	„ „ Karlovy Vary.
„ „ Hořovice.	„ „ Žlutice.

XI. Druhý závěrní obvod v Čechách.

Okresní hejtmanství Chomútov.	Okresní hejtmanství Roudnice.
„ „ Most.	„ „ Mělník.
„ „ Duchcov.	„ „ Slané.
„ „ Teplice.	„ „ Žatec.
„ „ Ústí n. L.	„ „ Louny.
„ „ Litoměřice.	

XII. Třetí závěrní obvod v Čechách.

Okresní hejtmanství Děčín.	Okresní hejtmanství Turnov.
„ „ Šluknov.	„ „ Jičín.
„ „ Rumburk.	„ „ Poděbrady.
„ „ Jablonné.	„ „ Mladá Boleslav.
„ „ Liberec.	„ „ Dubá.
„ „ Friedland.	„ „ Česká Lípa.
„ „ Jablonec.	„ „ Mnichovo Hradiště.
„ „ Semily.	Město Liberec.

XIII. Čtvrtý závěrní obvod v Čechách.

Okresní hejtmanství Jilemnice.	Okresní hejtmanství Rychnov.
„ „ Vrchlabí.	„ „ Králové Hradec.
„ „ Trutnov.	„ „ Nová Paka.
„ „ Broumov.	„ „ Králové Dvůr.
„ „ Nové Město.	„ „ Nový Bydžov.
„ „ Žamberk.	

XIV. Pátý závěrní obvod v Čechách.

Okresní hejtmanství Pardubice.	Okresní hejtmanství Chrudim.
„ „ Vysoké Mýto.	„ „ Chotěboř.
„ „ Lanškroun.	„ „ Německý Brod.
„ „ Litomyšl.	„ „ Ledeč.
„ „ Polička.	„ „ Čáslav.

XV. Šestý závěrní obvod v Čechách.

Okresní hejtmanství Tábor.	Okresní hejtmanství Krumlov.
„ „ Pelhřimov.	„ „ Prachatice.
„ „ Jindřichův Hradec.	„ „ Budějovice.
„ „ Třeboň.	„ „ Týn n. Vltavou.
„ „ Kaplice.	

XVI. Sedmý závěrní obvod v Čechách.

Okresní hejtmanství Sušice.
" " Klatovy.
" " Domažlice.
" " Horšův Týn.
" " Tachov.
" " Stříbro.

Okresní hejtmanství Plzeň.
" " Blatná.
" " Milevsko.
" " Písek.
" " Strakonice.
" " Přestice.

XVII. Osmý závěrní obvod v Čechách.

Okresní hejtmanství Selčany.
" " Příbram.
" " Smíchov.
" " Kladno.
" " Karlín.
" " Český Brod.

Okresní hejtmanství Kolín.
" " Kutná Hora.
" " Benešov.
" " Král. Vinohrady.
" " Žižkov.
Město Praha.

XVIII. První závěrní obvod na Moravě.

Okresní hejtmanství Dačice.
" " Jihlava.
" " Nové Město.
" " Boskovice.
" " Vel. Meziříčí.
" " Třebíč.
" " Brno.
" " Tišňov.

Okresní hejtmanství Krumlov.
" " Mor. Budějovice.
" " Znojmo.
" " Mikulov.
" " Hustopeč.
Město Brno.
" Jihlava.
" Znojmo.

XIX. Druhý závěrní obvod na Moravě.

Okresní hejtmanství Hodonín.
" " Kyjov.
" " Uherské Hradiště.
" " Uherský Brod.
" " Holešov.
" " Přerov.

Okresní hejtmanství Kroměříž.
" " Vyškov.
" " Prostějov.
Město Uherské Hradiště.
" Kroměříž.

XX. Třetí závěrní obvod na Moravě.

Okresní hejtmanství Olomouc.
" " Šternberk.
" " Litovel.
" " Rymařov.
" " Mor. Třebová.
" " Zábřeh.
" " Šumberk.

Okresní hejtmanství Val. Meziříčí.
" " Hranice.
" " Nový Jičín.
" " Mor. Ostrava.
" " Místek.
Město Olomouc.

XXI. Slezsko.

XXII. První závěrní obvod v Halič.

Okresní hejtmanství Żywiec.
" " Biała.
" " Chrzanów.
" " Wadowice.
" " Krakov.
" " Podgórze.
" " Vělička.
" " Myślenice.
" " Bochnia.

Okresní hejtmanství Limanowa.
" " Nový Trh.
" " Nový Sandec.
" " Brzesko.
" " Dąbrowa.
" " Tarnów.
" " Grybów.
Město Krakov.

XXIII. Druhý závěrní obvod v Haliči.

Okresní hejtmanství Gorlice.
" " Jasło.
" " Pilzno.
" " Mielec.
" " Tarnobrzeg.
" " Nisko.
" " Kołbuszowa.
" " Ropczyce.

Okresní hejtmanství Przeworsk.
" " Łańcut.
" " Rzeszów.
" " Strzyzów.
" " Krosno.
" " Sanok.
" " Brzozów.

XXIV. Třetí závěrní obvod v Haliči.

Okresní hejtmanství Jaroslaw.
" " Przemyśl.
" " Dobromil.
" " Lisko.
" " Turka.
" " Staremiasto.
" " Sambor.
" " Mościska.

Okresní hejtmanství Jaworów.
" " Cieszanów.
" " Rawa ruska.
" " Sokal.
" " Żołkiew.
" " Grodek.
" " Rudki.
" " Drohobycz.

XXV. Čtvrtý závěrní obvod v Haliči.

Okresní hejtmanství Stryj.
" " Dolina.
" " Żydaczów.
" " Bobrka.
" " Lvov.
" " Kamionka Strumilowa.
" " Brody.
" " Złoczów.

Okresní hejtmanství Przemyślany.
" " Brzeżany.
" " Rohatyn.
" " Kałusz.
" " Bohorodezany.
" " Stanislawow.

Město Lvov.

XXVI. Pátý závěrní obvod v Haliči.

Okresní hejtmanství Nadworna.
" " Tłumacz.
" " Buczacz.
" " Podhajce.
" " Tarnopol.
" " Zbaraż.
" " Skalat.
" " Trembowla.
" " Husiatyn.

Okresní hejtmanství Czortków.
" " Borszczów.
" " Zaleszczyki.
" " Horodenka.
" " Kolomyje.
" " Peczenizyn.
" " Sniatyn.
" " Kosów.

XXVII. Bukovina.

XXVIII. Dalmatsko.

Příloha II.

Seznam

obvodů v Rakousku a v Uhersku, proti kterým od Německé říše podle 5. článku, 1. až 3. odstavce úmluvy o pádu dobytka zápovědi dovozu mohou býti vydány.

a) V Rakousku.

I. První závěrní obvod v Dolních Rakousích.

Okresní hejtmanství Floridsdorf.
„ „ Untergänserndorf.
„ „ Mistelbach.
Okresní hejtmanství Oberhollabrunn.
„ „ Korneuburk.
„ „ Tulln.

II. Druhý závěrní obvod v Dolních Rakousích.

Okresní hejtmanství Horn.
„ „ Kremž.
„ „ Vejdov n. Dyjí.
Okresní hejtmanství Cmunt.
„ „ Světlá.
„ „ Pöggstall.

III. Třetí závěrní obvod v Dolních Rakousích.

Okresní hejtmanství Bruck n. Litavou.
„ „ Mödling.
„ „ Baden.
„ „ Nové Město Vídeňské.
Okresní hejtmanství Neunkirchen.
„ „ Hietzing okolí.
Říšské hlavní a sídelní město Vídeň.
Město Nové Město Vídeňské.

IV. Čtvrtý závěrní obvod v Dolních Rakousích.

Okresní hejtmanství Sv. Hypolit.
„ „ Melk.
„ „ Amstetten.
Okresní hejtmanství S. heibbs.
„ „ Lilienfeld.
Město Waidhofen n. Ipsou.

V. První závěrní obvod v Horních Rakousích.

Okresní hejtmanství Perg.
„ „ Cáhlov (Freistadt).
Okresní hejtmanství Urfahr.
„ „ Rohrbach.

VI. Druhý závěrní obvod v Horních Rakousích.

Okresní hejtmanství	Linec.	Okresní hejtmanství	Gmunden.
„ „	Steyer.	Město	Linec.
„ „	Kirchdorf.	„	Steyer.

VII. Třetí závěrní obvod v Horních Rakousích.

Okresní hejtmanství	Wels.	Okresní hejtmanství	Braunau.
„ „	Schärding.	„ „	Vöcklabruck.
„ „	Ried.		

VIII. Solnohradsko.

IX. První závěrní obvod ve Štýrsku.

Okresní hejtmanství	Bruck n. Murou.	Okresní hejtmanství	Gröbming.
„ „	Mürzzuschlag.	„ „	Judenburg.
„ „	Lubno.	„ „	Murava.
„ „	Liezen.		

X. Druhý závěrní obvod ve Štýrsku.

Okresní hejtmanství	Hartberg.	Okresní hejtmanství	Maribor.
„ „	Weitz.	„ „	Ptuj.
„ „	Feldbach.	Město	Maribor.
„ „	Radgona.	„	Ptuj.
„ „	Luttenberg.		

XI. Třetí závěrní obvod ve Štýrsku.

Okresní hejtmanství	Št. Hradec okolí.	Okresní hejtmanství	Kojnice.
„ „	Voitsberg.	„ „	Celje okolí.
„ „	Deutsch-Landsberg.	„ „	Brežice.
„ „	Slovenská Bystřice.	Město	Št. Hradec.
„ „	Bystřice.	„	Celje.

XII. První závěrní obvod v Korutansku.

Okresní hejtmanství	Wolfsberg.	Okresní hejtmanství	Celovec okolí.
„ „	Š. Vid.	Město	Celovec.
„ „	Velkovec.		

XIII. Druhý závěrní obvod v Korutansku.

Okresní hejtmanství	Špitál.	Okresní hejtmanství	Š. Mohor.
„ „	Bělák.		

XIV. Krajina.

XV. Přímoří.

XVI. První závěrní obvod v Tyrolsku.

Okresní hejtmanství	Kitzbühel.	Okresní hejtmanství	Inšpruk.
„ „	Kufstein.	„ „	Brixen.
„ „	Schwaz.	Město	Inšpruk.

XVII. Druhý závěrní obvod v Tyrolsku.

Okresní hejtmanství Reutte.
" " Imst.
" " Landeck.

Okresní hejtmanství Meran.
" " Schlanders.

XVIII. Třetí závěrní obvod v Tyrolsku.

Okresní hejtmanství Lienz.
" " Bruneck.
" " Bozen.
" " Cavalese.

Okresní hejtmanství Primiero.
" " Borgo.
Město Bozen.

XIX. Čtvrtý závěrní obvod v Tyrolsku.

Okresní hejtmanství Cles.
" " Trident.
" " Tione.
" " Rovereto.

Okresní hejtmanství Riva.
Město Trident.
" Rovereto.

XX. Vorarlbersko.

XXI. První závěrní obvod v Čechách.

Okresní hejtmanství Šluknov.
" " Rumburk.
" " Děčín.
" " Litoměřice.
" " Česká Lípa.
" " Friedland.
" " Jablonné.

Okresní hejtmanství Liberec.
" " Jablonec.
" " Turnov.
" " Dubá.
" " Mnichovo Hradiště.
" " Mělník.
Město Liberec.

XXII. Druhý závěrní obvod v Čechách.

Okresní hejtmanství Ústí n. L.
" " Teplice.
" " Duchcov.
" " Most.
" " Chomútov.
" " Roudnice.

Okresní hejtmanství Louny.
" " Žatec.
" " Podbořany.
" " Slané.
" " Rakovník.

XXIII. Třetí závěrní obvod v Čechách.

Okresní hejtmanství Kadaň.
" " Jáchymov.
" " Karlovy Vary.
" " Kraslice.
" " Falknov.
" " Aš.

Okresní hejtmanství Cheb.
" " Žlutice.
" " Královice.
" " Teplá.
" " Marianské Lázně.
" " Planá.

XXIV. Čtvrtý závěrní obvod v Čechách.

Okresní hejtmanství Broumov.
" " Trutnov.
" " Vrchlabí.
" " Jilemnice.
" " Náchod.
" " Nové Město.

Okresní hejtmanství Králové Dvůr.
" " Králové Hradec.
" " Nová Paka.
" " Semily.
" " Jičín.
" " Nový Bydžov.

XXV. Pátý závěrní obvod v Čechách.

Okresní hejtmanství Poděbrady.	Okresní hejtmanství Karlín.
„ „ Kolín.	„ „ Žižkov.
„ „ Kutná Hora.	„ „ Král. Vinohrady.
„ „ Mladá Boleslav.	„ „ Smíchov.
„ „ Český Brod.	„ „ Kladno.
„ „ Benešov.	Město Praha.

XXVI. Šestý závěrní obvod v Čechách.

Okresní hejtmanství Hořovice.	Okresní hejtmanství Blatná.
„ „ Příbram.	„ „ Milevsko.
„ „ Selčany.	„ „ Písek.
„ „ Rokycany.	

XXVII. Sedmý závěrní obvod v Čechách.

Okresní hejtmanství Plzeň.	Okresní hejtmanství Horšův Týn.
„ „ Stříbro.	„ „ Domažlice.
„ „ Tachov.	„ „ Klatovy.
„ „ Přestice.	

XXVIII. Osmý závěrní obvod v Čechách.

Okresní hejtmanství Rychnov.	Okresní hejtmanství Polička.
„ „ Žamberk.	„ „ Pardubice.
„ „ Lanškroun.	„ „ Chrudim.
„ „ Vysoké Mýto.	„ „ Čáslav.
„ „ Litomyšl.	„ „ Chotěboř.

XXIX. Devátý závěrní obvod v Čechách.

Okresní hejtmanství Ledeč.	Okresní hejtmanství Týn n. Vltavou.
„ „ Německý Brod.	„ „ Jindřichův Hradec.
„ „ Tábor.	„ „ Třeboň.
„ „ Pelhřimov.	

XXX. Desátý závěrní obvod v Čechách.

Okresní hejtmanství Budějovice.	Okresní hejtmanství Kaplice.
„ „ Prachatice.	„ „ Strakonice.
„ „ Krumlov.	„ „ Sušice.

XXXI. První závěrní obvod na Moravě.

Okresní hejtmanství Šumberk.	Okresní hejtmanství Litovel.
„ „ Zábřeh.	„ „ Šternberk.
„ „ Mor. Třebová.	„ „ Olomouc.
„ „ Rymařov.	Město Olomouc.

XXXII. Druhý závěrní obvod na Moravě.

Okresní hejtmanství Nové Město.	Okresní hejtmanství Mor. Budějovice.
„ „ Jihlava.	„ „ Mor. Krumlov.
„ „ Vel. Meziříčí.	„ „ Znojmo.
„ „ Třebíč.	Město Jihlava.
„ „ Dačice.	„ Znojmo.

XXXIII. Třetí závěrní obvod na Moravě.

Okresní hejtmanství Boskovice.
" " Prostějov.
" " Přerov.
" " Tišňov.
" " Brno.
" " Vyškov.
" " Kroměříž.

Okresní hejtmanství Hustopeč.
" " Kyjov.
" " Mikulov.
" " Hodonín.
Město Brno.
" Kroměříž.

XXXIV. Čtvrtý závěrní obvod na Moravě.

Okresní hejtmanství Mor. Ostrava.
" " Hranice.
" " Nový Jičín.
" " Místek.
" " Val. Meziříčí.

Okresní hejtmanství Holešov.
" " Uher. Hradiště.
" " Uher. Brod.
Město Uher. Hradiště.

XXXV. Slezsko.

XXXVI. První závěrní obvod v Haliči.

Okresní hejtmanství Chrzanów.
" " Krakov.
" " Podgórze.
" " Wieliczka.
" " Bochnia.
" " Brzesko.
" " Biała.

Okresní hejtmanství Wadowice.
" " Myślenice.
" " Limanowa.
" " Nový Sandec.
" " Żywiec.
" " Nový Trh.
Město Krakov.

XXXVII. Druhý závěrní obvod v Haliči.

Okresní hejtmanství Dąbrowa.
" " Mielec.
" " Tarnobrzeg.
" " Nisko.
" " Kolbuszowa.
" " Lańcut.

Okresní hejtmanství Tarnów.
" " Pilzno.
" " Ropczyce.
" " Rzeszów.
" " Przeworsk.

XXXVIII. Třetí závěrní obvod v Haliči.

Okresní hejtmanství Grybów.
" " Gorlice.
" " Jasło.
" " Strzyżów.
" " Brzozów.

Okresní hejtmanství Krosno.
" " Sanok.
" " Dobromil.
" " Lisko.

XXXIX. Čtvrtý závěrní obvod v Haliči.

Okresní hejtmanství Jarosław.
" " Cieszanów.
" " Rawa Ruska.
" " Sokal.
" " Jaworów.

Okresní hejtmanství Żołkiew.
" " Przemyśl.
" " Mościska.
" " Grodek.

XL. Pátý závěrní obvod v Haliči.

Okresní hejtmanství		Starý Sambor.	Okresní hejtmanství		Żydaczów.
»	»	Sambor.	»	»	Turka.
»	»	Rudki.	»	»	Stryj.
»	»	Drohobycz.	»	»	Dolina.

XLI. Šestý závěrní obvod v Haliči.

Okresní hejtmanství		Kamionka Strumilowa.	Okresní hejtmanství		Przemyślany.
»	»	Brody.	»	»	Brzeżany.
»	»	Lvov.	»	»	Rohatyn.
»	»	Złoczów.	Město Lvov.		
»	»	Bobrka.			

XLII. Sedmý závěrní obvod v Haliči.

Okresní hejtmanství		Tarnopol.	Okresní hejtmanství		Husiatyn.
»	»	Zbaraž.	»	»	Buczacz.
»	»	Skalat.	»	»	Czortków.
»	»	Podhajce.	»	»	Zaleszczyki.
»	»	Trembowla.	»	»	Borszczów.

XLIII. Osmý závěrní obvod v Haliči.

Okresní hejtmanství		Kałusz.	Okresní hejtmanství		Nadwórna.
»	»	Stanislavov.	»	»	Kolomyje.
»	»	Tłumacz.	»	»	Sniatyn.
»	»	Horodenka.	»	»	Peczenizyn.
»	»	Bohorodzany.	»	»	Kosów.

XLIV. Bukovina.

XLV. Dalmatsko.

b) V Uhrách.

1. Závěrní obvod: komitát Abauj-Torna a municipální město Kassa (Košice).
2. Závěrní obvod: komitát Alsó-Fehér.
3. Závěrní obvod: z komitátu Aradu stoličné okresy Arad, Borosjenö, Elek, Kisjenö, Pécska, Világos a municipální město Arad.
4. Závěrní obvod: z komitátu Aradu stoličné okresy Borossebes, Nagyhalmágy, Radna, Ternova.
5. Závěrní obvod: komitáty Árva (Orava), Liptó (Liptov), Turócz.
6. Závěrní obvod: z komitátu Bács-Bodrog stoličné okresy Bácsalmás, Baja, Topolya, Zenta, Zombor; pak město Zenta a municipální města Baja, Szabadka (Maria Theresiopel) a Zombor.
7. Závěrní obvod: z komitátu Bács-Bodrog stoličné okresy Apatin, Hódság, Kula, Németpalánka, Óbecse, Titel, Ujvidék, Zsablya a municipální město Ujvidék (Nový Sad).
8. Závěrní obvod: komitát Baranya a municipální město Pécs (Pětikostelí).
9. Závěrní obvod: komitáty Bars a Hont a municipální město Selmecz (Štávnice) -és Bélabánya.
10. Závěrní obvod: komitát Békés.

11. Závěrní obvod: komitáty Bereg a Ugocsa.
12. Závěrní obvod: komitát Besztercze-Naszód.
13. Závěrní obvod: z komitátu Bihar stolične okresy Berettyóujfalu, Derecske, Érmihályfalva, Margitta, Székelyhid, Sárrét.
14. Závěrní obvod: z komitátu Bihar stolične okresy Cséffa, Élesd, Központ, Mezökeresztes, Szalárd a municipální město Nagyvárad (Vel. Varaždín).
15. Závěrní obvod: z komitátu Bihar stolične okresy Bél, Belényes, Magyarcsóke, Nagyszalonta, Tenke, Vaskóh.
16. Závěrní obvod: komitát Borsod.
17. Závěrní obvod: komitáty Brassó a Háromszék.
18. Závěrní obvod: komitáty Csanád, Csongrád a municipální města Hódmezövásárhely a Szeged (Segedin).
19. Závěrní obvod: komitát Csik.
20. Závěrní obvod: komitáty Esztergom, Györ, Komárom a municipální města Györ (Ráb) a Komárom (Komárno).
21. Závěrní obvod: komitát Fejér a municipální město Székes-Fejérvár (Stolní Bělehrad).
22. Závěrní obvod: komitáty Fogaras a Szeben (Sibiň).
23. Závěrní obvod: komitáty Gömör és Kishont a Zólyom.
24. Závěrní obvod: komitát Hajdu a municipální město Debreczen (Debrecín).
25. Závěrní obvod: komitát Heves.
26. Závěrní obvod: komitát Hunyad.
27. Závěrní obvod: komitát Jász-Nagykun-Szolnok.
28. Závěrní obvod: komitáty Kis-Küküllö a Nagy-Küküllö.
29. Závěrní obvod: komitát Kolozs a municipální město Kolozsvár (Kološ).
30. Závěrní obvod: z komitátu Krassó-Szörény stolične okresy Béga, Bogsán, Facset, Karánsebes, Lugos, Maros, Temes a města Karánsebes a Lugos.
31. Závěrní obvod: z komitátu Krassó-Szörény stolične okresy Bozovics, Jám, Moldova, Oravica, Ršava, Řečice a Teregova.
32. Závěrní obvod: komitát Máramaros.
33. Závěrní obvod: komitáty Maros-Torda a Udvarhely a municipální město Marosvásárhely.
34. Závěrní obvod: komitáty Mason, Šoproň a municipální město Šoproň.
35. Závěrní obvod: komitát Nógrád.
36. Závěrní obvod: komitát Nitra.
37. Závěrní obvod: z komitátu Pešt-Pilis-Solt-Kiskun stolične okresy Bía, Gödöllö, Pomáz, Vácz, pak města Szent Endre (Sv. Ondřej) a Vácz (Vácov) a hlavní a sídelní město Budapešť.
38. Závěrní obvod: z komitátu Pešt-Pilis-Solt-Kiskun stolične okresy Alsódabas, Monor, Nagykáta, Ráczkeve, pak města Nagykörös, a Czegléd a municipální město Kecskemét.
39. Závěrní obvod: z komitátu Pešt-Pilis-Solt-Kiskun stolične okresy Abonyialsó, Dunavecse, Kalocsa, Kiskörös, Kiskunfélegyháza a Kunszentmiklós a města Kiskunhalas a Kiskunfélegyháza.
40. Závěrní obvod: komitát Pozsony a municipální město Pozsony (Prešpurk).
41. Závěrní obvod: komitát Sáros (Šaryš).
42. Závěrní obvod: z komitátu Somogy stolične okresy Igal, Lengyeltóti, Marczali a Tab.
43. Závěrní obvod: z komitátu Somogy stolične okresy Barcs, Csurgó, Kaposvár, Nagyatád, Szigetvár a město Kaposvár.
44. Závěrní obvod: komitát Szabolcs.
45. Závěrní obvod: komitát Szatmár a municipální město Szatmár-Németi.
46. Závěrní obvod: komitát Szepes.
47. Závěrní obvod: komitát Szilágy.
48. Závěrní obvod: komitát Szolnok-Doboka.
49. Závěrní obvod: z komitátu Temes stolične okresy Buziás, Központ, Lippa, Rékás, Ujarad, Vinga, jakož i municipální město Temešvár.
50. Závěrní obvod: z komitátu Temeš stolične okresy Csákova, Detta, Fehértemplom (Běla Crkva), Kubin, Versecz, pak město Běla Crkva, jakož i municipální město Vršac.
51. Závěrní obvod: komitát Tolna.
52. Závěrní obvod: komitát Torda-Aranyos.
53. Závěrní obvod: z komitátu Torontál stolične okresy Csene, Nagykikinda, Nagyszentmiklós, Párdány, Perjámos, Törökbecse, Törökkanizsa, Zsombolya (Hatzfeld) a město Nagykikinda (Vel. Kikinda).

54. Závěrní obvod: z komitátu Torontál stoličné okresy Alibunár, Antalfalva, Bánlak, Módos, Nagybecskerek, Pančevo, pak město Nagybecskerek (Vel. Bečkerek) a municipální město Pančevo.
55. Závěrní obvod: komitát Trencsén (Trenčín).
56. Závěrní obvod: komitát Ung, z komitátu Zemplén stoličné okresy Homonna, Szinna, Sztropkó.
57. Závěrní obvod: z komitátu Zemplén stoličné okresy Bodrogköz, Gálszécs Nagymihály, Sátoraljaujhely, Szerencs, Tokaj, Varannó a město Sátoraljaujhely.
58. Závěrní obvod: z komitátu Vaš stoličné okresy Felsöör, Kiszell, Köszeg, Németujvár, Sárvár, Szombathely a města Köszeg (Kysek) a Szombathely.
59. Závěrní obvod: z komitátu Vaš stoličné okresy Körmend, Muraszombat, Szentgotthard, Vasvár a město Szombathely (Kamenec).
60. Závěrní obvod: komitát Veszprém.
61. Závěrní obvod: z komitátu Zala stoličné okresy Keszthely, Pacsa, Sümeg, Tapolcsa, Zalaegerszeg, Zalaszentgrót a město Zalaegerszeg.
62. Závěrní obvod: z komitátu Zala stoličné okresy Alsólendva, Csáktornya, Kanizsa, Letenye, Nova, Perlak a město Nagykanizsa (Vel. Kaniža).
63. Závěrní obvod: municipální město Rjeka.
64. Závěrní obvod: komitáty Belovár-Körös a Varasd a municipální město Varasd (Varaždín).
65. Závěrní obvod: komitát Lika-Krbava.
66. Závěrní obvod: komitát Modrus-Rjeka.
67. Závěrní obvod: komitát Požega.
68. Závěrní obvod: komitát Szerém a municipální město Zimony (Zemuň).
69. Závěrní obvod: komitát Veröcze a municipální město Eszék (Osek).
70. Závěrní obvod: komitát Zágráb a municipální město Zágráb (Záhřeb).

Závěrečný protokol.

Plnomocníci obou Stran, podepisujíce dnes úmluvu o pádu dobytka mezi Rakousko-Uherskem a Německou říší, dali do tohoto protokolu následující prohlášení a sjednání:

1. Ustanovení úmluvy o pádu dobytka vztahují se toliko k věcem smluvních Stran. Tato úmluva nevztahuje se k tomu, aby byla připuštěna zvířata a předměty, které pocházejíce z jiných zemí, mají býti územím některé Strany provezeny nebo dovezeny do území druhé Strany.

Přímý průvoz čerstvého nebo připraveného masa a jiných zvířecích surovin v nepropustném zabalení jakož i kožích, paznehtů a rohů v úplně suchém stavu z území jedné Strany územím druhé smluvní Strany po železnici v zaplombovaných, uzavřených vozech nebo po lodích v oddělených a uzavřených místnostech jest dovolen beze všeho obmezení, pokud jde o věci, pocházející od některé smluvní Strany. (Srovnej odstavec 1.)

2. Ve vysvědčeních o původu budiž kromě místa původu uveden politický okres a ten větší správní obvod (v Německé říši: spolkové státy a provincie; v Rakousku: království a země; v Uhersku: komitáty a municipální města), ku kterému místo původu náleží.

3. Úřední ověření překladu vysvědčení o původu, která nejsou vydána v německé řeči, budiž vykonáno osobou neb úřadem, které jsou oprávněny míti úřední pečeť. Přednosta nakládací stanice pokládá se při železničné dopravě na roveň těmto osobám neb úřadům.

4. Vzájemný obchod se závodními koňmi pro trysk nebo klus jest toliko na tom závislý, aby bylo předloženo vysvědčení, vydané od závodních klubů k tomu zvláště zmocněných s přitištěnou jejich pečetí. Tato vysvědčení mají obsahovati vysvědčení místního úřadu o původu a potvrzení úředního zvěrolékaře, že jest kůň zdráv a že ve dvoře, kde byl stále umístěn, jakož i v jeho nejbližším okolí ve třech posledních měsících nebylo nakažlivých nemocí koňských. Strany oznámí sobě kluby, které jsou zmocněny vydávati taková vysvědčení.

5. Pro zásilky drůbeže v pohraničném obchodu, které se skládají z méně nežli ze sto kusů, budiž při dovozu do území některé smluvní Strany předloženo toliko vysvědčení o původu podle 2. článku úmluvy o pádu dobytka místním úřadem vydané. Jinak nevztahují se k nim ustanovení dotčeného 2. článku.

Za pohraničný obchod pokládá se obchod s drůbeží z pohraničného okresu některé smluvní Strany, aby bylo drůbeže upotřebeno v pohraničném okresu druhé Strany.

6. Za „jednotlivé“ vystupování nakažlivé nemoci se pokládá, když ve dvoře nebo v stádu v osmi dnech, je-li zvířat méně nežli 20, neonemocnělo více zvířat nežli jedno, je-li pak zvířat 20 nebo více, neonemocnělo-li více nežli desátý díl zvířat.

7. Zpětné zaslání, o kterém se mluví v 3. článku úmluvy o pádu dobytka, bude se vztahovati toliko ke zvířatům, která prokazatelně přišla ve styk se zvířaty nemocnými nebo podezřelými, tedy zejména ke zvířatům, která byla dopravena zároveň v témže železničném vozu nebo na téže lodi nebo byla skládána nebo nakládána na téže stanici a téže rampě jednoho a téhož dne.

8. Zápovědi neb obmezení obchodu, vydané některou smluvnou Stranou na základě 5. článku úmluvy o pádu dobytka následkem zavlečení nebo trvání nakažlivé nemoci, buďte zrušena nejpozději, jakmile by nákaza, která dala příčinu k tomuto opatření, byla prohlášena úředně za zaniklou nebo jakmile by bylo úředně zjištěno, že příslušný obvod jest nákazy prost, a uplynuly-li kromě toho následující lhůty:

a) 40 dní při nakažlivých nemocech v 5. článku v 3. odstavci uvedených;

b) devět měsíců při všech jiných nakažlivých nemocech.

Při tom se předpokládá, že předpisy o lhůtách, po jichž projití nakažlivá nemoc smí býti prohlášena úředně za zaniklou, jsou v Rakousku a v Uhersku tytéž jakož v Německé říši.

Panují-li v čase, když lhůty pod lit. *a* a *b* jmenované uplynou, v území zápovědí nebo jinakým obmezením obchodu stiženém jiné nemoci, které mohou býti přeneseny na druhy zvířat těmto opatřením podrobené, tedy učiněné opatření zůstane v platnosti, až nastanou podmínky, aby bylo i vzhledem k těmto nemocem zrušeno.

Pro dovoz skotu a bravu, který jest určen, aby byl ihned poražen ve veřejných jatkách, pod zvěrolékařskou policií postavených a náležitými úpravami opatřených mají platnost, nehledě k hovězímu moru a k pliceni nákaze, tato zvláštní ustanovení:

a) Zápovědi tohoto dovozu buďte vydány toliko tenkráte, je-li jich nezbytně třeba, aby byl zabezpečen domácí chov dobytka.

b) Takové zápovědi nebuďte dávány pro méně snadno přenesitelné nebo méně často přicházející nemoci, na příklad sněť slezinou, sněť chřestivou, pád zvěře a skotu, puchýřkovou osutinu hovězího dobytka.

c) Pro lehce přenesitelné nemoci, na příklad slintavku a kulhavku nebo neštovice ovec, buďte vydávány zápovědi dovozu toliko naproti nakaženým částem území (závěrní obvody). Jde-li o neštovice ovec, může býti zapověděn toliko dovoz tohoto druhu zvířat.

Za závěrní odvody v Rakousku a v Uhersku pokládají se části území uvedené v II. příloze této úmluvy, v Německé říši pak spolkové státy, vládní okresy a jim na roveň postavené správní obvody.

Avšak naproti celému rozsahu takového závěrního obvodu má býti vydána zápověď toliko tenkráte, je-li aspoň 10 procent jeho obcí nakaženo.

Nedosáhla-li nákaza tohoto stupně, avšak panuje-li v takovém stupni v některém správním okresu první stolice (kraji, okresním úřadu, okresním hejtmanství, stoličném okresu atd.), tedy proti němu jakož i proti správním okresům první instance, s ním bezprostředně sousedícím, jejichž hranice jest vzdálena od místa nákazy méně nežli 10 kilometrů, nebo proti jejich částem může býti zápověď dána; při tom může se přihlédati také k takovýmto okresům v sousedních závěrních obvodech.

Zachvátila-li nákaza ve správním okresu první instance méně nežli 10 procent jeho obcí, uzavírka může přece býti provedena ve svrchu uvedeném rozsahu naproti tomuto okresu a také sousedním okresům, byla-li buďto nákaza zavlečena z nakaženého okresu do území druhé smluvní Strany, nebo je-li se následkem zvláštních okolností z nákazy příslušného okresu obávati vážného nebezpečenství pro dobytek druhé Strany. V tomto případu však k návrhu té smluvní Strany, v jejímž území uzavřený okres leží, má se sestoupiti bez prodlení smíšená komise (srovnej 15. číslo tohoto závěrečného protokolu), která prozkoumajíc stav věci na místě samém, má podati se vším urychlením dobré zdání o tom, zdali tu jest skutečně takové nebezpečenství; toto dobré zdání bude základem pro rozhodnutí, které bude učiněno.

d) Pro zrušení zápovědí, které byly snad dány podle ustanovení pod lit *c*, mají platnost předpisy 8. čísla tohoto závěrečného protokolu s tou obměnou, že předepsané tam lhůty snižují se na 30 dnů.

Smluvní Strany, když tato úmluva nabude moci, vymění vzájemně seznamy těch veřejných jatek, na které se vztahují ustanovení 1. odstavce. Strany vyhrazují sobě, že mohou pro obchod s jatečným dobytkem uzavříti jatky, jejichž zařízení by již nedostačovala ku přijímání jatečného dobytka, jakož i naopak otevříti pro obchod s jatečným dobytkem jatky, které byly opatřeny potřebnými zařízeními. Taková opatření buďte oznámena v čas druhé Straně.

10. K neprodlenému poražení v jatkách, které leží na bavorských a saských hranicích naproti Rakousku, a které budou označeny společným

dohodnutím mezi vládami smluvních Stran, bude připuštěno z Rakouska a Uherska dohromady ročně až 80.000 kusů zdravých prasat na základě osvědčení státním zvěrolékařem vydaných, která budte vyhotovena podle 2. článku úmluvy o pádu dobytka a obsahujte ještě potvrzení, že tato zvířata před zasláním byla pozorována zvěrolékařem v místě původu (ve svém stanovišti) po 30 dnů a že byla shledána nezávadnými, a že obvod politického správního úřadu první instance, ve kterém zvířata stála, prost jest vepřového moru (nákazy vepřů) a slintavky i kulhavky.

Z těchto 80.000 kusů prasat připadá 50.000 na jatky na bavorských hranicích a 30.000 na jatky na saských hranicích. Podle toho smí do oněch jatek býti dovezeno týdně až 962 kusů, do těchto pak jatek týdně až 577 kusů. Tyto týdenní kontingenty mohou býti přeneseny s tou obměnou, že v měsíci do jatek na bavorských hranicích nesmí býti dopraveno více než 5625 kusů, do jatek na saských hranicích ne více než 3375 kusů.

Maso a sádlo těchto zvířat smí kromě míst, kde se tyto jatky nalézají, býti prodáváno ještě do těchto míst,

a) pokud byla prasata poražena v jatkách na bavorských hranicích, do těchto měst: Mnichov, Norimberk, Fürth, Hof, Augsburk, Ludwigshafen, Stuttgart, Kannstadt, Heilbronn, Mannheim, Karlsruhe, Pforzheim,

b) pokud byla prasata poražena v jatkách na saských hranicích, do těchto měst: Drážďany, Lipsko, Kamenice, Cvikava, Hluchov, Merany, Plavno, Krimačov, Werdau, Reichenbach, Greiz, Gera.

K dovozu vztahují se ostatně smluvená ustanovení o připuštění jatečného hovězího dobytka a jatečných ovcí (srovnej číslo 9 tohoto závěrečného protokolu).

11. Co jest ustanoveno v posledním odstavci 5. článku úmluvy o pádu dobytka nevztahuje se ku přepravě železniční v úředně v uzavřených vozech; při ní však budiž zapovědělo v nakaženém pohraničném okresu každékolí přinakládání živého dobytka, každékolí překládání a všeliký průtah dopravy.

12. Pohraničné celnice v seznamu k tomuto závěrečnému protokolu přiloženém uvedené, které jsou zvláště důležité pro vzájemný obchod s dobytkem, mohou příště býti změněny toliko ve vzájemném dorozumění.

13. Zvířata podle 9. článku úmluvy o pádu dobytka na pastvu přivedená smějí přejíti do volného obchodu té Strany, v jejímž obvodu pastvisko leží, není-li žádné závady v příčině jejich zdraví a není-li zvěrolékařebně policejních zápovědí a obmezení naproti místu odkud pocházejí.

14. Pro hovězí dobytek, který se přivede v Německé říši od polních hospodářů bavorských, saských a würtemberských pohraničných obvodů, aby upotřebili jeho k chovu nebo plemenu ve vlastním hospodářství, z rakouských pohraničných obvodů s úlevami v příčině nákazové policie pro tento obchod na základě autonomních nařízení propůjčenými, může býti smluvena vládami smluvních Stran normální váha, která buď doložena za základ při vyclívání podle smluvního cla váhového.

15. Vzniknou-li při provádění úmluvy o pádu dobytka různá mínění mezi smluvními Stranami, bude vyžádáno k žádosti některé Strany dobré zdání smíšené komise. K jejímu výroku bude přiměřeně přihlédáno při rozhodnutí, které bude potom vydáno.

Každá smluvní Strana jmenuje pro komisi dva členy. Kdyby se komise nemohla shodnouti, má právo přibrati pátého člena. Kdyby se komise o něm jinak neshodla, budiž tento pátý člen v prvním případě, kdy byla smíšená komise zřízena, zvolen z příslušníků jedné Strany a v druhém případu z příslušníků druhé smluvní Strany a tak střídavě z příslušníků té neb oné Strany. V prvním případu tohoto způsobu bude losem ustanovena smluvní Strana, z jejíchž příslušníků pátý člen má býti zvolen.

Tento protokol, který bez zvláštní ratifikace bude pokládán od smluvních Stran za schválený a potvrzený prostou výměnou ratifikací úmluvy o pádu dobytka, ku které se vztahuje, byl podepsán ve dvojím stejnopise v Berlíně dne 25. ledna 1905.

(L. S.) **Szögyény** m. p.

(L. S.) **Hrabě Posadowsky** m. p.

(L. S.) **Svobodný pán Richthofen** m. p.

Příloha.

Pohraničné celnice zvláště důležité pro vzájemný obchod s dobytkem.

A. V Německé říši.

1	2			3	4
Spolkový stát	Stanice pro vstup				
	zvířat			zvířecích surovin kromě masa	Poznámky
	přežvýkavců	koní	drůbeže		
Prusko	Myslovice, Dziedice, rak. Bohumín	Myslovice, Oświęcim, rak. Bohumín, Dziedice	Myslovice, Oświęcim, rak. Bohumín, Závidov (Seidenberg)	Bez důležité příčiny nebude změněna dosavadní prakse neobmezující se na určité stanice vstupné.	1. V příčině dovozného času bude zachována co možná dosavadní prakse. Změny, které by snad byly učiněny, budou v čas oznámeny druhé smluvní Straně. 2. Kromě vstupných stanic ve 2. sloupci uvedených koná se více nebo méně nepatrná doprava přes jiné vstupné stanice, které nemohou býti závazně vytčeny. Avšak nepomýšlí se prozatím na to, bez důležité příčiny změniti dosavadní dopravu.

1	2	3	4
Spolkový stát	Stanice pro vstup		Poznámky
	zvířat	zvířecích surovin kromě masa	
Bavorsko	Tittmoning, Freilassing, vztažmo nádraží v Solnohradě, Kufstein, Mittenwald, nádraží v Eisensteině, Wegscheid, Pasov, Simbach, Brod v Lesích, Füssen, Lindau, Oberjoch, Kiefersfelden, Sachrang, Pfronten-Steinach, Ziegelhaus, Aach, Laufen, Kappel, Haibach, Burghausen, Kleinphilippsreuth, Schafberg, Neuaigen, Waidhaus, Bärnau, Wildenau	Brod v Lesích, Simbach, Pasov, Solnohrad, vzt. Freilassing, Kufstein, Lindau	Jako dříve.
Sasko (království)	Žitava, Podmokly-Děčín, Vejprty, Voitersreuth	Žitava, Podmokly-Děčín, Voitersreuth	Jako dříve.
Würtembersko	Friedrichshafen	Friedrichshafen	Jako dříve.
Badensko	Kostnice	Kostnice	Jako dříve.

B. V Rakousku-Uhersku.

I. V Tyrolsku:

1. Kufstein.
2. Kiefersfelden.
3. Wildbichl.
4. Scharnitz.
5. Leutasch-Schanze.
6. Pinswang.
7. Schönbichl.
8. Vilsrain.
9. Springen-Ach.
10. Unterhochsteg.
11. Bregenz.
12. Lindau (v Bavorsku).

II. V Solnohradsku:

1. Oberndorf.
2. Solnohrad.
3. Saalbrücke.
4. Hamerau.
5. Steinpaß.

III. V Horních Rakousích:

1. Schärding.
2. Pasov (v Bavorsku).
3. Haibach.
4. Oberkappel.
5. Hanging (v Wegscheidě v Bavorsku).
6. Schwarzenberg.
7. Braunau.
8. Simbach (v Bavorsku).
9. Ach.
10. Ettenau.

IV. V Čechách:

A. Naproti Bavorsku:

1. Landstraße.
2. Eisenstein.
3. Neumark.
4. Brod (v Bavorsku).
5. Vollmau.
6. Haselbach.
7. Schwarzach.
8. Roßhaupt.
9. Paulusbrunn.
10. Mühlbach.
11. Wies.
12. Neuhausen.
13. Selberstraße.

B. Naproti Sasku:

1. Roßbach.
2. Voitersreuth (nádraží).
3. Voitersreuth (silnice).
4. Vejprty (nádraží).
5. Vejprty (silnice).
6. Podmokly-Děčín.
7. Dolní Einsiedl (v Sebnici v Sasku).
8. Rosenhain (v Sohlandě v Sasku).
9. Georgswalde (v Ebersbachu v Sasku).
10. Warnsdorf.
11. Žitava (v Sasku).

C. Naproti Prusku:

1. Závidov (v Prusku).
2. Liebava (v Prusku).
3. Halbstadt.
4. Náchod.
5. Mittelwalde.

V. Ve Slezsku:

1. Ziegenhals (nádraží — v Prusku).
2. Jindřichov.
3. Osoblaha.
4. Krnov (nádraží).
5. Krnov (město).
6. Opava.
7. Kateřinky.
8. Kateřinky (silnice do Plsti).
9. Dědice (nádraží).
10. Bohumín (nádraží).
11. Bohumín (město).
12. Petrovice.

VI. V Haliči:

1. Osvětim.
2. Jaworzno.
3. Szczakowa.

Výměna dopisů ze dne 25. ledna 1905 mezi Rakousko-Uherskem a Německou říší

o zvěrolékařském vyřizování hovězího dobytka v pohraničném obchodu a ustanovení normální váhy pro tento dobytek.

V Berlíně, dne 25. ledna 1905.

Podepsaný klade sobě za čest Jeho Excellenci c. a k. rakousko-uherskému mimořádnému a zmocněnému velevyslanci, panu Szögyény-Marichu z Magyar-Szögyéna a Szolgaegyházy, vzhledem k tomu, že byla dnes podepsána nová smlouva o pádu dobytka mezi Německou říší a Rakousko-Uherskem, oznámiti toto jménem císařské vlády:

V Německé říši mají platnost na základě autonomních nařízení vydaných, aby byly dlouholeté obchodní styky zachovány, mírnější zvěrolékařsko-policejní předpisy o propouštění hovězího dobytka, který se polními hospodáří bavorských, saských a würtemberských pohraničných obvodů dováží z rakouských pohraničných obvodů, aby bylo jeho upotřebeno k užitkovým a plemenným účelům v jejich vlastním hospodářství.

Strany shodují se v tom, že také na tento dobytek mohou býti vztahovány zápovědi a obmezení, které jsou přípustné podle předpisů úmluvy o pádu dobytka mezi Německou říší a Rakousko-Uherskem, jsou-li tu podmínky uvedené v oné úmluvě.

Císařská vláda jest však ochotna prohlásiti, že zavíracích oprávnění, která jí podle toho příslušejí, pro řečený dobytek, který smí býti určen toliko k užitkovým a plemenným účelům, nikoli však ku poražení, podle dosavadní prakse upotřebí toliko, aby byly šetřeny hospodářské zájmy pohraničného obyvatelstva obou Stran, pokud se to dá srovnati s odvrácením nebezpečenství nákazy, a že s touto obměnou v platnosti zachová také budoucně, a to až do 31. prosince 1917, úlevy na dotčených autonomních nařízeních spočívající, ač nepozbude-li platnosti již před tímto časem obchodní a celní smlouva mezi Německou říší a Rakousko-Uherskem, jejíž trváním smlouva o pádu dobytka jest podmíněna.

Lhůta, po kterou dobytek na základě oněch nařízení dopravený musí zůstati v pastevním obvodu určeného místa a v dovozcově hospodářství (lhůta konfinační), nemá převyšovati doby nyní platné.

Rovněž má býti zachovávána dosavadní podmínka, že dobytek musí býti uchléven před dovozem 30 dnů v rakouském pohraničném okresu.

Naproti tomu činí se výhrada, rakouské obvody, z nichž dobytek smí pocházeti, obmeziti na:

Vorarlbersko, Tyrolsko severně od vysokého hřbetu Alp, Solnohradsko, Horní Rakousy a česká okresní hejtmanství Kaplice, Krumlov, Prachatice, Sušice, Klatovy, Domažlice, Horšův Týn, Stříbro, Tachov, Planá, Marianské Lázně, Teplá, Cheb, Aš, Falknov, Kraslice, Jáchymov, Kadaň, Chomútov, Most, Duchcov, Teplice, Ústí n. L., Děčín, Šluknov, Warnsdorf, Jablonné, Liberec a Friedland.

Podepsaný dokládá při této příležitosti, že následující průměrná váha jest přiměřena pro hovězí dobytek, který se doveze za uvedených podmínek z rakouských pohraničných obvodů do bavorských, saských a würtemberských pohraničných obvodů:

	kilogramů
telata až do šesti neděl	50
mladý hovězí dobytek starší než šest neděl až do půldruhého roku:	
bulíci	175
jalovice	150
mladý hovězí dobytek starší půldruhého roku až do půltřetího roku:	
bulíci	250
jalovice	200
hovězí dobytek starší než půltřetího roku:	
bulíci	400
jalovice	300

Bude-li s tím Rakousko-Uhersko souhlasiti, tyto váhové jednotky budou za základ položeny při vyclení jakožto normální váha hovězího dobytka podle uvedených podmínek dováženého na základě čísla 14 závěrečného protokolu k nové úmluvě o pádu dobytka.

Podepsaný používá také této příležitosti, aby znova ujistil Jeho Excellenci pana velevyslance svou zvláštní úctou

(L. S.) **Svobodný pán Richthofen** m. p.

Jeho Excellenci

c. a k. rakousko-uherskému mimořádnému a zmocněnému velevyslanci

panu Szögyény-Marichu z Magyar-Szögyéna a Szolgaegyházy

Zde.

V Berlíně, dne 25. ledna 1905.

Jeho Excellence státní tajemník zahraničného úřadu Německé říše, svobodný pán Richthofen, byl laskav oznámiti podepsanému dopisem z dneška;

V Německé říši mají platnost na základě autonomních nařízení vydaných, aby byly dlouholeté obchodní styky zachovány, mírnější zvěrolékařsko-policejní předpisy o propouštění hovězího dobytka, který se pohání hospodáří bavorských, saských a würtemberských pohraničných obvodů dováží z rakouských pohraničných obvodů, aby bylo jeho upotřebeno k užitkovým a plemenným účelům v jejich vlastním hospodářství.

Strany shodují se v tom, že také na tento dobytek mohou býti vztahovány zápovědi a obmezení, které jsou přípustné podle předpisů úmluvy o pádu dobytka mezi Rakousko-Uherskem a Německou říší, jsou-li tu podmínky uvedené v oné úmluvě.

Císařská Německá vláda jest však ochotna prohlásiti, že zavíracích oprávnění, která jí podle toho příslušejí, pro řečený dobytek, který smí býti určen toliko k užitkovým a plemenným účelům, nikoli však ku porážení, podle dosavadní prakse upotřebí toliko, aby byly šetřeny hospodářské zájmy pohraničného obyvatelstva obou Stran, pokud se to dá srovnati s odvrácením nebezpečenství nákazy, a že s touto obměnou v platnosti zachová také budoucně, a to až do 31. prosince 1917, úlevy na dotčených autonomních nařízeních spočívající, ač nepozbude-li platnosti již před tímto časem obchodní a celní smlouva mezi Rakousko-Uherskem a Německou říší, jejíž trváním smlouva o pádu dobytka jest podmíněna.

Lhůta, po kterou dobytek na základě oněch nařízení dopravený musí zůstati v pastevním obvodu určeného místa a v dovozcově hospodářství (lhůta konfinační), nemá převyšovati doby nyní platné.

Rovněž má býti zachovávána dosavadní podmínka, že dobytek musí býti uchléven před dovozem 30 dnů v rakouském pohraničném okresu.

Naproti tomu činí se výhrada, rakouské obvody, z nichž dobytek smí pocházeti, obmeziti na:

Vorarlbersko, Tyrolsko severně od vysokého hřbetu Alp, Solnohradsko, Horní Rakousy a česká okresní hejtmanství Kaplice, Krumlov, Prachatice, Sušice, Klatovy, Domažlice, Horšův Týn, Stříbro, Tachov, Planá, Mariánské Lázně, Teplá, Cheb, Aš, Falknov, Kraslice, Jáchymov, Kadaň, Chomútov, Most, Duchcov, Teplice, Ústí n. L., Děčín, Šluknov, Warnsdorf, Jablonné, Liberec a Friedland.

Podepsaný klade sobě za čest jménem své vlády na vědomost vziti toto prohlášení.

Zároveň dovoluje sobě podepsaný, vysloviti souhlas své vlády s tím, aby na základě čísla 14 závěrečného protokolu k nové úmluvě o pádu dobytka při vyclívání hovězího dobytka, který se doveze za vytčených podmínek z rakouských pohraničných obvodů do bavorských, saských a würtemberských pohraničných obvodů, byla položena za základ tato normální váha:

	kilogramů
telata až do šesti neděl	50
mladý hovězí dobytek starší než šest neděl až do půldruhého roku:	
bulíci	175
jalovice	150
mladý hovězí dobytek starší půldruhého roku až do půltřetího roku:	
bulíci	250
jalovice	200
hovězí dobytek starší než půltřetího roku:	
bulíci	400
jalovice	300

Podepsaný používá také této příležitosti, aby znova ujistil Jeho Excellenci pana státního tajemníka svou zvláštní úctou.

(L. S.) **Szögyény** m. p.

Jeho Excellenci státnímu tajemníku zahraničného úřadu Německé říše

panu svobodnému pánu Richthofemu

zde.

Úmluva ze dne 25. ledna 1905 mezi Rakousko-Uherskem a Německou říší o desinfekci železničných vozů pro dobytek.

Aby byly upraveny předpisy o desinfekci železničných vozů pro dobytek v dopravě mezi Rakousko-Uherskem a Německou říší, podepsaní:

1. c. a k. rakousko-uherský mimořádný a zmocněný velevyslanec v Berlíně,

2. státní tajemník zahraničného úřadu Německé říše,

na základě zmocnění, které jim jejich vlády daly, usnesly se o těchto článcích:

Článek I.

Železničné vozy, ve kterých byli dopraveni koně, mezci, osli, hovězí dobytek, ovce, kozy, prasata nebo drůbež, musí i s příslušným nářadím železničných správ, dříve nežli se jich dále upotřebí, býti očištěny a desinfikovány podle následujících předpisů:

1. Vlastní desinfekci vozů musí pokaždé předcházeti odstranění steliva, hnoje, peří, zbytků uvazovacích provazců atd., jakož i řádné očištění horkou vodou. Kde taková voda nemůže býti opatřena v dostatečném množství, smí upotřebeno býti také studené vody pod tlakem vytékající, avšak budiž dříve vykonáno opláchnutí horkou vodou, aby usazená špína změkla. Očištění sluší pokládati toliko tenkráte za dostatečné, bylo-li jím všechno znečištění pocházející od dopravy úplně odstraněno; také špína do štěrbin vozových podlah vniklá budiž úplně odstraněna, při čemž třeba-li toho budiž upotřebeno železného náčiní s tupými hroty a hranami.

2. Desinfekce sama má se i tenkráte, když byl vůz naložen toliko částečně, vztahovati na všechny části vozu neb upotřebeného oddílu vozu.

Desinfekce musí býti provedena:

a) za obyčejných poměrů tím, že se podlahy, stropy a stěny umyjí sodnatým louhem nejméně na 50 stupňů Celsia ohřátým, k jehož přípravě bylo upotřebeno nejméně 2 kilogramů sody na 100 litrů vody. Na stanicích, které jsou opatřeny potřebnými úpravami, dovoluje se místo umytí sodovým louhem také co možná nejdůkladnější desinfekce podlah, stropů a stěn vodní parou, při čemž budiž upotřebeno vhodných úprav; upotřebená vodní pára musí míti napětí aspoň dvou atmosfér;

b) byl-li vůz nakažen hovězím morem (východním hovězím morem), slezinnou sněti, slintavkou a kulhavkou, ozhřivkou, vepřovou nákazou (čítajíc k ní vepřový mor), červenkou vepřů, cholerou drůbeže, morem drůbežním nebo je-li tu vážné podezření takového nakažení, budiž upotřebeno některého z obou postupů pod *a)* předepsaných a budte kromě toho podlahy, stropy a stěny pečlivě potřeny třípro centním roztokem směsi kyseliny kresolsírové nebo dvouprocentním roztokem formaldehydu. Směs kyseliny kresolsírové budiž připravena tím, že se při obyčejné teplotě smíchají dva díly surového kresolu (*Kresolum crudum* lékárnické knihy té neb oné smluvní Strany) a jeden díl surové kyseliny sírové (*Acidum sulfuricum crudum* lékárnické knihy té neb oné smluvní Strany). Ku přípravě třípro centního roztoku smí býti upotřebeno směsi nejdříve za 24 hodiny, nejpozději pak 3 měsíce po její přípravě. Roztoku budiž do 24 hodin upotřebeno.

Místo natření může býti také vykonáno pokropení přístrojem, který by za vhodný k tomu vládou příslušného státu byl připuštěn.

3. Zostřený způsob desinfekce (2 *b*) budiž vykonán zpravidla toliko na zvěrolékařně policejní rozkaz, bez tohoto rozkazu však také tenkráte, bylo-li vozů upotřebeno k dopravě paznehtníků z takových stanic, v jejichž obvodu 20 kilometrů panuje slintavka a kulhavka nebo ještě nebyla prohlášena za zaniklou. Příslušný správní úřad může nařídit zostřenou desinfekci (2 *b*) také v jiných případech, myslí-li, že je toho nezbytně třeba, aby bylo zavlečení řečených nákaz uvarováno.

4. Mají-li býti podrobeny zostřené desinfekci (2 *b*) vozy s vnitřním zapažením, budiž zapažení sňato a právě tak jako vůz očištěno a desinfikováno.

5. Při vycpávaných vozech buďte polštáře, které se musí dáti odstraniti, vydatným způsobem očištěny. Byl-li vůz nakažen některou z nákaz pod 2 *b* jmenovaných nebo je-li tu vážné podezření takové nákazy, buďte polštáře spáleny.

S vozem samým budiž naloženo způsobem u č. 1 až 3 uvedeným. Cizozemské (žádné smluvní Straně nenáležející) vozy, jejichž polštáře nedají se odstraniti, nesmějí býti opět naloženy.

6. U vozů, ve kterých byly dopraveny jednotlivé kusy drobného dobytka (kromě drůbeže) v bednách nebo klecích a které nebyly znečištěny stelivem, pící, výkaly atd., pokládá se s výhradou toho, co jest pod 2 *b* a 3 ustanoveno, umytí stěn, podlahy a stropu horkou vodou za dostatečnou desinfekci.

Vozy, kterých bylo upotřebeno k dopravě zapakované živé drůbeže, buďte toliko tenkráte očištěny a desinfikovány podle předcházejících předpisů, byly-li znečištěny stelivem, pící nebo výkaly.

7. Smluvní Strany se zavazují, že železničné vozy, kterých bylo upotřebeno k dopravě dobytka druhu svrchu označeného, při jich naložení, nebo že vozy z jiných států přicházející při vstupu do svého území na obou stranách polepí žlutými cedulkami s nápisem „Desinfikovati“. Má-li vůz býti podroben zostřené desinfekci (2 *b*, 3), budiž na stanici, kde nastanou neb oznámeny budou podmínky pro tento způsob desinfekce, polepen cedulkami žluté barvy, které mají uprostřed kolmý červený pruh a nápis „Zostřeně desinfikovati“. Po desinfekci buďte cedulky odstraněny a na jejich místo nalepeny cedulky bílé barvy s nápisem „Desinfikován dne . . . . . o . . hodině v . . . . . “, kterážto cedulka budiž teprve odstraněna, až se vůz opět naloží.

Vozy, kterých bylo upotřebeno k dopravě zapakované živé drůbeže, pokud je třeba je očistiti a desinfikovati podle čísla 6, odstavce 2, buďte opatřeny cedulkami na přijímací stanici.

Nebyl-li by některý vůz při přestupu z území jedné Strany do území druhé Strany opatřen předepsanými cedulkami, buďte tyto cedulky na přestupné pohraničné stanici dodatečně přilepeny přejímající správou.

8. Prázdné nebo jiným zbožím nežli dobytkem svrchu řečeného druhu naložené vozy železničné, které vstupují do území některé smluvní Strany a jichž patrně bylo upotřebeno k dopravě takového dobytka, avšak které nebyly očištěny a desinfikovány podle předpisů této úmluvy, buďte očištěny a desinfikovány podle předpisů této úmluvy, ač nebudou-li odmítnuty.

Článek II.

Tato úmluva nabude moci beze zvláštní ratifikace zároveň s úmluvou o pádu dobytka dnes podepsanou a bude v platnosti po dobu řečené úmluvy s výhradou změn, o kterých by se snad vlády obou Stran umluvily, prohlédajíce k nově nastalým potřebám.

Dáno ve dvojím stejnopise v Berlíně, dne 25 ledna 1905.

(L. S.) **Szögyény** m. p. (L. S.) **Svobodný pán Richthofen** m. p.

Tato úmluva o pádu dobytka vyhlašuje se tímto i se závěrečným protokolem a přílohami po přisvědčení obou sněmoven říšské rady i se současně vyměněnými dopisy o zvěrolékařském vyřizování hovězího dobytka v pohraničném obchodu a o ustanovení normální váhy pro tento dobytek a se současně učiněnou úmluvou o desinfekci železničných vozů na dobytek.

Ve Vídni, dne 21. února 1906.

Gautsch m. p.
Kosel m. p.
Wrba m. p.

Bylandt-Rheidt m. p.
Buquoy m. p.
Auersperg m. p.

26.

Nařízení ministerií financí a obchodu ze dne 21. února 1906,

kterým vyhlašuje se úmluva s Německou říší o užívání lodní závěry.

Na základě článku 5, čísla X. přídavkové smlouvy s Německou říší dne 25. ledna 1905 učiněné k obchodní a celní smlouvě ze dne 6. prosince 1891 byla uzavřena tato úmluva mezi Rakousko-Uherskem a Německou říší o užívání lodní závěry:

Článek 1.

Pro plavbu říčních plavidel na Labi, jeho přítocích a na vodních cestách s ním souvislých nyní platné předpisy „přílohy *D* vykonávacího protokolu k obchodní a celní smlouvě ze dne 11. dubna 1865“ nahrazují se následujícím závěrním řádem pro labské lodi a vykonávacími ustanoveními, který bude vydán v území obou Stran.

Článek 2.

Uznávací listy na základě § 14 tohoto závěrního řádu některým hlavním úřadem té neb oné Strany vydané a připouštěcí listy na základě § 18 majitelům lodí udělené budou uznávány od úřadů druhé Strany; avšak uznávací listy jen potud, pokud závěrní úprava při prozkumu lodi oprávněným k tomu úřadem (srovnej § 17 závěrního řádu) nebude míti vad, které by ihned nemohly býti odstraněny.

Byl-li by uznávací list nebo připouštěcí list (§§ 16, 17 a 20 závěrního řádu) zpět vzat, budte tyto listy i s příslušnými jednacími spisy bezprostředně zaslány tomu úřadu, který původně vydal list uznávací nebo list připouštěcí.

Článek 3.

Dočasné nebo trvalé odnětí připouštěcího listu, nařízené na základě § 20 závěrního řádu řídicím úřadem některé Strany bude úřady druhé Strany tak uznáváno, jako by bylo nařízeno vlastním řídicím úřadem. Osoba, která by byla vyloučena nařízením řídicího úřadu některé Strany z vůdcovství závěrní lodi, nebude ani při druhé Straně připuštěna k takovému zaměstnání.

O smluvních trestech, na základě § 20 závěrního řádu některému majiteli lodi uložených jakož i o zápovědi, že určitá osoba nesmí býti lodním vůdcem, budte bezprostředně zpraveny také veškeré příslušné hlavní úřady druhé smluvní Strany, to jest všechny hlavní úřady, oprávněné vydávati uznávací listy, že jsou lodi k uzavření způsobilé, a ten finanční úřad, který vydal připouštěcí list majiteli lodi.

K tomuto účelu vlády obou Stran vymění si v jednom měsíci seznamy hlavních úřadů, které jsou oprávněny v jejich území vydávati uznávací listy o závěrních úpravách labských lodí.

Článek 4.

Vyhrazuje se dohodnutí o jednotném vedení seznamů a výkazů, o kterých se mluví ve vykonávacích ustanoveních k závěrnímu řádu, jakož i o vzorcích pro dopisy mezi účastnými úřady.

Článek 5.

Pro závěru lodních plavidel na Dunaji, na jeho přítocích a na vodních cestách s ním souvislých bude šetřeno dosavadního řízení, dokud by jinak nebylo ustanoveno.

Tato ustanovení nabudou moci dnem 1. března 1906.

Kosel m. p. **Auersperg** m. p.

27.

Nařízení ministerií financí a obchodu ze dne 21. února 1906

o závěrním řádu pro labské lodi.

Na základě úmluvy s Německou říší učiněné o užívání lodní závěry ve vnitrozemské plavbě vydává se ve shodě s královskou uherskou vládou

následující závěrní řád pro říční plavidla na Labi, jeho přítocích a souvislých s ním vodních cestách.

§ 1.

Kdo při dopravě zboží celní nebo berní kontrole podrobeného říčními plavidly na Labi a jeho přítocích a na souvislých s ním vodních cestách žádá za odbavení pod lodní závěrou, má se vykázati

a) uznávacím listem příslušného hlavního úřadu o tom, že jest plavidlo způsobilé k zavření,

b) úředním potvrzením, že byl majitel lodi osobně připuštěn k řečené úlevě (připouštěcí list),

a má šetřiti následujících předpisů.

§ 2.

I. Všeobecná ustanovení o tom, jak závěrní lodi mají býti staveny.

Plavidla nesmějí obsahovati ani tajných místností ani míti příchodů, kterých by při ohledání zvenku nebylo ihned viděti.

§ 3.

Stěny, které dělí nákladové místnosti pod závěru dané od kajut a ostatních lodních místností, buďte zhotoveny z kovového plechu, jehož jednotlivé tabule musí býti dohromady snýtovány a s lodním tělesem tak spojeny, aby nemohly býti od něho odděleny, leč by zbyly patrné stopy vnějšího násilí. Takovými stěnami z kovového plechu buďte také místnosti, ve kterých se nalézají pohyblivé stěžně, odděleny od závěrních místností.

Dveře nebo jinaké otvory, které vedou z kajutových místností bezprostředně do nákladových místností, nejsou dovoleny.

§ 4.

Všechny skoby, ouška, hřeby, nýty, spony, šrouby, klíny a podobné věci, které jsou umístěny na zevnitřní straně, buďte tak upevněny, aby jejich konce byly v závěrním prostoru a aby tam byly přehnuty, zanýtovány, zašroubovány atd., by nemohly býti odstraněny bez porušení stavebního materiálu.

Kloubů budiž se co možná vystříháno; kde jsou zřízeny, nesmějí se kolíčky volně pohybovati v kloubech, nýbrž musí býti svařeny s oběma zevnitřními stranami kloubové spony. Kloub smí býti pohyblivý toliko ve středním jazýčku a musí i jazýček býti svařen. Kloubové kolíčky, které jsou drženy toliko zanýtováním nebo zašroubováním konců kolíčku, nejsou dovoleny.

Všechny železné části, jichž je třeba k závěře, jako tyče, ouška, skoby, klouby atd., buďte ponechány bez nátěru barvou, dehtem nebo lakem a buďte chovány ve stavu, ve kterém byly po vykutí. Avšak jest dovoleno, tyto železné části potříti průhlednou fermeží, aby nerezavěly.

§ 5.

Jsou-li v nákladových místnostech závěrních zřízeny pumpy, kterými s paluby voda může býti vyčerpávána, buďte tak upevněny, aby nemohly býti vyňaty bez patrných stop vykonaného porouchání.

Vyňatelné pumpy musí býti odděleny pevným zapažením od závěrních místností. Je-li zapažení z prken zřízeno, musí každé prkno sahati přes celou výši lodního tělesa a musí býti do něho zatesáno a hřeby, nýty nebo klíny na pevném lodním tělesu upevněno. Kromě toho buď každé prkno upevněno nýty alespoň na jedné železné sponě jdoucí po celé stěně uvnitř nákladové prostory. Zapažení z kovu buďte zřízena podle předpisů v § 3 obsažených.

§ 6.

B. Zvláštní ustanovení:
a) pro lodi s pevnou palubou.

Paluba musí do vlastního lodního tělesa tak býti zatesána, s ním s klínována, snýtována nebo jinak spojena, aby bez porouchání některé části lodního tělesa nebo paluby nemohlo se vstoupiti do nákladového prostoru pod závěru daného. Spojovací části mezi palubou a lodním trupem buďte umístěny toliko uvnitř závěrní prostory a budiž zašroubování, zanýtování, zaklínování atd. vykonáno způsobem v § 4 předepsaným.

Paluba nesmí kromě nakládacích okének míti žádných jiných pohyblivých částí; musí býti nerozlučně spojena s postranními stěnami a smí tvořiti toliko jedinou souvislou část, která jest spojena nepohyblivě s uvnitř ležícími žebry, palubními trámy a příčným pažením skrze hřeby, šrouby, nýty atd.

§ 7.

Palubová nebo postranní okénka k závěrním místnostem vedoucí musí míti pevně zasazené okénkové rámy a mohou býti zavřena sňatelnými

víky neb otáčivými dveřmi. Jsou-li tyto víka neb dveře složeny z dřevěných prken, musí býti buďto na vnitřní straně obroubeny příčnými lištami nebo každé jednotlivé prkno musí býti snýtováno na vnitřní straně s jednou nebo několika železnými sponami přes celé víko jdoucími, aby žádné z prken nemohlo býti prohnuto nebo vytlačeno.

Skládají-li se dveře z více dílů nežli jednoho, musí býti opatřeny ouškami podle zevrubnějšího předpisu v § 4 daného, aby skrze tato ouška a skrze protilehlá ouška rámu mohla býti prostrčena jedna nebo několik tyčí sahajících přes všechny díly dveří.

§ 8.

Každé okénko budiž zavřeno alespoň dvěma železnými tyčemi. Tyto tyče buďte tak umístěny, aby závěra poskytovala jistotu, že celé okénkové víko nebo jeho část nebudou vyzvednuty nebo prohnuty.

Aby bylo zamezeno ohnutí zavěracích tyčí, musí tyto tyče ležeti úzkou hranou na okénkovém víku. Každý jednotlivý díl okénka budiž opatřen pro každou zavírací tyč alespoň jedním ouškem, skrze které se tyč prostrčí.

§ 9.

Sňatelná okénková víka, z několika částí složená, musí býti opatřena na vnitřní straně dražkami nebo výstupky, kterými přiléhají přesně na okénkové rámy a které zamezují každé posunutí.

§ 10.

b) Pro lodi se sňatelným krytem.

Je-li sňatelný kryt opatřen postranními prkny, buďte tato prkna tak spojena se sloupy krytu, aby zvenku nemohla býti odstraněna. Má-li plavidlo chodby, tedy jejich konec, ač není-li pevně zatesán nebo zanýtován, musí býti stejným způsobem spojen.

Jednotlivé části postranního pažení musí býti stejně dlouhé s prkny krytu, tak že se příslušná krycí prkna a srovnalé části postranního pažení stýkají přesně v téže čáře.

§ 11.

Všechna krycí prkna téže kupy musí býti stejně dlouhá a musí býti opatřena na vnitřní straně výstupkem, který zamezuje, aby se neposouvala prkna na krokvích krytu položená. Ta prkna krytu, která přiléhají na některý vchod k volnému prostoru, musí nad ním býti tím způsobem opatřena přinýtovanými úhelnicemi, aby přinýtovaná část úhelnice byla kryta ochranným krytem (§ 12) a aby následkem toho nebylo možná vytáhnouti prkna pod ochrannými kryty volnou prostoru po obou stranách ohraničujícími. Stejné bezpečnostní úpravy buďte učiněny u krycích prken jdoucích na okraje, kde se chodí; také konce příslušných obou ochranných krytů mohou zde býti obloženy podle předpisů v § 12, odstavci 3 a 4, uvedených. Každé prkno má přesahovati spodní prkno alespoň o 2 centimetry, nejhořejší pak krycí prkno (příklop) má přesahovati obě spodní prkna stejnou měrou.

Je-li příklop upevněn kloubovou páskou, budiž příklop opatřen dražkou, do které musí zasahovati přesně páska závěru tvořící.

§ 12.

Každá kupa krycích prken musí tam, kde se stýká s nejbližší kupou, býti pokryta ochranným krytem, který na spodní straně přiléhá přesně na krycí prkna na krokvích krytu ležící.

Stejný ochranný kryt buď zřízen ve středu každé kupy prken, aby se nižádné prkno nemohlo posunouti.

Nejpřednější a nejzadnější dvojice ochranných krytů na přepážce ležících, která dělí obydlí mužstva od nákladové prostory, buď na své zevnitřní straně tak obložena, aby konce ležících pod tím prken krycích a konce příklopu byly zakryty.

Tento obklad musí býti upevněn podle předpisů v § 4 daných.

§ 13.

Kryt bude uzavřen železnými tyčemi, kterými budou příklop, ochranný kryt a krycí prkna nerozlučně spojeny, takže není možná některou z těchto částí odstraniti, leč by byla železná tyč dříve vytažena.

§ 14.

a) Aby byl dosažen uznávací list v § 1 pod uvedený, budiž prázdné plavidlo předvedeno některému příslušnému hlavnímu úřadu (v Rakousku-Uhersku: hlavní celnici první třídy, v Německé říši: hlavnímu celnímu nebo hlavnímu bernímu úřadu). Zároveň buďte ve dvojím stejnopise předloženy:

a) výkres, který znázorňuje podélní průřez plavidla a zavírací úpravu jak v příčném průřezu tak i v pohledu s paluby, a

C. Ustanove o přihlašová o ohledán atd., závěrn vání uznáv cích listů, že jest lo k zavření z sobilá.

b) popis, který obsahuje zevrubné údaje o nákladových prostorách, jich otvorech, okénkách, o způsobu stavby plavidla, o zařízení kajut a jinakých prostor atd. jakož i o zavěrací úpravě.

Na základě těchto listin bude plavidlo ohledáno a prozkoumáno, k čemu majitel lodi nebo jeho zmocněnec bude přibrán. Na náklad navrhovatelův může býti také přibrán některý stavitel lodí.

Prozkum má se zejména k tomu vztahovati, zdali se způsob stavby plavidla srovnává s výkresem a popisem a s předpisy tohoto řádu a zdali zaručuje, aby byla bezpečná závěra prostoru přiložena.

O výsledku prozkumu budiž ve spojení s výkresem a popisem sepsán ve dvojím stejnopise protokol, ve kterém buďte přesně uvedeny shledané snad závady.

Není-li podle toho žádných závad nebo byly-li odstraněny, hlavní úřad vyhotoví uznávací list, že jest plavidlo způsobilé k závěře.

Uznávací list může býti kdykoli zpět vzat.

§ 15.

Uznávací list a jeden exemplář výkresu, popisu a prozkumného protokolu (§ 14) jakož i úřední potvrzení, že majiteli lodi osobně bylo povoleno, aby byla jeho loď odbavována se závěrou lodní (§ 18), buďte správcem lodi stále neporušeně chovány v plechové krabici na plavidlu a k žádosti předloženy úředníkům celní a berní správy k nahlédnutí.

§ 16.

Každá stavební změna úpravy zavěrací, nežli smí se žádati za další odbavování se závěrou prostorovou, budiž oznámena nejbližšímu oprávněnému hlavnímu úřadu a buďte při tom předloženy listiny v § 15 uvedené a zároveň plavidlo v nenaloženém stavu předvedeno.

Hlavní úřad podrobí potom plavidlo prozkumu v § 14 nařízenému a sepíše o tom protokol ve dvojím stejnopise.

Nebyly-li by při tomto prozkumu závady shledány proti bezpečné závěře plavidla, hlavní úřad má zaznamenati změnu na předložených stejnopisech výkresu a popisu a obě listiny i se stejnopisem protokolu o novém prozkumu doručiti lodnímu správci, aby je uschoval podle předpisu v § 15, druhý pak stejnopis protokolu zašle tomu hlavnímu úřadu, který vydal uznávací list, že jest loď k závěře způsobilá (§ 14).

Je-li však na považenou, aby bylo plavidlo dále připuštěno k odbavování se závěrou prostorovou, a nebyly-li by závady v přiměřené lhůtě odstraněny, budiž uznávací list i s příslušnými listinami (§ 15) zpět zadržen a zpět zaslán se sepsaným protokolem úřadu právě řečenému.

Zapovědno jest činiti takové úpravy, které činí možným přístup k nákladu bez porušení závěry.

§ 17.

Pokaždé nežli se závěra přiloží, budiž prozkoumáno, zdali jest loď k závěře způsobilá, pokud toho stav nákladu dopouští.

Krom toho jest každý hlavní úřad oprávněn, loď k prostorové závěře připuštěnou podrobiti důkladnému prozkumu ve stavu nenaloženém, kotví-li v místě úřadu za příčinou celního nebo berního odbavení.

Byl-li prozkum zařízení úplný, budiž uveden v uznávacím listu (§ 14) a výsledek oznámen hlavnímu úřadu, který vydal uznávací list, ač nebyly-li shledány žádné závady proti bezpečnosti závěry.

Shledají-li se při prozkumu závady proti bezpečnosti závěry, buďte v sepsaném protokolu zjištěny, a budiž k tomu majitel lodi nebo správce lodi přibrán. Nedají-li se shledané vady ihned odstraniti nebo nejsou-li účastníci k tomu ochotni, budiž uznávací list, že jest loď k závěře způsobilá, zpět vzat a i s protokolem zaslán tomu hlavnímu úřadu, který jej původně vydal.

Nebyla-li loď za posledních pětí let, po která se jí užívalo, podrobena takové zkoušce, nesmí jí býti upotřebeno k závěře prostorové, dokud by nebyla znova prozkoumána.

§ 18.

Úřední potvrzení v § 1 pod *b)* dotčené, že majitel lodi jest osobně připuštěn k výhodě, aby bylo jeho plavidlo celně nebo berně odbaveno pod závěrou prostoru, budiž vydáno finančním úřadem (v Německé říši: hlavním celním nebo hlavním berním úřadem, v Rakousku-Uhersku: finančním úřadem první stolice), který jest příslušen pro závod, a nebylo-li by jeho, pro bydliště majitele lodi.

D. Předpisy o osobním připuštění majitelů lodi k výhodě, aby byla jejich plavidla odbavována s prostorovou závěrou.

Připuštění jest vázáno podmínkou, že se majitel lodi v protokole pro každý případ, v němž by byly předpisy v § 19 přestoupeny, vzdá pořadu právního a se podrobí trestům v § 20 stanoveným; čímž však nejsou nijak dotčeny tresty, které budou snad uloženy vlastním vinníkům na základě jiných ustanovení.

Ostatně připuštění a vydání připouštěcího listu má býti toliko tenkráte odepřeno, byl-li majitel lodi sám potrestán pro zkrácení cla nebo berně nebo pro některý přečin proti majetku, nebo byl-li mu připouštěcí list odňat některým příslušným úřadem (§ 20).

Má-li majitel lodi několik plavidel, bude mu pro každé plavidlo zvláštní připouštěcí list vyhotoven.

Na každém připouštěcím listu budiž uvedeno plavidlo, na němž list má býti uschován (§ 15).

§ 19.

Majitel lodi, kterému byl udělen připouštěcí list podle § 18, má tyto povinnosti:

a) Nesmí svěřiti nebo přenechati vedení svého plavidla lodníku, který byl odsouzen pro přečin proti majetku nebo v posledních třech letech pro zkrácení cla nebo berně nebo jemuž některý příslušný řídicí úřad podle § 20, odstavce 3 zapověděl, aby byl zaměstnán jako vůdce lodi pod závěrou. Osoba, které byl odňat připouštěcí list, nesmí vůbec, také ani jako lodník, býti zaměstnána na lodi pod závěrou.

b) Má o to pečovati, aby každá stavební změna zavěrací úpravy jeho plavidla, dříve nežli se požádá o další odbavení pod závěrou prostoru, byla oznámena způsobem v § 16 předepsaným příslušnému hlavnímu úřadu a aby úřední závěra nebyla porušena, a aby také nestalo se žádné opatření, které by možným činilo přístup k nákladu bez porušení závěry.

c) Má každou změnu vlastnictví ohlásiti ve 14 dnech, vrátě svůj list připouštěcí. Nový vlastník má touž povinnost, je-li již osobně připuštěn k této výhodě.

§ 20.

E. Ustanovení trestní.

V každém případu, v kterém by předpisy § 19 byly přestoupeny, budiž řídicím úřadem toho místa, kde přestoupení na jevo vyšlo — bez újmy trestního řízení vedle toho snad zavedeného — majiteli lodi uložena smluvní pokuta podle § 18 až do 1200 K a vydobyta správní cestou. Tato pokuta nebude však uložena, stalo-li se přestoupení bez vůle a vědomosti majitele lodi, nebo nevede-li osobně živnost, jeho zástupce a nemůže-li žádnému z nich býti přičtena hrubá nedbalost.

Řídicí úřad může podle svého úředního uznání vedle peněžité pokuty nařídíti, aby majiteli lodi na dobu jednoho až tří let nebo trvale bylo odňato povolení, že jeho plavidla smějí býti odbavována se závěrou prostoru. Trvalé odnětí budiž zejména tenkráte nařízeno, byly-li na některé závěrní lodi vykonány tajné, t. j. nikoli včasně ohlášené změny úředně uznaných úprav zavěracích, nebo byla-li učiněna opatření, která možným činí přístup k nákladu bez porušení závěry. Jsou-li tu zvláštní polehčující důvody, může se upustiti i v těchto případech od odnětí.

Byl-li by vůdce lodi usvědčen nebo vážně podezřelý, že měl úmysl nepoctivě užívati tajných změn neb opatření v 2. odstavci dotčených nebo že porušil úřední závěru, řídicí úřad v 1. odstavci jmenovaný může zakázati, aby byl zaměstnán jako vůdce závěrní lodi.

Jakmile některému majiteli lodi byla uložena smluvní pokuta nebo bylo odňato připuštění nebo bylo zapověděno, aby některá osoba nebyla zaměstnána jako vůdce závěrní lodi, budte o tom zpraveni všichni příslušní hlavní úřadové, při čemž budiž přesně označeno plavidlo, vůdce lodi a majitel lodi. Připouštěcí list budiž zpět vzat, když se připuštění odvolává, a budiž zaslán finančnímu úřadu, který jej vydal.

§ 21.

Činy proti předpisům tohoto řádu budou trestány pořádkovými pokutami až do 200 K bez újmy smluvních trestů v § 20 uvedených a defraudačních trestů zvláště snad uložených.

§ 22.

F. Ustanovení závěrečná.

Tento řád o závěře lodí nabude moci dnem 1. března 1906. Plavidla, která by byla v tomto čase již uznána za způsobilá k závěře, smějí také příště býti připuštěna ku prostorovým závěrám pod dosavadními podmínkami a šetří-li se předpisů

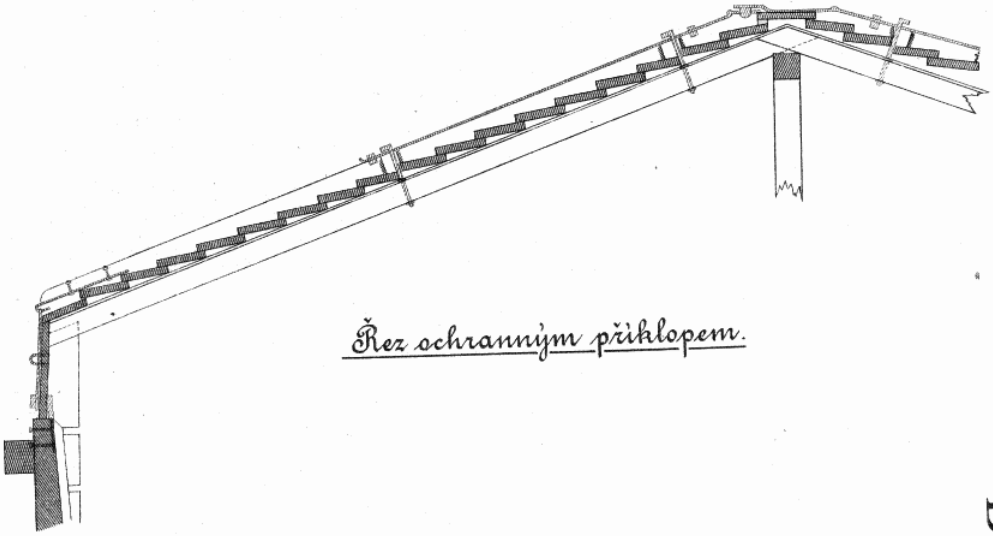

Řez ochranným přiklopem.

B.

Pohled sorchu na ochranný přiklop.

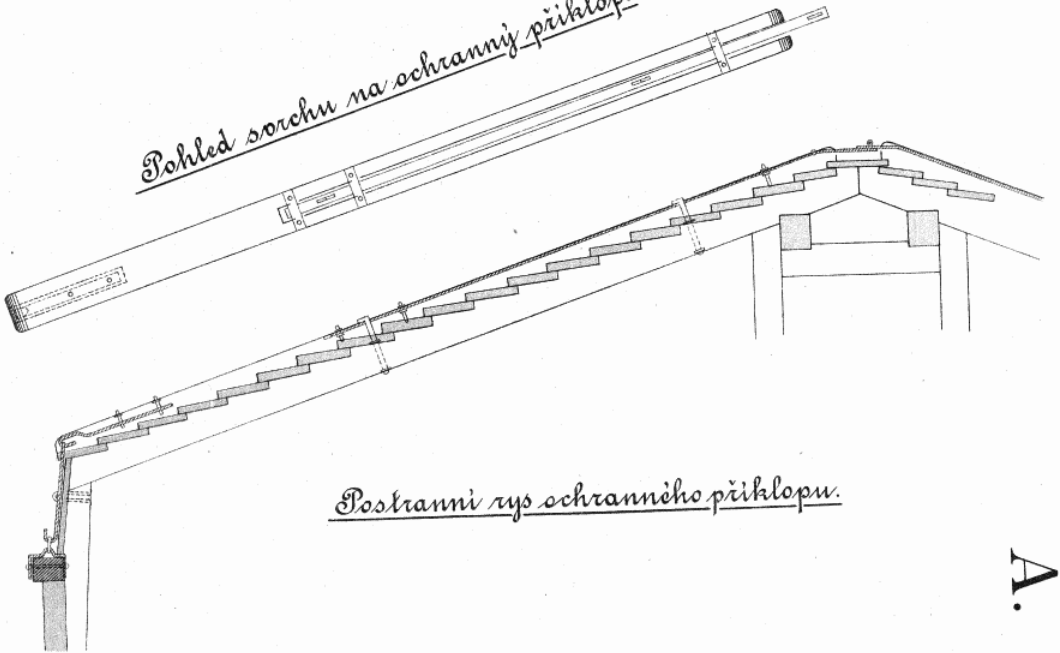

Postranní rys ochranného přiklopu.

A.

V příčině úpravy vozů celně bezpečné jsou rozhodny předpisy na bernské konferenci ze dne 15. května 1886 smluvené (Z. Ř. č. 12 z r. 1887) o celně bezpečné úpravě železničných vozů v mezinárodní dopravě, jakož i příslušné jejich změny a doplňky.

Nevyplňuje-li zboží celý vůz, tedy může, míjc nárok na dotčené úlevy, býti naloženo do oddělení vozů celně bezpečných a krytých, která se dají zavříti, nebo do přenosných skříní nebo košíků, kterých užívati celní správa dovolila, a může býti dopraveno pod celní závěrou.

Od skládání a zvážení má býti zproštěno zpravidla také prosté cla zboží, které dojde k pohraničné celnici, aby bylo s konečnou platností vyřízeno, ač může-li nejsouc složeno, celně řádně býti prohlédnuto.

§ 3.

Úlevy v § 2 uvedené mají býti přípustné výjimkou také tenkráte, překládá-li se zboží pod celním dozorem (z vozu na vůz), aniž je třeba, aby s tím bylo spojeno celní řádné odbavení:

1. není-li přestup nákladních vozů možný, poněvadž jsou připojující se dráhy jinak zařízeny,

2. je-li přeložení zboží z jiných důvodů nezbytné.

II. Doprava osob a zavazadel.

§ 4.

Oprávnění v § 1 nákladním vlakům propůjčené, že smějí přestupovati celní hranice v noci a v neděli i ve svátek, vztahuje se také k vlakům s dopravou osob.

§ 5.

Při přestupu celních hranic smějí býti v osobních vozech toliko ruční zavazadla cestujících.

§ 6.

Ruční zavazadla cestujících a železnicí odbavená cestovní zavazadla budou revidována zpravidla u pohraničné celnice. Avšak podle potřeby cestovní dopravy buďte úlevy dopuštěny. Zejména budiž podle možnosti o to pečováno, aby v jednotlivých relacích odevzdaná cestovní zavazadla mohla býti konečně odbavována u celnice té stanice, kam jsou určena. Celní správy učiní také opatření, aby u vlaků nebo vozů přímo přestupujících ruční zavazadla cestujících byla revidována v pohraničné stanici podle možnosti ve vozech samých.

§ 7.

Celní odbavení ručních a cestovních zavazadel budiž v pohraničné stanici tak urychleno, aby zavazadlové kusy poukázané k jiné celnici, pokud možná mohly býti dále dopraveny připojujícím se vlakem.

§ 8.

Rychlé a nákladní zboží, které se dopravuje osobními vlaky, jest podrobeno týmž podmínkám a formalitám, které platí pro takové předměty nákladními vlaky dopravované.

Avšak rychlé zboží, které jest podrobeno zkáze, budiž u vlaků s osobní dopravou od pohraničné celnice právě tak rychle vyřizováno jako zavazadla.

III. Ustanovení všeobecná.

§ 9.

Celní správa celních území obou Stran uzná závěru, od celní správy druhé Strany přiloženou, za dostatečnou, jakmile se přesvědčí, že tato závěra byla přiložena způsobem přípustným v jejím území celním a že vyhovuje smluveným podmínkám. Avšak tato správa má právo, pokud myslí, že je toho třeba, doplniti závěru.

§ 10.

Úsudku celní správy každého z obou celních území ponechává se nařídíti, pokud vlaky mají býti provázeny celními úředníky.

Doprovázejícím zřízencům buďte poukázána zdarma ve vlacích dozoru podrobených přiměřená místa a vracejí-li se z doprovodu, místa v osobním vozu podle třídy jim příslušející.

§ 11.

Železnice jest zavázána, každou změnu jízdního řádu, týkající se vlaků hranice přestupujících a jejich připojovacích vlaků, oznámiti nejpozději osm

dní, dříve nežli nabude moci, pohraničné celnici a celním místům, která od celní správy budou snad ještě označena.

Naproti tomu vlaky v jízdním řádu neobsažené (vlaky zvláštní nebo podle potřeby vypravené, vlaky v několika dílech, jízdy lokomotiv) budte oznámeny pohraničnou stanicí toliko příslušné pohraničné celnici, a to písemně a tak včasně, aby celnice mohla učiniti ještě včas opatření, kterých je třeba, aby byly tyto vlaky revidovány a odbaveny.

§ 12.

Těmito ustanoveními nejsou dotčeny předpisy příslušné země o trestech na celní podvody nebo přestupky a ty předpisy, kterými se zakazuje neb obmezuje dovoz, vývoz nebo průvoz. Rovněž v každé zemi celní správa má právo, jsou-li tu vážné důvody pro podezření, že stal se pokus o zkrácení cla, nařídíti revisi zboží a jiné formality jak při pohraničné celnici samé, tak i třeba-li toho u jiných úřadů.

§ 13.

Dosavadní úlevy při železničné dopravě mezi Rakousko-Uherskem a některými německými státy zavedené, pokud jdou dále nežli tato ustanovení, budte také příště zachovávány.

Tato ustanovení nabudou moci dnem 1. března 1906.

Kosel m. p. **Wrba** m. p.

30.

Nařízení ministerií vnitra, práv, obchodu, železnic a orby ze dne 21. února 1906

o čištění a desinfekci železničných vozů, ve kterých byli dopraveni koně, mezci, osli, hovězí dobytek, ovce, kozy nebo prasata.

Na základě zákona ze dne 19. července 1879, Z. Ř. č. 108, o závazné desinfekci při dopravě dobytka na železnicích a lodích nařizuje se toto, aby byl proveden 8. článek úmluvy o pádu dobytka s Německou říší ze dne 25. ledna 1905, Z. Ř. č. 25:

§ 1.

Všechny železničné vozy, ve kterých byli dopraveni koně, mezci, osli, hovězí dobytek, ovce, kozy, prasata v jakémkoli tuzemském nebo cizozemském obchodu, musí i s příslušným nářadím železničných správ a s jiným nářadím, kterého se při dopravě upotřebilo, dříve nežli se jich dále upotřebí, býti očištěny a desinfikovány podle následujících předpisů:

1. Vlastní desinfekci vozu musí pokaždé předcházeti odstranění steliva, hnoje, zbytků uvazovacích provazců atd., jakož i řádné očištění horkou vodou. Kde taková voda nemůže býti opatřena v dostatečném množství, smí upotřebeno býti také studené vody pod tlakem vytékající, avšak budiž dříve vykonáno opláchnutí horkou vodou, aby usazená špína změkla. Očištění sluší pokládati toliko tenkráte za dostatečné, bylo-li jím všechno znečištění pocházející od dopravy úplně odstraněno; také špína do štěrbin vozových podlah vniklá budiž úplně odstraněna, při čemž třeba-li toho budiž upotřebeno železného náčiní s tupými hroty a hranami.

2. Desinfekce sama má se i tenkráte, když byl vůz naložen toliko částečně, vztahovati na všechny části vozu neb upotřebeného oddílu vozu.

Desinfekce musí býti provedena:

a) za obyčejných poměrů tím, že se podlahy, stropy a stěny umyjí sodnatým louhem nejméně na 50 stupňů Celsia ohřátým, k jehož přípravě bylo upotřebeno nejméně 2 kilogramů sody na 100 litrů vody. Na stanicích, které jsou opatřeny potřebnými úpravami, dovoluje se místo umytí sodovým louhem také co možná nejdůkladnější desinfekce podlah, stropů a stěn vodní parou, při čemž budiž upotřebeno vhodných úprav; upotřebená vodní pára musí míti napětí aspoň dvou atmosfér;

b) byl-li vůz nakažen hovězím morem (východním hovězím morem), slezinnou sněti, slintavkou a kulhavkou, ozhřivkou, vepřovou nákazou (čítajíc k ní vepřový mor), červenkou vepřů, nebo je-li tu vážné podezření takového nakažení, budiž upotřebeno některého z obou postupů pod *a)* předepsaných a budte kromě toho podlahy, stropy a stěny bedlivě potřeny

třiprocentním roztokem směsi kyseliny kresolsírové nebo dvouprocentním roztokem formaldehydu. Směs kyseliny kresolsírové budiž připravena tím, že se při obyčejné teplotě smíchají dva díly surového kresolu (Cresolum crudum lékárnické knihy) a jeden díl surové kyseliny sírové (Acidum sulfuricum crudum lékárnické knihy). Ku přípravě třiprocentního roztoku smí býti upotřebeno směsi nejdříve za 24 hodiny, nejpozději pak tři měsíce po její přípravě. Roztoku budiž do 24 hodin upotřebeno.

Místo natření může býti také vykonáno pokropení přístrojem, který by k tomu za vhodný byl připuštěn od ministeria vnitra ve shodě s ministeriem železnic.

3. Zostřený způsob desinfekce (2 *b*) budiž vykonán zpravidla toliko na zvěroléčebně policejní rozkaz, bez tohoto rozkazu však také tenkráte, bylo-li vozů upotřebeno k dopravě paznehtníků z takových stanic, v jejichž obvodu 20 kilometrů panuje slintavka a kulhavka nebo ještě nebyla prohlášena za zaniklou. Příslušný politický správní úřad může nařídit zostřenou desinfekci (2 *b*) také v jiných případech, myslí-li, že je toho nezbytně třeba, aby bylo zavlečení řečených nákaz uvarováno.

4. Mají-li býti podrobeny zostřené desinfekci (2 *b*) vozy s vnitřním zapažením, budiž zapažení sňato a právě tak jako vůz očištěno a desinfikováno.

5. Při vycpávaných vozech buďte polštáře, které se musí dáti odstraniti, vydatným způsobem očištěny. Byl-li vůz nakažen některou z nákaz pod 2 *b)* jmenovaných nebo je-li tu vážné podezření takové nákazy, buďte polštáře spáleny.

S vozem samým budiž naloženo způsobem u č. 1 až 3 uvedeným. Cizozemské vozy, jejichž polštáře nedají se odstraniti, nesmějí býti opět naloženy.

6. U vozů, ve kterých byly dopraveny jednotlivé kusy drobného dobytka v bednách nebo klecích a které nebyly znečištěny stelivem, pící, výkaly atd., pokládá se, s výjimkou případů pod 2 *b)* a 3 uvedených, umytí stěn, podlahy a stropu horkou vodou za dostatečnou desinfekci.

7. Železničné vozy, kterých bylo upotřebeno k dopravě dobytka svrchu označeného, buďte při svém naložení, nebo vozy z cizozemska přicházející buďte při svém vstupu do obvodu království a zemí na říšské radě zastoupených na obou stranách polepeny žlutými cedulkami s nápisem „Desinfikovati“. Má-li vůz býti podroben zostřené desinfekci (2 *b* a 3), budiž na stanici, kde nastanou neb oznámeny budou podmínky pro tento způsob desinfekce, polepen cedulkami žluté barvy, které mají uprostřed kolmý červený pruh a nápis „Zostřeně desinfikovati“.

Při skládání buďte na cedulce zaznamenány den a hodina složení a stanične razítko přitištěno. Nevykoná-li se desinfekce ve skládací stanici, budiž označena také stanice, kam vozy za příčinou desinfekce mají býti dopraveny.

Po desinfekci buďte cedulky odstraněny a na jejich místo nalepeny cedulky bílé barvy s nápisem „Desinfikován dne . . . . . o . . . hodině v . . . . . “, kterážto cedulka budiž teprve odstraněna, až se vůz opět naloží.

8. Prázdné nebo jiným zbožím nežli dobytkem svrchu řečeného druhu naložené vozy železničné, které vstupují do obvodu království a zemí na říšské radě zastoupených a jichž patrně bylo upotřebeno k dopravě takového dobytka, avšak které nebyly očištěny a desinfikovány podle těchto předpisů, buďte podle nich očištěny a desinfikovány, ač nebudou-li odmítnuty.

9. Předcházejících předpisů budiž obdobně šetřeno při desinfekci nářadí, kterého bylo k dopravě upotřebeno.

10. Místa k nakládání a skládání dobytka, dobytčí dvory, průhony, schody a rampy buďte v těch případech, ve kterých kromě očištění má býti vykonána také jejich desinfekce, desinfikovány tím, že se potrou nebo pokropí třiprocentním roztokem směsi kresolsírové kyseliny nebo dvouprocentním roztokem formaldehydu.

Nářadí, kterého bylo upotřebeno k čištění těchto předmětů, budiž po každém upotřebení řádně vycíděno umytím vodou, a má-li desinfekce těchto předmětů býti vykonána, buďte desinfikovány rovněž směsí kresolsírové kyseliny nebo roztokem formaldehydu.

§ 2.

Političtí okresní úřadové jsou povinni v případech, ve kterých vykonán býti má zostřený způsob desinfekce podle toho, co v § 1, odstavci 2 *b)* a 3 tohoto nařízení jest předepsáno, vydati včasně příkaz, kterého je třeba, a oznámiti jej příslušným železnič-

ným orgánům, vztažmo zpraviti je ihned, že slintavka a kulhavka vznikla nebo zanikla v některém místě méně nežli 20 kilometrů od příslušné stanice vzdáleném.

§ 3.

Toto nařízení nabude moci zároveň s úmluvou o pádu dobytka učiněnou s Německou říší dne 25. ledna 1905, Z. Ř. č. 25; tím dnem pozbudou platnosti ustanovení obsažená v § 1, odstavci 1, 2 a 7, § 3, odstavci 1 a § 10, odstavci 1 až 8 ministerského nařízení ze dne 7. srpna 1879, Z. Ř. č. 109, pokud jde o čištění a desinfekci v dopravě železničné, avšak budou i dále platiti co se týče čištění a desinfekce v dopravě lodní.

Bylandt m. p. **Buquoy** m. p.

Klein m. p. **Wrba** m. p.

Auersperg m. p.

31.

Nařízení ministerií vnitra, práv, obchodu, železnic a orby ze dne 21. února 1906,

jímž za příčinou provedení 8. článku úmluvy o pádu dobytka mezi Rakousko-Uherskem a Německou říší ze dne 25. ledna 1905, Z. Ř. č. 25, mění se ministerské nařízení ze dne 29. března 1903, Z. Ř. č. 73, o zamezení a potlačení cholery drůbeže a doplňuje se ministerské nařízení ze dne 17. února 1904, Z. Ř. č. 20, o zamezení a potlačení slepičího moru.

Článek I.

§ 1.

Na místo 2. a 3. odstavce, § 6 ministerského nařízení ze dne 29. března 1903, Z. Ř. č. 73, nastoupí následující ustanovení:

„K čištění a desinfekci železničných vozů k dopravě živé drůbeže upotřebených a k nim příslušného nářadí železničných správ mají se vztahovati obdobně předpisy dané v ministerském nařízení ze dne 21. února 1906, Z. Ř. č. 30. Zostřený způsob desinfekce budiž vykonán, byly-li vozy nakaženy cholerou drůbeže nebo slepičím morem nebo je-li tu vážné podezření této nákazy. Vozy, kterých bylo upotřebeno k dopravě zapakované živé drůbeže, buďte toliko tenkráte podle těchto předpisů očištěny a desinfikovány, byly-li znečištěny stelivem, pící nebo výtrusy; tyto vozy buďte opatřeny cedulkami na přijímací stanici.

Železničné správy, v jejichž obvodu drůbež byla složena, jsou povinny vykonati očištění a desinfekci. Železničné ministerium, vyslechnouc železničné správy, ustanoví a vyhlásí poplatky, které budou za to vybírány.

§ 2.

Na místo § 8 ministerského nařízení ze dne 29. března 1903, Z. Ř. č. 73, který byl změněn § 2 ministerského nařízení ze dne 17. února 1904, Z. Ř. č. 20, nastoupí tato ustanovení:

„Drůbež k vývozu do Německé říše ustanovená musí býti provázena vysvědčeními o původu (úhrnnými pasy dobytčími), která musí býti vydána místním úřadem a opatřena potvrzením zvěrolékaře, státem ustanoveného nebo státním úřadem k tomu zvláště zmocněného, o zdraví těchto zvířat.

Není-li vysvědčení sepsáno v německé řeči, buď k němu přidán německý překlad úředně ověřený.

Vysvědčení musí býti takové povahy, aby původ zvířat a cesta až do výstupné stanice vykonaná mohly býti s bezpečností sledovány.

Tato vysvědčení mohou býti vydána ve formě úhrnných pasů a musí býti opatřena zvěrolékařským potvrzením, že v obci, ze které se tato zvířata vyvážejí, není nakažlivé nemoci drůbeže, ani že jí nebylo ve 14 dnech po dni, kterého taková nemoc byla úředně prohlášena za zaniklou. Při tom se předpokládá, že mezi posledním případem nemoci a dnem, kdy byla nakažlivá nemoc prohlášena úředně za zaniklou, rovněž leží doba 14 dnů.

Tato vysvědčení jsou platná po 8 dní. Pakli by tato lhůta za dopravy prošla, tedy buďte, aby vysvědčení měla platnost dalších 8 dní, zvířata znova prohlédnuta zvěrolékařem od státu ustanove-

ným neb od státního úřadu zvláště k tomu zmocněným, a budiž od něho nález zaznamenán na vysvědčení.

Při dopravě po železnici nebo lodi budiž zasílána drůbež, bylo-li předložené zvěrolékařské potvrzení o zdravotním stavu vydáno před více než 3 dny, před naložením prohlédnuta znova zvěrolékařem od státu ustanoveným neb od státního úřadu k tomu zmocněným, který má zapsati nález do vysvědčení.

Pro zásilky drůbeže v pohraničném obchodu, které se skládají z méně nežli 100 kusů, budiž při vstupu do Německé říše předloženo toliko vysvědčení o původu místním úřadem vydané. Za pohraničný obchod pokládá se obchod s drůbeží z pohraničného okresu jednoho státu, aby bylo jí upotřebeno v pohraničném území druhého státu.

Článek II.

Předpisy ministerského nařízení ze dne 29. března 1903, Z. Ř. č. 73, předcházejícím I. článkem změněné, mají se vztahovati také k zamezení a potlačení moru drůbeže.

Článek III.

Toto nařízení nabude moci zároveň s úmluvou o pádu dobytka mezi Rakousko-Uherskem a Německou říší ze dne 25. ledna 1905, Z. Ř. č. 25.

Bylandt m. p. **Buquoy** m. p.

Klein m. p. **Wrba** m. p.

Auersperg m. p.

Zákonník říšský

pro

království a země v radě říšské zastoupené

vydává se ve skladě c. k. dvorní a státní tiskárny ve Vídni, v I. okresu, v ulici Singerstrasse č. 26, také roku 1906 **v jazyku německém, českém, vlašském, chorvátském, polském, rumunském, rusínském a slovinském.**

Předplatné na celý **rok 1906** každého těchto osmera vydání stojí 8 K, nechť se pro něj dochází nebo nechť se posílá (bez porta) po poště.

Předplácí se ve skladě c. k. dvorní a státní tiskárny, I. okres. Singerstrasse č. 26, kde také odebrány býti mohou jednotlivé ročníky a částky.

Poněvadž Zákonník říšský se dodává nebo zasílá toliko tenkráte, zapraví-li se dříve roční předplatné, budiž zároveň s předplacením zapraveno náležité předplatné. Aby Zákonník říšský mohl býti doručován rychle a bez závady c. k. poštou, budiž mimo správnou adresu oznámen také příslušný dodávací okres poštovský.

Ku předplacení buďte přiloženy zároveň peníze, poněvadž toliko po zapravení předplatného Zákonník říšský se zasílá.

Zákonníky **německé** na některý rok lze dostati za tyto ceny:

ročník 1849 za . . . . 4 K 20 h	ročník 1868 za . . . . 4 K — h	ročník 1887 za . . . . 5 K — h
„ 1850 „ . . . . 10 „ 50 „	„ 1869 „ . . . . 6 „ — „	„ 1888 „ . . . . 8 „ 40 „
„ 1851 „ . . . . 2 „ 60 „	„ 1870 „ . . . . 2 „ 80 „	„ 1889 „ . . . . 6 „ — „
„ 1852 „ . . . . 5 „ 20 „	„ 1871 „ . . . . 4 „ — „	„ 1890 „ . . . . 5 „ 40 „
„ 1853 „ . . . . 6 „ 20 „	„ 1872 „ . . . . 6 „ 40 „	„ 1891 „ . . . . 6 „ — „
„ 1854 „ . . . . 8 „ 40 „	„ 1873 „ . . . . 6 „ 60 „	„ 1892 „ . . . . 10 „ — „
„ 1855 „ . . . . 4 „ 70 „	„ 1874 „ . . . . 4 „ 60 „	„ 1893 „ . . . . 6 „ — „
„ 1856 „ . . . . 4 „ 90 „	„ 1875 „ . . . . 4 „ — „	„ 1894 „ . . . . 6 „ — „
„ 1857 „ . . . . 5 „ 70 „	„ 1876 „ . . . . 3 „ — „	„ 1895 „ . . . . 7 „ — „
„ 1858 „ . . . . 4 „ 80 „	„ 1877 „ . . . . 2 „ — „	„ 1896 „ . . . . 7 „ — „
„ 1859 „ . . . . 4 „ — „	„ 1878 „ . . . . 4 „ 60 „	„ 1897 „ . . . . 15 „ — „
„ 1860 „ . . . . 3 „ 40 „	„ 1879 „ . . . . 4 „ 60 „	„ 1898 „ . . . . 6 „ — „
„ 1861 „ . . . . 3 „ — „	„ 1880 „ . . . . 4 „ 40 „	„ 1899 „ . . . . 10 „ — „
„ 1862 „ . . . . 2 „ 80 „	„ 1881 „ . . . . 4 „ 40 „	„ 1900 „ . . . . 7 „ — „
„ 1863 „ . . . . 2 „ 80 „	„ 1882 „ . . . . 6 „ — „	„ 1901 „ . . . . 6 „ — „
„ 1864 „ . . . . 2 „ 80 „	„ 1883 „ . . . . 5 „ — „	„ 1902 „ . . . . 7 „ 50 „
„ 1865 „ . . . . 4 „ — „	„ 1884 „ . . . . 5 „ — „	„ 1903 „ . . . . 9 „ — „
„ 1866 „ . . . . 4 „ 40 „	„ 1885 „ . . . . 3 „ 60 „	„ 1904 „ . . . . 5 „ — „
„ 1867 „ . . . . 4 „ — „	„ 1886 „ . . . . 4 „ 60 „	„ 1905 „ . . . . 6 „ — „

Co se týče zákonníků, vydaných **v jiných sedmi jazycích** počínajíc rokem 1870, prodávají se za tytéž ceny jako zákonníky německé.

Odebere-li se alespoň 10, třeba libovolných, avšak úplných ročníků Zákonníka říšského najednou, sleví se 20%, odebere-li se alespoň 25, třeba libovolných, avšak úplných ročníků Zákonníka říšského najednou, sleví se 25%, a odebere-li se alespoň 35, třeba libovolných, avšak úplných ročníků Zákonníka říšského najednou, sleví se 30%.

NB. **Nedošlé** nebo **neúplně došlé** částky Zákonníka říšského německého vydání buďte reklamovány nejdéle ve **čtyřech nedělích** po vydání; částky Zákonníka říšského ostatních vydání buďte reklamovány nejdéle v **šesti nedělích** po vydání seznamů a titulního listu příslušného vydání, a to přímo u c. k. dvorní a státní tiskárny ve Vídni, III. okres, Rennweg č. 16.

Po projití této lhůty vydají se částky Zákonníka říšského **jen za cenu, za kterou se prodávají** (1/4 archu = 2 stránkám za 2 h).

Poněvadž **všechny ročníky německého vydání od r. 1849 a ročníky ostatních sedmi vydání od roku 1870 jsou nyní úplné, může nejen každý jednotlivý ročník za vytčenou cenu, nýbrž i každá jednotlivá částka** všech těchto ročníků (1/4 archu = 2 stránkám za 2 h), koupen býti u skladu c. k. dvorní a státní tiskárny a proto každý může si doplniti neúplné Zákonníky říšské a seřaditi jeho částky podle odborů.

Zákonník říšský

pro

království a země v radě říšské zastoupené.

Částka XI. — Vydána a rozeslána dne 21. února 1906.

Obsah: (Čís. 32 a 33.) 32. Vyhláška, že byl změněn název berního úřadu Nogaredského v Tyrolsku. — 33. Nařízení, kterým se na základě § 96 *b* živnostenského řádu (zákona ze dne 8. března 1885) dovoluje zaměstnávati mladistvé dělníky a ženy při výrobě smaltovaného nádobí v čase mezi 8. a 9. hodinou večer.

32.

Vyhláška ministeria finančního ze dne 2. února 1906,

že byl změněn název berního úřadu Nogaredského v Tyrolsku.

Berní úřad Nogaredský v politickém okresu Roveretském bude nazývati se příště: „berní úřad vila Lagarina“.

Kosel m. p.

33.

Nařízení obchodního ministeria ve shodě s ministeriem vnitra ze dne 12. února 1906,

kterým se na základě § 96 *b* živnostenského řádu (zákona ze dne 8. března 1885, Z. Ř. č. 22) dovoluje zaměstnávati mladistvé dělníky a ženy při výrobě smaltovaného nádobí v čase mezi 8. a 9. hodinou večer.

Na základě § 96 *b* živnostenského řádu (zákona ze dne 8. března 1885, Z. Ř. č. 22) nařizuje se toto:

Článek I.

Ku § 1 ministerského nařízení ze dne 27. května 1885, Z. Ř. č. 86, budiž doloženo toto ustanovení:

„9. V továrnách na smaltované nádobí, ve kterých se udržuje nepřetržité vypalování tím, že jsou zavedeny tři osmihodinové pracovní střídy, smí těch mladistvých pomocných dělníků mezi dokonaným 14. a dokonaným 16. rokem života a žen, zaměstnaných po dobu střídy nejvýše osmihodinové ve 24 hodinách při pracích s nepřetržitou výrobou souvislých, t. j. při vypalování, nanášení, čištění, přinášení a odnášení nádobí a při jeho rozdružování, býti upotřebeno také v čase mezi 8. a 9. hodinou večer.“

Článek II.

Toto nařízení nabývá moci dnem vyhlašovacím.

Bylandt m. p. **Auersperg** m. p.

Zákonník říšský

pro

království a země v radě říšské zastoupené

vydává se ve skladě c. k. dvorní a státní tiskárny ve Vídni, v I. okresu, v ulici Singerstrasse č. 26, také roku 1906 **v jazyku německém, českém, vlašském, chorvátském, polském, rumunském, rusínském a slovinském.**

Předplatné na celý **rok 1906** každého těchto osmera vydání stojí **8 K**, nechť se pro něj dochází nebo nechť se posílá (bez porta) po poště.

Předplácí se ve skladě c. k. dvorní a státní tiskárny, I. okres, Singerstrasse č. 26, kde také odebrány býti mohou jednotlivé ročníky a částky.

Poněvadž Zákonník říšský se dodává nebo zasílá toliko tenkráte, zapraví-li se dříve roční předplatné, budiž zároveň s předplacením zapraveno náležité předplatné. Aby Zákonník říšský mohl býti doručován rychle a bez závady c. k. poštou, budiž mimo správnou adresu oznámen také příslušný dodávací okres poštovský.

Ku předplacení budiž přiložen zároveň peníze, poněvadž toliko po zapravení předplatného Zákonník říšský se zasílá.

Zákonníky **německé** na některý rok lze dostati za tyto ceny:

ročník 1849 za . . . . . 4 K 20 h	ročník 1868 za . . . . . 4 K — h	ročník 1887 za . . . . . 5 K — h
„ 1850 „ . . . . . 10 „ 50 „	„ 1869 „ . . . . . 6 „ — „	„ 1888 „ . . . . . 8 „ 40 „
„ 1851 „ . . . . . 2 „ 60 „	„ 1870 „ . . . . . 2 „ 80 „	„ 1889 „ . . . . . 6 „ — „
„ 1852 „ . . . . . 5 „ 20 „	„ 1871 „ . . . . . 4 „ — „	„ 1890 „ . . . . . 5 „ 40 „
„ 1853 „ . . . . . 6 „ 30 „	„ 1872 „ . . . . . 6 „ 40 „	„ 1891 „ . . . . . 6 „ — „
„ 1854 „ . . . . . 8 „ 40 „	„ 1873 „ . . . . . 6 „ 60 „	„ 1892 „ . . . . . 10 „ — „
„ 1855 „ . . . . . 4 „ 70 „	„ 1874 „ . . . . . 4 „ 60 „	„ 1893 „ . . . . . 6 „ — „
„ 1856 „ . . . . . 4 „ 90 „	„ 1875 „ . . . . . 4 „ — „	„ 1894 „ . . . . . 6 „ — „
„ 1857 „ . . . . . 5 „ 70 „	„ 1876 „ . . . . . 3 „ — „	„ 1895 „ . . . . . 7 „ — „
„ 1858 „ . . . . . 4 „ 80 „	„ 1877 „ . . . . . 2 „ — „	„ 1896 „ . . . . . 7 „ — „
„ 1859 „ . . . . . 4 „ — „	„ 1878 „ . . . . . 4 „ 60 „	„ 1897 „ . . . . . 15 „ — „
„ 1860 „ . . . . . 3 „ 40 „	„ 1879 „ . . . . . 4 „ 60 „	„ 1898 „ . . . . . 6 „ — „
„ 1861 „ . . . . . 3 „ — „	„ 1880 „ . . . . . 4 „ 40 „	„ 1899 „ . . . . . 10 „ — „
„ 1862 „ . . . . . 2 „ 80 „	„ 1881 „ . . . . . 4 „ 40 „	„ 1900 „ . . . . . 7 „ — „
„ 1863 „ . . . . . 2 „ 80 „	„ 1882 „ . . . . . 6 „ — „	„ 1901 „ . . . . . 6 „ — „
„ 1864 „ . . . . . 2 „ 80 „	„ 1883 „ . . . . . 5 „ — „	„ 1902 „ . . . . . 7 „ 50 „
„ 1865 „ . . . . . 4 „ — „	„ 1884 „ . . . . . 5 „ — „	„ 1903 „ . . . . . 9 „ — „
„ 1866 „ . . . . . 4 „ 40 „	„ 1885 „ . . . . . 3 „ 60 „	„ 1904 „ . . . . . 5 „ — „
„ 1867 „ . . . . . 4 „ — „	„ 1886 „ . . . . . 4 „ 60 „	„ 1905 „ . . . . . 6 „ — „

Co se týče zákonníků, vydaných **v jiných sedmi jazycích** počínajíc rokem 1870, prodávají se za tytéž ceny jako zákonníky německé.

Odebere-li se alespoň 10, třeba libovolných, avšak úplných ročníků Zákonníka říšského najednou, sleví se 20%, odebere-li se alespoň 25, třeba libovolných, avšak úplných ročníků Zákonníka říšského najednou, sleví se 25%, a odebere-li se alespoň 35, třeba libovolných, avšak úplných ročníků Zákonníka říšského najednou, sleví se 30%.

NB. **Nedošlé** nebo **neúplně došlé** částky Zákonníka říšského německého vydání budiž reklamovány nejdéle ve **čtyřech nedělích** po vydání; částky Zákonníka říšského ostatních vydání budiž reklamovány nejdéle v **šesti nedělích** po vydání seznamů a titulního listu příslušného vydání, a to přímo u c. k. dvorní a státní tiskárny ve Vídni, III. okres, Rennweg č. 16.

Po projití této lhůty vydají se částky Zákonníka říšského **jen za cenu, za kterou se prodávají** (1/4 archu = 2 stránkám za 2 h).

Poněvadž **všechny ročníky německého vydání od r. 1849 a ročníky ostatních sedmi vydání od roku 1870 jsou nyní úplné, může nejen každý jednotlivý ročník za vytčenou cenu, nýbrž i každá jednotlivá částka** všech těchto ročníků (1/4 archu = 2 stránkám za 2 h), koupen býti u skladu c. k. dvorní a státní tiskárny a proto každý může si doplniti neúplné Zákonníky říšské a seřaditi jeho částky podle odborů.

Zákonník říšský

pro

království a země v radě říšské zastoupené.

Částka XII. — Vydána a rozeslána dne 23. února 1906.

Obsah: Čís. 34. Listina o koncessi pro místní dráhu z Ernstbrunnu přes Mistelbach do Cahnova s odbočkou z Dobermannsdorfu do Pušdorfu.

34.

Listina o koncessi ze dne 15. února 1906

pro místní dráhu z Ernstbrunnu přes Mistelbach do Cahnova s odbočkou z Dobermannsdorfu do Pušdorfu.

Na základě Nejvyššího zmocnění uděluji za podmínek dále uvedených ve shodě s účastnými ministeriemi dolnorakouskému výboru zemskému žádanou koncessi ke stavbě a ku provozování lokomotivní železnice ze stanice Ernstbrunnu, ležící na místní dráze Korneuburgsko-ernstbrunnské, přes Mistelbach až k stanici Cahnovu c. k. priv. severní dráhy císaře Ferdinanda s odbočkou od Dobermannsdorfu do Pušdorfu, kterážto dráha vystavěna buď jako dráha místní o rozchodu obyčejném, podle ustanovení zákona o povolování železnic ze dne 14. září 1854, Z. Ř. č. 238, jakož i podle zákonů ze dne 31. prosince 1894, Z. Ř. č. 2 z r. 1895, a ze dne 24. prosince 1905, Z. Ř. č. 216:

§ 1.

Pro železnici, o níž jedná tato koncessní listina, požívá koncessionář výhod v článku V zákona ze dne 31. prosince 1894, Z. Ř. č. 2 z r. 1895, vytčených.

§ 2.

Koncessionář jest povinen stavbu povolených železnic nejdéle do dvou let, počítajíc ode dneška, dokonati, vystavěné dráhy pak veřejné vozbě odevzdati a po celou dobu koncesse pravidelnou vozbu po nich provozovati.

Za dodržení stavební lhůty tuto dotčené, jakož i za vystavění a vystrojení drah podle koncesse koncessionář jest povinen k žádosti c. k. správy státní dáti jistotu, slože přiměřenou kauci v papírech cenných k ukládání sirotčích peněz způsobilých.

Kauce tato může prohlášena býti za propadlou, nedostojí-li se uvedenému závazku.

§ 3.

K vystavění těchto povolených železnic propůjčuje se koncessionáři právo expropriační podle ustanovení příslušných předpisů zákonných.

Totéž právo bude koncessionáři propůjčeno také při vlečných drahách od něho snad vystavěných,

když státní správa uzná, že zřízení jich jest veřejnosti prospěšné.

§ 4.

Koncessionář chovati se má při stavbě a provozování povolených drah podle obsahu této koncesse a podle podmínek koncessních, které určí ministerium železničné, jakož i podle příslušných zákonův a nařízení, zejména podle zákona o povolování železnic, daného dne 14. září 1854, Z. Ř. č. 238, a provozovacího řádu železničného, daného dne 16. listopadu 1851, Z. Ř. č. 1 z r. 1852, pak podle zákonův a nařízení, jež příště snad budou vydány. Co se týče provozování vozby, bude se moci od opatření bezpečnostních a předpisů vozebních, předepsaných v provozovacím řádě železničném a v příslušných dodatečných nařízeních, upustiti dotud, pokud ministerium železničné shledá, že se to může, hledíc ke zvláštním dopravním a vozebním poměrům, zejména ke zmírněné rychlosti největší povoliti, a budou pak platnost míti zvláštní předpisy provozovací, které vydá ministerium železničné.

§ 5.

Koncessionáři propůjčuje se právo, že může se zvláštním povolením státní správy a za podmínek od ní ustanovených zříditi akciovou společnost, která vejde ve veškerá práva a závazky koncessionářovy.

Se svolením státní správy dovoluje se potud učiniti prioritní půjčku, třeba také v dílčí úpisy plužní rozloženou, pokud její zúročení a umoření jeví se býti zabezpečeno ryzím výtěžkem od arcivévodství Rakous pod Enží zaručeným.

Koncessionáři propůjčuje se právo, vydati až do sumy státní správou ustanovené prioritní akcie, které by svým zúročením a splácením měly přednost před akciemi kmenovými.

Dividenda, která náleží prioritním akciím, dříve nežli kmenové akcie nabudou nároku na dividendu, nesmí býti vyměřena výše nežli čtyřmi ze sta, při čemž nebudiž doplácено z výtěžků let pozdějších.

Číslice skutečného i jmenovitého kapitálu zakládacího buď schválena správou státní.

Při tom šetřeno buď zásady, že kromě skutečně učiněných a řádně prokázaných nákladů na vypracování návrhu, na stavbu a zařízení dráhy i na opatření dopravního obozu, jakož i na nadání jistinné reservy, státní správou ustanovené, včetně interkalárních úroků za stavební doby vskutku zaplacených, počítajíc k nim i ztrátu na kursu při opatření kapitálu skutečně vzniklou, nesmějí započteny býti žádné jiné jakékoli výdaje.

Jestliže by po dokonání dráhy ještě další nové stavby provedeny aneb vozební zařízení rozmnoženy byly, příslušné náklady mohou býti připočteny ku kapitálu zakládacímu, když by správa státní svolila k obmýšleným stavbám novým nebo k rozmnožení provozovacích zařízení a když náklady řádně budou prokázány.

Veškerý kapitál zakládací v době, co koncesse bude míti platnost, buď splacen podle umořovacího plánu správou státní schváleného.

Stanovy společnosti a formuláře kmenových a prioritních akcií, které budou vydány, a dílčích dlužních úpisů, které snad budou vydány, jsou podrobeny schválení správy státní.

§ 6.

Vojsko budiž dopravováno za levnější ceny. O platnosti vojenského tarifu pro dopravu osob a věcí, jakož i ve příčině výhod vojáků cestujících platí to, co o tom na rakouských státních drahách toho kterého času jest ustanoveno.

Tato ustanovení vztahují se také k zeměbraně a domobraně obojí polovice říše, k zemským střelcům Tyrolským a k četnictvu, a to nejen když konají cesty na účet eráru, ale i ve službě na svůj účet ke cvičením ve zbrani a ke shromážděním kontrolním.

Koncessionář zavazuje se, že přistoupí k úmluvě, učiněné od společností rakouských železnic o zjednání a pohotově chování věcí výpravných k transportům vojenským a o pomoc vespolnou zapůjčováním personálu a vozidel při větších dopravách vojenských, též ku předpisům pro železnice za války svou dobou platným, jakož i k dodatečné úmluvě o dopravě nemocných a raněných, k dopravě ležmo dodaných na účet eráru vojenského, kteráž úmluva vešla ve skutek dne 1. června 1871.

Předpis svou dobou platný pro vojenské dopravy po železnicích, pak předpisy svou dobou

platné pro železnice za války nabudou závaznosti pro koncessionáře dnem zahájení vozby po povolených drahách. Předpisy vytčeného druhu, které teprve po tomto čase budou vydány a Zákonníkem říšským nebudou vyhlášeny, nabudou moci pro koncessionáře, jakmile by jemu úředně byly oznámeny.

Těmito závazky jest koncessionář vázán jen potud, pokud mohou se vyplniti podle podružné povahy těchto tratí a podle polehčení povoleného v příčině založení, vystrojení a zařízení provozovacího.

Koncessionář zavazuje se, že zřízení bude míti k vysloužilým poddůstojníkům vojska, válečného loďstva námořského i obrany zemské při obsazování míst služebních podle zákona, daného dne 19. dubna 1872, Z. Ř. č. 60.

§ 7.

Pro dopravu civilních strážných sborů (stráže bezpečnostní, finanční a pod.) mají míti obdobnou platnost snížené sazby při dopravě vojska platné.

§ 8.

Koncesse a ochrana proti stavbě nových drah, v § 9, lit. *b)* zákona o povolování železnic vyrčená, bude míti platnost po devadesáte (90) let, počítajíce ode dneška, a pomine, když tato lhůta dojde.

Správa státní může koncessi tuto prohlásiti za zaniklou i dříve, než tato lhůta dojde, když by se závazkům v § 2 ustanoveným, co se týče dokonání stavby, pak početí vozby, dosti neučinilo, a vykročení ze lhůty vyměřené nemohlo by se omluviti podle § 11, lit. *b)* zákona o povolování železnic.

§ 9.

Koncessionář není oprávněn, vozbu povolené dráhy jiným osobám přenechati, leč by státní správa k tomu výslovně svolila.

Státní správa má právo, převzíti vozbu po povolených drahách zejména tenkráte, kdyby nabyly přímého spojení s některou drahou státem provozovanou a je potom po zbývající ještě dobu koncessní provozovati na účet koncessionářův.

V této případnosti buďte nahrazeny koncessionářem státní správě náklady touto vozbou skutečně vzniklé nebo také úhrnně ustanovené.

Ostatně podmínky této vozby buďte upraveny vozební smlouvou, která bude s koncessionářem učiněna.

§ 10.

Koncessionář jest povinen postarati se o invaliditní a starobní zaopatření svých zřízenců a o zaopatření jejich rodinných příslušníků a k tomu účelu přistoupiti ku pensijnímu ústavu svazu rakouských drah místních, leč by pro povolený podnik železničný byla zřízena zvláštní pensijní pokladna alespoň se stejnými výhodami pro členy, vztažmo alespoň se stejnými závazky pro koncessionáře, jako u řečeného pensijního ústavu.

Toto zaopatření provedeno buď tím způsobem, že koncessionář nebo podnik na jeho místo nastupující má definitivní zřízence dnem jejich definitivního ustanovení, z ostatních zřízenců pak alespoň ty, kteří konají službu jako řidiči lokomotiv, topiči, konduktéři, hlídači nebo staniční sluhové, chovají-li se přiměřeně, nejpozději po vykonání tří let služebních přihlásiti k pensijnímu ústavu svazu rakouských drah místních, vztažmo k vlastní pensijní pokladně.

§ 11.

Pod podmínkami a výhradami v článku XII zákona ze dne 31. prosince 1894, Z. Ř. č. 2 z r. 1895, uvedenými, koncessionář jest zavázán, státní správě k její žádosti kdykoli dovoliti, aby těchto drah spoluužívala pro dopravu mezi drahami již nebo budoucně zřízenými, ve státní správě jsoucími, a to tím způsobem, že státní správa jest oprávněna, volně ustanovíc tarify, za přiměřenou náhradu dopravovati nebo dáti dopravovati celé vlaky nebo jednotlivé vozy po spoluužívané dráze nebo jednotlivých tratech jejích.

§ 12.

Správa státní zůstavuje sobě právo, dráhy tuto povolené po jejich dostavení a po zavedení dopravy

na nich v kterékoli době zakoupiti za těchto podmínek:

1. Pro ustanovení ceny zákupní vypočtou se roční ryzí výnosy podniku za posledních sedm let účetně uzavřených, která zákup předcházejí, od toho odečtou se ryzí výnosy nejnepříznivějších dvou let a potom vypočte se průměrný výnos ryzí ostatních pěti let.

2. Kdyby dráhy byly zakoupeny dříve, nežli by prošlo berní osvobození v § 1 stanovené, tedy takto vyhledaný ryzí výtěžek těchto pěti let činí po zbývající dobu berního osvobození důchod, který bude bez daně za zákup vyplácen. Za čas po uplynutí berního osvobození budiž zároveň důchod za zákup tím způsobem vyhledán, že z výtěžků do vypočtení průměru pojatých vypočte se daň i s přirážkami podle procentové sazby příslušných let a pak se odečte od výtěžků. K tomuto zbytku vzhledem k desitiprocentní dani, která ze zákupní renty potom podle § 131, lit. *a)* zákona ze dne 25. října 1896, Z. Ř. č. 220, musí býti placena, připočte se přirážka jednou devítinou tohoto ryzího výtěžku.

3. Jestliže by dráhy byly zakoupeny teprve tehda, když dočasné berní osvobození v § 1 stanovené již minulo, tedy daně, přirážky a jinaké veřejné dávky na zakoupený železničný podnik připadající, budte při výpočtu ryzích ročních výnosů pokládány za výdaje provozovací.

Jestliže by berní povinnost netrvala po všechna léta do průměrného výpočtu čítaná, tedy také pro léta daně prostá budiž daň i s přirážkami podle procentové sazby příslušných let čítána a od výtěžku odečtena.

Ku průměrnému ryzímu výtěžku takto vyhledanému však vzhledem k desitiprocentní dani, kterou ze zákupného důchodu podle § 131, lit. *a)* zákona ze dne 25. října 1896, Z. Ř. č. 220, jest platiti, budiž připočtena přirážka rovnající se devítině těchto ryzích výtěžků.

4. Průměrný ryzí výtěžek, podle předcházejících ustanovení vyhledaný, budiž placen koncessionáři jakožto náhrada za zákup dráhy po zbývající ještě dobu koncessní v pololetních prošlých lhůtách, dne 30. června a 31. prosince každého roku.

5. Pakli by dráha před uplynutím sedmého roku vozebního byla zakoupena, nebo když by průměrný ryzí výnos, podle ustanovení v odstavcích 1. až 3. vyhledaný, bez přirážky v 2. a 3. odstavci uvedené nedosahoval alespoň té roční částky, která rovná se sumě, které je třeba k řádnému zúrokování a splácení hypotečních půjček, se schválením státní správy k tomu učiněných, aby uhrazeny byly započitatelné náklady, i oné annuitě, které je třeba ke čtyřprocentnímu zúrokování akciového kapitálu státní správou schváleného a ke splacení jeho v době koncessní: tedy náhrada, kterou stát za zákup dráhy dá, bude záležeti v tom, že stát bude platiti svrchu vytčené annuity v pololetních prošlých lhůtách dne 30. června a 31. prosince každého roku dospělých a že nahradí koncessionáři důchodovou daň, z tohoto zákupného důchodu placenou.

6. Státu vyhrazuje se právo, kdykoli na místě koncessionáře převzíti a ze svého zaplatiti půjčky uzavřené za účelem zjednání peněz na povolené dráhy, částkou v době zakoupení podle schváleného plánu umořovacího ještě nesplacenou, v kterémžto případě zákupný důchod, který jest platiti, budiž zmenšen o částku, k zúrokování a k umoření dotčeného vypůjčeného kapitálu potřebnou, jakož i podle toho o kvotu této částce přiměřenou přirážky, která ve smyslu ustanovení 2. a 3. odstavce ku průměrnému ryzímu výnosu má býti připočtena.

7. Státu vyhrazuje se dále právo, že může kdykoli místo ještě nedospělých důchodových platů, ve smyslu předcházejících odstavců koncessionáři placených, zaplatiti jistinu, která by se rovnala hodnotě dotčených platů, čtyřmi ze sta ročně diskontované, úroky k úrokům počítajíc, jak se samo sebou rozumí, po odečtení přirážky podle ustanovení 2. a 3. odstavce v těchto platech snad obsažené.

Jestliže stát odhodlá se zaplatiti tuto jistinu, má toho vůli, zaplatiti ji buď v hotovosti nebo v dlužních úpisech státních. Dlužní úpisy státní počítány budte při tom podle průměrného, úředně zaznamenaného kursu peněžního na burse vídeňské, jaký dlužní úpisy státní stejného druhu měly v pololetí právě předcházejícím.

8. Zákupem dráhy a ode dne tohoto zákupu nabude stát za náhradu v č. 1 až 7 předepsanou, jsa prost vší další náhrady, nezávadného, vztažmo toliko nesplacenými ještě zbytky půjček se schválením státní správy učiněných zavazeného vlastnictví a požitků tuto povolených drah se všemi k nim příslušnými věcmi movitými i nemovitými, pojímaje v to oboz dopravní, zásoby materiální a hotovosti pokladničné, vlečné dráhy a obchody vedlejší, které by byly vlastnictvím koncessionářovým, též i vozební a jistinné reservy, ze zakládacího kapitálu zřízené, ač pokud by nebyly již zpotřebovány podle svého určení se schválením správy státní.

9. Státní správa má své rozhodnutí, že chce vykonati právo zákupní státu přislušející, což pokaždé státi se má počátkem roku kalendářního, oznámiti podniku železničnému nejpozději až do 31. října roku bezprostředně předcházejícího způsobem prohlášení.

V tomto prohlášení bude ustanoveno:

a) čas, kterým zákup se stane;

b) železniční podnik, jehož zákup se týče, a jiné majetkové předměty, které jakožto příslušenstvo podniku železničného, nebo za příčinou zapravení pohledávek státních nebo z jiných právních titulů mají spolu připadnouti státu;

c) zákupné, které stát zapraví železničnému podniku a které po případě s výhradou dodatečného upravení bude zatímně ustanoveno (č. 1 až 7), s uvedením platební lhůty a místa platebního.

10. Státní správa má právo, zároveň s doručením zákupného prohlášení zříditi zvláštního komisaře, který by nad tím děl, aby stav majetkový od tohoto času počínajíc nebyl změněn v neprospěch státu.

Ku každému zcizení nebo zavazení nemovitostí v zákupném prohlášení uvedených jest od času prohlášení zákupného třeba, aby bylo schváleno tímto komisařem zvláštním.

Totéž platí o každémkoli převzetí nových závazků, které přesahují obyčejné provozování obchodu nebo které zakládají břímě trvalé.

11. Koncessionář jest povinen o to se postarati, aby fysická držba veškerých majetkových předmětů v zákupném prohlášení uvedených mohla býti převzata státní správou v den k zákupu ustanovený.

Jestliže by koncessionář tomuto závazku nedostál, státní správa má právo, také bez svolení koncessionářova a bez zakročení soudního uchopiti se fysické držby dotčených předmětů majetkových.

Ode dne zákupu budou zakoupené dráhy provozovány na účet státní a proto od tohoto dne připadnou státu všechny vozební příjmy i vozební výdaje.

Ryzí výtěžky, které zúčtováním až do dne zákupu na jevo vyjdou, zůstanou železničnému podniku, který naproti tomu jest povinen sám zapraviti všechny zúčtované dluhy vzniklé až do tohoto času stavbou a provozováním dráhy a passiva jinaká.

12. Vláda má právo na základě zákupného prohlášení (č. 9) provésti vklad státního vlastnictví ke všem nemovitostem, které zákupem na stát přejdou.

Koncessionář jest povinen, právní listiny, kterých k tomuto účelu s jeho strany ještě bude třeba, státní správě k její žádosti vydati.

§ 13.

Jakž pomine koncesse a tím dnem nabude stát bezplatně nezávadného vlastnictví i požívání železnice povolené a veškerého movitého i nemovitého příslušenství, pojímajíc v to i oboz dopravní, zásoby materiální a hotovosti pokladničné, vlečné dráhy a obchody vedlejší, které by snad byly vlastnictvím koncessionářovým, jakož i vozební a jistinné reservy, ze zakládacího kapitálu zřízené, v rozsahu v § 12, odstavci 8, naznačeném.

Jakž koncesse tato pomine, též i když železnice se zakoupí (§ 12), podrží koncessionář vlastnictví fondu reservního zřízeného z vlastního výnosu podniku i pohledávek saldovních, též zvláštních zásobů a budov, z vlastního jmění zřízených nebo nabytých, k jichž vystavění nebo nabytí jej správa státní byla zmocnila, doložíc výslovně, že tyto věci nejsou příslušenstvím železnice.

§ 14.

Správa státní má právo zjednati si jistotu, aby stavba železnic, jakož i zařízení vozby ve všech částech náležitě a důkladně byly vykonány, i může nařídíti, aby vady v této příčině se odvarovaly a odstranily.

Správa státní má též právo, aby svým vyslaným zřízencem nahlédala v hospodaření, a zvláště aby dohlédala každým způsobem jí vhodným dozorčími orgány na náklad koncessionářův vyslanými, zda stavba podle návrhův a smluv se děje.

Zřídí-li se akciová společnost, komisař státní správou ustanovený má též právo, kdykoliv uzná za přiměřené, přítomen býti zasedáním správní rady nebo jiného zastupitelstva, které bude představenstvem společnosti, jakož i valným hromadám, a zastaviti všecka usnesení a opatření, která by se příčila zákonům, koncessi nebo stanovám společnostním, vztažmo která by na újmu byla prospěchu veřejnému; komisař v takové případnosti má vyžádati si ihned rozhodnutí ministeria železničného, které bez průtahu se státi a pro společnost závazným býti má.

§ 15.

Správě státní zůstavuje se kromě toho právo, jestliže by přes to, že byla výstraha dána, opětně se porušily aneb nesplnily závazky v listině koncessní nebo v podmínkách koncessních nebo v zákonech uložené, aby učinila v příčině toho opatření podle zákona a prohlásila podle okolností ještě dříve, než koncesse dojde, koncessi za uhaslou.

Wrba m. p.

Zákonník říšský

pro

království a země v radě říšské zastoupené.

Částka XIII. — Vydána a rozeslána dne 25. února 1906.

Obsah: (Čís. 35 a 36.) 35. Nařízení o vyclívání vzorků zboží z drahých kovů obchodními cestujícími nepuncovaně dovezených. — 36. Vyhláška, že byla zřízena hlavní celnice II. třídy v Reutte a expositura této celnice v Pfronten-Steinachu, zrušena vedlejší celnice I. třídy v Schönbichlu a přeměněna vedlejší celnice I. třídy v Pinswangu ve vedlejší celnici II. třídy.

35.

Nařízení ministerií financí a obchodu ze dne 21. února 1906

o vyclívání vzorků zboží z drahých kovů obchodními cestujícími nepuncovaně dovezených.

Zboží z drahých kovů, které se toliko jako vzorek za příčinou předložení doveze obchodními cestujícími v dovozném záznamném řízení na zjištění cla a které proto nesmí přejíti do volného obchodu, má podle 5. článku, č. III, 6, přídavkové smlouvy dne 25. ledna 1905 mezi Rakousko-Uherskem a Německou říší uzavřené, býti osvobozeno k žádosti strany od puncovní povinnosti, dá-li se přiměřená jistota, která propadne, nevyvezou-li se vzorky v ustanovené lhůtě.

Aby toto ustanovení bylo provedeno, nařizuje se toto s účastnými uherskými ministeriemi:

§ 1.

Obchodní cestující, kteří chtějí dovézti vzorky zboží z drahých kovů bez puncování v záznamném řízení, aby je mohli předkládati, vykažte se u celnice předepsaným živnostenským lístkem legitimačním.

Dovážené vzorky zároveň s celním prohlášením musí býti opovědány celnici zvláštním seznamem (podle přiloženého vzorce) ve dvojím stejnopise.

V tomto seznamu buď pro každý vzorek uvedeno tovární číslo, obchodní označení, vlastní váha a prodejová hodnota. Vzorky stejného tvaru, stejné vlastní váhy a stejné obchodní hodnoty mohou býti opovědány také hromadně podle počtu svých kusů.

Celnice má prozkoumati svědomitě, zdali jsou údaje strany v seznamu správné, při čemž může se spokojiti při prozkumu vlastní váhy vzorků namátkovou kontrolou a srovnáním úřední váhy s celní vahou úředně vyhledanou.

O prozkumu opovědané prodejové hodnoty srovnej § 2.

§ 2.

Za dovezené vzorky budiž kromě tarifního dovozného cla hotově zjištěna úplná obchodní (prodejová) hodnota v korunové měně.

Tato hodnota budiž vyšetřena na základě hodnoty stranou opovědané přísežným v místě usedlým znalcem ve spolku s některým zřízencem

příslušného puncovního úřadu a zapsána do 7. sloupce seznamu.

Opověď hodnoty a odhad mohou k žádosti strany při souborech vzorků na lístcích nebo podobných podložkách upevněných býti vykonány hromadně pro každý samostatný soubor, dají-li se všechny vzorky k takovému souboru náležející (na jednom podkladu upevněné) společně identifikovati (srov. § 3).

Vzpírá-li se strana uznati výši odhadu, může žádati, aby byl druhý znalec přibrán. Nemohou-li se shodnouti zřízenci k odhadu povolaní o výši prodejové hodnoty, mají platnost odhady vyšší.

§ 3.

Po vykonaném odhadu buďte vzorky vhodně malými olověnými plombami nebo voskovými pečetmi identifikovány.

U souborů vzorků na lístcích a podobných podkladech upevněných stačí k žádosti strany, přiloží-li se pečeť na konce zavírací niti skrze všechny vzorky potažené.

Při identifikaci budiž zvláště k tomu hleděno, aby vzorky nemohly býti vyměněny.

Jinak však budiž o to pečováno, aby byla identifikace provedena způsobem co možná málo překážejícím, aby vzorky mohly býti předkládány.

§ 4.

Když bylo clo složeno a obchodní hodnota v hotovosti zjištěna, vzorky bez dalšího puncovního řízení mohou býti vydány cestujícímu se závazkem, aby byly vzorky opět vyvezeny nejdéle do 6 měsíců, za kteroužto příčinou lhůta dospělosti budiž uvedena výslovně na celním záznamném listu.

Oba stejnopisy seznamu buďte razítkem připojeny k unikátu a duplikátu záznamného listu, ze kterých duplikát bude vydán straně.

§ 5.

Vyvezou-li se opět vzorky ve lhůtě v § 4 dotčené, celnice přesvědč se na základě duplikátu záznamného listu stranou předloženého o seznamu k němu razítkem připojeného, že není pochybnosti o totožnosti vzorků k výstupu ohlášených se vzorky v záznamném řízení dovezených a že zejména přiložené pečeti totožnosti jsou neporušeny.

Nebylo-li shledáno závady, budiž clo i složená jistota hodnoty vrácena výstupnou celnicí, značky totožnosti buďte sňaty a budiž vrácení cla a jistoty jakož i sejmutí pečetí výslovně úředně potvrzeno jak na záznamném listu tak i na konsignaci; listiny samy buďte zadrženy za doklad rejstříku.

Celnici, která vykonala dovozné řízení záznamné, budiž opětný vývoz vzorků oznámen, aby jej zapsala v příslušné položce záznamného rejstříku.

Vyvezou-li se vzorky toliko částečně, budiž jen zjištěná hodnota za opět vyvezené vzorky vrácena, clo budiž však teprve potom vráceno, až by poslední k témuž záznamnému listu náležející vzorky byly opět vyvezeny.

Vyveze-li se toliko část vzorků, buďte vzorky opět vyvezené, když byly značky totožnosti sňaty, odepsány v seznamu, výše vrácené částečné hodnoty jakož i sejmutí pečetí buďte v seznamu a na záznamném listu vyznačeny; listiny samy však buďte straně vráceny teprve tehdy, až by poslední část vzorků byla vyvezena.

Také v tomto případu opětné vyvezení každé části vzorků a vrácení hodnoty budiž oznámeno celnici, která vykonala dovozné řízení záznamné, aby to zapsala v záznamném rejstříku.

§ 6.

Nebyly-li by vzorky pod jednou položkou záznamného rejstříku dovezené zcela nebo částečně opět vyvezeny v předepsané lhůtě, buďte clo a pojištěná obchodní hodnota, pokud ještě nebyla vrácena, konečně súčtovány a budiž proti cestujícímu zavedeno trestní řízení důchodkové.

Zároveň budiž to oznámeno živnostenskému úřadu a příslušnému puncovnímu úřadu, aby zavedl další úřední řízení.

Při souborech vzorků, jejichž obchodní hodnota byla opověděna a odhadnuta hromadně podle §§ 2 a 3, následky v § 6 uvedené nastanou již tenkráte pro celý soubor pod pečetí chovaný, když se třeba toliko jediný ze vzorků pod jednou pečetí chovaných nevyveze.

§ 7.

Nepuncované vzorky smějí býti odbavovány při dovozu toliko u c. k. hlavních celnic ve Vídni, Praze, Inšpruce, Linci, Št. Hradci, Krakově, Lvově a Terstu jakož i při královských uherských hlavních celnicích v Budapešti, Prešpurce, Košicích, Szegedíně a Temešváru; zpět vyvezeny však mohou býti u každé celnice právy hlavní celnice nadané.

§ 8.

Celnice k dovoznému odbavování nepuncovaných vzorků zmocněné mají ve 14 dnech po každém čtvrtletí předkládati bezprostředně c. k., vztažmo královskému uherskému finančnímu ministeriu talelární výkazy údajů ve sloupcích 2, 4 a 7 seznamu (§ 1) obsažených o vzorcích nepuncovaně odbavených.

§ 9.

Strana jest povinna zapraviti náklady odhadu.

§ 10.

Toto nařízení nabude moci dnem 1. března 1906.

Kosel m. p. **Auersperg** m. p.

Seznam

vzorků zboží z drahých kovů od obchodního cestujícího N. N. . . . . bydlícího v . . . . . u c. k. hlavní celnice v . . . . . dne . . . . . 190 . . podle záznamného listu č. . . . . nepuncovaně dovezených.

1	2	3	4	5	6		7		8	9	10	11
Položka	Kolik kusů	Tovární značka a číslo	**Předmět a hmota** (zlato —stříbro)	Váha kusu v gramech	Stranou opověděná obchodní hodnota		Úředně vyšetřená a pojištěná obchodní hodnota		Opětný vývoz vykonán			**Poznámka**
					K	h	K	h	u c. k. celnice	datum	položka rejstříku	
Sloupce 1—6 má vyplniti strana							To jest (úhrnná hodnota):		korun:			

L. S. C. k. . . . . celnice v . . . . . Podpis: N. N.

Jistota za obchodní hodnotu vzorků pod pol. . . . . vyvezených byla vrácena:

u c. k. . . . . celnice v . . . . . pod . . . pol. rej. . . . dne . . . . . 190 . obnosem . . . . K . . h .

L. S. Podpis: N. N.

36.

Vyhláška ministeria finančního ze dne 23. února 1906,

že byla zřízena hlavní celnice II. třídy v Reutte a expositura této celnice v Pfronten-Steinachu, zrušena vedlejší celnice I. třídy v Schönbichlu a přeměněna vedlejší celnice I. třídy v Pinswangu ve vedlejší celnici II. třídy.

V Reutte byla zřízena hlavní celnice II. třídy, pak na nádraží v Pfronten-Steinachu (v Bavorsku) expositura této celnice, právy hlavní celnice II. třídy nadaná, které již popčaly úřadovati.

Obě řečená celní místa mají právo užívati zkráceného opovědného řízení v dopravě železničné.

Celní exposituře v Pfronten-Steinachu jest svěřeno také odbavování obchodu na celní silnici z Pfronten do Schönbichlu.

Mimo to byla vedlejší celnice I. třídy v Schönbichlu zrušena a vedlejší celnice I. třídy v Pinswangu změněna ve vedlejší celnici II. třídy.

Celní expositury Enge, Lechleiten a Plansee dosud přidělené vedlejší celnici v Schönbichlu přidělují se hlavní celnici v Reutte.

Konečně se vedlejší celnice v Pinswangu zmocňuje odbavovati při dovozu lněnou a konopnou přízi jednoduchou surovou a přízi zvláště nejmenovanou, jednoduchou, surovou.

Kosel m. p.

Zákonník říšský

pro

království a země v radě říšské zastoupené

vydává se ve skladě c. k. dvorní a státní tiskárny ve Vídni, v I. okresu, v ulici Singerstrasse č. 26, také roku 1906 v **jazyku německém, českém, vlašském, chorvátském, polském, rumunském, rusínském a slovinském.**

Předplatné na celý **rok 1906** každého těchto osmera vydání stojí **8 K**, nechť se pro něj dochází nebo nechť se posílá (bez porta) po poště.

Předplácí se ve skladě c. k. dvorní a státní tiskárny, I. okres, Singerstrasse č. 26, kde také odebrány býti mohou jednotlivé ročníky a částky.

Poněvadž Zákonník říšský se dodává nebo zasílá toliko tenkráte, zapraví-li se dříve roční předplatné, budiž zároveň s předplacením zapraveno náležité předplatné. Aby Zákonník říšský mohl býti doručován rychle a bez závady c. k. poštou, budiž mimo správnou adresu oznámen také příslušný dodávací okres poštovský.

Ku předplacení buďte přiloženy zároveň peníze, poněvadž toliko po zapravení předplatného Zákonník říšský se zasílá.

Zákonníky **německé** na některý rok lze dostati za tyto ceny:

ročník 1849 za	4 K 20 h	ročník 1868 za	4 K — h	ročník 1887 za	5 K — h
„ 1850 „	10 „ 50 „	„ 1869 „	6 „ — „	„ 1888 „	8 „ 40 „
„ 1851 „	2 „ 60 „	„ 1870 „	2 „ 80 „	„ 1889 „	6 „ — „
„ 1852 „	5 „ 20 „	„ 1871 „	4 „ — „	„ 1890 „	5 „ 40 „
„ 1853 „	6 „ 30 „	„ 1872 „	6 „ 40 „	„ 1891 „	6 „ — „
„ 1854 „	8 „ 40 „	„ 1873 „	6 „ 60 „	„ 1892 „	10 „ — „
„ 1855 „	4 „ 70 „	„ 1874 „	4 „ 60 „	„ 1893 „	6 „ — „
„ 1856 „	4 „ 90 „	„ 1875 „	4 „ — „	„ 1894 „	6 „ — „
„ 1857 „	5 „ 70 „	„ 1876 „	3 „ — „	„ 1895 „	7 „ — „
„ 1858 „	4 „ 80 „	„ 1877 „	2 „ — „	„ 1896 „	7 „ — „
„ 1859 „	4 „ — „	„ 1878 „	4 „ 60 „	„ 1897 „	15 „ — „
„ 1860 „	3 „ 40 „	„ 1879 „	4 „ 60 „	„ 1898 „	6 „ — „
„ 1861 „	3 „ — „	„ 1880 „	4 „ 40 „	„ 1899 „	10 „ — „
„ 1862 „	2 „ 80 „	„ 1881 „	4 „ 40 „	„ 1900 „	7 „ — „
„ 1863 „	2 „ 80 „	„ 1882 „	6 „ — „	„ 1901 „	6 „ — „
„ 1864 „	2 „ 80 „	„ 1883 „	5 „ — „	„ 1902 „	7 „ 50 „
„ 1865 „	4 „ — „	„ 1884 „	5 „ — „	„ 1903 „	9 „ — „
„ 1866 „	4 „ 40 „	„ 1885 „	3 „ 60 „	„ 1904 „	5 „ — „
„ 1867 „	4 „ — „	„ 1886 „	4 „ 60 „	„ 1905 „	6 „ — „

Co se týče zákonníků, vydaných v **jiných sedmi jazycích** počínajíc rokem 1870, prodávají se za tytéž ceny jako zákonníky německé.

Odebere-li se alespoň 10, třeba libovolných, avšak úplných ročníků Zákonníka říšského najednou, sleví se 20%, odebere-li se alespoň 25, třeba libovolných, avšak úplných ročníků Zákonníka říšského najednou, sleví se 25%, a odebere-li se alespoň 35, třeba libovolných, avšak úplných ročníků Zákonníka říšského najednou, sleví se 30%.

NB. **Nedošlé** nebo **neúplně došlé** částky Zákonníka říšského německého vydání buďte reklamovány nejdéle ve **čtyřech nedělích** po vydání; částky Zákonníka říšského ostatních vydání buďte reklamovány nejdéle v **šesti nedělích** po vydání seznamů a titulního listu příslušného vydání, a to přímo u c. k. dvorní a státní tiskárny ve Vídni, III. okres, Rennweg č. 16.

Po projití této lhůty vydají se částky Zákonníka říšského **jen za cenu, za kterou se prodávají** (1/4 archu = 2 stránkám za 2 h).

Poněvadž **všechny ročníky německého vydání od r. 1849 a ročníky ostatních sedmi vydání od roku 1870 jsou nyní úplné, může nejen každý jednotlivý ročník za vytčenou cenu, nýbrž i každá jednotlivá částka** všech těchto ročníků (1/4 archu = 2 stránkám za 2 h), koupen býti u skladu c. k. dvorní a státní tiskárny a proto každý může si doplniti neúplné Zákonníky říšské a seřaditi jeho částky podle odborů.

Zákonník říšský

pro

království a země v radě říšské zastoupené.

Částka XIV. — Vydána a rozeslána dne 27. února 1906.

Obsah: (Čís. 37—39.) 37. Nařízení, jímž stanoví se jednoduché závěrky cenných papírů znamenaných na tuzemských bursách (ve Vídni, v Praze a v Terstu) jakožto základ pro vyměřování daně z tržby cenných papírů. — 38. Zákon, kterým na rok 1906 ustanovují se kontingenty branců, kterých je třeba k udržení vojska, válečného loďstva a zeměbrany, a povoluje se, aby byly vybrány. — 39. Vyhláška o vydávání nebarveného kainitu z c. k. solivarny v Kałuši.

37.

Nařízení ministeria finančního ze dne 19. února 1906,

jímž stanoví se jednoduché závěrky cenných papírů znamenaných na tuzemských bursách (ve Vídni, v Praze a v Terstu) jakožto základ pro vyměřování daně z tržby cenných papírů.

Poněvadž od nařízení ze dne 16. února 1905, Z. Ř. č. 35, kterým stanoveny byly jednoduché závěrky cenných papírů znamenaných na tuzemských bursách (ve Vídni, v Praze a v Terstu) jakožto základ pro vyměřování daně z tržby cenných papírů, několik cenných papírů bylo znova připuštěno k záznamu na tuzemských bursách a poněvadž některé cenné papíry již přestaly se znamenati, finanční ministerium na základě zmocnění, jež mu bylo uděleno v § 4, č. 2, odstavci 3 zákona ze dne 9. března 1897, Z. Ř. č. 195, o dani z tržby cenných papírů, na místě příloh, nařízením ze dne 16. února 1905, Z. Ř. č. 35, vyhlášených, uveřejňuje následující nově zdělané přílohy *A* až *C*, které obsahují obchodní pro vyměřování daně z tržby cenných papírů rozhodné podmínky o jednoduché závěrce cenných papírů znamenaných na bursách tuzemských.

Přílohu A.

U všech cenných papírů, které nejsou v těchto přílohách uvedeny, činí jmenovitá částka 5000 zl. r. m. nebo 10.000 K jednoduchou závěrku, leč by podle řečeného zákona peněžní obrat byl základem zdanění.

Toto nařízení nabude moci dnem 1. března 1906.

Kosel m. p.

Příloha A

o obchodních podmínkách platných na vídeňské burse vzhledem k jednoduché závěrce cenných papírů na této burse znamenaných.

Poznámka. U těch cenných papírů na vídeňské burse znamenaných, které nejsou v tomto seznamu uvedeny, jest jmenovitá hodnota 5000 zl. r. č. nebo 10.000 K jednoduchou závěrkou.

Název cenných papírů	Jednoduchá závěrka činí
	Jmenovitě:
A. Všeobecný dluh státní.	
Losy z r. 1860 po 500 zl. r. č. 4% . . .	**2.500 zl. r. č.**
„ „ „ 1860 „ 100 „ „ 4 „ . . .	2.500 „
„ „ „ 1864 „ 100 „ „	2.500 „
„ „ „ 1864 „ 50 „ „	2.500 „
Zástavní listy státních statků 120 zl. r. č. (300 fr.)	25 kusů
B. Státní dluh království a zemí na říšské radě zastoupených.	
Rak. renta zlatá daně prostá ve zl. 4% .	**5.000 zl. ve zlatě**
Státní dlužní úpisy železničné.	
Alžbětina dráha ve zlatě daně prostá po 10.000 zl. 4%	**5.000 zl.** „
Akcie železničné, odkolkované za státní dlužní úpisy.	
Alžbětina dráha 200 zl. k. m.	25 kusů
„ Linec-Budějovice 200 zl. r. č. ve stříbře	25 „
„ Salcb.-Tyr. 200 zl. r. č. ve stříbře	25 „

Název cenných papírů	Jednoduchá závěrka činí
	Jmenovitě:
Železničné prioritní obligace státem k zaplacení převzaté.	
Albrechtova dráha 300 zl. stř. 5% . . .	**5.100 zl. ve stř.**
„ 200 zl. ve zl. = 400 m. = 20 £ = 500 fr. 5%	**5.000 zl. ve zlatě**
Česká západní dráha v. 1885 m. 4% . .	**10.200 marek**
Alžbětina dráha 600 a 3000 mk.	**10.200** „
„ 400 a 2000 „ daně prost.	**10.000** „
Moravskoslezská dráha ústřední 600 a 3000 K	**10.200 K**
Plzeňsko-březenská dr. daně pr. 150 zl. stř.	**5.100 zl. r. č. ve st.**
Rudolfova dráha (Solnou komorou) m. .	**5.000 zl. ve zlatě**
C. Státní dluh zemí koruny Uherské.	
Uh. renta zlatá 4%	**5.000 zl. ve zlatě**
„ půjčka ve zlatě na úpr. Žel. brány K	**12.000 K**
„ premiová půjčka po 100 zl.	**2.500 zl. r. č.**
„ „ po 50 zl.	**2.500** „
„ prem. obl. pro uprav. Tisy a Seg. sl. r. č.	**2.500** „

Název cenných papírů	Jednoduchá závěrka činí
D. Jiné veřejné půjčky.	Jmenovitě:
Půjčka měst. obce Vídně (stř. nebo zlato) z r. 1874 5%	5.000 zl. ve zlatě
Italská renta 100 lir 5%	10.000 lir. cap.
„ 100 „ 4%	10.000 „
Bulhar. stát. želez. hyp. půjčka z r. 1889 ve zlatě	5.000 zl. ve zlatě
Bulhar. stát. hyp. půjčka z r. 1892 ve zl.	5.000 „
„ „ (tabák.) půjčka z r. 1902	10.000 fr.
Turecký konvert. státní dluh z r. 1903 4%	12.500 „
E. Listy zástavní, komunální, železniční úvěrní a bankovní obligace.	
Ústř. poz. úvěr. banky rakouské v 34 l. slos., 150 zl. stř. zúr. ve zlatě 2%	5.100 zl. ve stř.
Ústř. poz. úvěr. banky rakouské v 34 l. slos., 300 m. 2½%	5.100 zl. ve zlatě
Schwarzenberské knížecí půjčky v mark. 4%	10.000 marek
F. Priority železniční.	
Duchcovsko-podmokelská dráha I. vyd. 1869 stř. r. č. 5%	5.100 zl. r. č. ve st.
Duchcovsko-podmokelská dráha II. vyd. 1871 stř. r. č. 5%	5.100 „
Duchcovsko-podmokelská dráha III. vyd. 1874 ve zlatě 5%	5.100 zl. ve zlatě
Duchcovsko-podmokelská dráha vyd. 1891 zl. ve stř. 4%	5.100 zl. r. č. ve st.
Duchcovsko-podmokelská dráha vyd. 1891 mark. 4%	10.200 marek
Košicko-bohum. dr. vyd. 1889 mark. 4%	10.000 „
„ „ 1891 „ 4%	10.000 „
Lvov.-černov.-jasská žel. spol. vyd. 1884 ve stř. 4%	5.100 zl. r. č. ve st.
Lvov.-černov.-jasská žel. spol. daně prostě vyd. 1884 ve stř. 4%	5.100 „
Rak. severozáp. dr., lit. *C*, vyd. 1874 v m. 5%	10.200 marek

Název cenných papírů	Jednoduchá závěrka činí
	Jmenovitě:
Rak. severozáp. dr., lit. *C*, vyd. 1874 v m. konv., 3½%	10.200 marek
Rak. severozáp. dr., lit. *C*, vyd. 1903 v m. 3½%	10.000 „
Ostravsko-frýdlandská dráha K 4%	10.200 K
Pražsko-duchcovská dr. vyd. 1896 v m. 3%	10.200 marek
Spol. státní dráhy fr. 3%	25 kusů
„ vyd. 1874 fr. 3%	25 „
„ X. vyd. 1885 fr. 3%	25 „
„ síť doplňovací fr. 3%	25 „
„ 500 fr. = 405 m. 4%	25 „
„ vyd. 1895 v m. 3%	10.000 marek
„ I. vyd. zl. ve zl. 5%	5.000 zl. ve zlatě
„ II. „ 1874 zl. ve zl. 5%	5.000 „
„ (brněnsko-ros. traf) 5%	5.100 zl. ve stř.
„ vyd. 1883 v m. 4%	10.000 marek
Spol. jižní dráhy, leden-červenec fr. 3%	25 kusů
„ duben-říjen fr. 3%	25 „
„ 500 fr. = 405 m. 4%	25 „
„ ve stř. nebo zl. 5%.	5.000 zl. ve zlatě
„ v mark. 4%	10.000 marek
Spoj. prior. půjčka uh. žel. v m. 4½%	10.000 „
G. Obligace ostatních dopravních podniků.	
Dunaj. paropl. spol. 400 a 10.000 m. 4%	10.000 marek
„ vyd. 1886 m. 4%	10.000 „
Lloyd rak. vyd. 1881 po 500 zl. ve zl. 5%	5.000 zl. ve zlatě
„ 1882 „ 5%	5.000 „
„ 1884 „ 4½%	5.000 „
„ 1887 „ 4%	5.000 „
„ 1895 po 1000 a 5000 zl. ve zl. 4%	5.000 „
H. Obligace průmyslových společností.	
Montanní sp. rakous. alpská 500, 2.500, 12.500 fr. 4½%	12.500 fr.

Název cenných papírů	Jednoduchá závěrka činí
	Jmenovitě:
Trbovljeská uhl. společnost, vyd. 1880 500 fr. = 200 zl. ve zl. 5%	5.000 zl. ve zlatě
Trbovljeská uhl. společnost, vyd. 1883 500 fr. = 200 zl. ve zl. 5%	5.000 „
Trbovljeská uhl. společnost, vyd. 1889 500 fr. = 200 zl. ve zl. 4%	5.000 „
Trbovljeská uhl. společnost, vyd. 1893 500 fr. = 200 zl. ve zl. 4%	5.000 „
I. Losy různé.	
a) Losy zúročné.	
Pozemk. úvěr. úst. všeob. rak. prem. úpisy dluž. vyd. 1880 po 100 zl. r. č. 3%	50 kusů
Pozemk. úvěr. úst. všeob. rak. prem. úpisy dluž. vyd. 1889 po 100 zl. r. č. 3%	50 „
Losy na upravení Dunaje z r. 1870 po 100 zl. r. č. 5%	25 „
Hypoteč. uher. banky prem. úpisy dluž. po 100 zl. r. č. 4%	50 „
Srbské prem. půjčky po 100 fr. 2%	25 „
b) Losy nezúročné.	
Budapeštské basiliky 5 zl. r. č.	50 kusů
Úvěrního ústavu pro obchod a průmysl 100 zl. r. č.	25 „
Klarské 40 zl. k. m.	10 „
Inšprucké městské půjč. 20 zl. r. č.	25 „
Krakovské lot. půjč. 20 zl. r. č.	25 „
Lublaňské prem. půjč. 20 zl. r. č.	25 „
Budínské měst. obce 40 zl. r. č.	25 „
Palffské 40 zl. k. m.	10 „
Červeného kříže, rakouské spol. 10 zl. r. č.	25 „
„ uherské spol. 5 zl. r. č.	50 „
Rudolfské 10 zl. r. č.	25 „
Salmské 40 zl. k. m.	10 „
Salcburské prem. půjč. 20 zl. r. č.	25 „
Turecké žel. půjčky prem. obl. po 400 fr.	25 „
Vídeňské losy kom. z r. 1874, 100 zl. r. č.	25 „

Název cenných papírů	Jednoduchá závěrka činí
Výherní listy 3% prem. dluhop. pozemkového úvěr. ústavu vyd. 1880	25 kusů
Výherní listy 3% prem. dluhop. pozemkového úvěr. ústavu vyd. 1889	25 „
Výherní listy 4% prem. dluhop. uher. hypoteč. banky	25 „
K. Akcie dopravních podniků.	
„Adria“, král. uher. plav. spol. nám.	25 kusů
Ústecko-teplická železnice	5 „
Rakousko-belg. želez. společ.	25 „
Barčsko-pakrácké dráhy prior. akcie	25 „
Společnost ku provozování východních drah	25 „
Česká severní dráha	25 „
Bozensko-meranská dráha, c. k. priv.	25 „
Brněnská spol. drah místních	25 „
Bukovinské místní dráhy akcie prior.	25 „
„ „ kmen.	25 „
Buštěhradská dráha	5 „
„ (lit. *B*)	25 „
Dunajská paroplav. spol., I. c. k. priv.	10 „
Duchcovsko-podmokelská dráha	25 „
Labské spoj. plav. společnosti	5 „
Ferdinandova severní dráha	5 „
Friaulské železnice prior. akcie	25 „
Pětikostelecko-bárčská dráha	25 „
Gaisberské želez. spol. prior. akc.	25 „
Gleisdorfsko-weizské dráhy prior. akcie	25 „
Št. hradecko-kőflachská žel. a horn. spol.	25 „
Kahlenberská žel. spol. (soustava Rigi)	25 „
Košicko-bohumínská dráha	25 „
Lvov.-belzecká (tomaszov.) dr. akc. prior.	25 „
Lvovsko-černov.-jasská želez. spol.	25 „
Lvovsko-(Kleparovsko) Javorovské místní dr. prior. akcie	25 „
Lubensko-vordernberská dráha	25 „
Lloyd rak.	10 „
Rak. severozápadní dráha	25 „
„ (lit. *B*)	25 „
Východohaličské dráhy místní, akcie prior.	25 „

Název cenných papírů	Jednoduchá závěrka činí
Ostravsko-friedlandská dráha	25 kusů
Pražsko-duchcovská dr.	25 „
„ duchcovské dráhy prior. akcie	25 „
Liberecko-jablonecko-tannwaldské dráhy prior. akcie	25 „
Liberecko-jablonecko-tannwaldské dráhy kmen. akc. lit. *A*	25 „
Liberecko-jablonecko-tannwaldské dráhy kmen. akc. lit. *B*	25 „
Solnohradská spol. železn. a tramwayová	25 „
Společnost státní dráhy	25 „
Jižní dráhy spol.	25 „
Jihoseveroněmecká dráha spojovací	25 „
Szamoským údol. dráhy prior. akcie	10 „
Transportní mezinár. akc. společ., dříve všeob. rak.	25 „
Zaadižské dráhy prior. akcie	5 „
Uh. záp. dr. (Stol. Bělehr.-Ráb-Št. Hrad.)	25 „
Vid.-pottendorfsko-vid. nov. městská dráha	25 „
Vídeňská akc. spol. místních drah	25 „
Požitkové listy společ. rak. uh. dr. státní	25 „

L. Akcie bank.

Anglorakouská banka	25 kusů
Bankovní jednota vídeň.	25 „
Bilsko-bělská banka eskompt. a směn.	25 „
Rak. ústav pro úvěr pozemk.	25 „
Česká průmysl. banka	25 „
Ústřed. rak. banka pro úvěr pozem.	25 „
Ústřední hyp. banka spořitelen uher. jako akc. spol.	10 „
Komerciální banka pešťská uher.	5 „
Úvěrní ústav pro obchod a živ.	25 „
„ banka uher. všeobec.	25 „
Rak. úvěrní ústav pro dopr. podn. a veř. pr.	25 „
Depositní banka všeobec.	25 „
Eskomptní banka česká	25 „
„ moravská	25 „
„ mariborská	25 „
Eskomptní banka štýrská	25 „
Eskomptní společ. dolnorak.	25 „
„ a směn. banka uher.	25 „

Název cenných papírů	Jednoduchá závěrka činí
Haličská akc. hypoteč. banka	25 kusů
„ banka pro obchod a průmysl	25 „
Girovací a pokladničný spolek vídeň.	25 „
Hypoteční banka rakouská	25 „
„ uherská	25 „
Chorvatsko-slavon. hyp. banka zemská	25 „
Banka pro země rak. (Länderbank)	25 „
Zemská banka bosen. a herceg.	25 „
Hospodářská úvěr. banka pro Čechy	25 „
Lombard. a eskomptní banka vídeň.	25 „
Mor.-ostravská obch. a živ. banka	25 „
„Mercur“ směnár. akc. společ.	25 „
Hornorakouská a salcb. banka	25 „
Rakousko-uherská banka	5 „
Uher. agrár. a rent. banka, a. sp.	25 „
Uher. všeob. spoř. akc. spol. v Budapešti	10 „
Uher. zemsk. ústřední spořitelna	10 „
Unionbanka	25 „
„ česká	25 „
Obchodní banka (Verkehrsbank) všeob.	25 „
Živnostenská banka	25 „

Pojišťovny.

„Alliance“, akciová pojišť. společnost na život a renty	25 kusů
„Kotva“, akc. poj. společ. na život a renty	5 „
Assicurazioni generali	5 „
„Dunaj“, rak. pojišť. akc. společnost	25 „
„Foncière“, pešťská pojišťov. akc. spol.	25 „
Uherská akc. pojišť. společ. proti krupob. i zajišťovací	25 „
„Meridionale“ pojišť. proti krupobití a zajišťovací	25 „
Rak. Fenix, c. kr. pr. poj. spol.	25 „
Vídeňská zajišť. společnost	25 „
„Securitas“ zajišť. společnost	10 „
Společnost pro pojišť. proti úrazu, I. rak. všeobec.	25 „
Úrazová poj. spol. akc. mezinárodní	25 „
Vídeňská pojišťovna na život a renty	25 „
„ pojišť. spol.	25 „

Název cenných papírů	Jednoduchá závěrka činí
M. Akcie průmyslových podniků.	
„Austria" akc. spol. smalt. a kov. tov.	25 kusů
Stavební společ. všeob. rak.	25 „
„ I. všeob. úřed. spolk.	25 „
Stavební spolek dolnorak.	25 „
Pivovárečí akc. společ. (Schellenh.)	25 „
Bosenská akc. továr. na ammon. a sodu I.	25 „
Brněnský akc. pivovar a sladovna I.	25 „
Brněnská tov. na svíčky a mýdlo akc. sp.	25 „
„ strojírna	25 „
„ společ. pro vlněný průmysl	25 „
Mostecká uhlář. společ.	25 „
Brunský pivovar akc.	25 „
Dynamitová Noblova akc. společ.	25 „
Egydská železář. a ocelář. prům. spol.	25 „
Rak. doprav. ústav železn.	25 „
Uher. „ akc. sp. železn.	25 „
První společ. pro zapůjčování žel. vagonů	25 „
Elbemühl, papírna a naklad. společ.	25 „
Elektrická společ., všeob. rak.	25 „
„ mezinárodní	25 „
Elektrické akc. spol. spoj.	25 „
Elektrická společ., vídeňská	25 „
„ akc. všeob. budapešt.	25 „
„ uherská	25 „
Enderlinové bratří, tiskárna a mech. tkalcovna	25 „
Felixdorfská tkalcovna a appretovna	25 „
Rak. akc. společnost továrny na řezy	25 „
Haličská karpat. akc. společ. petrolej., dříve Horn. a m. spol.	20 „
Plynárenská společ. všeob. rak.	10 „
Akc. rak. společnost pro osvětl. plynem	10 „
Víd. společ. pro plyn. průmysl.	10 „
Sklárny, dříve J. Schreiber a synovci, akc. spol.	10 „
Gössská pivovárečí společ. akc.	25 „
Ostřihomsko-sásvárská uhlář. akc. spol.	25 „
Št. Hrad. první akc. pivovar (Schreiner)	10 „
Št. Hradecká akc. spol. vozová, dř. J. W.	25 „
Gummov. továrn. akc. sp. rak.-americká	25 „

Název cenných papírů	Jednoduchá závěrka činí
Hirtenberská továr. na patr., zápal. a kov.	25 kusů
Hotelová akc. společ., první vídeň.	25 „
Mladoboleslavská lih. a chem. tov. akc. sp.	25 „
Jutová přádelna a tkalcovna, I. rak.	25 „
Kleinmünchenská přád. a tkalc. na bavlnu	25 „
Královdvorská cementár. akc. spol.	25 „
Lankovická uhlář. společ.	25 „
Lipnicko-břeclavská cukrovar. akc. spol.	25 „
Lengenfeld, továrna na portl. cement, akc. spol.	20 „
Leykam-Josefsthal	25 „
Liesingský pivovar	25 „
Linecký pivovar akciový a sladovna	25 „
Lobosická cukrov. akc. společ.	25 „
Lokomotivní továrny akc. spol. víd.	25 „
„ dříve G. Sigl ve Víd. N. Městě	25 „
Moravsko-ostrav. pivovar. a slad. akc. spol.	25 „
Akciová strojírna dř. Brand & Lhuillier	25 „
„ dř. Daněk & sp. v Praze	25 „
Métropole, akciová společ. hotel.	25 „
Montan. společ. rak. alpin.	25 „
„Moravia", akc. pivovar a sladovna	25 „
Nadrágská železář. spol.	25 „
Kopřivnická vozovka akc.	25 „
Nettingsdorfská papírna akc.	25 „
Neusiedelská papírna akc.	25 „
Severočeská uhlář. společ.	25 „
Severouher. spoj. uhlář. společ.	25 „
Hornouherská hutní a důlní akc. spol.	25 „
Společnost pro olejný průmysl	25 „
Perlmooská továrna na hydraul. vápno a portland. cement	25 „
Plzeňský akc. pivovar, první	5 „
Pittenská papírna, c. k. priv.	25 „
„Poldihütte" akc. spol. pro tygl. ocel	25 „
Portlandská rak. cementárna akc.	25 „
Pottendorfská přádelna a tkalcovna na bavlnu	25 „
Pottend. přád. a tkal. na bavl. prior. akc.	25 „
Pražská železářská společnost	25 „
Akc. továrna na loupání rýže, I. tersitská	25 „

Název cenných papírů	Jednoduchá závěrka činí
Rimamurány-Sálgo-Tarjánské železárny	25 kusů
Rosická horn. společ.	25 „
Sálgo-Tarjánská uhlář. akc. společ. . .	25 „
Schlöglmühle, papírna akc.	25 „
„Schodnica“ akc. spol. pro petrol. prům.	**10** „
Továrna na šrouby a kované zboží Brevillier & spol. a A. Urban a synové .	25 „
Simmeringská strojírna a vagonka . . .	25 „
Steyrermühl papírna a naklad. společ. .	25 „
Stölzlovi synové, akc. spol. skláren. . .	25 „
Továrna na koberce a nábytk. látky, dříve Ph. H. & s.	25 „
Trbovljeská uhlář. společ.	25 „
Turecká tabáková rež. spol.	25 „
Uher. všeob. společ. uhlářská	25 „
Union společnost stavební	25 „
Union, společnost pro stavivo	25 „

Název cenných papírů	Jednoduchá závěrka činí
Union, společnost železář. a pro výrobu plechu	25 kusů
Vareská železářská spol. akc.	25 „
Veitschské magnesitár. prior. akc. . . .	25 „
Waagner R. Ph., slévárna žel. a mostár., akc. sp. 400 K	25 „
Rak. spol. továrna na zbraně	25 „
Mezinár. akc. společ. pro zapůj. vagonů .	25 „
Všeob. společ. pro zapůj. vagonů v Pešti	25 „
Waldmühle, portland. a roman. cementárny	25 „
Západočeský hornický akc. spolek . . .	25 „
Vídeňská stavební společ.	25 „
Wienerberská cihelna a staveb. společ. .	25 „
Vídeňská první spol. novinářská . . .	25 „
Česká spol. pro průmysl cukerní	25 „
Uher. akc. spol. pro průmysl cukerní . .	**5** „

Příloha B

o obchodních podmínkách platných na pražské burse vzhledem k jednoduché závěrce cenných papírů na této burse, avšak ne také na vídeňské burse znamenaných.

Poznámka. U těch cenných papírů, které zaznamenávají se na pražské, avšak nikoli také na vídeňské burse a v tomto seznamu nejsou uvedeny, jest jmenovitá hodnota 5000 zl. r. č. nebo 10.000 K jednoduchou závěrkou.

Název cenných papírů	Jednoduchá závěrka činí:
A. Akcie bank. (Rubrika *F* kursovního listu.)	
Pražská úvěrní banka *)	25 kusů
Záložní úvěrní ústav v Hradci Králové	25 „
B. Akcie dopravních podniků. (Rubrika *G* kursovního listu.)	
Elektr. drobná dráha Praha—Libeň—Vysočany	25 kusů
Pražská spol. paropl. po Vltavě a Labi	5 „
Místní dráha Postoloprty—Louny (prioritní akcie)	25 „
Drobná dráha Králův Dvůr—Beroun—Koněprusy	25 „
C. Akcie průmyslových podniků. (Rubrika *H* kursovního listu.)	
Akciová továrna na vyrábění umělých hnojiv a lučebnin v Kolíně	25 kusů
Podolská cementárna	25 „
Český akciový pivovar v Č. Budějovicích	5 „
První česká akc. společnost továren na orient. cukrovinky a čokoládu na Král. Vinohradech	25 „
První česká všeob. zajišť. banka	25 „
První česká spol. pro raf. cukru (Modřany)	25 „
Kolínská továrna na kávové náhražky, akciový podnik česko-moravského kupectva v Kolíně	5 „
Pražská strojnická spol. (dříve Ruston)	25 „
První česko-moravská továrna na stroje v Praze	25 „

*) Dřívější firma: Úvěrní banka v Kolíně.

Příloha C

o obchodních podmínkách platných na terstské burse vzhledem k jednoduché závěrce cenných papírů na této burse, avšak ne také na vídeňské burse znamenaných.

Poznámka. U těch cenných papírů, které zaznamenávají se na terstské, avšak nikoli také na vídeňské burse a v tomto seznamu nejsou uvedeny, jest jmenovitá hodnota 5000 zl. r. č. nebo 10.000 K jednoduchou závěrkou.

Název cenných papírů	Jednoduchá závěrka činí:
A. Akcie bank.	
Banca commerciale Triestina (Terstská kommerciální banka)	10 kusů
Chorv. slavonská zemská ústřední spořitelna	25 „
B. Akcie pojišťoven.	
Riunione Adriatica di Sicurtà	10 „
Uher. zajišťovna „Panonia“	10 „
C. Akcie dopravních a průmyslových podniků.	
Stabilimento tecnico Triestino	25 kusů
„ (prioritní akcie)	25 „
Società d' Aquedotto Aurisina (Vodovodní společnost Aurisina)	10 „
Akciový spolek *„Tergesteo“*	10 „
Società Triestina Tramway (Tramvayová společnost terstská)	50 „
Pilatura di Riso del Litorale (Přímořská akc. spol. na loupání rýže)	25 „
Krakovská tramwayová společnost	25 „
Società anonima delle Piccole Ferrovie di Trieste (Akciová společnost terstských drobných drah) kmenové akcie	25 „
Società anonima delle Piccole Ferrovie di Trieste (Akciová společnost terstských drobných drah) prioritní akcie	25 „
Spojené rak. plavební akc. společnosti	25 „
Filatoio meccanico di Aidussina (Mechanická přádelna v Haidenschaftě)	25 „
Società Triestina per la Mondatura del Caffè (Terst. akc. spol. pro přebírání kávy)	25 „
Raffineria Triestina di Oli minerali (Terstská raffinerie na min. olej)	10 „
Spremitura di Oli vegetali (Akc. společnost na rostl. oleje)	25 „

38.

Zákon,
daný dne 26. února 1906,

kterým na rok 1906 ustanovují se kontingenty branců, kterých je třeba k udržení vojska, válečného loďstva a zeměbrany, a povoluje se, aby byly vybrány.

S přisvědčením obojí sněmovny rady říšské vidí Mi se nařídíti takto:

§ 1.

Kontingent branců, kterého je třeba k udržení vojska a válečného loďstva, ustanovuje se na rok 1906 na 103.100 mužů — z nichž podle ustanovení 1. a 2. odstavce § 14 branného zákona 59.024 mužů připadá na království a země na říšské radě zastoupené — kontingent pak branců, kterého je třeba pro zeměbranu, ustanovuje se na 14.500 mužů, kromě těch branců, které Tyrolsko a Vorarlbersko k ní podle zákona mají dostaviti.

Povoluje se, aby dotčeného roku tuto uvedené kontingenty, jakož i náhradní záloha byly vybrány k mužů ke zbrani způsobilých těch životních tříd, které zákonem jsou povolány.

§ 2.

Tento zákon nabývá moci dnem vyhlašovacím.

Mému ministrovi zemské obrany jest uloženo, aby smluviv se s Mým říšským ministrem vojenství, tento zákon uvedl ve skutek.

Ve Vídni, dne 26. února 1906.

František Josef m. p.

Gautsch m. p. **Schönaich** m. p.

39.

Vyhláška ministeria finančního ze dne 26. února 1906

o vydávání nebarveného kainitu z c. k. solivarny v Kałuši.

Ode dne 1. března 1906, dokud by jinak nebylo nařízeno, z c. k. solivarny v Kałuši bude vydáván nebarvený mletý kainit se zaručeným obsahem 18½% sirníku draselnatého, vztažmo 10% čistého draslu za cenu 1 K 30 h (jedné koruny třiceti haléřů) za metrický cent od skladišťové váhy nezabalený k volnému prodeji.

Kosel m. p.

Zákonník říšský

pro

království a země v radě říšské zastoupené.

Částka XV. — Vydána a rozeslána dne 27. února 1906.

Obsah: (Čís. 40 a 41.) 40. Nařízení, jímž se několik celnic zmocňuje odbavovati zásilky rostlin z cizozemska dovezené. — 41. Nařízení, jímž mění se návod ku prozkumu zhuštěného mléka.

40.

Nařízení ministerií orby, vnitra, financí, obchodu a železnic ze dne 20. února 1906,

jímž se několik celnic zmocňuje odbavovati zásilky rostlin z cizozemska dovezené.

Dodatkem k nařízením ministerií orby, vnitra, obchodu a financí ze dne 15. července 1882, Z. Ř. č. 107, o opatrnostech, kterých jest šetřiti v obchodu s cizozemskem, aby mšice révová *(Phylloxera vastatrix)* nebyla zavlečena, celnice vztažmo celní místa v následujícím přehledu uvedené se zmocňují, odbavovati z cizozemska dovezené zásilky, které obsahují předměty v č. 2 dodatku k řečenému nařízení (příloha *C* ku § 18 vykonávacího předpisu k novému zákonu o celní sazbě, *a*, číslo IV), vztažmo takové zásilky poštou z cizozemska dovezené podle předpisů, které mají platnost pro odbavování takovýchto zásilek zmocněnými celnicemi.

V obvodu c. k. finančního (zemského) ředitelstva	Bez obmezení na takovéto zásilky poštou dovezené		S obmezením na takovéto zásilky poštou dovezené	
	Kategorie	Jméno	Kategorie	Jméno
	celnice			
Vídeň	—	—	Hlavní celnice	Víd. N. Město Kremž
Linec	Hlavní celnice » »	Schärding Braunau na Innu	Hlavní celnice	Wels
Inšpruk	Vedlejší celnice Celní expositura	Ehrwald Pfronten-Steinach	Hlavní celnice	Inšpruk
Št. Hradec	—	—	Hlavní celnice	Maribor

V obvodu c. k. finančního (zemského) ředitelstva	Bez obmezení na takovéto zásilky poštou dovezené		S obmezením na takovéto zásilky poštou dovezené	
	Kategorie	Jméno	Kategorie	Jméno
	celnice			
Terst	Hlavní celnice » »	Lošiň Malý Pola	—	—
Zader	Hlavní celnice	Gruž	—	—
Praha	Hlavní celnice Vedlejší celnice » » — —	Žatec Heinersdorf Mittelsteine — —	Hlavní celnice » » » » Vedlejší celnice Hlavní celnice	Budějovice Karlovy Vary Kraslice Broumov Kolín
Brno	—	—	Hlavní celnice » » » » » »	Nový Jičín Šumperk Jihlava Znojmo
Lvov	—	—	Hlavní celnice » »	Stanislavov Krakov
Černovice	Hlavní celnice » »	Černovice Nowosielica	Hlavní celnice	Sereth

Bylandt m. p. **Kosel** m. p.
Buquoy m. p. **Wrba** m. p.
Auersperg m. p.

41.

Nařízení ministeria finančního ze dne 23. února 1906,

jímž mění se návod ku prozkumu zhuštěného mléka.

Ve shodě s královským uherským ministeriem finančním mění se předpisy obsažené pod *C*, oddílu 2, návodu I, jak stanoví se obsah třtinového cukru ve zboží cukr obsahujícím cestou analytickou (příloha *A* ku § 2 přílohy *A* ku § 20 výnosu finančního ministeria ze dne 29. srpna 1903, Z. Ř. č. 176) a mají zníti takto:

Jak se analyse koná.

„5 *g* ukázky rozpustí se asi ve 200 *cm*³ vody a smísí se s 10 *cm*³ roztoku síranu měďnatého (čís. 1 Fehlingova roztoku) a s takovým množstvím sodnatého louhu, aby tekutina právě ještě kysele reagovala.

Pak doplníme na 250 *cm*³ a určíme ve 25 *cm*³ průcezku mléčný cukr tím, že po čtyři minuty vaříme s 50 *cm*³ Fehlingova roztoku a s 75 *cm*³ vody. Vyloučený kysličník měďnatý scedíme v asbestové rource a potom redukujeme; odvážená měď vypočte se nikoli na mléčný cukr, nýbrž podle tabulky II na třtinový cukr.

Dalších 25 *cm*³ průcezku smísí se v baňce s 50 *cm*³ vody a s 5 *cm*³ kyseliny solné hustoty 1·19; potom dáme baňku do vodní lázně asi na 70° C zahřáté, zahřejeme baňku po dvě až tři minuty na 67 až 70° C a ponecháme ji pět minut na této teplotě. Po nastalé inversi rychle ochladíme, neutralisujeme a na 100 *cm*³ doplníme.

Ve 25 *cm*³ určíme veškerý cukr opět způsobem svrchu uvedeným (doba varu čtyři minuty) a vypočteme jej rovněž podle tabulky II na třtinový cukr.

Množství cukru, které jsme při prvním určování v procentech obdrželi, odečteme od procent úhrnného cukru, který jsme při druhém určování obdrželi, a uvedeme rozdíl jako obsah třtinového cukru zhuštěného mléka.“

Kosel m. p.

Zákonník říšský

pro

království a země v radě říšské zastoupené.

Částka XVI. — Vydána a rozeslána dne 28. února 1906.

Obsah: (Čís. 42 a 43.) 42. Zákon, jímž se vláda zmocňuje upraviti prozatímně obchodní styky s cizozemskem na dobu od 1. března 1906 až do 30. června 1906. — 43. Nařízení, jímž se upravují prozatímně obchodní a tržební styky mezi Rakousko-Uherskem a Švýcarskem na dobu od 1. až včetně do 11. března 1906.

42.

Zákon, daný dne 27. února 1906,

jímž se vláda zmocňuje upraviti prozatímně obchodní styky s cizozemskem na dobu od 1. března 1906 až do 30. června 1906.

S přisvědčením obojí sněmovny rady říšské vidí Mi se nařiditi takto:

§ 1.

Vláda se zmocňuje, aby obchodní a tržební styky s těmi cizozemskými státy, s kterými by bylo třeba prodloužiti dosavadní úmluvy neb učiniti nové úmluvy, upravila zcela nebo částečně na dosavadním základu neb aby zavedla nová ustanovení na místě dosavadních úmluv, avšak s tím obmezením, že toto prodloužení nebo nové umluvení, pokud by mělo býti působným déle nežli do 30. června 1906, má býti předloženo každou měrou dříve k ústavnímu vyřízení.

Pokud by se takové prodloužení nebo jiné ujednání nestalo, vláda jest zmocněna, učiniti až do 30. června 1906 nařizovacím způsobem vhodná opatření, aby příslušné obchodní styky byly upraveny.

§ 2.

Mému veškerému ministerstvu jest uloženo, aby ve skutek uvedlo tento zákon, který nabývá moci dnem vyhlašovacím.

Ve Vídni, dne 27. února 1906.

František Josef m. p.

Gautsch m. p.	**Bylandt** m. p.
Piętak m. p.	**Kosel** m. p.
Randa m. p.	**Buquoy** m. p.
Schönaich m. p.	**Klein** m. p.
Wrba m. p.	**Bienerth** m. p.

Auersperg m. p.

43.

Nařízení veškerého ministerstva ze dne 28. února 1906,

jímž se upravují prozatímně obchodní a tržební styky mezi Rakousko-Uherskem a Švýcarskem na dobu od 1. až včetně do 11. března 1906.

Na základě zákona ze dne 27. února 1906, Z. Ř. č. 42, jímž byla vláda zmocněna upraviti prozatímně obchodní a tržební styky s cizozemskem

a na základě úmluvy se Švýcarskem učiněné nařizuje se ve shodě s královskou uherskou vládou toto:

Po dobu od 1. až včetně do 11. března 1906 budou v platnosti zachována ustanovení obchodní smlouvy mezi Rakousko-Uherskem a Švýcarskem ze dne 10. prosince 1891 kromě těch úmluv, které se k tarifům vztahují; věci rakouského a uherského původu budou odbavovány při dovozu do Švýcarska podle toho, co bylo smluveno výměnou dopisů ze dne 18. prosince 1905, Z. Ř. č. 218, věci švýcarského původu pak budou odbavovány při dovozu do rakousko-uherského celního území podle cel platných od 1. března 1906 pro věci stran požívajících výhod největších s tou obměnou, že dovozné clo z tvrdého sýra v bochnících podoby mlýnských kamenů 50 *kg* nebo více těžkých činí 12 K ze 100 *kg*.

Gautsch m. p. **Bylandt** m. p.
Piętak m. p. **Kosel** m. p.
Randa m. p. **Buquoy** m. p.
Schönaich m. p. **Klein** m. p.
Wrba m. p. **Bienerth** m. p.
Auersperg m. p.

Zákonník říšský

pro

království a země v radě říšské zastoupené.

Částka XVII. — Vydána a rozeslána dne 28. února 1906.

Obsah: (Čís. 44—48.) 44. Obchodní a plavební smlouva mezi Rakousko-Uherskem a Italií ze dne 11. února 1906. — 45. Smlouva o pádu dobytka ze dne 11. února 1906 mezi Rakousko-Uherskem a Italií. — 46. Smlouva mezi Rakouska-Uherskem a Italií ze dne 11. února 1906 o nabývání a držbě movitého a nemovitého majetku. — 47. Nařízení, kterým se vyhlašuje úmluva s Italií o celním odbavování v železničné dopravě. — 48. Nařízení o vydávání certifikátů o analysích pro zásilky piva k vývozu do Italie určené.

44.

Obchodní a plavební smlouva mezi Rakousko-Uherskem a Italií ze dne 11. února 1906.

(Uzavřena v Římě dne 11. února 1906, od Jeho c. a k. Apoštolského Veličenství ratifikovaná ve Vidni dne 26. února 1906, vespolné ratifikace vyměněny v Římě dne 28. února 1906.)

Nos Franciscus Josephus Primus,

divina favente clementia Austriae Imperator;

Apostolicus Rex Hungariae, Rex Bohemiae, Dalmatiae, Croatiae, Slavoniae, Galiciae, Lodomeriae et Illyriae; Archidux Austriae; Magnus Dux Cracoviae; Dux Lotharingiae, Salisburgi, Styriae, Carinthiae, Carnioliae, Bucovinae, superioris et inferioris Silesiae; Magnus Princeps Transilvaniae; Marchio Moraviae; Comes Habsburgi et Tirolis etc. etc.

Notum testatumque omnibus et singulis, quorum interest, tenore praesentium facimus:

Quum a Plenipotentiario Nostro atque Plenipotentiariis Majestatis Suae Italiae Regis ad promovendas et dilatandas commercii navigationisque relationes inter Utriusque Nostrum ditiones existentes tractatus die undecimo mensis februarii anni labentis Romae initus et signatus fuit, tenoris sequentis:

(Text původní.)

Sa Majesté l'Empereur d'Autriche, Roi de Bohême, etc., et Roi Apostolique de Hongrie

et

Sa Majesté le Roi d'Italie,

animés du désir de resserrer de plus en plus les relations commerciales et maritimes entre Leurs États, ont résolu de conclure un nouveau traité de commerce et de navigation, et ont nommé à cet effet pour Leurs Plénipotentiaires:

Sa Majesté l'Empereur d'Autriche, Roi de Bohême, etc., et Roi Apostolique de Hongrie:

Son Exc. le comte Henri Lützow de Drey-Lützow et Seedorff, Son Conseiller intime et Chambellan, Son Ambassadeur extraordinaire et plénipotentiaire près Sa Majesté le Roi d'Italie, chevalier de l'ordre impérial autrichien de la Couronne de fer de première classe, grand'croix de l'ordre impérial autrichien de François-Joseph, de l'ordre de la Couronne d'Italie, etc., etc., etc.;

Sa Majesté le Roi d'Italie:

Son Exc. le comte Francesco Guicciardini, grand officier des ordres des SS. Maurice et Lazare et de la Couronne d'Italie, député au Parlement, Son Ministre des affaires étrangères;

Son Exc. Antonio Salandra, grand officier des ordres des SS. Maurice et Lazare et de la Couronne d'Italie, député au Parlement, Son Ministre des finances;

(Překlad.)

Jeho Veličenství císař Rakouský, král Český atd. a Apoštolský král Uherský

a

Jeho Veličenství král Italský,

žádajíce Sobě, aby dosavadní obchodní a plavební styky mezi jejich státy byly užšími, usnesli se učiniti novou obchodní a plavební smlouvu a jmenovali k tomu konci Svými plnomocníky:

Jeho Veličenství císař Rakouský, král Český atd. a Apoštolský král Uherský:

Jeho Excellenci pana hraběte Jindřicha Lützowa z Drey-Lützowa a Seedorffu, Svého skutečného tajného radu a komořího, mimořádného a zmocněného velevyslance u Jeho Veličenství krále Italského, rytíře rakouského císařského řádu železné koruny I. třídy, velkokřížníka císařského rakouského řádu Františka Josefa a řádu italské koruny atd. atd. atd.;

Jeho Veličenství král Italský:

Jeho Excellenci pana hraběte Františka Guicciardiniho, velkodůstojníka řádu sv. Mauricia a Lazara a řádu italské koruny, poslance, svého ministra věcí zahraničných;

Jeho Excellenci pana Antonína Salandru, velkodůstojníka řádu sv. Mauricia a Lazara a řádu italské koruny, poslance, Svého ministra finančního;

Son Exc. Luigi Luzzati, grand'croix des ordres des SS. Maurice et Lazare et de la Couronne d'Italie, chevalier de l'ordre civil de Savoie, grand' croix de l'ordre impérial autrichien de François-Joseph, député au Parlement, Son Ministre du trésor;

Son Exc. Carlo Mirabello, grand officier de l'ordre de la Couronne d'Italie, commandeur de l'ordre des SS. Maurice et Lazare, chevalier de l'ordre militaire de Savoie, sénateur du Royaume, Son Ministre de la marine;

Son Exc. Edoardo Pantano, député au Parlement, Son Ministre de l'agriculture, de l'industrie et du commerce;

M. Giacomo Malvano, grand'croix de l'ordre de la Couronne d'Italie, grand officier de l'ordre des SS. Maurice et Lazare, grand'croix de l'ordre impérial autrichien de François-Joseph, sénateur du Royaume, Secrétaire général du Ministère des affaires étrangères, Conseiller d'Etat;

M. Nicola Miraglia, grand'croix de l'ordre de la Couronne d'Italie, grand officier de l'ordre des SS. Maurice et Lazare, commandeur, avec plaque, de l'ordre impérial autrichien de François-Joseph et commandeur de l'ordre impérial autrichien de Léopold, Directeur général du „Banco di Napoli", ex-directeur général de l'agriculture, ex-député au Parlement;

M. Gioachino Busca, grand officier de l'ordre de la Couronne d'Italie, commandeur de l'ordre des SS. Maurice et Lazare, Directeur général des douanes;

M. Gherardo Callegari, commandeur des ordres des SS. Maurice et Lazare et de la Couronne d'Italie, commandeur de l'ordre impérial autrichien de François-Joseph, professeur, Inspecteur général de l'industrie et du commerce;

M. Ludovico Luciolli, commandeur de l'ordre de la Couronne d'Italie, officier de l'ordre des SS. Maurice et Lazare, chevalier de l'ordre impérial autrichien de François-Joseph, Directeur chef de division au Ministère des finances,

lesquels, après avoir échangé leurs pleins pouvoirs, trouvés en bonne et due forme, sont convenus des articles suivants:

Article 1er.

Il y aura pleine et entière liberté de commerce et de navigation entre les ressortissants des Hautes Parties contractantes qui pourront, les uns et les autres, s'établir librement dans les territoires de l'autre Haute Partie contractante. Les ressortissants autrichiens et hongrois en Italie, et les ressortissants italiens en Autriche-Hongrie, soit qu'ils s'éta-

Jeho Excellenci pana Ludvíka Luzzattiho, velkokříže řádu sv. Mauricia a Lazara a řádu italské koruny, rytíře savojského civilního řádu záslužného, velkokříže císařského rakouského řádu Františka Josefa, poslance, Svého ministra pokladu;

Jeho Excellenci pana Karla Mirabella, velkokříže řádu italské koruny, komandéra řádu sv. Mauricia a Lazara, rytíře savojského vojenského řádu, senátora, Svého ministra námořnictva;

Jeho Excellenci pana Eduarda Pantana, poslance, Svého ministra orby, průmyslu a obchodu;

pana Jakuba Malvana, velkokříže řádu italské koruny, velkodůstojníka řádu sv. Mauricia a Lazara, velkokříže císařského rakouského řádu Františka Josefa, senátora, generálního tajemníka v ministeriu vnitra, statního radu;

pana Mikuláše Miragliu, velkokříže řádu italské koruny, velkodůstojníka řádu sv. Mauricia a Lazara, komandéra císařského rakouského řádu Františka Josefa s hvězdou, komandéra rakouského císařského řádu Leopoldova, generálního ředitele Neapolské banky, bývalého generálního ředitele orby a bývalého poslance;

pana Jáchyma Buscu, velkodůstojníka řádu italské koruny, komandéra řádu sv. Mauricia a Lazara, generálního ředitele celního;

pana Gerarda Callegariho, komandéra řádu sv. Mauricia a Lazara a řádu italské koruny, komandéra císařského rakouského řádu Františka Josefa, professora, generálního inspektora průmyslu a obchodu;

pana Ludvíka Luciolliho, komandéra řádu italské koruny, důstojníka řádu sv. Mauricia a Lazara, rytíře císařského rakouského řádu Františka Josefa, ředitele a odborného přednostu v ministeriu finančním,

kteří vyměnivše své plné moci a shledavše je v dobré a náležité formě, usnesli se o těchto článcích:

Článek 1.

Mezi příslušníky vysokých smluvních Stran bude úplná svoboda obchodu a plavby; proto budou se moci v zemi druhé Strany dle vůle své usaditi a nebudou za provozování obchodu a průmyslu v přístavech, městech a jiných místech druhého státu, nechť by tam byli trvale usedlí anebo by se tam jen na čas zdržovali, platiti jiných nebo větších daní

blissent dans les ports, villes ou lieux quelconques des territoires respectifs, soit qu'ils y résident temporairement, ne seront pas soumis, à raison de leur commerce et de leur industrie, à des droits, impôts, taxes ou patentes, sous quelque dénomination que ce soit, autres, ni plus élevés que ceux qui seront perçus sur les nationaux, et les droits, privilèges, exemptions, immunités et autres faveurs quelconques dont jouiraient, en matière de commerce ou d'industrie, les ressortissants de l'une des Hautes Parties contractantes seront communs aux ressortissants de l'autre.

Article 2.

Les négociants, les fabricants et les industriels en général qui pourront prouver qu'ils résident dans les territoires de l'une des Hautes Parties contractantes et qu'ils y acquittent les droits et impôts nécessaires pour l'exercice de leur commerce et de leur industrie, ne seront soumis, à ce titre, à aucun droit ou impôt ultérieur dans les territoires de l'autre Haute Partie contractante, lorsqu'ils voyagent ou font voyager leurs commis ou agents, avec ou sans échantillons, dans l'intérêt exclusif du commerce ou de l'industrie qu'ils exercent, et à l'effet de faire des achats ou de recevoir des commissions.

Article 3.

Les ressortissants des Hautes Parties contractantes seront réciproquement traités comme les nationaux, lorsqu'ils se rendront des territoires de l'une des Hautes Parties contractantes sur les territoires de l'autre, pour visiter les foires et marchés, à l'effet d'y exercer leur commerce et d'y débiter leurs produits.

Les ressortissants de l'une des Hautes Parties contractantes, qui exercent le métier de charretier, ainsi que le transport des personnes par voiture entre les divers points des territoires respectifs, ou qui se livrent à la navigation, soit maritime, soit fluviale, ne seront soumis, par rapport à l'exercice de ce métier et de ces industries, à aucune taxe industrielle sur les territoires de l'autre.

Article 4.

Les ressortissants de chacune des Hautes Parties contractantes seront exempts, sur les territoires de l'autre, de tout service militaire, soit sur terre, soit sur mer, dans la troupe régulière ou dans la milice. Ils seront dispensés également de toute fonction officielle obligatoire, soit judiciaire, soit administrative ou municipale, du logement de soldats, de toute contribution de guerre, de toute réquisition ou prestation militaire, de quelque sorte que ce soit, à l'exception des charges provenant de la possession ou de la location des immeubles et des prestations

dávek, tax a poplatků jakkoli jmenovaných, nežli ty, které se vybírají od obyvatelů domácích: práva, privilegia, osvobození, immunity a jiné výhody, kterých v obchodu a průmyslu požívají příslušníci jedné z obou Stran, dostanou se rovnou měrou také příslušníkům Strany druhé.

Článek 2.

Kupci, fabrikanti a živnostníci vůbec, kteří prokáží, že bydlejí v území některé smluvní Strany a že tam platí z živnosti od nich provozované daně a dávky předepsané, nebudou povinni, když jen z příčiny této živnosti osobně cesty konají nebo své příručí neb jednatele na cesty vyšlou, aby něco kupovali aneb se vzorky nebo bez vzorků zakázky hledali, v zemi druhé vysoké smluvní Strany platiti z toho jiných jakýchkoli daní nebo dávek.

Článek 3.

S příslušníky vysokých smluvních Stran nakládáno buď v území druhé Strany, když navštěvují trhy a veltrhy za příčinou obchodu a odbytu vlastních plodin neb výrobků, tak jako s příslušníky vlastními.

Podání té neb oné vysoké smluvní Strany, kteří provozují mezi místy obou zemí živnost povoznickou nebo dopravu osob a plavbu po moři nebo po řekách, nebudou povinni platiti za tuto živnost v zemi Strany druhé nijaké daně živnostenské.

Článek 4.

Poddaní každé z obou vysokých Stran smluvních zproštěni budou v zemích Strany druhé všeliké služby vojenské na vodě a na zemi, v řádné armádě, v milici nebo v stráži národní. Též budou osvobozeni od každé obligatorní funkce, soudní, administrativní neb obecní, od ubytování vojska, od všelikých kontribucí, rekvisicí a všelikého vybývání vojenského, až na břemena, spojená s držením statků nemovitých, jich nájmem nebo pachtem, a na vybývání a rekvisice vojenské, jimiž jsou povinni

et réquisitions militaires qui seront supportées, également, par tous les ressortissants du pays, à titre de propriétaires ou de locataires de biens immeubles.

Ils ne pourront, ni personnellement, ni par rapport à leurs propriétés mobilières ou immobilières, être assujettis à d'autres devoirs, restrictions, taxes ou impôts, qu'à ceux auxquels seront soumis les nationaux.

Article 5.

Les Autrichiens et les Hongrois en Italie et les Italiens en Autriche-Hongrie seront entièrement libres de régler leurs affaires comme les nationaux, soit en personne, soit par l'entremise d'intermédiaires qu'ils choisiront eux-mêmes, sans être tenus à payer des rémunérations ou indemnités aux agents, commissionnaires, etc., dont ils ne voudront pas se servir, et sans être, sous ce rapport, soumis à des restrictions autres que celles qui sont fixées par les lois générales du pays.

Ils seront absolument libres dans leurs achats et ventes, dans la fixation du prix de tout objet de commerce et dans leurs dispositions commerciales en général, en se conformant, toutefois, aux lois de douane de l'État et en se soumettant à ses monopoles.

Ils auront, également, libre et facile accès auprès des tribunaux de toute instance et de toute jurisdiction pour faire valoir leurs droits et pour se défendre.

Ils pourront se servir, à cet effet, d'avocats, de notaires et d'agents qu'ils jugeront aptes à défendre leurs intérêts, et ils jouiront, en général, quant aux rapports judiciaires, des mêmes droits et des mêmes privilèges qui sont ou seront accordés à l'avenir aux nationaux.

Article 6.

Les Hautes Parties contractantes s'engagent à ne pas entraver le commerce réciproque par des prohibitions quelconques d'importation ou d'exportation ou de transit.

Des exceptions à cette règle, en tant qu'elles soient applicables à tous les pays, ou aux pays se trouvant en conditions identiques, ne pourront avoir lieu que dans les cas suivants:

a) pour les monopoles d'État actuellement en vigueur ou qui pourraient être établis à l'avenir;

b) par égard à la sûreté publique et à la police sanitaire, et surtout dans l'intérêt de la santé publique et conformément aux principes internationaux adoptés à ce sujet;

c) dans des circonstances exceptionnelles, par rapport aux provisions de guerre.

všichni poddaní země jakožto vlastníci aneb nájemci statků nemovitých.

Nebudou, ani co osoby jejich se týče, ani z příčiny svého majetku movitého neb nemovitého poddáni jiným závazkům, obmezením, taxám a dávkám nežli těm, jimž poddáni jsou lidé domácí.

Článek 5.

Občané rakouští a uherští v Italii a občané italští v Rakousko-Uhersku budou míti toho vůli, jako občané domácí, své záležitosti sami spravovati aneb jich správu osobě od nich zvolené svěřiti, aniž budou povinni nahrazovati co neb napravovati škodu agentům, faktorům atd., jichž užívati nechtějí; též nebudou v té příčině poddáni jiným obmezením nežli těm, ježto ustanovena jsou obecnými zákony zemskými.

Míti budou úplnou svobodu, všeliké věci obchodní kupovati a prodávati a cenu jich vyměřovati, též všeliká opatření obchodní činiti, šetříce toliko zákonů vydaných o clech a státních monopolech.

Budou také k soudům všelike instance a jurisdikce míti volný a snadný přístup, chtějíce žalovati nebo před soudem se hájiti.

Též budou míti toho vůli, užívati pomoci těch advokátů, notářů a agentů, které by pokládali k zastupování svých interessů za způsobilé, a budou také ve věcech soudních požívati práv a privilegií, jichž bude nyní nebo příště dopřáno občanům domácím.

Článek 6.

Vysoké strany smluvní zavazují se, že dovoznými, vývoznými nebo průvoznými zápovědmi nebudou činiti nižádných překážek obchodu obapolnému mezi svými zeměmi.

Výjimky z toho mohou jen místo míti, pokud jich může býti užito na všechny neb alespoň na všechny ty země, ve kterých jsou stejné podmínky:

a) při monopolech státních, nyní platných nebo budoucně zavedených;

b) z příčin veřejné bezpečnosti a policie zdravotní, zvláště ku prospěchu zdravoty obecné a srovnalosti s pravidly v té příčině mezinárodně uznanými;

c) v příčině potřeb válečných v případnostech mimořádných.

Pour ce qui concerne le bétail, ainsi que les produits bruts d'animaux et les objets pouvant servir de véhicule à la contagion sont réservées les stipulations de la convention spéciale concernant les épizooties.

Article 7.

Quant au montant, à la garantie et à la perception des droits, à l'importation et à l'exportation, ainsi que par rapport au transit, chacune des Hautes Parties contractantes s'engage à faire profiter l'autre de toute faveur que l'une d'elles pourrait accorder à une tierce Puissance. Toute faveur ou immunité concédée, plus tard, sous ces rapports, à une tierce Puissance sera étendue, immédiatement, sans compensation et par ce fait même, à l'autre Haute Partie contractante.

Les dispositions qui précèdent ne dérogent point:

a) aux faveurs actuellement accordées ou qui pourraient être accordées ultérieurement, à d'autres États limitrophes pour faciliter le commerce de frontière, ni aux réductions ou franchises de droits de douane, accordées seulement pour certaines frontières déterminées ou aux habitants de certains districts;

b) aux obligations imposées à l'une des Hautes Parties contractantes par des engagements d'une union douanière contractée déjà, ou qui pourrait être contractée à l'avenir.

Article 8.

Les produits du sol ou de l'industrie autrichiens ou hongrois, énumérés dans le tarif *A*, joint au présent traité, lorsqu'ils seront importés en Italie, soit par terre, soit par mer, y seront admis en acquittant les droits fixés par ledit tarif.

Tout produit du sol ou de l'industrie autrichien ou hongrois, dénommé ou non au tarif *A*, sera traité, à son entrée en Italie, sur le pied de la nation la plus favorisée.

Les produits du sol ou de l'industrie italiens, énumérés dans le tarif *B*, joint au présent traité, lorsqu'ils seront importés en Autriche-Hongrie, soit par terre, soit par mer, y seront admis en acquittant les droits fixés par ledit tarif.

Tout produit du sol ou de l'industrie italien, dénommé ou non au tarif *B*, sera traité, à son entrée en Autriche-Hongrie, sur le pied de la nation la plus favorisée.

Article 9.

L'Italie s'engage à ne pas augmenter, sauf accord préalable avec l'Autriche-Hongrie, le nombre

Ustanovení o úpravě obchodu s dobytkem, se zvířecími surovinami a s předměty, které mohou býti nositeli nakažliviny, jsou vyhrazena zvláštní úmluvě o pádu dobytka.

Článek 7.

Co se týče sumy poplatků dovozních i vývozních, jich pojištění a vybírání, též co se týče průvozu, nesmí žádná z vysokých Stran smluvních některému jinému státu povoliti větších výhod nežli druhé Straně smluvní. Každé výhody nebo svobody tedy, které by se v této příčině později dopřálo některému státu jinému, dopřáno buď zároveň bez náhrady druhé vysoké Straně smluvní.

Tato ustanovení však nedotýkají se:

a) Výhod, které jsou pro polehčení obchodu pomezního některému jinému státu sousednímu nyní povoleny nebo se mu příště povolí, též snížení cla aneb osvobození ode cla, ježto platnost má toliko v příčině některých hranic aneb obyvatelů některé části země;

b) závazků, uložených té neb oné smluvní Straně celní jednotou již nebo budoucně snad uzavřenou.

Článek 8.

Plodiny zemědělské nebo výrobky průmyslové Rakousko-Uherska, vypočtené v tarifu *A* k této smlouvě obchodní a plavební přiloženém, připuštěny budou v Italii při dovozu po zemi nebo po moři za clo v jmenovaném tarifu vyměřené.

Se všemi rakousko-uherskými zemědělskými plodinami nebo průmyslovými výrobky, nechť jsou v tarifu *A* pojmenovány nebo ne, nakládati se bude při dovozu do Italie jako se zbožím národu největší výhody požívajícího.

Plodiny zemědělské nebo výrobky průmyslové Italie, vypočtené v tarifu *B* k této smlouvě obchodní a plavební přiloženém, připuštěny budou v Rakousko-Uhersku při dovozu po zemi nebo po moři za clo v jmenovaném tarifu vyměřené.

Se všemi italskými zemědělskými plodinami nebo průmyslovými výrobky, nechť jsou v tarifu *B* pojmenovány nebo ne, nakládati se bude při dovozu do Rakousko-Uherska jako se zbožím národu největší výhody požívajícího.

Článek 9.

Italie zavazuje se, že počet a obnosy vývozných cel, která ještě jsou v platnosti v čase, kdy tato

ou le chiffre des droits de sortie existant encore au moment de l'entrée en vigueur du présent traité. De son côté, l'Autriche-Hongrie s'engage à ne pas augmenter, sauf accord préalable avec l'Italie, le nombre ou le chiffre des droits de sortie inscrits au tarif général en vigueur sur les articles pour lesquels l'exemption est inscrite au tarif *A* du présent traité.

Le régime des monopoles d'État, ainsi que des armes et munitions de guerre, reste soumis aux lois et règlements des États respectifs des Hautes Parties contractantes.

Les marchandises de toute nature, venant des territoires de l'une des Hautes Parties contractantes, ou y allant, seront réciproquement affranchies, dans les territoires de l'autre, de tout droit de transit, soit qu'elles transitent directement, soit que, pendant le transit, elles doivent être déchargées, déposées et rechargées.

Article 10.

Pour favoriser le trafic spécial qui s'est développé entre les territoires des Hautes Parties contractantes, les objets suivants seront admis et exportés de part et d'autre, avec obligation de les faire retourner, en franchise temporaire des droits à l'entrée et à la sortie, et conformément aux règlements émanés d'un commun accord, par les Hautes Parties contractantes:

a) toutes les marchandises, à l'exception des articles de consommation, qui, en sortant du libre trafic, sur les territoires d'une des Hautes Parties contractantes, seront expédiées aux foires et marchés sur les territoires de l'autre Haute Partie contractante, pour y être déposées dans les entrepôts ou magasins de douane, ainsi que les échantillons importés, réciproquement, par les commis voyageurs des maisons italiennes, autrichiennes ou hongroises, à la condition que toutes ces marchandises et ces échantillons n'ayant pas été vendus soient reconduits au pays d'où ils proviennent, dans un terme établi à l'avance;

les sacs de toute sorte, vides, signés et ayant déjà servi, ainsi que les tonneaux vides et signés, qui sont importés des territoires de l'autre Partie contractante pour être réexportés remplis, ou qui sont réimportés après avoir été exportés remplis;

b) le bétail conduit des territoires de l'une des Hautes Parties contractantes aux marchés, aux travaux agricoles, à l'hivernage et au pâturage des Alpes sur les territoires de l'autre. Dans ce dernier cas la franchise des droits à l'entrée et à la sortie sera également étendue aux produits respectifs, tels que le beurre et le

smlouva nabude moci, nezvýší bez předchozího dohodnutí se s Rakousko-Uherskem. Rakousko-Uhersko zavazuje se se své strany, že bez předchozího dohodnutí s Italií nezvýší počet neb obnos vývozných cel své obecné celní sazby nyní platné, a to u těch věcí, pro které v tarifu *A* přítomné smlouvy jest smluveno, že jsou prosty cla.

Jak se v příčině cla zachovati jest při vývozu věcí monopolních, též zbraní a zásob vojenských, ustanoví se zákony a nařízeními smluvních států, jichž se věc týče.

Ze všelikého zboží, které se přiveze ze země jedné vysoké Strany smluvní aneb jde do země Strany druhé, není dovoleno v zemi druhé vybírati cla průvozního, nechť se zboží přímo přepravuje nebo se mezi přepravou složí, uloží a zase naloží.

Článek 10.

Pro polehčení obchodu zvláštního, který vzešel mezi zeměmi obou Stran smluvních, povoluje se proti závazku zpátečního dovození a šetření předpisů celních od obou států po společné úmluvě vydaných, na čas beze cla dovážeti a vyvážeti:

a) veškeré zboží, vyjímajíc věci potravní, které se ze svobodného obchodu v zemi jedné vysoké Strany smluvní doveze do země Strany druhé na veltrhy neb na trhy, aby se tam složilo ve skladech úřadů celních neb entrepotů, taktéž vzorky, které dovezou obchodní cestující rakouských, uherských, vztažmo italských domů, všechny tyto věci a vzorky, když se ve lhůtě napřed vyměřené přivezou neprodané zpět;

všeliké potřebované, označené prázdné pytle a prázdné, označené sudy, které se přivezou z území druhé smluvní Strany, aby naplněné opět se vyvezly, nebo které zpět přijdou, byvše dříve plné vyvezeny;

b) dobytek, který z území některé vysoké smluvní Strany se žene na trh, k hospodářským pracím, ku přezimování aneb na horské pastviny v zemi druhé. V této případnosti jsou při dovážení a vyvážení cla zproštěny také věci od dobytka pocházející, totiž sýr, máslo a též

fromage recueillis et les animaux mis bas, pendant le séjour sur les territoires de l'autre Haute Partie contractante;

c) paille à tresser, cire à blanchir, cocons à dévider, déchets de soie à peigner, soie grège à filer (pour la fabrication de l'organsin et de la trame);

d) les objets destinés à être vernis, brunis et peints, et les objets destinés à être réparés.

Dans le cas *c)* il sera tenu compte du poids, défalcation faite, toutefois, des déchets naturels ou légaux.

Dans les autres cas, l'identité des objets exportés et réimportés devra être prouvée et les autorités compétentes auront, à cette fin, le droit de munir ces objets, aux frais de la partie intéressée, de certains signes caractéristiques.

Article 11.

Les marchandises soumises au traitement de l'acquit à caution, et passant immédiatement des territoires de l'une des Hautes Parties contractantes à ceux de l'autre, ne seront point déballées, et les scellés ne seront pas levés et remplacés, sous la réserve que l'on ait satisfait aux exigences du service combiné à cet égard.

En général, les formalités du service douanier seront simplifiées et les expéditions seront accélérées autant que possible.

Article 12.

Les droits internes de production, de fabrication ou de consommation, qui grèvent ou grèveraient les produits du pays, soit pour le compte de l'État, soit pour le compte des administrations municipales ou corporations, ne pourront frapper, sous aucun prétexte, ni d'un taux plus élevé, ni d'une manière plus onéreuse, les produits similaires provenant des territoires de l'autre Haute Partie contractante.

Aucune des Hautes Parties contractantes ne pourra frapper, sous le prétexte d'une taxe interne, ni de droits nouveaux, ni de droits plus élevés, à l'entrée, les articles qui ne sont pas produits dans l'intérieur du Pays même.

Si l'une des Hautes Parties contractantes juge nécessaire d'établir un droit d'accise ou de consommation nouveau, ou un supplément de droits sur un article de production ou de fabrication nationale, compris dans les tarifs annexés au présent traité, l'article similaire étranger pourra être immédiatement grevé, à l'importation, d'un droit égal.

mláďata, která by v tomto čase v zemi druhé přišla na svět;

c) sláma ku pletení, vosk k bílení, kokony k svíjení, odpadky hedvábné k česání, hedvábí surové k soukání (zdělávání na organsin a trámy);

d) věci k lakování, leštění a pomalování a věci ustanovené ke správce.

V případnostech *c)* podrží se váha, prohlédajíc k přirozené nebo zákonné výtratě výrobní.

V jiných případnostech prokázati náleží totožnost věcí vyvezených a zase zpět dovezených, za kteroužto příčinou mají příslušní úřadové právo, opatřiti je známkami na účet strany.

Článek 11.

V příčině manipulace celní při takovém zboží, které se vyřizuje listem průvodním, dopřeje se obapolně polehčení obchodu tím, že se, když zboží takové veze se přímo ze země jedné smluvní Strany do země Strany druhé, závěra nesnímá, jiná závěra se nepřikládá a zboží se nevypakuje, pokud předpisům, o které se stala úmluva, jest dosti učiněno.

Vůbec nebudiž formálnostmi překážek činěno službě celní a budiž odbavování co nejvíce zrychleno.

Článek 12.

Vnitřní dávky, které v jedné z obou vysokých Stran smluvních buď na účet státu nebo na účet nějaké obce neb korporace jsou nebo budou uloženy na výrobu, přípravu nebo spotřebu nějakého výrobku, nemohou se na výrobky druhé vysoké smluvní Strany pod žádnou výminkou ukládati ve vyšší míře nebo způsobem obtížnějším, nežli uloženy jsou na výrobky vlastní země.

Ani ta ani ona vysoká smluvní Strana nebude pod záminkou vnitřní daně ukládati při dovozu nových nebo zvýšených cel na věci, které se ve vlastní zemi nevyrábějí.

Vidělo-li by se jedné z obou vysokých Stran smluvních potřebí, aby se na nějakou věc domácí výroby nebo fabrikace, která jest v tarifech této smlouvy obsažena, uložila nějaká nová daň vnitřní aneb akcis aneb přirážka k dani, tedy se bude moci na cizozemskou věc téhož druhu při dovozu stejné clo ihned uložiti.

Article 13.

Les articles d'orfévrerie et de bijouterie en or, argent, platine ou autres métaux précieux, importés des territoires de l'une des Hautes Parties contractantes seront soumis, dans les territoires de l'autre, à un régime de contrôle obligatoire ou facultatif, tel qu'il est établi par la loi du pays, pour les articles similaires de fabrication nationale.

Article 14.

Les Hautes Parties contractantes s'engagent à coopérer, par des moyens convenables, pour empêcher et punir la contrebande entre leurs territoires, à accorder, à cet effet, toute assistance légale aux organes de l'autre Haute Partie contractante, chargés de la surveillance, à les aider et à leur faire parvenir, par les organes de finance et de police, ainsi que par les autorités locales en général, toutes les informations dont ils auront besoin pour l'exercice de leurs fonctions.

Sur la base de ces dispositions générales, les Hautes Parties contractantes ont conclu le cartel douanier ci-annexé.

Pour les eaux-frontières et les points où se touchent les territoires des Hautes Parties contractantes et ceux des États étrangers, on stipulera les mesures nécessaires pour l'assistance à se prêter, réciproquement, dans le service de surveillance.

Article 15.

S'il s'élevait entre les Hautes Parties contractantes un différend sur l'interprétation ou l'application des tarifs *A* et *B* annexés au présent traité y compris les dispositions additionnelles relatives à ces tarifs ou sur l'application en fait de la clause de la nation la plus favorisée à l'égard de l'exécution des autres tarifs conventionnels, le litige, si l'une des Hautes Parties contractantes en fait la demande, sera réglé par voie d'arbitrage. Pour chaque litige, le tribunal arbitral sera constitué de la manière suivante: chacune des Hautes Parties contractantes nommera comme arbitre, parmi ses ressortissants deux personnes compétentes et Elles s'entendront sur le choix d'un sur-arbitre, ressortissant d'une tierce Puissance amie. Les Hautes Parties contractantes se réservent de désigner à l'avance et pour une période à déterminer, la personne qui remplirait, en cas de litige, les fonctions de sur-arbitre.

Le cas échéant, et sous la réserve d'une entente spéciale à cet effet, les Hautes Parties contractantes soumettront aussi à l'arbitrage les différends qui pourraient s'élever entre Elles au sujet de l'inter-

Článek 13.

Zlatnické a ozdobné věci ze zlata, stříbra, platiny aneb z jiných drahých kovů, které se z toho neb onoho obvodu dovezou, budte podrobeny v obvodu druhém řízení kontrolnímu, v příčině domácích věcí téhož druhu obligatorně nebo fakultativně předepsanému.

Článek 14.

Vysoké strany smluvní zavazují se, že všemi příhodnými prostředky o to se přičiní, by obchod podloudní mezi jejich zeměmi se zamezil a ku potrestání přišel, a že k tomu konci úředníkům dohledacím státu druhého všelikě zákonné pomoci propůjčí, a skrze úředníky finanční i policejní, též skrze úřady místní vůbec všelikých zpráv a pomoci potřebné jim poskytnou.

Dle těchto obecných ustanovení učinily vysoké smluvní Strany přiložený kartel celní.

Co se týče vod pomezních a takových částí hranic, kde země vysokých Stran smluvních s cizími zeměmi se stýkají, stane se úmluva o náležitá opatření pro obapolnou pomoc při službě dohledací.

Článek 15.

Vznikne-li mezi vysokými smluvními Stranami různost mínění o výkladu neb užívání tarifů této smlouvy (příloha *A* a *B*) a dodatečných ustanovení k těmto tarifům neb o užívání doložky o největších výhodách při skutečném provádění jinakých platných tarifů smluvních, budiž k žádosti té neb oné Strany vyřízena výrokem rozhodčím. Rozhodčí soud bude zřízen pro každou rozepři tím způsobem, že každá Strana ustanoví ze svých příslušníků dvě způsobilé osobnosti za rozhodce a že obě Strany zvolí některého příslušníka přátelského třetího státu za vrchního rozhodce. Obě Strany vyhrazují sobě, dorozuměti se napřed a na určitou dobu o osobě vrchního rozhodce, který má býti jmenován v daném případu.

Bude-li toho třeba a s výhradou zvláštní dohody obě vysoké smluvní Strany vyřídí rozhodčím soudem také jiné nežli v 1. odstavci na-

prétation et de l'application d'autres clauses du présent traité que celles prévues à l'alinéa premier.

Article 16.

Aucun droit d'escale, ni de transbordement, ne pourra être perçu, dans les territoires des Hautes Parties contractantes, et les conducteurs de marchandises ne pourront être, sauf les dispositions de navigation et de police sanitaire, ainsi que celles qui sont nécessaires pour garantir la perception des impôts, contraints de s'arrêter, de décharger ni de recharger à un endroit déterminé.

Article 17.

La réglementation de la protection réciproque, des brevets d'invention, des marques commerciales et de fabrique, des échantillons et modèles, des noms et raisons sociales des ressortissants des Hautes Parties contractantes reste réservée à une Convention spéciale qui devra être conclue dès que faire se pourra.

Jusqu'à la conclusion de cette Convention, les dispositions de l'article 16 du traité de commerce et de navigation du 6 décembre 1891 resteront en vigueur.

Article 18.

Les navires de l'une des Hautes Parties contractantes seront, dans les ports de l'autre, traités, soit à l'entrée, soit pendant leur séjour, soit à la sortie, sur le même pied que les navires nationaux, tant sous le rapport des droits et des taxes, quelle qu'en soit la nature ou dénomination, perçus au profit de l'État, des communes, corporations, fonctionnaires publics ou établissements quelconques, que sous celui du placement de ces navires, leur chargement et déchargement, dans les ports, rades, baies, hâvres, bassins et docks, et, généralement, pour toutes les formalités et dispositions quelconques, auxquelles peuvent être soumis les navires, leurs équipages et leurs cargaisons.

Il en est de même pour le cabotage.

Article 19.

La nationalité des navires de chacune des Hautes Parties contractantes sera constatée d'après les lois et règlements de l'État des Hautes Parties contractantes auquel les navires appartiennent.

Quant à la preuve du tonnage des navires, il suffira de produire les certificats de jaugeage, délivrés conformément aux lois de l'État des Hautes

značené různosti mínění o výkladu neb užívání této smlouvy.

Článek 16.

Právo skladní a překladní v zemích vysokých Stran smluvních nemá místa, a žádný dovozník nemůže, s výhradou předpisů policie plavební i zdravotní se týkajících a pro pojištění daně potřebných, nucen býti, aby na některém určitém místě zastavil, zboží skládal nebo překládal.

Článek 17.

Zvláštní úmluvě, která co možná brzo bude učiněna, vyhrazuje se úprava vzájemné ochrany vynálezů, obchodních a továrních známek, vzorků a modelů, jmen a firem příslušníků vysokých Stran smluvních.

Dokud by tato úmluva nebyla učiněna, budou trvati v platnosti ustanovení článku 16 obchodní a plavební smlouvy ze dne 6. prosince 1891.

Článek 18.

Lodi té neb oné vysoké smluvní Strany budou v přístavech Strany druhé, když přijedou, pokud se tam budou zdržovati a když budou odjížděti, za rovné pokládány lodím domácím, jak co se týče poplatků a dávek jakýchkoli, nechť by se vybíraly k dobrému státu, k ruce obcí, korporací aneb jakýchkoli veřejných funkcionářů neb ústavů, tak i co se týče postavení lodí v přístavech, rejdách, chobotech, bassinech či vodojemech, kotlinách přístavních a dokách, a to v příčině nakládání a skládání, i v příčině všelikých formálností a jiných opatření, ježto se mohou vztahovati k lodím, jich mužstvu nebo nákladu.

To má platnost také v příčině plavby pobřežní *(cabotage)*.

Článek 19.

Státní příslušnost lodí každé z obou vysokých Stran smluvních uvažována buď dle zákonů té země, ku které náležejí.

Ku průkazu, mnoho-li lodi mohou unésti, postačí, když se předloží listy měrné dle zákonů jejich domova platné, a nepřekročí se k vypočítávání

Parties contractantes auquel ces navires appartiennent, et on ne procédera pas à une réduction, aussi longtemps que l'accord mis à exécution le 15 novembre 1893, restera en vigueur entre les Hautes Parties contractantes.

De même, seront applicables, sous la condition de réciprocité, aux navires de l'une des Hautes Parties contractantes et à leur cargaison, toutes les faveurs que l'autre aurait accordées, ou accorderait à l'avenir, à une tierce Puissance, par rapport au traitement des navires et de leurs cargaisons.

Reste excepté, cependant, des dispositions du présent traité, l'exercice de la pêche nationale.

Article 20.

Toutes les marchandises, quelle qu'en soit la nature ou la provenance, dont l'importation, l'exportation, le transit et la mise en entrepôt pourra avoir lieu dans les États de l'une des Hautes Parties contractantes, par des navires nationaux, pourront, également, y être importées, exportées, passer en transit, ou être mises en entrepôt, par des navires de l'autre Partie, en jouissant des mêmes privilèges, réductions, bénéfices et restitutions, et sans être soumises à d'autres ou plus forts droits de douane ou taxes, ni à d'autres ou plus fortes restrictions, que ceux qui sont en vigueur pour les marchandises, à leur importation, exportation, transit ou à leur mise en entrepôt, par des navires nationaux.

Article 21.

Aucun droit de navigation ou de port ne sera perçu dans les ports des Hautes Parties contractantes, sur les navires de l'autre Partie qui viendraient y relâcher, par suite de quelque accident ou par force majeure, pourvu, toutefois, que le navire ne se livre à aucune opération de commerce, et qu'il ne prolonge pas son séjour dans le port au delà du temps nécessaire.

En cas de naufrage ou d'avarie d'un navire appartenant au Gouvernement ou aux ressortissants de l'une des Hautes Parties contractantes sur les côtes ou les territoires de l'autre Partie, non seulement il sera donné aux naufragés toute sorte d'assistance et de facilités, mais encore les navires, leurs parties et débris, leurs ustensiles et tous les objets y appartenant, les documents du navire, trouvés à bord, ainsi que les effets et marchandises qui, jetés à la mer, auront été recouvrés, ou bien le prix de leur vente, seront intégralement remis aux propriétaires, sur leur demande ou celle de leurs agents, à ce dûment autorisés; et cela sans autre paiement que celui des frais de sauvetage, de conservation, et, en général, dotud, pokud bude míti moc deklarace od obou vysokých Stran smluvních dne 15. listopadu 1893 vyměněná.

Také se mají pod výminkou vzájemnosti vůbec všechny výhody, kterých ta neb ona Strana smluvní v příčině zachování se k lodím a k jich nákladu povolila aneb budoucně povolí některému státu jinému, vztahovati k lodím Strany druhé a k jich nákladu.

Z ustanovení této smlouvy však vyjato jest provozování domácího rybářství.

Článek 20.

Zboží kteréhokoli druhu neb původu, které jest dovoleno do země Stran smluvních na lodích domácích dovážeti, z ní vyvážeti, přepravovati nebo skládati, může se také na lodích Strany druhé dovážeti, vyvážeti a přepravovati nebo skládati, aniž se z něho bude jiné neb vyšší clo neb jiný poplatek zapravovati; též nebude takové zboží jiným neb větším obmezením poddáno a bude míti účastenství v týchž privilegiích, redukcích, výhodách a restitucích, kterých požívá zboží na domácích lodích dovezené, vyvezené, přepravené aneb složené.

Článek 21.

Z lodí té neb oné vysoké Strany smluvní, které v případech neštěstí neb nouze vjedou do některého přístavu mořského Strany druhé, nebudiž vybíráno nijakých dávek plavebních neb přístavních, pokud tam žádného obchodu neprovozují a bez příčiny přes čas se tam nezdrží.

Jestliže by loď nějaká vládě nebo příslušníkům jednoho ze smluvních států náležející na pobřeží neb v obvodu státu druhého se ztroskotala nebo škodu námořskou vzala, učiní se neštastníkům netoliko všeliká pomoc a poskytne se jim všelikého polehčení, nýbrž také lodi, částky a zbytky lodi, jejich nářadí a všeliké jiné věci k němu náležející, písemnosti lodní na lodi nalezené, též všeliké věci a všeliké zboží, ježto bylo do moře vrženo a zachráněno, anebo peníze za takové věci, byly-li prodány, utržené, navrátí se věrně majetníkům, když za to buď sami aneb jejich náležitě k tomu zmocnění jednatelé požádají; aniž pak za to co jiného zapraví než náklad na zachránění neb schování učiněný,

des mêmes droits que les navires nationaux seraient tenus de payer en pareil cas.

A défaut du propriétaire ou d'un agent spécial la remise sera faite aux consuls-généraux, aux consuls, aux vice-consuls ou aux agents consulaires respectifs. Il est, toutefois, bien entendu que, si le navire, ses effets et marchandises, devenaient, à l'occasion du naufrage, l'objet d'une réclamation légale, la décision en serait déférée aux tribunaux compétents du pays.

Les épaves et les marchandises avariées, provenant du chargement d'un navire de l'une des Hautes Parties contractantes ne pourront, sauf le paiement, s'il y a lieu, des frais de sauvetage, être soumises, par l'autre Haute Partie contractante au paiement de droits d'aucune espèce, à moins qu'on ne les passe à la consommation intérieure.

Article 22.

Les conducteurs des navires et des barques appartenant à l'une des Hautes Parties contractantes seront libres de naviguer sur toutes les voies de communication par eau, soit naturelles, soit artificielles, se trouvant sur les territoires des Hautes Parties contractantes, aux mêmes conditions et en payant les mêmes droits sur les bâtiments ou sur la cargaison, que les conducteurs de navires et de barques nationaux.

Article 23.

Les Hautes Parties contractantes sont d'accord que, sauf le cas de vente judiciaire, les navires de l'une des Hautes Parties ne pourront être nationalisés dans l'autre, sans une déclaration de retrait de pavillon, délivrée par l'autorité de l'État des Hautes Parties contractantes dont ils relèvent.

Article 24.

Les ressortissants de l'une des Hautes Parties contractantes seront libres de faire usage, sous les mêmes conditions, et en payant les mêmes taxes que les nationaux, des chaussées et autres routes, canaux, écluses, bacs, ponts et ponts-tournants, des ports et endroits de débarquement, signaux et feux servant à désigner les eaux navigables, du pilotage des grues et poids publics, magasins et établissements pour le sauvetage et le magasinage de la cargaison, de navires et autres objets, en tant que ces établissements ou institutions sont destinés à l'usage du public, soit qu'ils soient administrés par l'État, soit par des particuliers.

aneb vůbec onen poplatek, jenž v podobné případnosti se zavazuje za loď domácí.

Není-li tu majetníka neb zvláštního jednatele, vydají se věci tomu kterému generálnímu konsulovi, konsulovi, vicekonsulovi neb jednateli konsulárnímu, při čemž se rozumí samo sebou, kdyby se kdo dle zákona k takové lodi ztroskotané a k věcem a zboží takovému táhl, že reklamace v příčině toho odevzdá se příslušnému soudu té země, aby o ní rozhodl.

Za lodní trosky a za zboží, které vzalo škodu na moři a pochází z nákladu nějaké lodi některé ze Stran smluvních, může Strana druhá, s výhradou odměny za záchranu, vybrati poplatek jen tehdá, když zboží takové přejde ve vnitřní spotřebu.

Článek 22.

Správcům lodí a bárek druhé Strany vysoké dovoleno buď jezditi v zemích obojí Strany po všech cestách vodních, přirozeně i uměle dělaných, pod týmiž výminkami a za tytéž poplatky z lodí a z nákladu jako správcům lodí a bárek vlastního státu.

Článek 23.

Vysoké smluvní Strany se dohodly, že kromě soudního prodeje loď některé vysoké smluvní Strany může u Strany druhé toliko tenkráte býti zdomácněna, když předloží se prohlášení o zpět vzetí vlajky vydané úřadem tohoto státu, u něhož jest registrována.

Článek 24.

Příslušníkům druhé Strany smluvní dovoleno budiž, pod týmiž výminkami a za tytéž poplatky, jako dovoleno jest příslušníkům státu vlastního, užívati silnic větších a menších, průplavů, splavů, přívozů, mostů a vrat u mostů, přístavů a přístavišť, poznačení a osvětlení vody splavné, lodivodství, jeřábů a vah, skladišť, opatření na záchranu a zachování lodního zboží atd., pokud zřízení a opatření taková jsou ustanovena k veřejnému obchodu, nechť je spravuje stát neb oprávněnci soukromí.

Sauf les règlements particuliers sur les phares et fanaux et sur le pilotage, il ne sera perçu aucune taxe, s'il n'a été fait réellement usage de ces établissements et institutions.

Sur les routes servant à mettre les États des Hautes Parties contractantes en communication directe ou indirecte, les uns avec les autres, ou avec l'étranger, les droits de péage perçus, sur les transports qui passent la frontière, ne pourront être, en proportion de la distance parcourue, plus élevés que ceux qui se perçoivent sur les transports se faisant dans les limites du territoire du pays.

Ces dispositions ne sont pas applicables aux chemins de fer.

Poplatky vybírati se mohou jen tehda, když se skutečně upotřebí takových opatření a zřízení, kromě ustanovení zvláštních, osvětlování a lodivodství námořského se týkajících.

Na silnicích, jimiž území Stran smluvních mezi sebou nebo s cizozemskem přímo neb nepřímo se spojují, nemá cestné za dopravu za hranice zemské jdoucí dle poměru vzdálenosti býti větší, nežli jest cestné za dopravu obmezenou na zem vlastní vybírané.

V příčině železnic však nemají tato ustanovení platnosti.

Article 25.

Les habitants des territoires des Hautes Parties contractantes et leurs marchandises seront, quant aux chemins de fer, traités sur le même pied, tant sous le rapport du prix et du mode de transport, que relativement au temps des expéditions et aux impôts publics.

Les Hautes Parties contractantes prennent l'engagement de pourvoir à ce que les administrations des chemins de fer respectifs établissent des expéditions et des tarifs directs pour le transport des personnes et des marchandises et spécialement des correspondances directes pour assurer le transport direct des animaux vivants et des marchandises susceptibles de détérioration, aussitôt et à mesure que les Hautes Parties contractantes le jugeront utile.

Les Hautes Parties contractantes s'engagent à garantir la circulation sur les voies ferrées entre leurs territoires contre toute perturbation et entrave.

Les administrations fixeront, d'un commun accord, les itinéraires pour la circulation des trains de correspondance, de manière que ni voyageurs, ni marchandises ne souffrent de retards autres que ceux nécessités par le service du chemin de fer, de la douane, ainsi que de la police sanitaire et de la police des passeports.

L'approbation de ces itinéraires est réservée à chaque Gouvernement pour les lignes situées au-dedans des limites de son territoire.

Les Hautes Parties contractantes s'engagent à s'entremettre auprès des administrations des chemins de fer pour assurer, autant que possible, une coïncidence de trains du même genre, savoir, trains de grande vitesse avec trains de grande vitesse, trains de voyageurs avec trains de voyageurs et trains mixtes avec trains mixtes.

Článek 25.

Na železnicích zachovati se jest, co se týče ceny, času a způsobu dopravy, též co se týče daní obecných, k příslušníkům druhé vysoké Strany smluvní a nákladu jejich tak, jako k příslušníkům vlastním a jejich nákladu.

Vysoké smluvní Strany se zavazují, že budou působiti k tomu, aby železniční správy obou Stran zavedly v dopravě osob i zboží, a zejména k zabezpečení přímé dopravy živých zvířat a zboží rychlé zkáze podrobeného, přímou expedici a přímé tarify, vztažmo přímá spojení vlaků, jakmile a pokud to vysoké smluvní Strany budou pokládati za užitečné podle skutečné potřeby.

Vysoké smluvní Strany zavazují se, že železničnou dopravu mezi svými územími chrániti budou před poruchy a překážkami.

Železničné správy ustanoví tím způsobem srovnale jízdné řády pro dopravu připojujících se vlaků, aby ani pocestní, ani zboží déle zdržování nebyli, než pokud toho vyžaduje služba železničná, zdravotní, celní a policejní při listech průvodních.

Každá z obou vlád vyhrazuje si schvalovati tyto jízdné řády pro železnice svého území.

Vysoké smluvní Strany zavazují se u železničných správ o to se přičiniti, aby co možná postaraly se o setkávání se stejnorodých vlaků, totiž rychlovlaků s rychlovlaky, osobních vlaků s osobními vlaky a smíšených vlaků se smíšenými vlaky.

On aura également soin d'établir suivant le besoin, dans la mesure du possible, une coïncidence de trains de vitesse avec les routes internationales des bateaux à vapeur.

Article 26.

Les Hautes Parties contractantes prendront soin que le trafic réciproque des chemins de fer, situés sur leurs territoires, soit facilité autant que possible, et pourvu que les deux lignes respectives aient la même largeur de voie, au moyen de jonctions directes des rails des lignes, qui doivent se toucher au même endroit et par le passage des wagons d'une voie sur l'autre.

Aux points-frontière où se trouvent des jonctions directes de voies ferrées, et où à lieu le passage des wagons, les Hautes Parties contractantes exempteront de la déclaration, du déchargement et de la révision à la frontière, ainsi que du plombage, toutes les marchandises qui arriveraient en wagons plombés selon les règlements en vigueur, et qui seraient destinées à être conduites dans ces mêmes wagons, à un endroit, à l'intérieur du pays, où se trouve un bureau de douane ou de finance autorisé au traitement des expéditions, pourvu toutefois, que ces marchandises soient déclarées, à l'entrée, par des listes de chargement et des lettres de voiture.

Les marchandises qui, sans être déchargées, passent en transit, dans des wagons propres à être plombés selon les règlements, sur les territoires d'une des Hautes Parties contractantes, en venant des territoires de l'autre, ou y étant destinées, seront exemptées de la déclaration, du déchargement, de la révision et du plombage, tant à l'intérieur qu'aux frontières, pourvu qu'elles soient déclarées, au transit, par des listes de chargement et des lettres de voiture.

L'application de ces dispositions est cependant subordonnée à la condition que les administrations des chemins de fer respectifs soient responsables de ce que les wagons arrivent au bureau d'expédition situé à l'intérieur du pays ou à celui de sortie, en temps opportun et avec les scellés intacts.

Toute facilité, plus grande que celles précédemment dénommées, qui viendrait à être accordée par l'une des Hautes Parties contractantes à des tierces Puissances, quant à l'expédition douanière, sera appliquée au commerce de l'autre Partie contractante, pourvu que celle-ci accorde la réciprocité.

Article 27.

Les Hautes Parties contractantes s'accordent, réciproquement, le droit de nommer des consuls

Též budiž podle potřeby co možná o to postaráno, aby se rychlé vlaky připojovaly k mezinárodním jízdám lodním.

Článek 26.

Strany smluvní přičiní se k tomu, aby se vespolná doprava železničná na železnicích v jejich zemích co možná nejvíce usnadnila, a to mají-li železnice stejný rozchod kolejí, zřízením přímého spojení kolejnic tratí v jednom místě se setkávajících a přepravou vozů z jedné železnice na druhou.

Tu, kde na hranicích Stran smluvních jest přímé spojení kolejnicové a přeprava vozů jest zavedena, bude zboží, které ve vozech dle předpisů zavřených se doveze a v týchž vozích na některé místo uvnitř země se odveze, kde jest celní neb berniční úřad k vyclení jeho zmocněný, zproštěno bylo deklarace, skládání i revise na hranicích, též závěry nákladové, když bylo zboží takové odevzdáním seznamů nákladních a listů nákladních k dovozu opovědělo.

Zboží, které se ve vozech železničných dle předpisů zavřených provází zemí jedné Strany smluvní ze země nebo do země Strany druhé, nebyvši přeloženo, bude zproštěno deklarace, skládání i revise, taktéž závěry nákladové jak uvnitř země tak i na hranicích, když bylo odevzdáním seznamů nákladních a listů nákladních k průvozu opovědělo.

Aby však tato ustanovení stala se skutkem, jest nevyhnutelnou výminkou, aby správy železnic příslušných z toho byly odpovědny, že vozy s neporušenou závěrou k úřadu odbavujícímu uvnitř země aneb k úřadu vývoznímu v pravý čas dojdou.

Umluvila-li se ta neb ona vysoká Strana smluvní s nějakým jiným státem o větší usnadnění v příčině odbavování celního, nežli jsou usnadnění tuto uvedená, tedy mají tato usnadnění také platnost v obchodu se Stranou druhou pod výminkou vzájemnosti.

Článek 27.

Vysoké Strany smluvní povolují sobě obapolně právo, jmenovati konsuly ve všech přístavech a

dans tous les ports et places commerciales des territoires de l'autre Haute Partie contractante dans lesquels sont admis des consuls d'une tierce Puissance.

Ces consuls de l'une des Hautes Parties contractantes jouiront, sous la condition de réciprocité, dans les territoires de l'autre, de toutes les prérogatives, facultés et exemptions dont jouissent et jouiront à l'avenir les consuls d'une autre Puissance quelconque.

En tant qu'il s'agit toutefois de l'exemption des impositions directes, on est d'accord, que seuls, les consuls de carrière pourront jouir de cette exemption, pourvu toutefois qu'ils ne soient pas ressortissants de la Haute Partie contractante, sur les territoires de laquelle ils devront exercer leurs fonctions et en aucun cas dans une plus grande étendue que les représentants diplomatiques des Hautes Parties contractantes.

Lesdits agents recevront des autorités locales toute aide et assistance qui est ou viendrait à être accordée, par la suite, aux agents de la nation la plus favorisée, pour l'extradition des matelots et soldats faisant partie de l'équipage des navires de guerre ou marchands de l'une des Hautes Parties contractantes, qui auraient déserté sur les territoires de l'autre.

a obchodních místech Strany druhé, v nichž připouštějí se konsulové nějakého státu jiného.

Tito konsulové jedné ze Stran smluvních požívati budou pod výminkou vzájemnosti v zemi Strany druhé týchž předností, práv a svobod, jichž požívají neb požívati budou konsulové některého jiného státu.

Co se týče zejména osvobození od přímých daní, trvá dohoda, že takové osvobození přísluší toliko konsulům z povolání, pokud nejsou státními občany toho státu, ve kterém jsou činni, a v nižádném případu širším rozsahem nežli diplomatickým zástupcům smluvních Stran.

Řečení zřízenci obdrží také, když by šlo o vydání vojáků neb námořníků lodí válečných a obchodních některého státu smluvního, kteří by v zemi Strany druhé uprchli, od úřadů místních všechnu pomoc, která se nyní činí nebo by se budoucně činila konsulům národů největších výhod požívajících.

Article 28.

Le présent traité s'étend aux pays qui appartiennent à présent ou appartiendront à l'avenir au territoire douanier de l'une des Hautes Parties contractantes.

Článek 28.

Tato úmluva vztahuje se také k zemím, které s územím vysokých smluvních Stran celně nyní spojeny jsou nebo teprve budou spojeny.

Article 29.

Le présent traité entrera en vigueur le 1er mars 1906 et restera exécutoire jusqu'au 31 décembre 1917.

Les Hautes Parties contractantes se réservent toutefois la faculté de dénoncer douze mois avant le 31 décembre 1915 le présent traité dans lequel cas il sera mis hors de vigueur le 1er janvier 1916. Si aucune des Parties contractantes ne faisait usage de cette faculté et n'avait non plus notifié douze mois avant le 31 décembre 1917 son intention d'en faire cesser les effets, le traité demeurera obligatoire jusqu'à l'expiration d'un an à partir du jour où l'une ou l'autre des Parties contractantes l'aura dénoncé.

Článek 29.

Smlouva tato nabude moci dne 1. března 1906 a zůstane platnou až do 31. prosince 1917.

Každá z vysokých smluvních Stran vyhrazuje si právo, dvanáct měsíců před 31. prosincem 1915 vypovědětí tuto smlouvu s tím účinkem, že pozbude moci dnem 1. ledna 1916. Kdyby žádná Strana nepoužila tohoto práva a také neprohlásila dvanáct měsíců před 31. prosincem 1917, že smlouva tímto dnem má přestati, tedy tato smlouva zůstane v platnosti i po 31. prosinci 1917 až do uplynutí jednoho roku ode dne, kterého by ji ta neb ona smluvní Strana vypověděla.

Article 30.

Le présent traité sera ratifié, et les ratifications en seront échangées à Rome, le plus tôt possible.

En foi de quoi, les Plénipotentiaires l'ont signé, et l'ont revêtu du cachet de leurs armes.

Fait à Rome, en double expédition, le 11 février 1906.

(L. S.) **Lützow** m. p. (L. S.) **Guicciardini** m. p.
(L. S.) **Salandra** m. p.
(L. S.) **Luzzatti** m. p.
(L. S.) **Mirabello** m. p.
(L. S.) **Pantano** m. p.
(L. S.) **Malvano** m. p.
(L. S.) **Miraglia** m. p.
(L. S.) **Busca** m. p.
(L. S.) **Callegari** m. p.
(L. S.) **Luciolli** m. p.

Článek 30.

Tato smlouva budiž ratifikována a listiny ratifikační buďte co možná brzy v Římě vyměněny.

Tomu na svědomí plnomocníci ji podepsali a své pečeti k ní přitiskli.

Dáno v Římě, ve dvojím sepise dne 11. února 1906.

(L. S.) **Lützow** m. p. (L. S.) **Guicciardini** m. p.
(L. S.) **Salandra** m. p.
(L. S.) **Luzzatti** m. p.
(L. S.) **Mirabello** m. p.
(L. S.) **Pantano** m. p.
(L. S.) **Malvano** m. p.
(L. S.) **Miraglia** m. p.
(L. S.) **Busca** m. p.
(L. S.) **Callegari** m. p.
(L. S.) **Luciolli** m. p.

Tarify A a B.

Tarif A.

(Droits à l'entrée en Italie.)

Numéro du tarif général italien	Dénomination des marchandises	Unités	Droits
			Lires en or
1	Eaux minérales, naturelles ou artificielles	100 *kg*	0·50
2	Eaux gazeuses	»	0·50
4	Bière:		
a)	en fûts et en futailles	hectolitre	3·—
b)	en bouteilles	le cent	3·—
ex 8 *a)*	Huile de térébenthine	100 *kg*	3·—
ex 8 *a)*	Graisses de toute sorte pour voitures, contenant de l'huile minérale ayant un poids spécifique supérieur à 0·875, dans une proportion non excédant 15%	»	5·—
ex 8 *b)*	Benzole et autres huiles de goudron minéral, légères et limpides, destinées à servir comme matière première pour la fabrication des couleurs organiques artificielles ou des vernis, laques et produits similaires	»	5·—
	Ad no. ex 8 *b)*. — Pour jouir du droit conventionnel, les huiles de goudron reprises sous ce numéro doivent être dénaturées, aux frais de l'intéressé, avec les dénaturants spéciaux à déterminer d'un commun accord selon les différentes industries.		
ex 10	Diamalt	—	exempt
12	Chicorée et toute autre substance succédanée du café:		
a)	sèche	—	exempte
b)	torréfiée ou même moulue	100 *kg*	8·—
ex 31 *i)*	Extraits tanniques	—	exempts
46	Sulfure de mercure (cinabre ou vermillon)	100 *kg*	80·—
ex 58	Cérésine pure ou mélangée de paraffine	»	8·—
ex 59	Sels des eaux minérales et de source de Darkau, Franzensbad, Hall, Hallein, Karlsbad, Marienbad, Zablacz, etc.	»	10·—
ex 72 *a)*	Graisses pour voitures:		
	1. composées d'huile de résine et de chaux	—	exemptes
	2. autres, ne contenant pas d'huiles minérales	100 *kg*	5·—
ex 75	Racines, écorces, feuilles, fleurs, lichens, herbes et fruits pour la teinture et le tannage:		
a)	non moulus	—	exempts
ex 87 *b)*	Fils de lin lessivés ou blanchis, simples:		
	mesurant par kilogramme:		
	1. 7.000 jusqu'à 20.000 *m*	100 *kg*	17·50
	2. plus de 20.000 jusqu'à 37.000 *m*	»	22·—
	3. plus de 37.000 *m*	»	35·—
	Ad nos. 87 et 95. — Les droits sur les fils et les tissus de lin, écrus, ne seront dans aucun cas plus élevés que ceux sur les fils et les tissus blanchis de la même catégorie.		

Tarif A.

(Cla při dovozu do Italie.)

Číslo italského obecného celního tarifu	Název předmětů	Jednotka	Clo
			líry ve zlatě
1	Minerálné vody, přirozené nebo strojené	100 *kg*	0·50
2	Vody šumivé	„	0·50
4	Pivo:		
a)	ve velikých nebo malých sudech	hektolitr	3·—
b)	v láhvích	100 kusů	3·—
z 8 *a)*	Terpentinový olej	100 *kg*	3·—
z 8 *a)*	Kolomaz všeho druhu, neobsahující více nežli 15 procent minerálného oleje specifické váhy větší nežli 0·875	„	5·—
z 8 *b)*	Benzoly a jiné čiré lehké oleje z kamenouhelného dehtu, ku potřebě za surovinu při výrobě umělých organických barev, fermeží, laků a podobných výrobků	„	5·—
	K čís. „z 8 *b*“. — Oleje tohoto čísla z kamenouhelného dehtu budou odbavovány toliko tenkráte za smluvního cla, byly-li denaturovány nákladem strany; denaturační prostředky budou ustanoveny společnou shodou pro jednotlivá výrobní odvětví.		
z 10	Diamalt	—	prosté cla
12	Cichorie a všechny jiné kávové náhražky:		
a)	sušené	—	prosté cla
b)	pražené nebo také mleté	100 *kg*	8·—
z 31 *i)*	Výtažky třísloviny	—	prosté cla
46	Sirník rtuťnatý (rumělka)	100 *kg*	80·—
z 58	Ceresin, čistý nebo s paraffinem smíšený	„	8·—
z 59	Soli z minerálných vod a z pramenů v Darkově, Františkových Láznich, Halle, Hallein, Karlových Varech, Marianských Láznich, Záblatí atd.	„	10·—
z 72 *a)*	Kolomaz:		
	1. z pryskyřicového oleje a vápna	—	prosté cla
	2. jiná, neobsahující minerálných olejů	100 *kg*	5·—
z 75	Kořeny, kůry, listy, květy, lišejníky, byliny a plody k barvení a louženi:		
a)	nemleté	—	prosté cla
z 87 *b)*	Příze ze lnu, loužená nebo bílená, jednoduchá:		
	1. od 7000 až včetně do 20.000 *m* na kilogram	100 *kg*	17·50
	2. přes 20.000 až včetně do 37.000 *m* na kilogram	„	22·—
	3. přes 37.000 *m* na kilogram	„	35·—
	K č. 87 a 95. — Cla ze surových přízí a tkanin lněných nebudou žádnou měrou vyšší nežli cla z bílených přízí a tkanin lněných téže kategorie.		

Numéro du tarif général italien	Dénomination des marchandises	Unités	Droits
			Lires en or
ex 93 *b)*	Tapis de jute, même avec chaîne en coton:		
	1. veloutés	100 *kg*	60·—
	2. en chenille	»	40·—
ex 95 *b)*	Tissus de lin lessivés ou blanchis, unis, ayant en chaîne et en trame dans un carré de 5 *mm* de côté:		
	1. plus de 10 jusqu'à 26 fils	»	66·40
	2. plus de 26 jusqu'à 45 fils	»	84·—
	3. plus de 45 fils	»	158·60
ex 95 *c)*	Tissus de lin blanchis, façonnés ou damassés	—	Droit conventionnel des tissus blanchis unis
ex 95 *c)* et *e)*	Tissus de lin teints ou tissés en couleurs	—	Droit conventionnel des tissus écrus, augmenté de 35 lires les 100 *kg*
ex 96 *a)*	Toiles fortes de lin, de chanvre ou de jute, rendues imperméables avec de l'huile ou du goudron	100 *kg*	30·—
	Ad no. ex 96 *a)*. — Suivent le régime conventionnel de cette position même les toiles fortes de lin, de chanvre ou de jute, pesant plus de 400 *g* par mètre carré, rendues imperméables avec graisses, produits chimiques ou savon métallique.		
ex 103 *a)*	Sacs, linge de lit et de table, essuie-mains, mouchoirs et rideaux simplement bordés	—	Droit conventionnel du tissu augmenté de 10 %
	Ad no. 103 *a)*. — Les articles repris sous ce numéro, avec ourlets à jour de toute espèce constitués par la machine à coudre système Gegauf ou autres, ne sont pas envisagés comme brodés et sont soumis au droit conventionnel du tissu augmenté de la surtaxe de 10%. Si des fils de trame ou de chaîne ont été enlevés, cette circonstance n'est pas prise en considération. Les mêmes articles, avec des ourlets à jour combinés sont admis aux droits conventionnels du tissu augmentés de 20%. Dans ce genre de lingerie, les coins pourvus de points de feston et d'araignées ne sont pas considérés comme broderie et n'entrent pas en ligne de compte dans le calcul de la taxe.		
	Ad no. 103 *c)*. — Les bâches faites des toiles fortes de lin, de chanvre ou de jute, rendues imperméables avec graisses, huile, goudron, savon métallique ou avec des produits chimiques, cousues et munies de boucles, de cercles, de cordes etc., sont admises au droit du no. 96 *a)* augmenté de 10 %.		
	Ad nos. 112—116. — Les tissus de coton avec apprêt cannelé (obtenu par le rouleau par lequel ils ont passé) sont traités sans égard à cet apprêt suivant la qualité du tissu.		
	Ad no. 119. — Les tissus de coton à jour *(graticolati a foggia di velo)*, non façonnés, pesant plus de 3 *kg* les 100 m^2 acquittent le droit du tissu uni, selon l'espèce.		

Číslo italského obecného celního tarifu	Název předmětů	Jednotka	Clo
			líry ve zlaté
z 93 *b)*	Jutové koberce, také s bavlněnou osnovou:		
	1. aksamitové	100 *kg*	10·—
	2. chenillové	„	40·—
z 95 *b)*	Tkaniny lněné, loužené nebo bílené, hladké, které v osnově a útku na 5 *mm* ve čtverci mají:		
	1. více než 10 až včetně 26 vláken	„	66·40
	2. více než 26 až včetně 45 vláken	„	84·—
	3. více než 45 vláken	„	158·60
z 95 *c)*	Tkaniny lněné, bílené, vzorkované nebo damaškové	—	smluvní clo z bílených hladkých tkanin
z 95 *c)* a *e)*	Tkaniny lněné, barvené nebo barevně tkané	—	smluvní clo surové tkaniny s přirážkou 35 lir ze 100 *kg*
z 96 *a)*	Silné, olejem nebo dehtem připravované tkaniny lněné, konopěné nebo jutové	100 *kg*	30·—
	K čís. z 96 *a.* — Smluvní clo této položky vztahuje se také na silné tkaniny lněné, konopěné nebo jutové těžší nežli 400 *g* na m^2, které jsou připraveny tukem, chemickými výrobky nebo kovovým mýdlem.		
z 103 *a)*	Pytle, prádlo ložní a stolní, ručníky, kapesníky a záclony, jednoduše vroubené	—	smluvní clo tkaniny s přirážkou 10 procent
	K čís. 103 *a.* — Jsou-li věci pod toto číslo náležející opatřeny prolamovanými stehy kteréhokoli druhu, které byly zhotoveny šicím strojem soustavy Gegaufovy nebo jiným šicím strojem, nebudou vyclívány jako vyšívané, nýbrž jsou podrobeny smluvnímu clu ze tkaniny s celní přirážkou 10 procent. K okolnosti, že byla osnovová a útková vlákna odstraněna, se nepřihlédá. Tytéž věci s několikanásobnými prolamovanými stehy budou připuštěny za smluvního cla ze tkaniny s přirážkou 20 procent. U takového prádla místa v rozích proplétanými stehy a jednotlivými pavouky vyplněná nepokládají se za vyšívaniny a zůstanou nepovšimnuta při vyměřování cla.		
	K čís. 103 *c.* — Pokrývky ze silných lněných, konopěných nebo jutových látek, tuky, olejem, dehtem, kovovým mýdlem nebo chemickými výrobky upravených, třeba by byly šity, přezkami, kruhy, provazy atd. opatřeny, budou připuštěny za cla v čís. 96 *a)* s celní přirážkou 10 procent.		
	K čís. 112 až 116. — Bavlněné tkaniny s rýhovanou apreturou (tlakem válce vyrobenou) budou vyclívány bez ohledu na tuto apreturu podle své jinaké povahy.		
	K čís. 119. — Prolamované bavlněné tkaniny *(graticolati a foggia di velo)*, nevzorkované, těžší nežli 3 *kg* na 100 m^2, platí podle své povahy clo z hladkých tkanin.		

Numéro du tarif général italien	Dénomination des marchandises	Unités	Droits
			Lires en or
ex 128	Tissus de coton mélangés:		
b)	avec laine dans une proportion inférieure à 50 pour cent . . .	—	Droit conventionnel suivant la qualité du tissu, avec augmentation de 20 lires les 100 *kg*
ex 132	Crin:		
c)	frisé	100 *kg*	17·—
138	Tissus de laine:		
a)	cardée, pesant par mètre carré:		
	1. 300 *g* ou moins	»	185·—
	2. plus de 300 *g* jusqu'à 500 *g*	»	160·—
	3. plus de 500 *g*	»	140·—
b)	peignée, pesant par mètre carré:		
	1. 200 *g* ou moins	»	250·—
	2. plus de 200 *g* jusqu'à 500 *g*	»	220·—
	3. plus de 500 *g*	»	190·—
c)	tissus imprimés	—	Droit conventionnel du tissu selon l'espèce augmenté de de 30 lires les 100 *kg*
ex 138	Tissus pour presses, en laine ou en poils de chameau, pesant plus de 1000 *g* par mètre carré	100 *kg*	120·—
140	Ouvrages grossiers en crin:		
	1. tissus pour presses, en crin ou en autres poils grossiers, pesant plus de 1600 *g* par mètre carré, y compris les étreindelles et les disques ou diaphragmes pour presses, faits de ces tissus	»	20·—
	2. autres articles (y compris les cordes)	»	17·—
ex 141	Tissus de crin:		
a)	pour tamis	»	30·—
	Ad no. 142. — La surtaxe de couture pour les couvertures simplement ourlées ou bordées, même à point de feston, est fixée à 20 pour cent.		
	Ad no. 143. — Les tapis en pièces à débiter au mètre ne sont pas soumis à la surtaxe pour la couture, lors même que les extrémités soient cousues pour éviter l'effilage du tissu. La surtaxe pour la couture des tapis de laine fabriqués en pièces et séparés l'un de l'autre après la fabrication, simplement ourlés ou bordés sur les deux cotés sans lisières, est fixée à 10 pour cent. Dans les autres cas les tapis de laine simplement ourlés ou bordés sont soumis, pour la couture, à la surtaxe de 20 pour cent.		
	Ad no. 150. — I. Les châles, écharpes et fichus de laine, tissés ou tricotés, imprimés ou non, garnis de franges en matière textile mélangée avec de la soie, et dans lesquelles la soie, entre dans une proportion moindre de 12 pour cent acquittent le droit afférent aux franges, suivant la matière dominant en poids, avec augmentation d'une lire par kilogramme si les franges représentent dans la confection la matière textile la plus fortement taxée.		

Číslo italského obecného celního tarifu	Název předmětů	Jednotka	Clo
			liry ve zlatě
z 128	Bavlněné tkaniny smíšené:		
b)	s vlnou v menším poměru nežli 50 procent	—	smluvní clo podle povahy tkaniny s přirážkou 20 lir ze 100 *kg*
z 132	Žíně koňské:		
c)	zkroucené	100 *kg*	17·—
138	Vlněné tkaniny:		
a)	z mykané vlny, vážící na čtverečný metr:		
	1. 300 *g* nebo méně	„	185·—
	2. více než 300, avšak ne více než 500 *g*	„	160·—
	3. více než 500 *g*	„	140·—
b)	z česané vlny, vážící na čtverečný metr:		
	1. 200 *g* nebo méně	„	250·—
	2. více než 200, avšak ne více než 500 *g*	„	220·—
	3. více než 500 *g*	„	190·—
c)	potištěné	—	smluvní clo příslušné tkaniny s přirážkou 30 lir ze 100 *kg*
z 138	Lisovací plachetky z vlny nebo z velbloudích chlupů, vážící více než 1000 *g* na m^2	100 *kg*	120·—
140	Hrubé práce z koňských žíní:		
	1. lisovací plachetky z koňských žíní nebo jiných hrubých zvířecích chlupů, vážící více nežli 1600 *g* na m^2, čítajíc k nim z těchto lisovacích plachetek vyrobené „étreindelles" a kotouče nebo výkrojky pro lisy	„	20·—
	2. jiné věci (včetně provazů)	„	17·—
z 141	Tkaniny žíněné:		
a)	na sita	„	30·—
	K čís. 142. — Přirážka za šití stanoví se pro prostě vrouhené nebo — také proplétaným stehem — lemované pokrývky na 20 procent.		
	K čís. 143. — Koberce v celých kusech (metrové zboží) nejsou podrobeny přirážce za šití, třeba by po stranách byly šity, aby se nevytřepily. Přirážka za šití u vlněných koberců, které byly v jednom kuse tkány, avšak později od sebe odděleny a které jsou na obou stranách bordurami neopatřených prostě olemovány neb obroubeny, činí 10 procent. Ve všech jiných případech jsou prostě obroubené neb olemované vlněné koberce podrobeny celní přirážce 20 procent za šitou práci.		
	K čís. 150. — I. Vlněné, tkané nebo stávkové, potištěné nebo nepotištěné šály, šerpy a šátky, které jsou opatřeny třásněmi z předív s hedvábím smíšených, která obsahují hedvábí méně nežli 12 procent, jsou podrobeny, jsou-li třásně v hotovém zboží předivem nejvyššímu clu podrobeným, clu platnému pro třásně podle materiálu v nich vahou převládajícího s celní přirážkou jedné liry z kilogramu.		

Numéro du tarif général italien	Dénomination des marchandises	Unités	Droits
			Lires en or
	La surtaxe pour la simple confection des châles, des écharpes et des fichus de laine, tissés ou tricotés, imprimés ou non, même garnis de franges, est fixée à 20 %. II. Les châles, les écharpes et les fichus en tissu de laine, noirs, non brodés, avec franges en soie, ou brodés, même en soie, dans un seul coin, avec ou sans franges en soie, suivent le régime du tissu, avec augmentation de 25 %. Ces articles ne sont pas assujettis à la surtaxe pour la couture. III. Les confections pour hommes et garçons, et les manteaux et jaquettes pour dames, en laine, payent le droit afférent à la matière la plus fortement taxée, dans le cas où cette matière présenterait plus d'un dixième de la superficie totale de l'article confectionné. Si deux parties ou plus des matières les plus taxées présentent, dans leur ensemble, plus de 10 % de ladite superficie, l'article paye un droit correspondant à la moyenne arithmétique des droits afférents aux matières les plus taxées qui entrent dans la composition. Ad no. 168. — La surtaxe pour la confection des fichus, écharpes et cache-nez, noirs ou de couleur, en tissu de soie ou de bourre de soie, façonnés ou non, ourlés, bordés ou garnis de franges, est fixée à 20 %.		
169	Charbon de bois	—	exempt
170	Bois à brûler	—	exempt
ex 171	Bois:		
a)	commun:		
	1. brut ou simplement dégrossi ou coupé à la hache . . .	—	exempt
	2. équarri, scié en long	—	exempt
	3. en éclisses pour bottes, tamis, cribles et articles similaires; en cercles de toute longueur	—	exempt
	4. débité pour allumettes	—	exempt
	Ad no. 171 *a)* — Sont comprises sous le no. 171 *a)* 2 les planches ou planchettes pour objets d'emballage; les planchettes ou carreaux pour planchers, non marquetés, ni collés, et en général tous objets en bois commun, qui ne sont pas encore des ouvrages finis, même s'ils sont rabotés, rainés ou bouvetés. Les planches, carreaux et feuilles pour plaquer, en bois commun, rentrent sous le no. 171 *a)* 2 s'ils ont une épaisseur de 2 *mm* ou plus. Les bardeaux et les douves rentrent sous le no. 171 *a)* 1.		
ex *b)*	d'ébénisterie:		
	2. scié en long	100 *kg*	3·—
	3. en planches ou carreaux marquetés pour parquets . . .	»	4·—
	Ad no. 171 *b)*. — Le renvoi aux positions concernant les bois d'ébénisterie est maintenu d'après le répertoire actuellement en vigueur.		
172	Rames, échalas et perches	—	exempts
ex 174	Liège:		
c)	tables (briques), fabriquées de déchets de liège	100 *kg*	5·—

Číslo italského obecného celního tarifu	Název předmětů	Jednotka	Clo
			liry ve zlatě
	Celní přirážka za prostou konfekci vlněných, tkaných nebo stávkových, potištěných nebo nepotištěných, ano i třásněmi opatřených šálů, šerp a šátků ustanovuje se na 20 procent.		
	II. Černé šály, šerpy a šátky z ovčí vlny, nevyšívané, ale s hedvábnými třásněmi nebo v jednom jediném rohu, třeba hedvábím vyšívané, s třásněmi z hedvábí nebo bez nich, vyclívají se podle druhu tkaniny s 25procentovou přirážkou cla. Věci tyto nejsou podrobeny celní přirážce za šití.		
	III. Vlněné šaty pro muže a hochy a vlněné dámské pláště a kazajky platí clo podle součástky nejvyššímu clu podrobené, nečiní-li tato součástka více než desetinu celého povrchu šatu.		
	Když dva nebo více dílů těchto součástek nejvyššímu clu podrobených činí celkem více než 10 procent dotčeného povrchu, tedy příslušné zboží platí clo, které se rovná arithmetickému průměru cel na tyto nejvíce stižené součástky uložených, k nimž jest přihlédati při výpočtu tohoto průměru.		
	K čís. 168. — Celní přirážka za konfekci černých nebo barvených, vzorkovaných nebo nevzorkovaných, lemovaných, vroubených nebo třásněmi opatřených šátků, šerp nebo šálů ze tkanin z hedvábí nebo floretového hedvábí ustanovuje se na 20 procent.		
169	Dřevěné uhlí	—	prosté cla
170	Dříví k palivu	—	prosté cla
z 171	Dříví:		
a)	obyčejné:		
	1. surové nebo prostě obdělané nebo sekerou obtesané . .	—	prosté cla
	2. čtyrhranné, poděl řezané	—	prosté cla
	3. tenká prkénka na krabice, na obruby řešat atd.; dřevěné obruče jakékoli délky	—	prosté cla
	4. dřevěný drát na sirky	—	prosté cla
	K čís. 171 *a*. — Dřevěná prkna nebo prkénka na pakování, nevkládaná nebo nesklížená prkénka nebo tabule na podlahu, jakož i vůbec všechny předměty z obyčejného dřeva, také hoblované, dražkované, pokud nejsou ještě hotovým dílem, patří pod čís. 171 *a* 2.		
	Desky, tabule a pruhy z obyčejného dřeva k dýhám patří pod č. 171 *a* 2, jsou-li 2 *mm* nebo více tlusté.		
	Šindel a dužiny patří pod čís. 171 *a* 1.		
z *b)*	Dříví pro umělé truhlářství:		
	2. poděl řezané	100 *kg*	3·—
	3. prkénka nebo tabulky na podlahu, vkládané	»	4·—
	K čís. 171 *b*. — Zachovávají se ustanovení nyní platného seznamu zboží o výpočtu dřev, která patří ke dříví pro umělé truhlářství.		
172	Vesla, kůly a tyče	—	prosté cla
z 174	Korek:		
c)	desky (cihly) z korkových odpadků	100 *kg*	5·—

Numéro du tarif général italien	Dénomination des marchandises	Unités	Droits
			Lires en or
175	Futailles vides, neuves ou ayant servi:		»
a)	cerclées en bois	*hl* de capacité	0·20
b)	cerclées en fer	»	0·30
ex 176	Meubles et parties de meubles, bruts ou finis:		
a)	non rembourrés:		
	1. en bois commun courbé	100 *kg*	7·50
	2. autres en bois commun	»	13·—
	Ad no. 176 *a)* 1 et 2. — Les meubles non rembourrés, en bois commun courbé, sont repris sous le no. 176 *a)* 1, même s'ils sont combinés avec du bois commun non courbé, même plaqué en bois commun, ou avec des ouvrages tressés en paille, rotin et matières similaires, et avec des parties tournées, perforées ou avec ornements obtenus par pression ou par la machine à fraiser, mais à condition de n'être pas sculptés. Les meubles non rembourrés en bois commun non courbé sont repris sous le no. 176 *a)* 2, même s'ils sont tournés, plaqués en bois commun, perforés ou avec ornements obtenus par pression ou par la machine à fraiser, et combinés avec des ouvrages tressés en paille, rotin et matières similaires, mais à condition de n'être pas sculptés. Ne sont pas exclus du no. 176 *a)* 1 et 2 les meubles en bois commun, non rembourrés, avec parties en fer ou autres accessoires usuels et non ornementaux en métaux communs, même nickelés.		
	3. en bois d'ébénisterie	»	60.—
	4. plaqués, sculptés ou en marqueterie	»	60·—
	Ad no. 176 *a)* 4. — Les meubles non rembourrés en bois commun, avec ornements pyrogravés ou corrodés, mais non plaqués, ni sculptés, ni marquetés, sont admis au droit de 15 lires les 100 *kg* s'ils sont en bois commun courbé et au droit de 20 lires les 100 *kg* s'ils sont en bois commun non courbé.		
178	Ustensiles et ouvrages divers en bois commun:		
a)	bruts:		
	1. moyeux pour roues de voitures, simplement tournés, et rais, jantes, timons et garde-crotte (parafanghi) pour voitures, courbés et simplement rabotés	»	5·—
	2. autres	»	6·—
b)	polis ou peints:		
	1. fuseaux, bobines et rochets	»	8·—
	2. roues pour voitures, peintes ou laquées	»	12·—
	3. autres	»	13·—
	Ad no. 178. — Les pelles, fourches, râteaux, assiettes, cuillers, écuelles et autres articles de ménage, les manches d'ustensiles et d'outils, avec ou sans virole, les sabots communs en bois et les articles pour dessin (planches, règles et semblables) sont rangés sous le no. 178 *a)* 2 et *b)* 3, selon leur degré de travail. Les articles compris sous le no. 178 y sont admis, même s'ils sont garnis de ferrures, de cercles et d'autres accessoires en métal ordinaire. Les fuseaux, bobines et rochets rentrent dans le no. 178 *b)* 1, même s'ils sont composés en partie de bois d'ébénisterie.		

Číslo italského obecného celního tarifu	Název předmětů	Jednotka	Clo
			liry ve zlatě
175	Sudy prázdné, nové neb upotřebené:		
a)	s dřevěnými obručemi	*hl* prostorového obsahu	0·20
b)	s železnými obručemi	„	0·30
z 176	Nábytek a části nábytku, surové nebo hotové:		
a)	nevycpávané:		
	1. z obyčejného ohýbaného dříví	100 *kg*	7·50
	2. ostatní z obyčejného dříví	„	13·—
	K čís. 176 *a* 1 a 2. — Nevycpávaný nábytek z obyčejného ohýbaného dřeva patří také tenkráte pod čís. 176 *a* 1, když jest spojen s obyčejným neohýbaným dřívím, které může býti dyhováno také obyčejným dřevem, nebo s pleteninami ze slámy, třtiny a pod., se soustruhovanými, dirkovanými částmi nebo s lisovanými neb kroužidlem zhotovenými, avšak s nevyřezávanými ozdobami.		
	Nevycpávaný nábytek z obyčejného neohýbaného dříví patří také tenkráte k čís. 176 *a* 2, je-li soustruhován, obyčejným dřevem dyhován, dirkován, lisovanými nebo pomocí kroužidla zhotovenými okrasami opatřen, s pleteninami ze slámy, třtiny a pod. spojen, avšak nevyřezáván.		
	Z odbavení podle čís. 176 *a* 1 a 2 není vyloučen také vycpávaný nábytek z obyčejného dřeva, který má obyčejné, nikoliv ornamentální vedlejší součástky z obyčejných, třeba poniklovaných kovů.		
	3. z dříví pro umělé truhlářství	„	60·—
	4. dyhované, vyřezávané nebo vykládané	„	60·—
	K čís. 176 *a* 4. — Nevycpávaný nábytek z obyčejného dřeva s vypálenými nebo vyleptanými ozdobami, avšak nedyhovaný, nevyřezávaný nebo nevykládaný, připuštěn bude za clo 15 lir, je-li z ohýbaného, obyčejného dřeva, a za clo 20 lir, je-li z neohýbaného, obyčejného dřeva.		
178	Nářadí a různá díla z obyčejného dříví:		
a)	surové:		
	1. náboje pro vozová kola, prostě soustruhované, špice, loukotě, voje, blatníky *(parafanghi)* pro vozy, ohnuté a prostě hoblované	„	5·—
	2. jiné	„	6·—
b)	leštěné nebo pomalované:		
	1. vřetena, bobiny a cívky	„	8·—
	2. vozní kola, natřená nebo lakovaná	„	12·—
	3. jiné	„	13·—
	K čís. 178. — Lopaty, vidle, hráběmísy, lžíce, okřiny a jiné věci k domácí potřebě, rukověti k nářadí a nástrojům, okované nebo neokované, též sprosté dřevěné střevíce, pak kreslicí náčiní (rýsovky, pravítka a pod.) kladou se podle svého díla pod čís. 178 *a* 2 a *b* 3.		
	Na věcech pod čís. 178 uvedených mohou býti také kování, obruče nebo jiné vedlejší části z obyčejných kovů.		
	Vřetena, bobiny a cívky patří také tenkráte pod čís. 178 *b* 1, když se skládají částečně ze dříví truhlářství umělého.		

Numéro du tarif général italien	Dénomination des marchandises	Unités	Droits
			Lires en or
179	Mercerie commune en bois	100 *kg*	50·—
	Ad no. 179. — I. Les boutons de toute espèce, en bois, sont classifiés dans les ouvrages en bois, selon la nature de la main-d'œuvre. Les boutons de corozo et les tuyaux de pipe de toute espèce, en bois (même avec parties en corozo), avec bouquins d'os, de corne ou de bois, suivent le régime de la mercerie de bois. II. Les cages en bois des horloges à pied, à tableau ou à pendule reprises sous le no. 179 d'après le répertoire actuellement en vigueur sont admises au droit de 20 lires les 100 *kg*.		
180	Jouets en bois	»	60·—
ex 182	Voitures pour routes:		
ex *a)*	— voitures à deux roues	la pièce	42·—
	— vélocipèdes non à moteur, à deux roues	»	35·—
	Ad no. 182. — Les voitures pour routes, en blanc, non finies, sont soumises à la moitié du droit applicable aux voitures finies.		
ex 186	Tresses de copeaux pour la fabrication de chapeaux, mélangées avec des matières textiles autres que la soie en proportion inférieure à 50 %, ou avec de la soie en proportion inférieure à 12 %, et ouvrages tressés (intrecci) de copeaux, collés sur tissus de lin, de coton, de chanvre ou de jute, pour la fabrication des chapeaux	100 *kg*	10·—
190	Pâte de bois:		
a)	cellulose	—	exempte
b)	autre, y compris la pâte de paille et d'autres matières similaires:		
	1. à l'état humide, c'est-à-dire contenant au moins 50 % d'eau	100 *kg*	0·50
	2. à l'état sec	»	1·—
	Ad no. 190. — Les pâtes en feuilles d'une épaisseur quelconque ou en rouleaux sont reprises sous le no. 190 *a)* et *b)* lorsqu'elles sont perforées ou autrement déformées de manière qu'elles ne puissent pas servir à l'usage du papier ou des cartons. Pour les pâtes en feuilles ou rouleaux ne remplissant pas ces conditions, l'importateur a faculté de demander la perforation ou la déformation à ses frais, sous contrôle de la douane.		
ex 191	Papier:		
ex *a)*	blanc ou teint en pâte:		
	1. non réglé, de toute sorte	»	12·50
	3. en enveloppes	»	22·50
	Ad no. 191 ex *a)*. — Le papier blanc ou teint en pâte, ainsi que le papier dit double, teinté en différentes couleurs (formé par deux couches superposées, teintes en pâte en différentes couleurs), coupé en forme et dimension pour la confection d'enveloppes, est classifié comme le papier blanc ou teint en pâte, en enveloppes. Le papier de l'espèce susdite, importé en feuilles entières (même de forme rhomboïdale) destiné à être découpé pour la fabrication d'enveloppes, est repris sous le no. 191 *a)* 1.		

Číslo italského obecného celního tarifu	Název předmětů	Jednotka	Clo
			líry ve zlaté
179	Obyčejné drobné zboží ze dřeva	100 *kg*	50·—
	K čís. 179. — I. Dřevěné knoflíky všeho druhu pokládají se za díla ze dřeva podle toho, jak jsou zpracovány.		
	Knoflíky z kamenáčů, pak všeliké trubky ze dřeva k dýmkám (též se částmi z kamenáčů), s troubelí z kosti, rohu nebo ze dřeva náležejí k drobnému zboží ze dřeva.		
	II. Dřevěné skříňky pro stojací, obrazové a kyvadelní hodiny, pokud podle platného seznamu zboží náležejí pod čís. 179, budou připuštěny za clo 20 lir ze 100 *kg*.		
180	Dřevěné hračky	»	60·—
z 182	Osobní vozy silniční:		
z *a)*	— s dvěma koly	kus	42·—
	— jízdná kola (kromě motorových jízdných kol) s dvěma koly .	»	35·—
	K čís. 182. — Za osobní vozy v surovém stavu budiž zapravena polovice cla pro hotové vozy ustanoveného.		
z 186	Pleteniny z dřevěných třísek k výrobě klobouků, smíšené s méně nežli 50 procenty textilních látek kromě hedvábí nebo s méně nežli 12 procenty hedvábí a tkaniny z dřevěných třísek *(intrecci)* na lněných, bavlněných, konopěných nebo jutových tkaninách nalepené, pro výrobu klobouků	»	10·—
190	Dřevovina:		
a)	celulosa	—	prosté cla
b)	jiná, včetně drti ze slámy nebo jiných podobných látek:		
	1. vlhká, t. j. obsahující aspoň 50 procent vody	100 *kg*	0·50
	2. suchá	»	1·—
	K čís. 190. — Papírovina v arších kterékoli síly nebo v závitcích jest podrobena clům v čís. 190 *a* a *b*, dovoze-li se prorážena nebo jinakým způsobem znetvořena, který vylučuje, aby jí bylo upotřebeno za papír nebo lepenku.		
	U papíroviny v arších nebo závitcích, která nevyhovuje těmto podmínkám, dovozce může žádati, aby byla na jeho náklad a pod celním dozorem prorážena nebo znetvořena.		
z 191	Papír:		
z *a)*	bílý nebo hmotou barvený:		
	1. nelinkovaný, všeho druhu	»	12·50
	3. obálky	»	22·50
	K čís. 191 z *a*. — Bílý nebo hmotou barvený papír, též ze dvou složek hmotou různě barvených, k obálkám hotově přiříznutý, vyclívá se jako bílý nebo hmotou barvený papír obálkový (čís. 191 *a* 3).		
	Dovoze-li se takový papír v celých, třeba kosoúhlých arších, aby byl teprve na obálky přiříznut, tedy náleží pod čís. 191 *a* 1.		

Numéro du tarif général italien	Dénomination des marchandises	Unités	Droits
			Lires en or
b)	de couleur, doré ou peint, et papier de tenture (y compris le papier blanchi pour la lithographie ou la photographie) . . .	100 *kg*	40·—
ex *d)*	d'emballage:		
	1. de paille jaune, non teint, même lissé d'une manière quelconque d'un ou des deux côtés	»	3·—
	2. de pâte de bois mécanique, cuite à la vapeur (bois cuit), couleur brune naturelle, même lissé d'une manière quelconque d'un ou des deux côtés	»	5·—
	3. de cellulose non blanchi ni teint, ne pesant pas moins de 40 *gr* par m², lissé d'une manière quelconque:		
	— d'un seul côté	»	5—
	— des deux côtés	»	8·—
	Ad no. 191 *d)* 3. — Est admis respectivement au droit de 5 ou 8 lires les 100 *kg* le papier d'emballage de cellulose de l'espèce des échantillons fixés entre les Parties contractantes.		
193	Estampes, lithographies et étiquettes (cartelli), y compris les chromolithographies	»	75·—
ex 194	Cartons:		
ex *a)*	ordinaires:		
	1. non teints, ni lustrés *(non lucidati)*	»	2·—
	2. teints en pâte, non lustrés	»	3·50
	Ad no. 194. — Sont considérés comme cartons ordinaires les cartons en masse et les cartons formés de couches réunies par compression sans aide de colle. Tout autre carton formé de couches de papier collées les unes aux autres, ou recouvert de papier, est rangé dans la classe des cartons fins. Le carton ordinaire ayant un poids au dessous de 300 *gr* par mètre carré, qui présente les caractères du papier d'emballage est admis au régime du papier d'emballage. Les cartons découpés aux bords, en forme rectangulaire, suivent le régime du no. 194.		
ex 195	Cartons coupés en morceaux ou pliés pour servir à la fabrication d'ouvrages en carton	—	Droits des cartons, augmenté de 12 lires les 100 *kg*
	Ad no. 195. Sont compris dans les ouvrages en papier et en carton les articles en papier et en carton, avec accessoires en matières différentes, que le répertoire actuellement en vigueur renvoie au no. 195.		
ex 196	Livres:		
a)	imprimés:		
	ex 1. avec texte mixte (italien et autre langue), en feuilles détachées ou brochés	—	exempts
	2. en langue autre que l'italienne, en feuilles détachées ou brochés	—	exempts
	3. avec reliure de tout genre:		
	— importés par la poste, sous bande, jusqu'au poids de 2 *kg*	—	exempts
	— autres	100 *kg*	20·—

Číslo italského obecného celního tarifu	Název předmětů	Jednotka	Clo
			líry ve zlaté
b)	barevný, pozlacený nebo pomalovaný a papírové čalouny (též bílý papír lithografický nebo fotografický)	100 *kg*	40·—
z *d)*	Papír k balení:		
	1. ze žluté slámy, nebarvený, též některým způsobem na jedné nebo na obou stranách hlazený	„	3·—
	2. z mechanické dřevěné drti, parou vařený (vařené dřevo), přirozeně hnědé barvy, též některým způsobem na jedné nebo na obou stranách hlazený	„	5·—
	3. z celulosy ani nebarvené, ani nebělené, ztíží ne méně nežli 40 *g* na *m*², kterýmkoli způsobem hlazený:		
	— toliko na jedné straně	„	5·—
	— na obou stranách	„	8·—
	K čís. 191 *d* 3. — Za clo 5 nebo 8 lir ze 100 *kg* bude připuštěn celulosový papír k balení podle vzorku mezi smluvními Stranami ustanoveného.		
193	Rytiny, lithografie a etiketly i výrobky chromolithografické	„	75·—
z 194	Lepenka:		
a)	obyčejná:		
	1. nebarvená, nelesklá *(non lucidati)*	„	2·—
	2. hmotou barvená, nelesklá	„	3·50
	K čís. 194. — Obyčejnou lepenkou rozumí se lepenka jedním náběrem vyrobená nebo ze stlačených, avšak nesklížených vrstev zhotovená. Všeliké lepenky ze sklížených papírových vrstev zhotovené nebo papírem potažené náležejí mezi jemné.		
	Sprostá lepenka ztíží méně nežli 300 *g* na *m*², která má povahu balicího papíru, vyclívá se jako balicí papír.		
	Pravoúhelná lepenka na kraji seříznutá vyclívá se podle čís. 194.		
z 195	Lepenka na kusy rozřezaná nebo složená, aby z ní lepenková díla byla vyráběna	—	clo z lepenky s přirážkou 12 lir ze 100 *kg*
	K čís. 195. — Sem patří zboží z papíru a lepenky, též ve spojení s jinými látkami, které jest platným nyní seznamem zboží přiděleno k čís. 195.		
z 196	Knihy:		
a)	tištěné:		
	z 1. se smíšeným textem (ve vlašské a jiné řeči) volné nebo sešité	—	prosté cla
	2. v jiné nežli ve vlašské řeči, volné nebo sešité	—	prosté cla
	3. knihy ve vazbách všeho druhu:		
	poštou pod křížovou obálkou docházející, až do 2 *kg* těžké	—	prosté cla
	jiné	100 *kg*	20·—

Numéro du tarif général italien	Dénomination des marchandises	Unités	Droits
			Lires en or
ex *b)*	livres non imprimés (registres):		
	1. en feuilles détachées ou reliés en carton, même avec coins et dos recouverts de toile	100 *kg*	22·—
	ex 2. reliés en carton recouvert de toile, même avec coins et dos en cuir	»	36·—
	Ad no. 196. — Les gravures de modes annexées aux journaux de modes imprimés en langue autre que l'italienne, lorsqu'elles ont des indications se référant au journal respectif ou qu'elles sont numérotées et visées dans celui-ci, sont admises au même traitement des journaux respectifs sous le no. 196.		
197	Musique imprimée:		
a)	en feuilles détachées ou brochée	—	exempte
b)	avec reliure de tout genre	100 *kg*	20·—
	Ad no. 197. — La musique lithographiée est considérée comme musique imprimée.		
ex 199	Peaux:		
a)	brutes, vertes ou sèches:		
	1. impropres à la pelleterie	—	exemptes
	2. pour la pelleterie	—	exemptes
	Ad no. 199 *b)*. — Les peaux pour la pelleterie rentrent sous le no. 199 *b)* lors même qu'à la suite de détériorations causées, par exemple, par les opérations de tannage ou de teinture, elles aient été rapiécetées ou reprisées d'une façon imparfaite.		
ex *d)*	sans poil, tannées et finies:		
	3. autres	100 *kg*	70·—
	Ad no. 201. — Les collets, bons, casquettes et les toques en fourrure (excepté les toques et casquettes garnies pour dames), même avec doublure, rubans, cordons de soie ou avec autres garnitures, sont rangés sous le no. 201.		
ex 205	Chaussures:		
a)	de tout genre en cuir ou en étoffe, à l'exception de la soie et du velours	100 paires	100·—
b)	en caoutchouc, doublées ou garnies d'étoffes	»	125·—
207	Ouvrages en peaux tannées sans poils, non dénommés	100 *kg*	100·—
	Ad no. 207. — Faculté est réservée à l'importateur de payer, pour les valises et les sacs de voyage ne contenant pas des objets de toilette ou d'autres accessoires constituant des nécessaires de voyage, le droit de lires 2·80 la pièce.		
ex 211	Fonte:		
a)	d'affinage et de fusion, en gueuses	»	1·—
	Ad no. 211 *a)*. — Suit le régime conventionnel de cette position même la fonte manganésifère contenant jusqu'à 30 % de manganèse.		
ex *b)*	ouvrée en moulages bruts:		
	ex 2. en autres articles, excepté ceux pesant moins de 500 *gr*	»	5·—

Číslo italského obecného celního tarifu	Název předmětů	Jednotka	Clo
			lizy ve zlaté
z *b)*	netištěné (rejstříky):		
	1. volné nebo v lepence vázané, též s rohy a hřbety plátěnými	100 *kg*	22·—
	z 2. v lepence vázané, plátnem potažené, též s rohy a hřbety koženými	„	36·—
	K čís. 196. — S modními obrazci, které jsou přiloženy k modním listům v jiné nežli ve vlaské řeči a jsou opatřeny poukazy k modnímu listu a číslovány a k nimž se v listu poukazuje, bude naloženo jako s příslušnými modními listy podle čís. 196.		
197	Noty, tištěné:		
a)	volné nebo sešité	—	prosté cla
b)	ve vazbách všeho druhu	100 *kg*	20·—
	K čís. 197. — S lithografovanými notami bude nakládáno jako s tištěnými.		
z 199	Kůže:		
a)	surové, zelené nebo suché:		
	1. nezpůsobilé ku kožišině	—	prosté cla
	2. způsobilé ku kožišině	—	prosté cla
	K čís. 199 *b.* — Ku kožišině způsobilé kůže patří také tenkráte pod čís. 199 *b*, byly-li na příklad při loužení nebo barvení porouchány a potom opět nedokonalým způsobem sestaveny nebo spraveny.		
z *d)*	chlupů zbavené, vydělané a hotově připravené:		
	3. jiné	100 *kg*	70·—
	K čís. 201. — Límce, boa, čapky, čepice z kožišiny (kromě garnirovaných čapek a čepic pro dámy), také s podšívkou, stuhami, šňůrami z hedvábí nebo s jinými garniturami patří pod čís. 201.		
z 205	Obuv:		
a)	všeho druhu z kůže nebo látek, kromě hedvábí a aksamitu . .	100 párů	100·—
b)	z kaučuku látkou podšité neb obložené	„	125 —
207	Zboží z usně, zvláště neuvedené	100 *kg*	100·—
	K čís. 207. — Dovozce má právo, za kufry a cestovní brašny z usně kromě těch, které obsahují toilety nebo jiné předměty pro cestovní kabelky, zapraviti clo z·80 lir z kusu.		
z 211	Železo lité:		
a)	k čištění nebo k lití, v prutech	„	1·—
	K čís. 211 *a.* — Smluvnímu clu této položky jest podrobeno také manganové železo obsahující až 30 procent manganu.		
z *b)*	zboží ze surové litiny:		
	z 2. jiné předměty kromě těch, které váží méně než 500 *g* .	„	5·—

Numéro du tarif général italien	Dénomination des marchandises	Unités	Droits
			Lires en or
	Ad no. 211 *b)* 2. — Les articles en fonte ouvrée, dénommés au no 211 *b)* peuvent être passés à la couleur d'apprêt (avec minium ou semblables) ou goudronnés, sans subir, pour cette préparation, une augmentation de droit.		
	Les articles en fonte sont considérés comme bruts de moulage et classifiés sous le no. 211 *b)*, même s'ils ont reçu après la coulée un ébarbage grossier en vue de les débarrasser des jets et des bavures de coulée, pourvu qu'ils n'aient pas subi une main-d'oeuvre plus avancée.		
ex *c)*	ouvrée en moulages rabotés, tournées ou autrement ouvrés:		
	ex 2. en autres articles, excepté ceux pesant moins de 500 *gr*	100 *kg*	7·—
ex *d)*	ouvrée en moulages, avec garnitures d'autre métal ou étamés, émaillés, nickelés, vernis, oxydés, laqués etc.:		
	ex 1. lampes et parties de lampes en fonte moulée, avec ou sans garnitures ou ornements en zinc, étamées, émaillées, nickelées, vernies, oxydées, laquées	»	15·—
	ex 2. en autres articles, excepté ceux pesant moins de 500 *gr*	»	12·—
212	Fer brut en massiaux et acier en lingots	»	2·75
213	Fer et acier:		
a)	laminés ou battus en verges, tringles ou barres de toute section:		
	1. n'ayant en section aucun diamètre ni côté de 7 *mm* ou moins	»	6·—
	2. ayant en section un ou plusieurs côtés ou diamètres de 7 *mm* ou moins, mais supérieurs à 5 *mm*	»	7·—
	3. ayant en section un ou plusieurs côtés ou diamètres de 5 *mm* ou moins	»	9·—
b)	étirés en fils:		
	1. ayant un diamètre de 5 *mm* ou moins, mais plus de $1^1/_2$ *mm*	»	11·—
	2. ayant un diamètre de $1^1/_2$ *mm* ou moins	»	15·—
	Ad no. 213 *b)*. — Le fil de fer simplement recuit n'est pas assimilé au fil de fer oxydé, mais rangé sous le no. 213 *b)*.		
c)	en tôles, ayant d'épaisseur:		
	1. 4 *mm* et plus	»	7·—
	2. moins de 4 *mm* et plus de $1^1/_2$ *mm*	»	10·—
	3. $1^1/_2$ *mm* et moins	»	12·—
	Ad no. 214 *a)* et *b)*. — L'acier trempé est assimilé à l'acier non trempé.		
215	Rails de chemin de fer en fer ou acier	»	6·—
216	Fer et acier en tuyaux, de tôle ayant d'épaisseur:		
a)	4 *mm* et plus	»	12·—
b)	moins de 4 *mm* et plus de $1^1/_2$ *mm*	»	14·—
c)	$1^1/_2$ *mm* ou moins	»	17·—

Číslo italského obecného celního tarifu	Název předmětů	Jednotka	Clo
			líry ve zlatě
	K čís. 211 *b* 2. — Litě zboží pod čís. 211 *b* uvedené může býti také opatřeno půdovým nátěrem (z minia nebo pod.) nebo dehtováno, aniž jest podrobeno proto většímu clu.		
	Litě zboží pokládá se za surové a vyclívá se podle čís. 211 *b* také tenkráte, když bylo po ulití za příčinou odstranění jehel a švů zhruba ostrouháno, pokud nebylo dále obděláno.		
z *c)*	litě zboží, oboblované, osoustruhované nebo jinak obráběné:		
	z 2. jiné předměty kromě těch, které váží méně nežli 500 *g* .	100 *kg*	7·—
z *d)*	litě zboží se součástkami z jiných kovů nebo pocínované, smaltované, poniklované, fermežované, oxydované, lakované atd.:		
	z 1. lampy a části lamp ze železné litiny, s garniturami neb ozdobami ze zinku nebo bez nich, pocínované, smaltované, poniklované, fermežované, oxydované, lakované . . .	„	15·—
	z 2. jiné předměty kromě těch, které váží méně nežli 500 *g* .	„	12·—
212	Kujné železo, surové, v houskách a ocel v balvanech	„	2·75
213	Kujné železo a ocel:		
a)	válcované nebo kované, v prutech a tyčích, každéhokoli průřezu:		
	1. nemající v průřezu žádného průměru ani strany 7 *mm* nebo méně dlouhých	„	6·—
	2. mající v průřezu na jedné nebo několika stranách nebo v jednom nebo několika průměrech 7 *mm* nebo méně, avšak více než 5 *mm*	„	7·—
	3. mající v průřezu na jedné nebo několika stranách nebo v jednom nebo několika průměrech 5 *mm* nebo méně . .	„	9·—
b)	v drát vytažené:		
	1. v průměru 5 *mm* nebo méně, avšak více než 1·5 *mm* . .	„	11·—
	2. v průměru 1·5 *mm* nebo méně	„	15·—
	K čís. 213 *b*. — Pouze vypálený drát nebudiž vyclíván jako oxydovaný, nýbrž podle čís. 213 *b*.		
c)	plechy:		
	1. ztloušťí 4 *mm* a více	„	7·—
	2. ztloušťí méně než 4 *mm* a více než 1·5 *mm*	„	10·—
	3. ztloušťí 1·5 *mm* nebo méně	„	12·—
	K čís. 214 *a* a *b*. — Kalený ocel vyclívá se jako nekalený.		
215	Železničné kolejnice ze železa neb ocele	„	6·—
216	Roury ze železného neb ocelového plechu, ztloušťí:		
a)	4 *mm* nebo více	„	12·—
b)	méně nežli 4 a více nežli 1·5 *mm*	„	14·—
c)	1·5 *mm* nebo méně	„	17·—

Numéro du tarif général italien	Dénomination des marchandises	Unités	Droits
			Lires en or
ex 217	Fer et acier, forgés ou moulés en ouvrages bruts, pesant:		
a)	50 *kg* ou plus	100 *kg*	9·—
ex *b)*	moins de 50, mais plus de 5 *kg*	»	12·—
ex 218 ex *a)* et *b)*	Clous forgés de fer ou d'acier	»	10·—
	Ad no. ex 218 ex *a)* et *b)*. — Le droit de 10 lires, fixé pour les clous forgés de fer ou d'acier, est applicable même s'ils sont polis à la machine ou bleuis au four.		
ex 218	Fer et acier de seconde fabrication, en ouvrages:		
ex *a)*	faits principalement avec fers ou aciers gros *(grossi)*:		
	ex 1. verges, tringles, barres et tôles, rabotées, limées, tournées, perforées, etc., seulement sur une petite partie de leur superficie	»	10·50
	2. en objets rabotés, limés, tournés, perforés, etc., sur toute ou sur la plus grande partie de leur superficie	»	13·25
	3. étamés, plombés, zingués, laqués ou vernis	»	15·50
	4. oxydés, émaillés, nickelés, garnis d'autres métaux ou unis à du verre ou à des produits céramiques	»	20·—
ex *b)*	faits principalement avec fers ou aciers minces *(piccoli)*, excepté les câbles en fils de fer ou d'acier:		
	ex 1. verges, tringles, barres et tôles, rabotées, limées, tournées, perforées, etc., seulement sur une petite partie de leur superficie	»	15·50
	2. en objets rabotés, limés, tournés, perforés, etc., sur toute ou sur la plus grande partie de leur superficie:		
	— vaisselle (poêles, seaux et semblables) en tôle seulement polie à l'intérieur et clous à ferrer	»	16·50
	— autres	»	17·25
	3. étamés, plombés, zingués, laqués ou vernis	»	17·25
	4. oxydés, émaillés, nickelés, garnis d'autres métaux ou unis à du verre ou à des produits céramiques (excepté les ustensiles de ménage et la vaisselle en fer émaillé)	»	30·—
	Ad no. 218. — I. Les articles en tôle de fer, recouverts, après leur fabrication, de zinc, de plomb, ou ultérieurement laqués ou vernissés, en tant qu'ils sont à classifier, d'après le répertoire actuellement en vigueur, comme ouvrages selon la matière dont ils sont composés, rentrent sous le no. 218 *a)* 3 et *b)* 3. Les mêmes articles ultérieurement oxydés, nickelés, émaillés ou garnis d'autres métaux, sont à classifier sous le no. 218 *a)* 4 et *b)* 4. II. Les coffres-forts *(casse-forti, forzieri)* suivent le régime du no. 218 *a)* 2 et *b)* 2, même s'ils sont laqués ou avec des accessoires habituels d'autres métaux, même dorés ou ornementés. Les mêmes objets, brunis *(bruniti)* ou nickelés, en tout ou en partie, suivent le régime du no. 218 *a)* 4 et *b)* 4. Toutefois les coffres-forts brunis *(bruniti)* ou nickelés seulement sur des accessoires habituels, même ornementés, restent sous le no. 218 *a)* 2 et *b)* 2.		

Číslo italského obecného celního tarifu	Název předmětů	Jednotka	Clo
			liry ve zlatě
z 217	Hrubá díla z kujného železa neb ocele, kovaná nebo litá:		
a)	těžká 50 *kg* a více	100 *kg*	9·—
z *b)*	těžká méně než 50 *kg*, avšak více než 5 *kg*	„	12·—
z 218 *a)* a *b)*	Kované hřebíky ze železa neb ocele	„	10·—
	K čís. z 218 *a* a *b*. — Cla 10 lir, ustanoveného na kované hřebíky železné neb ocelové, budiž i tenkráte užito, jsou-li strojem odrhnuté nebo v ohni namodrale vyrobené.		
z 218	Výrobky ze železa neb ocele v druhém zpracování:		
z *a)*	hlavně z velikých kusů železa neb ocele zhotovené:		
	z 1. pruty, tyče, hůlky a plechy, toliko na malé části povrchu ohoblované, opilované, osoustruhované, proražené atd. .	„	10·50
	2. na celém povrchu nebo na jeho veliké části ohoblované, opilované, osoustruhované, proražené atd.	„	13·25
	3. pocínované, poolověné, pozinkované, lakované nebo fermežované	„	15·50
	4. oxydované, smaltované, poniklované, s vedlejšími částmi z jiných kovů nebo ve spojení se skleněným nebo hliněným zbožím	„	20·—
z *b)*	hlavně z malých kusů železa neb ocele zhotovené, kromě lan ze železného neb ocelového drátu:		
	z 1. pruty, tyče, hůlky a plechy, toliko na malé části povrchu ohoblované, opilované, osoustruhované, proražené atd. .	„	15·50
	2. na celém povrchu nebo na jeho veliké části ohoblované, opilované, osoustruhované, proražené atd.:		
	— nádobí (pánve, džbery a pod.) z plechu, toliko na vnitřní straně obroušené, a podkovky	„	16·50
	— jiné	„	17·25
	3. pocínované, poolověné, pozinkované, lakované nebo fermežované	„	17·25
	4. oxydované, smaltované, poniklované, s vedlejšími částmi z jiných kovů nebo ve spojení se skleněným nebo hliněným zbožím (kromě domácího nářadí a nádobí ze smaltovaného železa)	„	30·—
	K čís. 218. — I. Zboží ze železného plechu, které bylo po své výrobě pozinkováno, poolověno, lakováno nebo fermežováno, náleží pod čís. 218 *a* 3 a *b* 3, pokud by podle nyní platného seznamu zboží mělo býti vyclíváno jako díla dle povahy materiálu, ze kterého se skládají. Bylo-li toto zboží později oxydováno, poniklováno, smaltováno nebo s jinými kovy spojeno, budiž zařaděno pod čís. 218 *a* 4 a *b* 4. II. Pokladny na peníze *(casse-forti, forzieri)* patří také tenkráte pod čís. 218 *a* 2 a *b* 2, jsou-li lakovány nebo mají-li obyčejný, třeba pozlacený neb ozdobený výstroj. Jsou-li však zcela nebo částečně hněděné nebo poniklované, náleží pod čís. 218 *a* 4 a *b* 4. Přece však pokladny na peníze, které jsou toliko na obyčejných, třeba ozdobených částech poniklovány nebo hněděny, zůstanou pod čís. 218 *a* 2 a *b* 2.		

Numéro du tarif général italien	Dénomination des marchandises	Unités	Droits
			Lires en or
	III. Les tôles de fer (à l'exception des tôles reprises sous les nos. 220 et 221) nickelées ou oxydées après leur fabrication, de même que les articles de ces tôles, en tant qu'ils sont à classifier, d'après le répertoire actuellement en vigueur, comme ouvrages selon la matière dont ils sont composés, rentrent sous le no. 218 *b)* 4. Les tôles de fer laquées de même que les articles de ces tôles rentrent sous le no. 218 *b)* 3.		
	Ad nos. 220 et 221. — Les tôles de fer des nos. 220 et 221, nickelées, laquées, peintes ou pressées à dessins, ainsi que les articles de ces tôles, en tant qu'ils sont à classifier, d'après le répertoire actuellement en vigueur, comme ouvrages selon la matière dont ils sont composés, rentrent sous le no. 220 *a)* 2 ou *b)* 2, aux droits de 19 ou 21 lires les 100 *kg* ou respectivement sous le no. 221 *a)* 2 ou *b)* 2, aux droits de 20 ou 22 lires les 100 *kg* et, s'ils sont en combinaison avec d'autres matières, sous les nos. 220 *a)* 3 ou *b)* 3, aux droits de 23 ou 25 lires les 100 *kg* ou 221 *a)* 3 et *b)* 3, aux droits de 24 ou 26 lires les 100 *kg*. Pour les articles en combinaison avec d'autres matières (par exemple fermetures avec vis, cercles, etc.) est applicable la disposition contenue sous le § 4 des dispositions préliminaires du répertoire actuellement en vigueur.		
ex 222	Ustensiles et instruments usuels pour les arts et métiers, en fonte, fer ou acier:		
a)	communs:		
	1. émaillés, laqués ou oxydés	100 *kg*	20·—
	2. polis, vernis, zingués, plombés, galvanisés, cuivrés, étamés, ou garnis d'autres métaux	»	14·50
	3. autres	»	13·—
	Ad no. 222 *a)*. — Sont considérés comme ustensiles et instruments communs les suivants: Haches, charrues, hachettes, outils ordinaires pour l'agriculture en général, hoyaux, bigornes, coins, valets, truelles, pièces d'acier à aiguiser *(coti)*, herses, filières, fourches, rouannettes, trusquins, leviers, coupe-rets, marteaux, étaux de forgeron, pelles, pics, pioches, râteaux, sarcloires, cognées, tenailles, socs, etc.		
b)	fins:		
	1. émaillés, laqués ou oxydés	»	22·—
	2. — autres, même polis, vernis, zingués, plombés, galvanisés, cuivrés, étamés ou garnis d'autres métaux communs	»	17·—
	— faux, faucilles et hache-paille	»	12·—
	Ad no. 222 *b)*. — Sont considérés comme ustensiles et instruments fins les suivants: Crics *(binde)*, balances à bascule, brunissoirs, burins, tornevis, composteurs, copie-lettres, ciseaux, faux, faucilles, hache-paille, sécateurs, forges portatives, étampes ou poinçons; outils non dénommés pour cordonniers, doreurs, menuisiers, forgerons, maréchaux ferrants, coiffeurs, imprimeurs et autres artisans; fers à repasser et à plisser, rogne-pied rubans de scies, alènes, tourne-à-gauche, languettes ou fers à rabots, polissoirs, peignes, rabots, pinces, poinçons, serpes, racloirs, points pour forets et trépans, scalpels, scies, gouges, spatules, emporte-pièce, forets, vrilles, tarières, timbres, tampons pour timbres et poinçons, tours d'horlogers, trépans à mains, lacerets, etc.		

Číslo italského obecného celního tarifu	Název předmětů	Jednotka	Clo
			liry ve zlatě
	III. Železné plechy, které byly po své výrobě poniklovány neb oxydovány (kromě pod čís. 220 a 221 dotčených); jakož i zboží z takových plechů, pokud podle nyní platného seznamu zboží nemá býti vyceleno jako díla dle povahy materiálu, náleží pod čís. 218 *b* 4. Lakované železné plechy takového druhu a zboží z nich patří k čís. 218 *b* 3.		
	K čís. 220 a 221. — Železné plechy čísla 220 a 221, poniklované, lakované, pomalované nebo vzorkovaně lisované, jakož i zboží z těchto druhů plechů, pokud mají býti vyclívány podle platného seznamu zboží dle povahy hmoty, náleží pod čís. 220 *a* 2 nebo *b* 2 za cla 19 nebo 21 lir ze 100 *kg*, vztažmo pod čís. 221 *a* 2 nebo *b* 2 za cla 20 nebo 22 lir ze 100 *kg*, a jsou-li spojeny s jinými látkami, náleží pod čís. 220 *a* 3 nebo *b* 3 za cla 23 nebo 25 lir ze 100 *kg* vztažmo pod čís. 221 *a* 3 a *b* 3 za cla 24 nebo 26 lir ze 100 *kg*.		
	Předpis § 4 obecných ustanovení platného seznamu zboží vztahuje se také k dotčenému plechovému zboží s jinými látkami spojenému (na příklad ucpávky se šrouby, kroužky atd.).		
z 222	Náčiní a nástroje pro umění a řemesla, z litého železa, kujného železa neb ocele:		
a)	obyčejné:		
	1. smaltované, lakované neb oxydované	100 *kg*	20·—
	2. obrousené, fermežované, pozinkované, poolověné, galvanisované, poměděné, pocínované nebo s vedlejšími částmi z jiných kovů	„	14·50
	3. jiné	„	13·—
	K čís. 222 *a*. — Za obyčejné náčiní a nástroje pokládají se tyto věci: sekery, pluhy, sekáče, obyčejné polní nářadí vůbec, lopaty, dvojité rohatiny, kliny, svory, zednické lžíce, ocílky, brány, protahovačky, podávky a vidle, rejsky, zdvihadla, motyky, kladiva, svěráky, rýče, sochory, špice, špičáky, hrábě, plevelky, kleště, ruchadla atd.		
b)	jemné:		
	1. smaltované, lakované neb oxydované	„	22·—
	2. — jiné, též fermežované, obrousené, pozinkované, poolověné, galvanisované, poměděné, pocínované nebo s vedlejšími částmi z nedrahých kovů	„	17·—
	— kosy, srpy a řezačky	„	12·—
	K čís. 222 *b*. — Za jemné náčiní a nástroje pokládají se: zdvihadla, vahadlové váhy, hladítka, rydla, vývrtky, úhelnice, kopírovací lisy, nůžky, kosy, srpy, řezačky, nůžky na plech; přenosné kovárny, punce; ne zvláště uvedené železné nástroje pro obuvníky, pozlačovače, truhláře, kováře, podkováře, kadeřníky, knihtiskaře a jiné řemeslníky; žehličky a řasovačky, pořízy, pily a čepele pil, šídla, rozvodky, hoblíky a želízka k hoblíkům, hladítka, hřebeny pro živnostenskou potřebu, také vochle, štípací kleště, žabky, struhátka, řehtačky a prsníky, dlátka, žlábníky, lopatky, šablony, velké a malé nebozezy, razítka, malé lisy na razítka a punce, hodinářské soustruhy, čepníky atd.		

Numéro du tarif général italien	Dénomination des marchandises	Unités	Droits
			Lires en or
c)	limes et râpes, ayant, en longueur, non compris la queue:		
	1. plus de 30 *cm*	100 *kg*	13·—
	2. de 15 jusqu'à 30 *cm*	»	15·—
	3. moins de 15 *cm*	»	20·—
	Ad no. 222. — Les ustensiles et instruments usuels pour les arts et métiers à l'état bruni *(bruniti)* sont assimilés aux ustensiles et instruments émaillés, laqués ou oxydés et sont classés au no. 222 *a)* 1 ou *b)* 1.		
ex 223	Chaînes de montres, boucles, dés et agrafes; chaînettes et anneaux pour clefs; montures, serrures, garnitures et fermoirs pour sacs et porte-monnaies; tous ces articles en fer ou en acier, brunis	»	80·—
	Ad no. 223. — Les articles en fer et en acier nominativement renvoyés par le répertoire actuellement en vigueur, à la rubrique: „Ouvrages en fer et en acier", ou classifiés sous la même rubrique par effet du renvoi, établi par ledit répertoire, à la position des ouvrages de la matière dont ils sont formés (par exemple: huiliers, gobelets, plaques d'entrée de serrures, cafetières, encriers, presse-papiers, cage d'horloges, sonnettes, clefs, etc.), sont traités, s'ils sont dorés ou argentés, comme les articles de l'espèce à l'état bruni et sont admis au droit de 80 lires les 100 *kg* d'après le no. 223. Les articles renvoyés expressément, par ledit répertoire, à la rubrique „Fer et acier de seconde fabrication" (par exemple: chaînes; clous, non dorés, ni argentés; rivets, etc.) sont traités, s'ils sont en tout ou en partie brunis, comme les articles de l'espèce à l'état nickelé (no. 218 *a)* 4 et *b)* 4).		
224	Aiguilles et épingles	»	80·—
ex 225	Cuivre, laiton et bronze:		
c)	en tuyaux de tout diamètre	»	20·—
ex *d)*	en fils ayant un diamètre de plus d'un demi-millimètre . . .	»	20·—
h)	en articles d'ornement, ni dorés, ni argentés	»	75·—
ex *i)*	dorés ou argentés:		
	3. en autres ouvrages	»	120·—
ex *l)*	en articles non dénommés, excepté les vis et les boulons à vis	»	30·—
	Ad no. 225 *h)*, *i)* 3 et *l)*. — Les ferrures de construction et de meubles (excepté les ornements de meubles *[rapporti]*, en tôle) et les ustensiles de ménage et de cuisine, tels que: lampes à alcool, réchauds pour fers à friser, presses à fruits, cafetières, théières, passoirs à sucre, salières et poivrières, autoclaves, porte-allumettes de table, chandeliers, becs et galeries pour lampes, lustres *(lampadari, lumiere)*, etc., tous ces articles en cuivre, en laiton ou en bronze, sont traités comme ouvrages desdites matières et sont rangés sous les positions *h)*, *i)* 3 et *l)* du no. 225, d'après les dispositions du répertoire actuellement en vigueur. Les ferrures de construction et de meubles (fiches, serrures, plaques d'entrée de serrures, etc.) même ornementées, non dorées, ni argentées, sont classifiées sous le no. 225 *l)*.		

Číslo italského obecného celního tarifu	Název předmětů	Jednotka	Clo
			liry ve zlaté
c)	pilníky a rašple, které bez násady jsou dlouhé:		
	1. více než 30 *cm*	100 *kg*	13·—
	2. 15 až 30 *cm*	„	15·—
	3. méně než 15 *cm*	„	20·—
	K čís. 222. — Hněděné nádobí a nástroje k živnostenské a řemeslnické potřebě vyclívají se jako smaltované, lakované neb oxydované podle čís. 222 *a* 1, vztažmo *b* 1.		
z 223	Řetízky k hodinkám, přezky, náprstky a sponky; zavěrací řetízky a kroužky; podstavce, zámky, garnitury a kování ke brašnám a peněženkám; všechny tyto věci ze železa neb ocele, hněděné .	„	80·—
	K čís. 223. — Zboží ze železa neb ocele, které jest podle platného seznamu zboží buďto výslovně přiděleno „pracím ze železa nebo ocele“ nebo které má býti proto odbavováno jako takové práce, poněvadž seznam zboží nařizuje, aby bylo odbavováno jako práce podle povahy hmoty (na příklad lahvičky na olej, poháry, kování k zámkům, kávové konvičky, psací náčiní, těžítka, hodinková pouzdra, zvonky na stůl, klíče atd.), je-li pozlacené nebo postříbřené, odbavuje se jako takové zboží hněděné a vyclívá se podle čís. 223 cl'em 80 lir ze 100 *kg*. Zboží, které seznam zboží přiděluje výslovně k tarifní položce „ocel a železo druhého zpracování“ (na příklad řetězy; nepozlacené, nepostříbřené hřeby, nýty atd.), je-li zcela nebo částečně poměděno, vyclívá se jako takové poniklované zboží (čís. 218 *a* 4 a *b* 4).		
224	Jehly a špendlíky	„	80·—
z 225	Měď, mosaz a bronz:		
c)	trouby každéhokoli průměru	„	20·—
z *d)*	drát průměru více než $^1/_2$ *mm*	„	20·—
h)	ornamentované zboží, ani nepozlacené, ani nepostříbřené . .	„	75·—
z *i)*	pozlacené nebo postříbřené:		
	3. jiné zboží	„	120·—
z *l)*	zboží zvláště neuvedené, kromě šroubů a šroubových klínců .	„	30·—
	K čís. 225 *h*, *i* 3 a *l*. — Stavební a nábytková kování všeho druhu, pak domácí a kuchyňské náčiní, jako lihové lampy, ohřívadla kadeřidel, lisy na ovoce, přístroje na kávu, cukřenky, pepřenky a slánky, rychlovary, stolní rozžehátka, svícny a podstavce pro lampy, lustry atd. z mědi, mosazu nebo bronzu odbavují se jako práce z řečených kovů a vyclívají se podle ustanovení nyní platného seznamu zboží podle tarifních čísel 225 *h*, *i* 3 nebo *l*. Stavební a nábytková kování (závěsy, zámky, kování k zámkům atd.) také ozdobené, avšak ani nepozlacené, ani nepostříbřené, vyclívá se podle čís. 225 *l*.		

Numéro du tarif général italien	Dénomination des marchandises	Unités	Droits
			Lires en or
ex 226	Toiles métalliques:		
b)	en laiton ou en cuivre	100 *kg*	35·—
	Ad no. 226 *b)*. — Faculté est réservée à l'importateur de demander que le droit pour les toiles métalliques en laiton ou en cuivre, importées en caisses, soit appliqué sur le poids net effectif.		
ex 227	Nickel et ses alliages avec le cuivre et avec le zinc (packfong ou argentan):		
b)	feuilles, baguettes et fils	»	10·—
c)	en articles:		
	1 dorés ou argentés	»	100·—
	2. non dénommés	»	80·—
ex 228	Plomb et ses alliages avec l'antimoine:		
d)	caractères d'imprimerie	»	18·—
ex 229	Étain et ses alliages avec le plomb et l'antimoine:		
ex *c)*	1. capsules pour bouteilles, laquées	»	35·—
230	Zinc:		
a)	en saumons et en débris	—	exempt
b)	en tôles et feuilles	100 *kg*	4·—
c)	en articles:		
	1. dorés ou argentés	»	58·—
	2. non dorés ni argentés, mais ornés d'une manière quelconque ou laqués:		
	— tôles laquées, nickelées ou recouvertes par voie galvanique de cuivre, de laiton ou d'un autre métal commun	»	10·—
	— autres	»	12·—
	3. non dénommés	»	12·—
232	Antimoine métallique (régule d'antimoine)	»	6·—
233	Mercure	»	10·—
ex 238	Chaudières:		
ex *a)*	multitubulaires, avec tuyaux en fer ou en fonte	»	14·—
b)	non multitubulaires	»	12·—
ex 239	Machines-outils pour travailler le bois et les métaux (scies, rabots, tours, machines à fileter et à trouer, etc.), pesant plus de 300 *kg* .	»	9·—
ex 240	Machines:		
ex *a)*	à vapeur:		
	1. fixes, sans chaudière	»	12·—
	ex 2. demi-fixes, avec chaudières annexes, moteurs à air chaud, à air comprimé, à gaz, à pétrole et motrices rotatives: d'un poids supérieur à 300 *kg*	»	12·—
b)	hydrauliques et moteurs à eau ou à vent	»	10·—
	Ad no. 240 *b)*. — Sont classifiées comme machines hydrauliques: les turbines, les roues hydrauliques, les pulsomètres, les pompes et machines élévatoires, les presses, les accumulateurs, les ascenseurs, les montecharges hydrauliques, etc.		

Číslo italského obecného celního tarifu	Název předmětů	Jednotka	Clo
			liry ve zlatě
z 226	Kovové šátky:		
b)	z mosazu nebo z mědi	100 *kg*	35·—
	K čís. 226 *b.* — Dovozce má právo žádati, aby bylo clo za kovové šátky z mosazu nebo mědi vybráno ze skutečné čisté váhy.		
z 227	Nikl a jeho slitiny s mědí a zinkem (pakfon neb argentán):		
b)	plechy, tyče a dráty	„	10·—
c)	zboží z nich:		
	1. pozlacené nebo postříbřené	„	100·—
	2. zvláště neuvedené	„	80·—
z 228	Olovo a jeho slitiny s antimonem:		
d)	literky tiskařské	„	18·—
z 229	Cín a jeho slitiny s olovem a antimonem:		
z *c)*	1. láhvové hlavičky lakované	„	35·—
230	Zinek:		
a)	v kusích a zlomcích	—	prosté cla
b)	desky a plechy	100 *kg*	4·—
c)	zinkové zboží:		
	1. pozlacené nebo postříbřené	„	58·—
	2. ani nepozlacené ani nepostříbřené, avšak některak ornamentované nebo lakované:		
	— plechy, lakované, poniklované nebo galvanicky mosazem, mědí nebo některým jiným nedrahým kovem potažené	„	10·—
	— jiné	„	12·—
	3. ne zvlášť uvedené	„	12·—
232	Antimon kovový (stříbřenec)	„	6·—
233	Rtuť	„	10·—
z 238	Parní kotly:		
z *a)*	rourové parní kotly s troubami z kujného nebo litého železa	„	14·—
b)	jiné nežli rourové parní kotly	„	12·—
z 239	Obráběcí stroje k obrábění dřeva a kovů (řezací stroje, hoblovací stroje, soustruhy, stroje na řezání šroubů, vrtací stroje atd.), těžší než 300 *kg*	„	9·—
z 240	Stroje:		
a)	parní stroje:		
	1. pevné, bez kotlu	„	12·—
	z 2. polopevné s kotlem, stroje na horký vzduch, stroje se stlačeným vzduchem, plynové stroje, petrolejové stroje a rotační motory; těžší než 300 *kg*	„	12·—
b)	hydraulické, pak vodní a větrné motory	„	10·—
	K čís. 240 *b.* — K hydraulickým strojům počítají se: turbiny, vodní kola, pulsometry, pumpy, zdvihadla, lisy, akumulatory, vytahovadla, vytahovací klece atd.		

Numéro du tarif général italien	Dénomination des marchandises	Unités	Droits
			Lires en or
f)	agricoles de toute espèce	100 *kg*	9·—
g)	pour filatures	„	8·—
h)	à tisser y compris les métiers à tisser	„	7·—
j)	à coudre:		
	1. avec supports	„	25·—
	2. sans supports	„	30·—
ex *l)*	Machines à broyer ou à pulvériser les pierres, minerais, os, etc.; treuils en fonte et en fer; grues mécaniques non hydrauliques; chevalets pour lever les wagons, etc.; machines centrifuges pour la fabrication du sucre; freins automoteurs (à air comprimé, à vide, etc.); laminoirs; machines à cylindrer, excepté celles à cylindrer les tissus; machines de congélation; machines à fabriquer des eaux gazeuses; machines à couper le papier; machines pour briqueterie; machines à laver et à repasser le linge; machines à relier les livres; machines pneumatiques à usage industriel; machines à polir; ventilateurs avec mécanisme; machines à percer le papier; machines à teindre les fils; machines et appareils pour la fabrication du papier et des pâtes à papier	„	10·—
242	Appareils en cuivre ou autres matières pour chauffage, raffinage, distillation, etc.	„	18·—
243	Instruments d'optique, de calcul, de précision, d'astronomie, de chimie, de physique, de chirurgie, etc.:		
a)	en cuivre, bronze, laiton ou acier:		
	1. garnis de lunettes ou de microscopes ou de graduations; lorgnettes, monocles, binocles, loupes montées ou non . .	„	30·—
	2. sans instruments d'optique, ni graduations	„	30·—
b)	de tout genre, dans la construction desquels le fer domine d'une façon évidente	„	30·—
ex 246	Or:		
b)	filé sur soie ou sur une autre matière textile	*kg*	10·—
ex 247	Argent:		
c)	filé sur soie ou sur une autre matière textile	„	10·—
d)	battu en feuilles (sans déduction du poids du papier)	„	5·—
248	Orfèvrerie et vaisselle d'or	*kg*	14·—
249	Articles en argent même doré (argenterie)	*kg*	9·—
	Ad no. 249. — Les articles en argent, plaqués d'or, sont classifiés comme articles en argent doré et non comme objets en or.		
ex 250	Bijouterie *(gioielli)*:		
b)	en argent même doré	„	10·—
ex 251	Horlogerie:		
b)	horloges à pied, à tableau ou à pendule:		
	1. sans cage	la pièce	5·—
	2. avec cage	„	5·— plus le droit conventionnel applicable à la cage

Číslo italského obecného celního tarifu	Název předmětů	Jednotka	Clo
			liry ve zlatě
f)	hospodářské stroje všeho druhu	100 *kg*	9·—
g)	stroje ku předení	„	8·—
h)	tkalcovské stavy a tkalcovské stroje	„	7·—
j)	šicí stroje:		
	1. s podstavcem	„	25·—
	2. bez podstavce	„	30·—
z *l)*	stroje na lámání, mačkání a drcení kamenů, nerostů, kostí atd.; zdviháky z litého a kovaného železa; mechanické, nikoli hydraulické jeřáby; zvedáky vagonů a pod.; centrifugy k vyrábění cukru; samočinné (na tlak vzduchu, vakuové atd.) brzdy; stroje válcové; stroje mandlovací, vyjímaje na tkaniny; stroje na výrobu ledu; stroje na výrobu vod plyny obsahujících: papírové stroje; stroje pro cihelny; stroje na praní a žehlení; stroje knihařské; pneumatické stroje pro živnostníky; hladicí stroje; ventilatory s pohyblivým mechanismem; stroje na dirkování papíru; stroje na barvení příze; stroje a přístroje na výrobu papíroviny a papírové kaše		10·—
242	Přístroje z mědi nebo z jiných hmot k ohřívání, čištění, destilování atd.	„	18·—
243	Nástroje, optické, mathematické, precisní, astronomické, chemické, fysikální, chirurgické atd.:		
a)	z mědi, bronzu, mosazu neb ocele:		
	1. s dalekohledy nebo drobnohledy nebo s rozdělením stupňů; zemské dalekohledy, jednoduché a dvojité; čočky zasazené nebo nezasazené	„	30·—
	2. bez optických přístrojů a bez rozdělení na stupně	„	30·—
b)	všeho druhu s konstrukcí převážně železnou	„	30·—
z 246	Zlato:		
b)	na hedvábí nebo na jiných předivech napředené	*kg*	10·—
z 247	Stříbro:		
c)	na hedvábí nebo na jiných předivech napředené	„	10·—
d)	lístkové stříbro (bez odečtení váhy papíru)	„	5·—
248	Zlatnické zboží a zlaté nádobí	*hg*	14·—
249	Stříbrné zboží, také pozlacené (stříbrné nádobí)	*kg*	9·—
	K čís. 249. — Stříbrné zboží zlatem pokládané buď vyclívánо jako pozlacené stříbrné zboží a ne jako zlaté zboží.		
z 250	Klenoty *(gioielli)*:		
b)	ze stříbra, také pozlacené	„	10·—
z 251	Hodiny:		
b)	stojací, obrazové a kyvadlové:		
	1. bez skříně	kus	5·—
	2. se skříní	„	5·— s přirážkou zmluvního cla za pouzdro

Numéro du tarif général italien	Dénomination des marchandises	Unités	Droits
			Lires en or
	Ad no. 251 *b)* 2. — Les cages des horloges à pied, à tableau ou à pendule en matières autres que le bois, sont classifiées comme les ouvrages de la matière dominante.		
ex 259 *c)*	Meules même avec cercles de fer et coquilles de métal	*t*	1·—
ex 261	Pierres, terres et minéraux non métalliques:		
a)	chaux, plâtre, émeri, etc.	—	exempts
ex 267	Terres cuites:		
ex *a)*	poêles et parties de poêles de toute forme	100 *kg*	2·50
b)	autres	»	18·—
	Ad no. 267 *b)*. — Les pièces et meules à aiguiser en carboround, émeri, etc., suivent le régime conventionnel de cette position.		
	Ad nos. 267, 269, 270 et 271. — Les pipes en argile, faïence (majolique) ou porcelaine, même avec cercles ou couvercles en métaux communs non dorés, ni argentés, sont assimilées aux ouvrages en terre cuite, faïence ou porcelaine.		
	Les couvercles et autres accessoires en allinges de nickel qui leur servent de monture, ne sont pas considérés comme étant en métal argenté.		
	Ces mêmes objets, avec cercles ou couvercles en métaux communs argentés, rentrent sous le no. 352 *a)* (mercerie commune).		
269	Majoliques (faïences) ou ouvrages de pâte colorée, recouverts d'émail ou de vernis opaque:		
a)	carreaux, même peints en plusieurs couleurs	»	6·—
b)	blancs ou colorés à fond uni	»	10·—
c)	différemment colorés ou autrement décorés	»	14·—
	Ad nos. 269, 270 et 271. — Toutes les différences de forme, y compris les ornements obtenus dans la pâte, ne modifient en rien la classification.		
270	Poteries en terre fine ou en pâte blanche:		
a)	blanches	»	16·—
b)	diversement colorées ou peintes, dorées ou autrement décorées	»	25·—
271	Porcelaines:		
a)	blanches	»	16·—
	Ad no. 271 *a)*. — Les fermetures mécaniques en porcelaine blanche pour bouteilles, même avec une marque de fabrique cuite dans la pâte, jointes à un fil métallique et à un petit anneau de caoutchouc, pour fermeture par compression, suivent le régime conventionnel de cette position.		
b)	colorées, dorées ou autrement décorées	»	35·—
	Ad no. 272 *b)*. — Les plaques de verre coulées, brutes, pour toitures ou autres usages, avec grillage de métal moulé en pâte, sont admises au droit de 8 lires les 100 *kg* sous le no. 272 *b)*.		
ex 274	Articles en verre et en cristal:		
a)	simplement soufflés ou moulés, non colorés, non passés à la meule, ni taillés, ni gravés	»	8·50

Číslo italského obecného celního tarifu	Název předmětů	Jednotka	Clo
			liry ve zlaté
	K čís. 251 *b* 2. — Skříně pro stojací, obrazové a kyvadlové hodiny z jiné hmoty nežli dřeva vyclívají se jako díla podle převládající hmoty.		
z 259 *c)*	Žernovy, také se železnými obruči a kovovými pouzdry	*t*	1·—
z 261	Kameny, zeminy a nekovové nerosty:		
a)	vápno, sádra, smyrek atd.	—	prosté cla
z 267	Hliněné zboží, pálené:		
z *a)*	kamna a části kamen, každéhokoli tvaru	100 *kg*	2·50
b)	jiné	„	18·—
	K čís. 267 *b*. — Brousky a brusy z karborundu, smyrku atd. budte vyclívány za smluvního cla tohoto čísla.		
	K čís. 267, 269, 270 a 271. — Dýmky z hlíny, fayence (majoliky) nebo porculánu, také s obroučky nebo víčky z obyčejných, nepozlacených nebo nepostříbřených kovů vyclívají se jako zboží z hlíny, fayence nebo porculánu.		
	Víčka nebo jiné vedlejší části z niklových slitin na takových dýmkách nepokládají se za postříbřený kov.		
	Tytéž předměty s obroučky nebo víčky z obyčejných postříbřených kovů náležejí pod čís. 352 *a* (obyčejné drobné zboží).		
269	Majolika (fayence) nebo hliněné zboží z barevné hmoty smaltem nebo neprůhlednou glasurou potažené:		
a)	dlaždice, také několika barvami malované	„	6·—
b)	bílé nebo jednobarevné	„	10·—
c)	vícebarevné nebo jinak ozdobené	„	14·—
	K čís. 269, 270 a 271. — Všeliké různosti tvaru, čtajíc v to i ozdoby vyrobené z massy, nemají vlivu na klasifikaci.		
270	Jemné hliněné zboží nebo takovéto zboží z bílé hmoty:		
a)	bílé	„	16·—
b)	barevné, pozlacené nebo jinak ozdobené	„	25·—
271	Porculán:		
a)	bílý	„	16·—
	K čís. 271 *a*. — Mechanické zátvory k láhvím z bílého porculánu, také se vpálenou tovární známkou, ve spojení s drátem nebo s malým kroužkem ucpávacím z kaučuku budte vyclívány za smluvního cla této položky.		
b)	barevný, pozlacený nebo jinak ozdobený	„	35·—
	K čís. 272 *b*. — Lité surové skleněné desky na střechy a k jiným účelům, se zalitými kovovými mřížemi (drátové sklo) vyclívají se podle čís. 272 *b* o clu 8 lir ze 100 *kg*.		
z 274	Sklo a křišťálové zboží:		
a)	prostě vydmuté nebo lité, nebarvené, neotřené, nebroušené, neryté	„	8·50

Numéro du tarif général italien	Dénomination des marchandises	Unités	Droits
			Lires en or
b)	colorés, teints en pâte, taillés, passés à la meule, à l'émeri et gravés	100 *kg*	15·—
c)	peints, émaillés, dorés, argentés ou autrement décorés:		
	1. articles en verre creux, blanc ou de couleur, simplement soufflés, ni passés à la meule, ni polis, ni passés à l'émeri, ni gravés, argentés à l'intérieur, même recouverts à l'extérieur, en tout ou en partie, d'un vernis jaune ou de décorations en peinture grossière (boules pour jardins, chandeliers, vases, coupes, salières et semblables) . . .	»	12·—
	2. autres articles	»	18·—
	Ad no. 274. — Les verres et cristaux qui portent la marque ou le nom de la fabrique ou du commerçant revendeur, une plaque en verre saillante ou une incision gravée ou corrodée, même corrodée et frottée avec une substance minérale colorante, en couleur, pour indiquer la capacité, ne sont pas exclus du no. 274 *a)*.		
	Les ouvrages de verre et de cristal simplement soufflés ou moulés rentrent sous le no. 274 *a)*, même s'ils ont le bord, le fond, ou le bouchon passé à la meule ou poli.		
	Les ouvrages de verre et de cristal dénomés au no. 274 *b)* peuvent être gravés en tout ou en partie.		
	Les articles en verre en combinaison avec des métaux communs, en tant qu'ils sont à classifier comme „ouvrages en verre et en cristal" (no. 274) d'après le répertoire actuellement en vigueur rentrent sous le no. 274 *c)* 2.		
275	Bouteilles ordinaires	»	4·—
	Ad no. 275. — Les bouteilles de n'importe quelle forme, contenant de la bière ou des eaux minérales acquittent le droit des bouteilles ordinaires vides.		
	On entend par bouteilles ordinaires les bouteilles en verre noir, brun, jaune foncé, verdâtre, rougeâtre, dont on se sert ordinairement pour le vin, excepté celles en verre incolore, qui suivent le régime du no. 274.		
276	Dames-jeannes, même entourées de tresses de paille et de roseau	»	6·—
278	Verres, cristaux et émaux en forme de perles *(conterie)*, pierreries et prismes pour lustres et autres ouvrages semblables:		
	1. boutons en verre et en porcelaine	»	50·—
	2. autres articles	»	30·—
ex 283	Malt pour la fabrication de la bière	—	exempt
	Ad no. 284 *b)*. — Les légumes secs et le maïs (maïs blanc excepté) suivent le régime des *altre granaglie non nominate* (no. 284 *b*).		
	Ad no. 293. — L'amidon de pommes de terre, à l'exception de la dextrine et de la fécule de pommes de terre torréfiée suit le régime des fécules.		
ex 294	Amidon:		
ex *a)*	2. ordinaire, à l'exception de l'amidon de riz:		
	— colladin	100 *kg*	6·—
	— autre	»	8·—
b)	fin ou en boîtes	»	15·—
ex 302	Fruits secs:		
f)	pruneaux	»	2·—

Číslo italského obecného celního tarifu	Název předmětů	Jednotka	Clo
			líry ve zlatě
b)	barevné, hmotou barvené, broušené, otřené, osmyrkované a ryté	100 *kg*	15·—
c)	pomalované, smaltované, pozlacené, postříbřené nebo jinak ozdobené:		
	1. Bílé nebo barevné duté sklo, prostě vydmuté, nebroušené, nehlazené, neotřené nebo neryté, na vnitřní straně postříbřené, také na zevnitřní straně zcela nebo částečně žlutým lakem pokryté nebo hrubým malováním ozdobené (koule do zahrad, svícny, vásy, poháry, solničky a pod.)	„	12·—
	2. jiné věci	„	18·—
	K čís. 274. — Sklenice a křišťálové zboží, které jest opatřeno značkou nebo jménem továrny nebo překupníka nebo skleněnou destičkou z povrchu vystupující nebo označením prostoru vrytým nebo vleptaným, také barevně vetřeným, není vyloučeno z vyclívání podle čís. 274 *a*.		
	Prostě dmuté nebo lisované skleněné a křišťálové zboží náleží také tenkráte pod čís. 274 *a*, je-li na kraji, dně nebo zátce obroušeno neb otřeno.		
	Skleněné a křišťálové zboží v čís. 274 *b* obsažené může býti zcela nebo částečně vyryto.		
	Skleněné zboží ve spojení s obyčejnými kovy, pokud má býti tarifováno podle platného seznamu zboží jako „díla ze skla nebo křišťálu“ (čís. 274), náleží pod č. 274 *c* 2.		
275	Láhve obyčejné	„	4·—
	K čís. 275. — Láhve kteréhokoli tvaru, obsahující pivo nebo minerálnou vodu, platí clo obyčejných prázdných láhví.		
	Za obyčejné láhve pokládají se láhve z černého, hnědého, tmavožlutého, nažloutlého, načervenalého, nazelenalého skla k uschování vína, piva, lihovin, mléka a jiných tekutin, kromě láhví z čirého skla, které náležejí k čís. 274.		
276	Skleněné balonky, také slamou nebo třtinou opletené	„	6·—
278	Sklo, křišťál a skleň ve formě perel *(conterie)*, nápodobeniny drahých kamenů a hranoly na korunové svícny a jiné podobné zboží:		
	1. skleněné a porculánové knoflíky	„	50·—
	2. jiné věci	„	30·—
z 283	Slad pro pivovary	—	prosté cla
	K čís. 284 *b*. — Suché luštiny a kukuřice (kromě bílé kukuřice) vyclívají se jako „jiné druhy obilí zvláště neuvedené“ podle čís. 284 *b*.		
	K čís. 293. — Jako škrob vyclívá se také bramborový škrob kromě dextrinu a praženého bramborového škrobu.		
z 294	Škrob:		
z *a)*	2. obyčejný, kromě rýžového škrobu:		
	kolladin	100 *kg*	6·—
	jiný	„	8·—
b)	jemný nebo v krabičkách	„	15·—
z 302	Ovoce sušené:		
f)	sušené švestky	„	2·—

Numéro du tarif général italien	Dénomination des marchandises	Unités	Droits
			Lires en or
ex 303	Fruits, légumes et plantes potagères:		
a)	dans le vinaigre, l'eau salée ou l'huile	100 *kg*	20·—
305	Houblon	—	exempt
308	Tourteaux de noix et d'autres matières oléagineuses	—	exempts
310	Chevaux:		
a)	ayant, au garrot, une hauteur supérieure à 1·38 mètres	p. tête	25·—
b)	autres	»	40·—
ex 320	Viande:		
ex *c)*	salée, fumée ou autrement préparée, excepté les jambons et le lard	100 *kg*	25·—
ex 326	Poissons:		
a)	frais de toute espèce	—	exempts
c)	salés ou en saumure	100 *kg*	6·—
334	Graisses autres que le saindoux	—	exemptes
335	Acide stéarique (y compris la stéarine et la palmitine)	100 *kg*	8·—
339	Abeilles vivantes avec leurs ruches	—	exemptes
	Ad no. 343. — La gélatine reprise, d'après le répertoire actuellement en vigueur, sous le no. 343, suit le régime de la colle de poisson artificielle rentrant dans le no. 343 *b)*.		
ex 348 *b)*	Boutons de nacre	100 *kg*	100·—
352	Mercerie:		
a)	commune:		
	1. en verre	»	60·—
	2. autre	»	80·—
b)	fine:		
	1. en verre	»	60·—
	2. où domine le cuir de toute sorte, y compris le cuir de Russie	»	120·—
	3. autre	»	150·—
	Ad no. 352. — I. Les articles que le répertoire range dans la mercerie, sans en désigner l'espèce, suivent le régime de la mercerie fine quand ils sont garnis de soie, d'ambre véritable ou faux, d'ivoire, de nacre, d'écaille, de plumes, de fleurs artificielles ou de dentelles, ou bien encore quand ils sont dorés ou argentés. Les articles assimilés par le répertoire à la mercerie commune et qui sont fabriqués exclusivement en bois, suivent le régime de la mercerie de bois (no. 179). II. La présence de parties non essentielles en tissu, comme parfois le rembourrage (même en soie, demi-soie ou peluche) dans les articles qui, d'après le répertoire actuellement en vigueur, à cause de leurs autres qualités, ne sont pas à classifier comme mercerie, n'est pas prise en considération pour le passage de ces articles dans la catégorie de la mercerie. Les porte-montres et porte-dés, en métal commun et en verre, avec simple rembourrage en tissu, sont classifiés comme ouvrages de la matière dont ils sont formés.		

Číslo italského obecného celního tarifu	Název předmětů	Jednotka	Clo
			líry ve zlaté
z 303	Ovoce, zeleniny a zahradní rostliny:		
a)	v octu, slané vodě neb oleji	100 *kg*	20·—
305	Chmel	—	prosté cla
308	Pokrutiny z ořechů a jiných olejovitých látek	—	prosté cla
310	Koně:		
a)	na zátylku vyšší než 1·38 *m*	kus	25·—
b)	jiní	„	40·—
z 320	Maso:		
z *c)*	nasolené, uzené nebo jinak připravené, kromě šunek a slaniny	100 *kg*	25·—
z 326	Ryby:		
a)	čerstvé všeho druhu	—	prosté cla
c)	nasolené nebo v solném láku	100 *kg*	6·—
334	Tuky jiné nežli vepřové sádlo	—	prosté cla
335	Stearinová kyselina (čítajíc k ní stearin a palmitin)	100 *kg*	8·—
339	Včely živé se svými ouly	—	prosté cla
	K čís. 343. — Gelatina, která se podle nyní platného seznamu zboží odbavuje podle čís. 343, bude vyclívána jako strojené rybí klí, k čís. 343 *b* náležející.		
z 348 *b)*	Knoflíky z perleti	100 *kg*	100·—
352	Drobné zboží:		
a)	obyčejné:		
	1. skleněné drobné zboží	„	60·—
	2. jiné	„	80·—
b)	jemné:		
	1. skleněné drobné zboží	„	60·—
	2. jehož hlavní součást skládá se z usně všeho druhu, čítajíc v to i juchtovinu	„	120·—
	3. jiné	„	150·—
	K čís. 352. — I. Zboží, které seznam zboží řadí mezi drobné zboží, neuváděje druhu, náleží k jemnému drobnému zboží, je-li ozdobeno hedvábím, pravým nebo nepravým jantarem, slonovinou, perleti, želvovinou, ozdobnými pery, strojenými květinami nebo krajkami, nebo je-li pozlaceno nebo postříbřeno.		
	Věci seznamem zboží ku drobnému zboží přidělené, skládají-li se výlučně ze dřeva, náleží ke drobnému zboží dřevěnému (čís. 179).		
	II. Má-li zboží nepodstatné součástky z tkaných látek, na příklad polštáře (třeba z hedvábí, polohedvábí neb aksamitu), zůstane to nepovšimnuto u toho zboží, které podle ustanovení platného seznamu zboží nemá býti vyclíváno pro svou ostatní povahu jako drobné zboží, když tyto věci pro dotčené spojení nemohou býti pokládány za drobné zboží.		
	Stojany pro hodiny a pro náprstky z obyčejného kovu a skla prostě tkanou látkou vycpané vyclívají se podle materiálu, z kterého jsou zhotoveny.		

Numéro du tarif général italien	Dénomination des marchandises	Unités	Droits
			Lires en or
	III. Les porte-feuilles, porte-monnaies, porte-cigares, carnets de notes et articles similaires, en cuir de toute sorte, y compris le cuir de Russie, avec montures en métaux communs ni dorés, ni argentés, sont assimilés à la mercerie commune même quand le cuir est décoré de pressions en or ou en argent. Les accessoires en nickel ou de métaux nickelés sont assimilés à ceux en métal ordinaire. Les mêmes articles avec monture ou fermoir en métal précieux, sont soumis au droit de 6 lires le kilogramme. IV. Les articles en verre, en terre cuite et en porcelaine avec décorations en métaux précieux ne dépassant pas les proportions de simples accessoires, spécialement les articles en verre avec bords et décorations en argent produits par voie galvanique, sont rangés dans la mercerie fine du no. 352 *b)*.		
ex 355	Instruments de musique:		
b)	pianos:		
	1. carrés et droits	la pièce	90·—
	2. à queue	»	180·—
d)	non dénommés, à cordes:		
	1. pesant 400 *g* ou moins	»	1·50
	2. pesant plus de 400 *g*	»	1·50
e)	non dénommés, à vent:		
	1. pesant 400 *g* ou moins	»	1·50
	2. pesant plus de 400 *g*	»	1·50
f)	autres, non dénommés	»	1·50
356	Pièces détachées d'instruments de musique	100 *kg*	100·—
ex 358	Caoutchouc et gutta-percha:		
ex *f)*	bandages pour roues de voitures de tout genre, combinés avec des tissus	»	60·—
g)	en passementerie, rubans et tissus élastiques	»	130·—
ex 360	Bonnets en laine rouges, tricotés, foulés, sans houppe ou avec houppe autre qu'en soie	le cent	60·—

Číslo italského obecného celního tarifu	Název předmětů	Jednotka	Clo
			líry ve zlaté
	III. Tobolky, peněženky, pouzdra na doutníky, zápisníky a podobné věci z usně všeho druhu, čítajíc k ní juchtu, s kováním z obyčejných, ani nepozlacených, ani nepostříbřených kovů vyclívají se také tenkráte jako obyčejné drobné zboží, je-li useň ozdobena zlatým nebo stříbrným lisováním. Součástky z niklu nebo z niklovaných kovů kladou se na roveň součástkám z obyčejných kovů. Tytéž věci s kováním nebo se závěrami drahého kovu jsou podrobeny clu 6 lir z kilogramu. IV. Skleněné, hliněné a porculánové zboží s ozdobami z drahých kovů, které nepřesahují rozměrů prostých přídavků, zejména skleněné zboží s okraji a ozdobami ze stříbra, galvanicky na nich sraženého, budiž vyclíváno jako jemné drobné zboží podle čís. 352 *b*.		
z 355	Hudební nástroje:		
b)	klavíry:		
	1. tabulové a stojaté	kus	90·—
	2. křídlové	„	180·—
d)	strunové nástroje, zvláště neuvedené, váží-li kus:		
	1. 400 *g* nebo méně	„	1·50
	2. více než 400 *g*	„	1·50
e)	dechové nástroje, zvláště neuvedené, váží-li kus:		
	1. 400 *g* nebo méně	„	1·50
	2. více než 400 *g*	„	1·50
f)	jiné, zvláště neuvedené	„	1·50
356	Části hudebních nástrojů	100 *kg*	100·—
z 358	Kaučuk a gutaperča:		
z *f)*	gumové obruče pro vozidla všeho druhu ve spojení s tkaninami	„	60·—
g)	zpracované na prýmkářské zboží, stuhy a pružné tkaniny	„	130·—
z 360	Červené vlněné čepice, pletené, valchované, beze střapce nebo se střapcem nikoli hedvábným	100 kusů	60·—

Tarif B.

(Droits à l'entrée en Autriche-Hongrie.)

Numéro du tarif austro-hongrois	Dénomination des marchandises	Unités	Droits
			Couronnes
9	Figues:		
a)	fraîches	100 *kg*	1·—
b)	sèches:		
	1. en boîtes, petites caisses ou petits paniers	»	2·40
	2. disposées en tresses ou autrement emballées	»	2·—
ex 10	Raisins secs (à l'exception des corinthes) en grappes ou disposés en tresses, en boîtes ou petites caisses, ne dépassant pas le poids de 5 *kg*	»	28·50
11	Cèdres, citrons, cédrats	—	exempts
12	Oranges	—	exemptes
13	Cèdres, citrons, cédrats et oranges dans l'eau salée; oranges petites, vertes; écorces d'oranges, de cédrats et de cèdres, même moulues ou dans l'eau salée	—	exempts
ex 14	Pistaches	100 *kg*	28·—
16	Amandes:		
a)	sèches, avec ou sans coque	—	exemptes
b)	vertes, en coque	100 *kg*	3·—
ex 17	Caroubes et châtaignes	—	exemptes
ex 17	Olives, fraîches, sèches et salées	100 *kg*	3·—
18	Pignons mondés; grenades	»	15·—
ex 31	Haricots	»	2·40
32	Vesces et lupins	»	2·40
ex 34	Riz mondé et brisures de riz	»	3·60
	Ad no. 34. — Le riz brut, totalement ou en partie avec sa balle, destiné aux piles à riz pour être perlé, ainsi que le riz et les brisures de riz destinés à la fabrication de l'amidon, moyennant permis et l'accomplissement des conditions et des mesures de contrôle, à déterminer par voie d'ordonnance, ne payent que la moitié et, si l'importation a lieu par mer, le quart du droit le plus réduit en vigueur au moment de l'importation, pour le riz mondé.		
ex 35	Raisins frais, de table, en colis postaux	—	exempts
ex 36	Noix mûres	100 *kg*	3·60
ex 36	Noisettes mûres	»	2·50

Tarif B.

(Cla při dovozu do Rakousko-Uherska.)

Číslo obecného rakousko-uherského tarifu celního	Název předmětů	Jednotka	Clo
			korunv
9	Fíky:		
a)	čerstvé	100 *kg*	1·—
b)	sušené:		
	1. ve škatulkách, bedničkách anebo košíčkách	„	2·40
	2. ve věncích anebo jinak zabalené	„	2·—
z 10	Vinná zrna a hrozny, sušené, kromě hrozinek, se stopkami nebo ve věncích, v škatulích nebo bedničkách těžkých ne více než 5 *kg*	„	28·50
11	Citrony, lemony, cedrátové ovoce	—	prosté cla
12	Pomoranče	—	prosté cla
13	Citrony, lemony, cedrátové ovoce a pomoranče ve slané vodě naložené; pomoranče, nezralé, malé; kůra pomorančová, kůra z cedrátového ovoce a kůra citronová, také mletá nebo ve slané vodě naložená	—	prosté cla
z 14	Pistacie	100 *kg*	28·—
16	Mandle:		
a)	suché, se slupinou nebo bez ní	—	prosté cla
b)	nezralé, ve slupině	100 *kg*	3·—
z 17	Svatojanský chléb a kaštany	—	prosté cla
z 17	Olivky čerstvé, sušené nebo nasolené	100 *kg*	3·—
18	Piniová jádra (limbová), vyloupaná; granátová jablka	„	15·—
z 31	Boby	„	2·40
32	Vikev, vlčí hrách	„	2·40
z 34	Rýže, oloupaná a přelámaná	„	3·60
	K čís. 34. — Z rýže surové, ať jest zcela nebo částečně ve slupinách, pro rýžové mlýny, aby se tam oloupala, potom z takovéto rýže, jakož i z rýže přelámané, aby se z ní vyráběl škrob, platí se na dovolovací list pod dohlídkou a s podmínkami, které skrze nařízení předepsati dlužno, polovička, ale když by se rýže přivezla po moři, čtvrtina nejnižší celní sazby, která jest právě pro rýži oloupanou v platnosti.		
z 35	Vinné hrozny, čerstvé, k stolnímu požívání, v poštovských balíkách	—	prosté cla
z 36	Ořechy, zralé	100 *kg*	3·60
z 36	Lískové oříšky, zralé	„	2·50

Numéro du tarif austro-hongrois	Dénomination des marchandises	Unités	Droits
			Couronnes
37 *a—e*	Fruits non dénommés ailleurs, frais:		
	1. abricots	—	exempts
	2. pêches	100 *kg*	2·40
	3. cerises	"	1·20
	4. griottes	"	1·20
	5. fraises	"	10·—
	6. pommes, poires et coings:		
	a) en vrac	—	exempts
	b) en sacs:		
	α) d'au moins 50 *kg* proids brut:		
	du 1er septembre au 30 novembre	—	exempts
	du 1er décembre au 31 août	100 *kg*	2·—
	β) de moins de 50 *kg*	"	2·—
	c) autrement emballés:		
	α) dans un emballage simple	"	3·70
	β) dans un emballage au moins double	"	5·—
	7. prunes:		
	a) prunes (Hauszwetschken):		
	du 1er septembre au 30 novembre	—	exempts
	du 1er décembre au 31 août	100 *kg*	2·40
	b) autres	"	2·40
	8. autres fruits non spécialement dénommés	—	exempts
	9. tous les fruits frais importés en colis postaux jusqu'à 5 *kg* inclusivement	—	exempts
	Observation. Les pommes, les poires et les coings importés sans récipients ou en sacs d'au moins 50 *kg* poids brut dans des wagons à compartiments seront considérés suivant le cas comme fruits non emballés ou comme fruits en sacs à la condition que les wagons n'aient pas plus de huit compartiments. Seront également considérés, suivant le cas, comme fruits non emballés ou comme fruits en sacs, les pommes, les poires et les coings importés sans récipients ou en sacs d'au moins 50 *kg* poids brut, dans des navires à compartiments, à la condition que la capacité de chaque compartiment soit d'au moins 6 mètres cubes. Les compartiments des wagons et des navires peuvent être recouverts ou revêtus de paille ou de papier, ou même préparés avec des couches de paille.		
40	Truffes	—	exempts
41	Oignons et aulx	100 *kg*	3·—
42	Choux, frais	—	exempts
43	Légumes, non dénommés ailleurs, et autres plantes culinaires, frais:		
a)	légumes de table, fins	—	exempts
b)	autres	—	exempts

Číslo obecného rakousko-uherského tarifu celního	Název předmětů	Jednotka	Clo
			korunv
37 *a—c)*	Ovoce, zvlášť nejmenované, čerstvé:		
	1. Meruňky	—	prosté cla
	2. Broskve	100 *kg*	2·40
	3. Třešně	„	1·20
	4. Višně	„	1·20
	5. Jahody	„	10·—
	6. Jablka, hrušky a gdoule:		
	a) nezabalené	—	prosté cla
	b) prosté v pytlích:		
	α) alespoň 50 *kg* hrubé váhy:		
	od 1. září až do 30. listopadu	—	prosté cla
	od 1. prosince až do 31. srpna	100 *kg*	2·—
	β) méně nežli 50 *kg* hrubé váhy	„	2·—
	c) v jiných obalech:		
	α) v jednoduchém obalu	„	3·70
	β) v několikerém obalu	„	5·—
	7. Švestky:		
	a) domácí švestky:		
	od 1. září až do 30. listopadu	—	prosté cla
	od 1. prosince až do 31. srpna	100 *kg*	2·40
	b) jiné	„	2·40
	8. Jiné zvlášť nejmenované ovoce	—	prosté cla
	9. Všechno čerstvé ovoce v poštovských balíkách až včetně do 5 *kg* ztíží	—	prosté cla
	Poznámka. Jablka, hrušky a gdoule, čerstvé, pokládají se za nebalené, pokud se týče, za ty, které jsou prosté v pytlích, když přicházejí nezabaleny nebo v pytlích nejméně 50 *kg* hrubé váhy ve vozech, které nemají více nežli osm oddělení.		
	Rovněž budte za nebalené, pokud se týče, za ty, které jsou prosté v pytlích, pokládány jablka, hrušky a gdoule, čerstvé, přicházejí-li nezabaleny nebo v pytlích nejméně 50 *kg* zhruba těžkých na lodích odděleními opatřených, pokud prostorný obsah každého oddělení činí nejméně 6 krychlových metrů.		
	Vozová nebo lodní oddělení smějí býti slamou vystlána nebo pokryta nebo papírem neb slamou obložena a mohou býti zřízena také vrstvami slámy.		
40	Lanýže	—	prosté cla
41	Cibule a česnek	100 *kg*	3·—
42	Zelí, čerstvé	—	prosté cla
43	Zelenina, zvlášť nejmenovaná a jiné rostliny pro kuchyňskou potřebu, čerstvé:		
a)	jemná zelenina tabulová	—	prosté cla
b)	jiná	—	prosté cla

Numéro du tarif austro-hongrois	Dénomination des marchandises	Unités	Droits
			Couronnes
44	Légumes de toute sorte (à l'exception des truffes) et autres plantes culinaires, préparés (séchés à l'étuve ou autrement, foulés, coupés, pulvérisés ou autrement réduits en morceaux):		
a)	légumes séchés à l'étuve, même salés:		
	1. melons, champignons, artichauts, rhubarbe et asperges	100 *kg*	9·40
	2. tomates	»	4·—
	3. autres	»	4·70
b)	autres, même salés; préparés en saumure ou au vinaigre, y compris les olives et la conserve de tomates, en fûts ou barils:		
	1. conserve de tomates	»	4·—
	2. autres articles	»	4·70
ex 48	Graine de moutarde, non moulue, en fûts	—	exempte
49 *b)*	Graines de trèfle	100 *kg*	8·—
50	Semences de graminées	—	exemptes
52	Semences non spécialement dénommées	—	exemptes
54	Fleurs d'ornement (y compris les branches avec fruits), coupées, liées ou non en bouquets, même montées sur fils métalliques:		
a)	fraîches	—	exemptes
ex 55	Feuilles, herbes, branches (sans fruits ni fleurs), coupées, liées ou non en bouquets, même montées sur fils métalliques:		
a)	fraîches	—	exemptes
ex *b)*	séchées, non teintes ni imprégnées ou autrement préparées	—	exemptes
56	Plantes vivantes (même en pots ordinaires, en baquets ou similaires):		
a)	plantes en fleur	100 *kg*	8·—
b)	arbres ou arbustes	»	7·—
c)	oignons à fleurs, tubercules, rhizomes et bulbes	»	4·—
d)	ceps de vignes	»	1·—
e)	autres, y compris les plants, les boutures, les greffes et les pousses	—	exemptes
ex 61	Matières végétales à rembourrer, pour ouvrages tressés, pour brosses, pour balais; paille, foin, litière	—	exempts
62	Plantes et parties de plantes, non dénommées ailleurs:		
a)	fraîches	—	exemptes
b)	séchées ou préparées (pulvérisées ou autrement réduites en morceaux, ou teintes)	—	exemptes
63	Boeufs	100 *kg* poids vif	9·40
67	Veaux	par tête	5·—
72	Mulets, bardots et ânes	—	exempts
73	Volaille de toute sorte (excepté le gibier):		
a)	vivante:		
	1. oies	—	exemptes
	2. autre	100 *kg*	4·70
b)	morte, même éventrée, plumée ou privée des extrémités	»	16·—

Číslo obecného rakousko-uherského tarifu celního	Název předmětů	Jednotka	Clo
			korunv
44	Zelenina všeho druhu (kromě lanýžů) a jiné rostliny pro kuchyňskou potřebu, strojené (na slunci nebo ohněm sušené, směstěné, rozkrájené, na prach utlučené nebo jinak na drobné kousky rozdělané):		
a)	zelenina sušená, také osolená:		
	1. melouny, žampiony, artičoky, rebarbora a chřest	100 *kg*	9·40
	2. rajská jablka	„	4·—
	3. jiná	„	4·70
b)	jiná, také osolená; potom ve slané vodě nebo v octu naložená, čítajíc k ní olivky a konservy z rajských jablek, v sudech nebo bečkách:		
	1. konservy z rajských jablek	„	4·—
	2. jiná	„	4·70
z 48	Semeno hořičné, nemleté, v sudech	—	prosté cla
49 *b)*	Semeno jetelové, jiné	100 *kg*	8·—
50	Semeno travní	—	prosté cla
52	Semena zvlášť nejmenovaná	—	prosté cla
54	Ozdobné květiny (také ratolesti s ozdobným ovocem), uřezané, nesvázané nebo svázané, také na drátu:		
a)	čerstvé	—	prosté cla
z 55	Ozdobné listoví, traviny, ratolesti (bez ozdobného ovoce a beze květů), uřezané, nesvázané nebo svázané, také na drátu:		
a)	čerstvé	—	prosté cla
z *b)*	usušené, neobarvené, nenapuštěné nebo jinak neupravené	—	prosté cla
56	Živé rostliny (také v obyčejných kořenáčích, kbelících a pod.):		
a)	rostliny kvetoucí	100 *kg*	8·—
b)	stromy a křoviny	„	7·—
c)	květinové cibule, květinové bambuliny a oddenky (rhizomy a bulby)	„	4·—
d)	vinné révy	„	1·—
e)	jiné, také sazenice, hříženice, rouby a odnože	—	prosté cla
z 61	Věci rostlinné k vycpávání, pletení, na kartáče a na košťata; sláma, seno, stlaní	—	prosté cla
62	Rostliny nebo části rostlin zvlášť nejmenované:		
a)	čerstvé	—	prosté cla
b)	sušené nebo strojené (na prach utlučené nebo jinak na drobné kousky rozdělané neb obarvené)	—	prosté cla
63	Voli	100 *kg* živé váhy	9·40
67	Telata	kus	5·—
72	Mezci a osli	—	prosté cla
73	Drůbež všeho druhu (kromě zvěři pernaté):		
a)	živá:		
	1. husy	—	prosté cla
	2. jiná	100 *kg*	4·70
b)	zabitá, také vykuchaná, oškubaná nebo končetin zbavená	„	16·—

Numéro du tarif austro-hongrois	Dénomination des marchandises	Unités	Droits
ex 75	Poissons frais (excepté les carpes) et scampi	—	exempts
	Ad no. 77. — Sont repris sous ce numéro, en franchise de droit, les testacés et crustacés *(granchi, mazanete, etc.)*, bruts, ne se prêtant pas à la consommation, servant d'amorce pour la pêche, par exemple crabes dépécées et semblables, s'il n'y a pas de doute sur leur qualité et leur emploi comme amorce.		
79	Oeufs de volaille et jaune d'oeufs liquide même mélangé avec blanc d'oeufs	100 *kg*	2·35
	Blanc d'oeufs, liquide	—	exempt
	Observation. — Jaune d'oeufs pour usage industriel, dénaturé	—	exempt
80 *(Notes)*	1. Miel en rayons en ruches, sans abeilles vivantes	—	exempt
	2. Ruches avec abeilles vivantes, même avec du miel en rayons et de la cire	—	exemptes
83	Cuirs et peaux, bruts (verts ou secs, même salés ou passés à la chaux, mais non autrement travaillés)	—	exempts
84	Poils de toute sorte, bruts ou préparés (cardés, bouillis, teints ou traités aux mordants, à l'exception du crin frisé); soies de porc	—	exempts
ex 85	Plumes à lit	—	exemptes
ex 87	Graines de vers à soie	—	exemptes
ex 88	Beurre naturel, frais	100 *kg*	24·—
ex 104	Huile d'olive, pure, en fûts et futailles, en outres ou vessies . . .	„	4·—
	Ad no. ex 104. — Mélanges d'huile d'olive avec d'autres huiles grasses du no. 104 en fûts, futailles, outres ou vessies . . .	„	10·—
	Observations aux nos. 103 et 104. — 1. Les huiles d'olive, de ricin et d'arachide, pour usages techniques, en fûts et futailles, en outres ou vessies, dénaturées sous contrôle des bureaux de douane spécialement autorisés à cet effet .	„	2·—
	2. Huile d'olive extraite par le sulfure de carbone	—	exempte
ex 106 *b)*	Huile d'olive, en bouteilles, en récipients de fer blanc *(stagnoni)*, en cruches ou en autres récipients semblables, pesant moins de 25 *kg*	100 *kg*	22·—
ex 109 *a)*	Vermouth en fûts	„	47·60
ex 109	Jus de citron	—	exempt
116	Pâtes alimentaires (c'est-à-dire maccaroni, nouilles et autres produits semblables de farine, non cuits)	—	Droit de la farine
117 *a)*	Viande fraîche	100 *kg*	30·—
ex 118	Charcuterie:		
	salami, salamini, mortadelle, zamponi et cotechini	„	50·—

Číslo obecného rakousko-uherského tarifu celního	Název předmětů	Jednotka	Clo
			koruny
z 75	Ryby, čerstvé (vyjmouc kapry) a skampi	—	prosté cla
	K čís. 77. — Toto číslo zavírá v sobě prostá cla koryšovitá zvířata (*granchi, mazanete* atd.), surová, k požívání nezpůsobilá, která jsou rybářským vnadidlem, na př. rozřezané kraby a pod., není-li pochybnosti o jejich povaze a o upotřebení za vnadidlo.		
79	Vejce drůbeží a žloutek, tekutý, také s bílkem smíchaný	100 *kg*	2·35
	Bílek, tekutý	—	prosté cla
	Poznámka. Žloutek k účelům živnostenským, denaturovaný .	—	prosté cla
80 (Poznámka)	1. Plástový med v úlech, bez živých včel	—	prosté cla
	2. Úly s živými včelami, také s medem v plástech a s vošťinami	—	prosté cla
83	Kůže stažené, surové (čerstvé nebo suché, také nasolené nebo navápeněné, ale dále neobdělané)	—	prosté cla
84	Vlasy (chlupy atd.) všeho druhu, surové nebo strojené (vochlované, vyvařené, obarvené nebo mořené, kromě chlupů kadeřených); štětiny	—	prosté cla
z 85	Peří do peřin	—	prosté cla
z 87	Vajíčka bourcová	—	prosté cla
z 88	Přirozené máslo, čerstvé	100 *kg*	24·—
z 104	Olej olivový, čistý, ve velikých nebo malých sudech, měších nebo měchýřích	„	4·—
	K čís. z 104. — Směsi z olivového oleje s jinými mastnými oleji čís. 104 ve velikých nebo malých sudech, měších nebo měchýřích	„	10·—
	Poznámky k čís. 103 a 104. — 1. Olej olivový, skočcový a podzemnicový k účelům technickým ve velikých nebo malých sudech, měších nebo měchýřích, pod dozorem zvláště zmocněných celnic denaturovaný	„	2·—
	2. Olej sulfurový	—	prosté cla
z 106 *b)*	Olej olivový v láhvích, plechových bednách (*stagnoni*), džbánech a podobných nádobách ztíží méně než 25 *kg*	100 *kg*	22·—
z 109 *a)*	Pelyněk v sudech	„	47·60
z 109	Citronová šťáva	—	prosté cla
116	Věci z těsta (t. j. makarony, nudle a podobné nepečené výrobky z mouky)	—	jako z mouky
117 *a)*	Maso, čerstvé	00 *kg*	30·—
z 118	Masité droby:		
	Salámy, salaminy, mortadella, zamponi a cotechini	—	50·—

Numéro du tarif austro-hongrois	Dénomination des marchandises	Unités	Droits
			Couronnes
ex 119	Fromages:		
a)	fromages de table, fins:		
	1. *stracchino, gorgonzola, fontina, montasio et grana (parmigiano, lodigiano, reggiano)*	100 *kg*	12·—
ex 121	Poissons non dénommés ailleurs, salés et en saumure, fumés, séchés (excepté la morue)	„	10·—
122	Poissons, préparés (marinés ou à l'huile, etc.), en fûts	„	35·—
ex 130	Jus de fruits, préparés avec du sucre, et marmelades	„	85·—
ex 130	Ecorces de fruits du midi, candies	„	60·—
ex 130	Fruits candis	„	80·—
ex 131	Comestibles de toute sorte, en bottes, en bouteilles et autres récipients semblables hermétiquement fermés:		
	— olives	„	80·—
	— conserve de tomates	„	45·—
	— fruits, légumes et autres plantes culinaires, préparés	„	85·—
	— poissons marinés ou à l'huile	„	85·—
ex 132	Câpres	„	15·—
142	Pierres (y compris le marbre, l'albâtre et la serpentine) brutes ou simplement dégrossies ou sciées sur trois côtés tout au plus; plaques non fendues, ni sciées	—	exemptes
144	Minerais, non dénommés ailleurs, même traités	—	exempts
146 *a)*	Craie blanche, spath pesant (sulfate de baryte, natif), bruts	—	exempts
148 *b)*	Terres colorantes, calcinées, moulues, lavées, comprimées	100 *kg*	1·20
ex 150	Terres et matières minérales, non dénommées ailleurs, brutes	—	exemptes
151	Jus de réglisse, concentré, en caisses (même sous forme de baguettes ou bâtons) ou formé en pains	100 *kg*	9·50
	Ad no. 151. — Est exclu de cette position le jus de réglisse en petits tuyaux, bandeaux et semblables.		
ex 155 *b)*	Huiles volatiles des fruits du genre „citrus“ (huiles d'oranges, de citrons, de bergamotes, de mandarines etc.)	„	35·—
159	Autres écorces, y compris les racines, feuilles, fleurs, fruits (par exemple myrobalans), vélanèdes, sumac, galles et similaires, même coupés, moulus ou autrement réduits en morceaux, pour la teinture et pour le tannage	—	exempts
ex 162	Extraits de sumac et de bois de châtaignier	100 *kg*	3·60
ex 168	Terres bitumineuses et pierres bitumineuses (pierres d'asphalte et marnes bitumineuses comprises), brutes	—	exemptes
ex 174	Manne	—	exempte
ex 180	Déchets de coton	—	exempts
ex 183	Fils de coton, à un bout, écrus:		
a)	jusqu'au no. 12 anglais	100 *kg*	14·—
b)	au delà du no. 12 jusqu'au no. 29 anglais	„	19·—
ex 202	Chanvre brut, roui, broyé, teillé, séranoé, blanchi, teint et déchets de chanvre	—	exempts

Číslo obecného rakousko-uherského tarifu celního	Název předmětů	Jednotka	Clo
			korunny
119	Sýr:		
z *a)*	jemné sýry tabulové:		
	1. stracchino, gorgonzola, fontina, montasio a grana (parmesán, lodigiano, reggiano)	100 *kg*	12·—
z 121	Ryby, zvlášť nejmenované, nasolené a v solném láku, uzené, sušené (kromě tresek)	„	10·—
122	Ryby, upravené (marinované nebo v oleji naložené atd.) v sudech .	„	35·—
z 130	Šťáva ovocná, s cukrem připravená, a huspeniny	„	85·—
z 130	Slupky z jižního ovoce, ocukrované	„	60·—
z 130	Ocukrované plody	„	80·—
z 131	Všecky věci ku požívání, v krabicích, láhvích a v podobných nádobách hermeticky uzavřené:		
	— olivy	„	80·—
	— konservy z rajských jablek	„	45·—
	— plody, zelenina a jiné rostliny připravené ku potřebě kuchyňské	„	85·—
	— ryby, marinované nebo v oleji naložené	„	85·—
z 132	Kaparky	„	15·—
142	Kameny (čítajíc v to mramor, úběl a hadec), surové nebo pouze zhruba okřesané nebo ne na více než na třech stranách pilou ořezané; desky nerozštěpené a pilou nenařezané . . .	—	prosté cla
144	Rudy, zvlášť nejmenované, také upravené	—	prosté cla
146 *a)*	Bílá křída, těživec (baryt, síran barnatý, přirozený), surové . . .	—	prosté cla
148 *b)*	Barevné hlinky, pálené, mleté, plavené, lisované	100 *kg*	1·20
z 150	Zeminy a látky minerálné, zvlášť nejmenované, surové	—	prosté cla
151	Šťáva ze sladkého dřeva, do husta vyvařená v bednách (také v tyčích a tyčinkách) anebo v hrubé kusy udobená	100 *kg*	9·50
	K čís. 151. — Z vyclívání podle tohoto čísla jest vyloučena šťáva ze sladkého dřeva v trubičkách, pásních a pod.		
z 155 *b)*	Etherické oleje z ovoce citroníkového (pomorančový, citronový, bergamotový, mandarinový olej atd.)	„	35·—
159	Kůry jiné, potom kořeny, listy, květy, plody (na př. myrobalany), borky, škumpa, duběnky a pod., také nakrájené, umleté nebo jinak na drobné kousky rozdělané, k barvení nebo k vydělávání kůží	—	prosté cla
z 162	Výtažek ze dřeva škumpového a kaštanového	100 *kg*	3·60
z 168	Živičnaté zeminy a kameny (také asfaltové kameny a živičnatý slín), surové	—	prosté cla
z 174	Manna	—	prosté cla
z 180	Bavlněné odpadky	—	prosté cla
z 183	Bavlněná příze, jednoduchá, surová:		
a)	až do čís. 12 po anglicku	100 *kg*	14·—
b)	přes čís. 12 až do čís. 29 po anglicku	„	19·—
z 202	Len, surový, močený, mědlený, vochlovaný, bílený, obarvený a v odpadcích	—	prosté cla

Numéro du tarif austro-hongrois	Dénomination des marchandises	Unités	Droits
			Couronnes
ex 204	Fils de lin (de fibres de lin ou d'étoupe de lin):		
a)	à un bout, écrus	100 *kg*	3·60
c)	retors	„	43·—
ex 205	Fils de chanvre (de fibres de chanvre et d'étoupe de chanvre, même mélangées avec d'autres matières textiles appartenant à la XXIII. classe):		
a)	à un bout, écrus	„	3·60
c)	retors	„	43·—
ex 207	Tissus de lin, non façonnés (ayant seulement une *Grundbindung*):		
ex *a)*	écrus:		
	2. présentant de 41 jusqu'à 160 fils de chaîne et de trame dans le carré de 2 *cm* de côté	„	29·—
ex *b)*	blanchis, lessivés, teints, imprimés, tissés en couleurs:		
	1. présentant jusqu'à 80 fils de chaîne et de trame dans le carré de 2 *cm* de côté	„	48·—
ex 216	Tissus de chanvre, même mélangés avec d'autres fils appartenant à la XXIII. classe, non façonnés (ayant seulement une *Grundbindung*):		
a)	écrus:		
	1. présentant jusqu'à 40 fils de chaîne et trame dans le carré de 2 *cm* de côté	„	15·—
	2. présentant de 41 jusqu'à 160 fils de chaîne et trame dans le carré de 2 *cm* de côté	„	29·—
ex *b)*	blanchis, lessivés, teints, imprimés, tissés en couleurs:		
	1. présentant jusqu'à 80 fils de chaîne et de trame dans le carré de 2 *cm* de côté	„	48·—
219 *a)*	Cordes, cordages, câbles, ayant 5 *mm* de diamètre et au-dessus, même blanchis ou goudronnés	„	15·—
ex 220	Laine en suint, laine lavée, déchets de laine	—	exempts
ex 239 *a)*	Crin frisé	100 *kg*	15·—
240	Cocons; déchets de soie, non filés	—	exempts
242	Soie (dévidée ou moulinée), même retorse:		
a)	écrue	—	exempte
b)	blanchie (dégommée)	100 *kg*	80·—
c)	teinte:		
	1. en noir	„	80·—
	2. en autres couleurs	„	90·—
243 *a)*	Bourre de soie (déchets de soie filés), même retorse: écrue ou blanchie	—	exempte
250	Tissus de soie pure non dénommés ailleurs:		
a)	unis:		
	1. non teints ou teints en noir	100 *kg*	480·—
	2. teints en autres couleurs, imprimés, tissés en couleurs . .	„	530·—
b)	façonnés	„	950·—

Číslo obecného rakousko-uherského tarifu celního	Název předmětů	Jednotka	Clo
			korunv
z 204	Příze lněná (ze lněného vlákna nebo ze lněné koudele):		
a)	jednoduchá, surová	100 *kg*	3·60
c)	v nit usoukaná	„	43·—
z 205	Příze konopná (z konopného vlákna a z konopné koudele, také s jinými předivy, do třídy XXIII náležitými smíšená:		
a)	jednoduchá, surová	„	3·60
c)	v nit usoukaná	„	43·—
z 207	Tkaniny z příze lněné, nevzorkované (o jedné toliko vazbě základní):		
z *a)*	surové:		
	2. o 41 až o 160 nitích v osnově a v útku na 2 *cm* do čtverce	„	29·—
z *b)*	bílené, v louhu močené, obarvené, potištěné, pestře tkané:		
	1. až o 80 nitích v osnově a v útku na 2 *cm* do čtverce	„	48·—
z 216	Tkaniny z příze konopné, také s jinou přízí k třídě XXIII náležitou smíšené, nevzorkované (o jedné toliko vazbě základní):		
a)	surové:		
	1. až o 40 nitích v osnově a v útku na 2 *cm* do čtverce	„	15·—
	2. o 41 až o 160 nitích v osnově a v útku na 2 *cm* do čtverce	„	29·—
z *b)*	bílené, v louhu močené, obarvené, potištěné, pestře tkané:		
	1. až o 80 nitích v osnově a v útku na 2 *cm* do čtverce	„	48·—
219 *a)*	Provazy tlusté, lana, provazy tenké (oprátky) v průměru 5 *mm* nebo více, také bílené, dehtěné	„	15·—
z 220	Vlna surová, vypraná a v odpadcích	—	prosté cla
z 239 *a)*	Vlasy (chlupy atd.) kadeřené	100 *kg*	15·—
240	Hedvábné galletty (kokony); odpadky hedvábí, nezpředené	—	prosté cla
242	Hedvábí (smotané nebo kroucené), také v nit usoukané:		
a)	surové	—	prosté cla
b)	bělené (gumy zbavené)	100 *kg*	80·—
c)	obarvené:		
	1. na černo	„	80·—
	2. jinými barvami	„	90·—
243 *a)*	Boura (odpadky hedvábí, předené), také v nit usoukaná:		
	surová nebo bělená	—	prosté cla
250	Celohedvábné tkaniny, zvlášť nejmenované:		
a)	hladké:		
	1. nebarvené nebo obarvené na černo	100 *kg*	480·—
	2. jinak zbarvené, potištěné, pestře tkané	„	530·—
b)	tažené (fasonované)	„	950·—

Numéro du tarif austro-hongrois	Dénomination des marchandises	Unités	Droits
			Couronnes
ex 267	Chapeaux pour hommes et pour enfants:		
	b) de feutre:		
	1. non garnis:		
	en feutre de poil	la pièce	0·50
	en feutre de laine	»	0·35
	2. garnis:		
	en feutre de poil	»	0·60
	en feutre de laine	»	0·42
	ex *c)* de paille, d'écorce, de copeaux et d'autres matières semblables:		
	1. non garnis	»	0·25
	2. garnis	»	0·50
ex 268	Chapeaux pour dames et pour fillettes, de paille, d'écorce, de copeaux et d'autres matières semblables:		
	ex *a)* non garnis	»	0·35
	ex *b)* garnis	»	0·65
	Ad nos. 267 et 268. — Les chapeaux pour dames et pour fillettes, ayant la forme et la garniture des chapeaux pour hommes, sont classifiés comme chapeaux pour hommes.		
ex 275 *a)*	Balais de *saggina*, emmanchés ou non	100 *kg*	3·60
ex 280	Tapis de pied et nattes, grossiers, non teints	»	10·—
281 *b)*	Ouvrages tressés, fins, même en union avec des matières communes:		
	— tresses de paille (en forme de rubans de toute sorte), non combinées avec d'autres matières	»	4·60
	— tresses de copeaux, pour fonds de cribles, pour chapeaux, nattes etc., non teintes	»	1·20
	— autres articles	»	36·—
ex 282	Ouvrages de vannerie (même d'osier):		
	a) ordinaires (paniers grossiers pour emballage et pour transport, paniers de coche, paniers pour linge, nasses et similaires), en baguettes avec ou sans écorce, non passés au mordant, ni teints, ni vernissés ou laqués, sans combinaison avec d'autres matières	»	5·50
287	Papier d'emballage, pesant 30 *g* et plus par mètre carré:		
	a) non teint	»	3·60
	b) teint en pâte ou goudronné	»	4·50
296 *a)*	Papier non dénommé ailleurs, lissé	»	9·—
333	Peaux de bouc, de chèvre et de chevreau, finies, à l'exception des peaux pour gants et des peaux laquées	»	43·—
334	Peaux de mouton et d'agneau, finies, à l'exception des peaux pour gants et des peaux laquées	»	43·—
ex 335	Peaux pour gants, à l'exception de celles teintes en noir	»	43·—
ex 337	Cuirs et peaux, non dénommés ailleurs, excepté le parchemin	»	43·—
340	Chaussures de tout genre, entièrement ou en partie en cuir, même en combinaison avec des tissus ou d'autres matières, la paire pesant:		
	a) plus de 1200 *g*	»	70·—
	b) plus de 600 jusqu'à 1200 *g*	»	94·—
	c) 600 *g* ou moins	»	106·—
	d) pantoufles et chaussures d'intérieur, sans égard au poids	»	70·—

Číslo obecného rakousko-uherského tarifu celního	Název předmětů	Jednotka	Clo
			korunv
z 267	Klobouky mužské a chlapecké:		
	b) z plsti:		
	1. negarnirované:		
	ze srsťové plsti	kus	0·50
	z vlněné plsti	„	0·35
	2. garnirované:		
	ze srsťové plsti	„	0·60
	z vlněné plsti	„	0·42
	c) ze slámy, z lýka, z dřevěných loubků nebo z jiných podobných věcí:		
	1. negarnirované	„	0·25
	2. garnirované	„	0·50
z 268	Klobouky ženské a dívčí ze slámy, z lýka, dřevěných loubků nebo z jiných podobných věcí:		
	z *a)* negarnirované	„	0·35
	z *b)* garnirované	„	0·65
	K čís. 267 a 268. — Klobouky ženské a dívčí na způsob kloboukú mužských udobené a vystrojené dlužno vyclívati jako klobouky tyto.		
z 275 *a)*	Košťata ze sagginy (ciroku obecného), také s násadou	100 *kg*	3·60
z 280	Hrubé pokrývky na podlahu a rohože, nebarvené	„	10·—
281 *b)*	Pletené zboží, jemné, také s obyčejnými hmotami spojené:		
	— Slaměné stuhy (stuhové slaměné úplety všeho druhu), s jinými hmotami nespojené	„	4·60
	— loubkové úplety k sítovým dnům, kloboukům, stolním pokrývkám atd., nebarvené	„	1·20
	— jiné předměty	„	36·—
z 282	Zboží košařské (také z vrbového proutí upletené):		
a)	obyčejné (hrubé koše k balení, nůše, vozové košiny, koše na prádlo, vrše a podobné věci) z neoloupaných aneb oloupaných prutů, nemořené, nebarvené, nefermežované aniž lakované, s jinými hmotami nespojené	„	5·50
287	Papír obalovací na m^2 30 *g* a více ztíží:		
a)	nebarvený	„	3·60
b)	papírovinou barvený nebo dehtěný	„	4·50
296 *a)*	Papír, zvlášť nejmenovaný, hladký	„	9·—
333	Kůže kozlová (kozlovice), kozí (kozina) a kozlečí (kozletina), upravená, kromě kůže na rukavice a kůže lakované (lakýrky)	„	43·—
334	Kůže ovčí (skopovice) a jehněčí (jehnětina), upravená, kromě kůže na rukavice a kůže lakované (lakýrky)	„	43·—
z 335	Kůže na rukavice, kromě černě obarvené	„	43·—
z 337	Kůže, zvlášť nejmenovaná, kromě pergamentu	„	43·—
340	Obuv všeho druhu, z kůže nebo s ní, se zbožím textilním anebo s jinými hmotami spojená, pár ztíží:		
	a) více než 1200 *g*	„	70·—
	b) více než 600 až do 1200 *g*	„	94·—
	c) 600 *g* nebo méně	„	106·—
	d) trepky a domácí střevíce, nehledíc k váze	„	70·—

Numéro du tarif austro-hongrois	Dénomination des marchandises	Unités	Droits
			Couronnes
341	Gants de peau (même simplement découpés ou combinés avec des tissus), même brodés	100 *kg*	150·—
ex 347	Bois feuillard, même avec fermetures; bois en éclisses pour tamis, pour cordonniers et pour fourbisseurs et balais de ramille	„	3·50
ex 356	Ouvrages de tonnellerie:		
	ex *a)* bruts, non combinés avec d'autres matières	„	3·60
	ex *b)* bruts, combinés avec du fer ou d'autres métaux communs	„	7·20
ex 361 *b)* 2	Boutons de corozo	„	55·—
ex 361 *b)* 2	Boutons d'os ou de corne	„	60·—
383 *a)*	Perles en verre blanc ou coloré, ni peint, ni doré, ni argenté	„	4·80
	Ad no. 383 *a)*. — Les articles connus sous la dénomination de verrerie de Venise, tels que perles, *conterie*, rentrent sous le no. 383 *a)*, même s'ils sont passés sur des fils pour faciliter leur emballage et leur transport.		
384	Pendeloques massives en verre pour lustres, etc., même colorées, passées à la meule, avec ou sans oeillets; verre filé, même coloré	„	4·80
385 *a)*	Boutons en verre avec ou sans oeillets, coraux en verre, petites boules en verre, larmes en verre, tous ces objets même en verre coloré: ni peints, ni dorés, ni argentés	„	4·80
ex 387	Ouvrages en perles de verre (à l'exception des imitations de perles précieuses), en pierres fausses, en petites plaques de verre, en verre filé et similaires, sans combinaison avec d'autres matières	„	28·—
388 *a)*	Ouvrages en verre et en émail, non dénommés ailleurs: même en union avec des matières autres que celles indiquées sous *b)* à *d)*	„	28·—
	Ad nos. 387 et 388. — Les *conterie* de Venise (émaux, larmes de verre, perles, verre filé) rentrent sous les nos. 387 et 388 *a)* avec le droit de 28 couronnes, même si elles sont en union avec le caoutchouc, le cuir et les métaux non précieux, ni dorés, ni argentés.		
ex 391	Plaques d'albâtre, de marbre ou de serpentine, ayant plus de 16 *cm* d'épaisseur, brutes (simplement fendues ou sciées)	—	exemptes
394 *a)* 2	Plaques d'albâtre, de marbre ou de serpentine, ayant 16 *cm* ou moins d'épaisseur, brutes (dégrossies, fendues, sciées)	—	exemptes
ex 396	Ouvrages d'albâtre, de marbre ou de serpentine, non spécialement dénommés:		
a)	dégrossis, sciés ou martelés:		
	1. non tournés, simplement moulurés ou ouvrés	100 *kg*	3·60
ex 399	Chaux hydraulique		1·—
402	Meules de moulin, même cerclées en fer ou avec des gaînes de métal; pierres lithographiques	—	exemptes
403 *a)*	Pierres à adoucir ou à aiguiser, naturelles, sans union avec d'autres matières	—	exemptes
ex 408	Ouvrages, fins, polis, en marbre ou en albâtre	100 *kg*	36·—

Číslo obecného rakousko-uherského tarifu celního	Název předmětů	Jednotka	Clo
			korunv
341	Rukavice, kožené (také pouze přistřižené nebo s textilním zbožím spojené), také vyšívané	100 *kg*	150·—
z 347	Rozštípané pruty na obruče, také se zámkem; dřevěné pruhy k sítovým dnům, pro obuvníky a mečíře; košťata z roští	„	3·50
z 356	Bednářské zboží:		
	z *a)* surové, s jinými hmotami nespojené	„	3·60
	z *b)* surové, se železem nebo s jinými nedrahými kovy spojené	„	7·20
z 361 *b)* 2	Knoflíky z ořechů kamenných	„	55·—
z 361 *b)* 2	Knoflíky z kosti nebo rohu	„	60·—
383 *a)*	Skleněné perly z bílého nebo barevného skla, ale nepomalované, nepozlacené a nepostříbřené	„	4·80
	K čís. 383 *a)*. — Věci známé pod názvem benátské skleněné zboží, jako perly, conterie, patří také tenkráte pod čís. 383 *a*, jsou-li pro lehčí zabalení a zaslání na vláknech navlečeny.		
384	Skleněné obvěsky massivní ke korunníkům atd., také barevné, broušené, s úškem anebo bez něho; skleněné přádlo, také barvené	„	4·80
385 *a)*	Skleněné knoflíky s úškem anebo bez něho, skleněné korály, skleněné kuličky, skleněné krůpěje, také z barevného skla; nepomalované, aniž pozlacené nebo postříbřené	„	4·80
z 387	Věci ze skleněných perel (kromě těch, které jsou pravým perlám nápodobeny), z nepravých kamenů, ze skleněných deštiček, ze skleněného přádla nebo z podobných věcí udělané, s jinými hmotami nespojené	„	28·—
388 *a)*	Skleněné a smaltované zboží, zvlášť nejmenované:		
	také s jinými než s těmi hmotami, které jsou pod písmenem *b* až *d* jmenovány, spojené	„	28·—
	K čís. 387 a 388. — Conterie z Benátek (smalt, skleněné kapky, perly, předené sklo) patří pod čís. 387 a 388 *a* o clu 28 K, také jsou-li spojeny s kaučukem, usní a nedrahými, ani nepozlacenými, ani nepostříbřenými kovy.		
z 391	Kamenné plotny z úběle, mramoru nebo z hadce, více než 16 *cm* tlouštěť, surové (toliko naštípané nebo pilou nařezané)	—	prosté cla
394 *a)* 2	Kamenné plotny z úběle, mramoru nebo z hadce 16 *cm* tlouštěť nebo méně, surové (okřesané, naštípané, pilou nařezané) . .	—	prosté cla
z 396 *a)*	Díla, zvlášť nejmenovaná z úběle, mramoru nebo z hadce: okřesaná, pilou ořezaná nebo pemrlicí oklučená: 1. prostě článkovaná nebo prostě pracovaná, nekroužená .	100 *kg*	3·60
z 399	Hydraulické vápno	„	1·—
402	Mlýnské kameny, také se železnými obruči nebo s kovovými zděřemi; kameny lithografické	—	prosté cla
403 *a)*	Přirozené brusy a brousky, s ničím nespojené	—	prosté cla
z 408	Kamenné zboží jemné, hlazené, z mramoru neb úběle	100 *kg*	36·—

Numéro du tarif austro-hongrois	Dénomination des marchandises	Unités	Droits
			Couronnes
411	Briques, non réfractaires, non vernissées:		
	a) briques, tuiles ordinaires, carreaux ordinaires, en argile (terre glaise), cuites ou non, sans lavoration ultérieure:		
	1. briques et carreaux ordinaires	100 *kg*	0·06
	2 tuiles ordinaires	»	0·18
	ex *b)* briques façonnées (cunéiformes, radiales, perforées, etc.), briques de revêtement, briques flottantes, en argile (terre glaise), cuites ou non, sans lavoration ultérieure:		
	1. briques creuses, briques perforées et plaques perforées	»	0·18
	2. briques façonnées, autres	»	0·24
	3. briques de revêtement	»	0·06
	4. briques flottantes	»	0·60
	Ad no. 411 ex *b* 1. — Rentrent sous ce numéro les hourdis en forme de briques et de plaques rectangulaires ayant une surface unie (lisse).		
ex 411 *b)*	Tuiles cannelées, en argile (terre glaise), sans lavoration ultérieure	»	1·20
ex 417	Dalles de revêtement pour murailles et carrelage d'une épaisseur jusqu' à 30 *mm* (excepté celles de porcelaine):		
	a) non vernissées:		
	1. unicolores, d'une épaisseur de 15 à 30 *mm*	»	3·—
	ex 2. dalles de revêtement pour murailles et carrelage (mattonelle) en terre argileuse ordinaire, s'endurcissant par la cuisson, sans engobage, unicolores, d'une épaisseur de 7 à 12 *mm*	»	3·—
	Ad no. 417 *a)* ex 2. — Sont reprises sous ce numéro les dalles de la qualité sus-indiquée ayant la couleur rouge ou jaunâtre propre à l'argile qui a servi à leur fabrication, sans addition de couleurs, ou bien colorées en noir par un procédé de cuisson, sans addition de couleur ou de manganèse.		
422	Poterie commune en terre argileuse ordinaire se colorant par la cuisson	»	1·20
ex 531	Machines pour la filature de la soie	»	7·—
ex 570	Ouvrages non dénommés ailleurs, faits entièrement ou en partie de coraux vrais ou factices, à l'exception de ceux qui rentrent sous les nos. 567 et 568	*kg*	4·50
ex 571	Coraux (naturels ou factices), ouvrés (égrisés, taillés), non montés	100 *kg*	57·—
ex 580	Orgues d'église	»	30·—
596 ex *a)*	Soufre (en morceaux ou en canons), même moulu et fleur de soufre	—	exempts
598 *d)*	Acide borique:		
	1. brut	—	exempt
	2. raffiné	—	exempt
599 ex *a)*	Borax brut	—	exempt
599 ex *a)*	Tartre brut	—	exempt
599 ex *a)*	Lies de vin, sèches	—	exemptes
599 ex *i)*	Borax raffiné	100 *kg*	6·50
600 ex *a)*	Citrate et tartrate de chaux	—	exempts
ex 611	Colle (excepté la colle de poisson)	100 *kg*	9·50
ex 612	Caséine	»	14·30

Číslo obecného rakousko-uherského tarifu celního	Název předmětů	Jednotka	Clo
			korunv
411	Cihly, ne ohnivzdorné, nepolévané:		
	a) obyčejné cihly zdicí, tašky a cihly dlaždicí z hlíny (jílu), nevypálené nebo vypálené, dále neobdělané:		
	1. obyčejné cihly zdicí a dlaždicí	100 *kg*	0·06
	2. obyčejné tašky	„	0·18
	z *b)* cihly údělek mající (fasonované) [cihly klínovité, paprskovité, dírkovaté atd.], obstěrací, plovací, z hlíny (jílu), nevypálené nebo vypálené, dále neobdělané:		
	1. duté cihly, dírkované cihly a dírkované desky	„	0·18
	2. cihly údělek mající (fasonované), jiné	„	0·24
	3. cihly obstěrací	„	0·06
	4. cihly plovací	„	0·60
	Poznámka k čís. 411 z *b)* 1. — Pod číslo toto patří také tak zvané „*hourdis*“ ve tvaru čtverhranných cihel a desk s hladkým povrchem.		
z 411 *b)*	Tašky z drážkou, z hlíny (jílu), dále neobdělané	„	1·20
z 417	Plotny na obkládání stěn a podlah až do 30 *mm* ztloušťí (kromě těch, které jsou z porcelánu):		
	a) nepolévané:		
	1. jednobarevné přes 15 až do 30 *mm* ztloušťí	„	3·—
	z 2. plotny na obkládání stěn a podlah (mattonelle) z obyčejné, do tvrda se vypalující hlíny, nepolévané, jednobarevné, 7 až 12 *mm* silné	„	3·—
	Poznámka k čís. 417 *a)* z 2. — Sem náležejí takové desky přirozeně červené nebo nažloutlé barvy hlíny, ze které byly vyrobeny, bez příměsku barvy, jakož i vypálením černě zbarvené (nakouřené), bez příměsku barev nebo burelu.		
422	Obyčejné nádobí hrnčířské z obecné hlinačky, kterou do barevna vypáliti lze	„	1·20
z 531	Stroje na předení hedvábí	„	7·—
z 570	Díla zvlášť nejmenovaná, cele nebo částečně z pravých anebo nepravých korálů (kromě těch, která přináležejí k čís. 567 a 568)	*kg*	4·50
z 571	Korály (pravé i nepravé), obdělané (broušené, nařezané), nezasazené	100 *kg*	57·—
z 580	Kostelní varhany	„	30·—
596 z *a)*	Síra (v kusech a v roubících), také rozemletá a sirný květ	—	prosté cla
598 *d)*	Kyselina bórová:		
	1. surová	„	prosté cla
	2. přečištěná	„	prosté cla
599 z *a)*	Borax, surový	„	prosté cla
599 z *a)*	Vinný kámen, surový	„	prosté cla
599 z *a)*	Vinné kvasnice, suché	„	prosté cla
599 z *i)*	Borax přečištěný	100 *kg*	6·50
600 z *a)*	Citran a vínan vápenatý	—	prosté cla
z 611	Klih (kromě rybího klihu)	100 *kg*	9·50
z 612	Kasein	„	14·30

Numéro du tarif austro-hongrois	Dénomination des marchandises	Unités	Droits
			Couronnes
637 *a)*	Savons communs	100 *kg*	9·—
ex 638	Bougies en cire (flambeaux, bougies filées)	»	28·—
ex 638	Allumettes en cire et en stéarine	»	7·—
ex 647	Livres et autres imprimés, même calendriers avec écrits littéraires, journaux, musique	—	exempts
648	Gravures sur cuivre et sur acier, lithographies, gravures sur bois, gravures artistiques en couleurs et similaires; tous ces produits à l'exception de ceux dénommés au no. 299; photographies	—	exemptes
649	Peintures sur bois ou sur métaux communs, sur toile ou sur pierre; tableaux originaux et dessins sur papier	—	exempts
651	Statues (même bustes et figures d'animaux), ainsi que bas-reliefs et haut-reliefs, de pierre, en pièces dépassant 5 *kg*, ainsi que statues, bustes et figures d'animaux en métal ou en bois, au moins de grandeur naturelle	—	exempts
ex 652	Engrais animaux	—	exempts
ex 653	Son (même son d'amandes); déchets de la fabrication du riz; balle de riz; résidus, solides, de la fabrication d'huiles grasses, même moulus	—	exempts
ex 654 *a)*	Marc de raisins pour la fabrication des alcools, sous contrôle . .	—	exempt
ex 655	Lies de vin, en pâte, pour la fabrication des alcools, sous contrôle	—	exemptes

Číslo obecného rakousko-uherského tarifu celního	Název předmětů	Jednotka	Clo
			korunv
637 *a)*	Mýdlo, obyčejné	100 *kg*	9·—
z 638	Voskové svíce, voskové pochodně, voskové sloupky	„	28·—
z 638	Rozžehací svíčky z vosku a stearinu	„	7·—
z 647	Knihy, tiskopisy, též kalendáře s literárními přílohami, časopisy, hudebniny	—	prosté cla
648	Měděrytiny a ocelorytiny, kamenotisky, dřevorytiny, obrazy barvami uměle tisknuté a pod.; všecka tato díla kromě k čís. 299 přináležitých; fotografie	—	prosté cla
649	Malby na dřevě nebo na nedrahých kovech, na plátně nebo na kameni; původní obrazy a kresby na papíru	—	prosté cla
651	Sochy (také poprsí a podoby zvířat) jakož i věci díla mělkovypuklého a vysokovypuklého z kamene, v kusech těžších nežli 5 *kg*; takéž sochy, poprsí a podoby zvířat z kovu nebo ze dřeva, avšak alespoň v přirozené velikosti	—	prosté cla
z 652	Mrva, živočišná	—	prosté cla
z 653	Otruby (také otruby z mandlí); odpadky rýže, slupky rýžové; pevné zbytky po výrobě mastných olejů pozůstalé, též umleté . . .	—	prosté cla
z 654 *a)*	Vinné mláto, aby se z něho vyráběla kořalka, pod dohledem . . .	—	prosté cla
z 655	Vinné droždí, těstovité, aby se z něho vyráběla kořalka, pod dohledem	—	prosté cla

Article additionnel.

Afin de donner au trafic des districts des frontières respectives les facilités qu'exigent les besoins du commerce journalier, les Hautes Parties contractantes sont convenues de ce qui suit:

§ 1er

a) L'Autriche-Hongrie s'engage à accorder à la fonte et aux débris de fer introduits de l'Italie dans les usines des districts du Tirol méridional, de Condino, Tione et de la vallée de Ledro, pour y être ouvrés, la franchise de tous droits à l'entrée jusqu'à la quantité annuelle *maximum* de trois mille quintaux métriques de vieux fers ou débris de fer, et de deux mille quintaux de fonte.

b) Le Gouvernement italien, de son côté, accorde la rentrée, absolument libre de tous droits, aux fers ci-dessous spécifiés provenant de l'affinage des vieux fers ou débris de fer, et de la fonte, exportés de l'Italie, dans la quantité maximum, indiquée à l'alinea *a* et traitée dans les susdites usines.

Pour chaque quintal métrique (100 kilogrammes) de fonte et de débris exportés d'Italie, le Gouvernement italien admettra, respectivement, à l'importation en franchise:

soit kilogrammes 75 de fer en barres, essieux bruts, cercles, socs de charrue et gros instruments tranchants, pour 20 kilos de débris ou vieux fers et pour 80 kilos de fonte;

soit kilogrammes 67 de petits instruments tranchants, de chaînes, pioches, haches, scies et garnitures de portes et fenêtres ou casserollerie *(padellame)* pour 25 kilos de débris ou vieux fers et pour 75 kilos de fonte;

soit, enfin, 72 kilogrammes de clouterie pour 100 kilos de vieux fers ou débris exportés.

Le complément des quantités respectives sus-énoncées, pour former 100 kilogrammes représente les déchets de fabrication relatifs à chaque produit, à l'effet d'établir le décompte des droits de douane.

Dans le cas où l'on aurait employé pour la fabrication des produits nommés sous *b)* non seulement de la fonte ou des débris de fer importés de l'Italie, mais aussi du fer de provenance de l'Autriche-Hongrie, il sera tenu compte du rapport dans lequel les matières importées de l'Italie entrent dans le mélange.

Ce rapport sera, le cas échéant, constaté par les autorités douanières des Hautes Parties contractantes, pour chaque usine et pour chaque espèce de produits.

Článek dodatečný.

Aby se obchodu v příslušných okresích pomezních dostalo onoho polehčení, jak ho potřeby každodenního života vyhledávají, usnesly jsou se Strany smlouvající takto:

§ 1.

a) Rakousko-Uhersko zavazuje se, že beze cla propustí železo surové a zlámané z Italie do železných hutí jihotyrolských obvodů Kondinského, Tionského a do údolí Lederského, aby tam bylo zpracováno, a to ročně až do 3000 metrických centů železa starého a zlámaného a až do 2000 metrických centů železa surového.

b) Vláda italská se své strany dovoluje beze cla zase dovážeti níže jmenované práce z maximálního množství železa starého, zlámaného a surového pod lit. *a)* uvedeného v řečených železných hutích zhotovené.

Za každý metrický cent (100 kilogramů) z Italie vyvezeného surového a zlámaného železa dovolí vláda italská zase beze cla dovézti:

buď 75 kilogramů železa v prutech, surových os, železa na obruče a na radlice a velkých nástrojů řezacích, což přiměřeno jest 20 kilogramům starého nebo zlámaného železa a 80 kilogramům surového železa,

nebo 67 kilogramů malých nástrojů řezacích, řetězů, motyk, seker, pil a garnitur dveřních neb okenních, nebo pánvové zboží *(casserollerie)*, což jest přiměřeno 25 kilogramům starého anebo zlámaného železa a 75 kilogramům surového železa,

nebo konečně 72 kilogramy prací cvokařských, což přiměřeno jest 100 kilogramům starého nebo zlámaného železa.

To, co doplňuje množství jmenovaná až do 100 kilogramů, jest odpadkem zvláštním každého řečeného výrobku, k němuž se má při sčítání cla zření míti.

Jestliže by k výrobě věcí sub *b)* uvedených nebylo upotřebeno toliko surového nebo zlámaného železa z Italie dovezeného, nýbrž také železa rakousko-uherského původu, tedy bude prohlédati se k poměru, ve kterém látky z Italie dovezené ve výrobku jsou obsaženy.

Tento poměr ustanoven bude pokaždé od celních úřadův obou vysokých smluvních Stran pro každou železárnu a každý jednotlivý výrobek zvláště.

c) L'exportation et, respectivement, l'importation d'Italie en Autriche-Hongrie, de la fonte et des débris, la rentrée et, respectivement, la réexportation d'Autriche-Hongrie en Italie, des produits susmentionnés se fera par le même bureau de douane italien et, respectivement, autrichien, situé à la frontière de l'Italie et du Tirol du sud, et sous le régime de l'admission temporaire et du cautionnement des droits d'entrée austro-hongrois.

d) La rentrée en Italie doit avoir lieu dans un terme de six mois. Le montant des droits crédités restera acquis à la douane autrichienne pour toutes les quantités non réexportées dans ce terme. Ce terme pourra, dans des cas exceptionnels, être prolongé par accord des Administrations douanières sur la demande de l'importateur.

Les Administrations douanières s'entendront, avant la mise en vigueur du traité, sur les mesures de détail pour assurer l'exécution des stipulations de ce paragraphe.

Les produits ci-après désignés, originaires du Val Vestino et entrant en Italie par la douane de Casello, accompagnés de certificats d'origine délivrés par les autorités compétentes, n'acquitteront, jusqu'à concurrence annuelle des quantités ci-dessous indiquées, que le 50 pour cent des droits conventionnels italiens, savoir: fromages (en dehors du Brindza, dont le régime est réglé au protocole final II), 25 q.; beurre 65 q.; viande fraîche 30 q.

§ 2.

L'Italie s'engage à admettre à l'exportation en franchise des droits de sortie les déchets de soie grèges, destinés à être filés dans les filatures de Gorizia.

§ 3.

Resteront libres de tout droit de douane et de timbre sur les reçus de la douane, à l'importation et à l'exportation, dans le trafic des frontières en Autriche-Hongrie et en Italie:

a) toutes les quantités de marchandises dont la somme totale à prélever n'atteint pas le chiffre de dix *heller* ou dix *centesimi*;

b) herbes pour la nourriture du bétail, foin, paille, fanes, mousse pour emballage et calfatage; fourrages, jonc et cannes ordinaires, plantes vivantes (plants et provins de vigne), céréales en gerbes, plantes légumineuses, chanvre et lin non battus, pommes de terre, olives fraîches;

c) Vývoz, vztažmo dovoz železa surového a zlámaného z Italie do Rakousko-Uherska a zpětný dovoz, vztažmo vývoz jmenovaných výrobků železných z Rakousko-Uherska do Italie dítí se má přes touž italskou, vztažmo rakouskou celnici na hranicích mezi Italií a jižním Tyrolskem, šetříc při tom toho, co ustanoveno v příčině obchodu zdokonalovacího a zjistíc rakousko-uherská cla dovozná.

d) Výrobky jmenované mají se do Italie zase dovézti v šesti měsících. Clo uvěřené propadne u celnic rakouských za každé množství, které se v této lhůtě zase nevyveze. V případech zvláštních k žádosti dovozníkově může se tato lhůta po umluvení obou správ celních výjimkou prodloužiti.

Správy celní obou Stran umluví se dříve, než tato smlouva vejde ve skutek, o podrobnější ustanovení, jak se má provedení těchto úmluv zjistiti.

Následující plodiny, z Vestinského údolí pocházející, do Italie přes celnici Casellskou vstupující, jsou-li provázeny vysvědčeními o původu od příslušného úřadu vydanými, až do ročních mnohot dole uvedených budou platiti toliko 50 procent italského smluvního cla, a to: sýr (nehledíc ke brinze, jejíž vyclívání upraveno jest v závěrečném protokolu pod II.) 25 *q*; máslo 65 *q*; maso čerstvé 30 *q*.

§ 2.

Italie se zavazuje, že dopustí prostý cla vývoz odpadků surového hedvábí, pokud jsou ustanoveny, aby byly zpracovány v gorických přádelnách boury.

§ 3.

Jak od cla, tak i od kolku na kvitance celní jsou zproštěny v pohraničném obchodu na obojí straně tyto věci:

a) Takové množství zboží, z něhož veškerý poplatek, jenžto se má vybrati, činí méně než deset haléřů nebo deset centesimů;

b) tráva, seno, sláma, stelivo, mech na pakování a zacpávání, rostliny pící, sítí a třtina sprostá, živé rostliny, (sazenice a hřížence vinné), obilí ve snopech, luštiny v nati, netřený len a konopí, brambory, čerstvé olivy;

c) ruches avec abeilles vivantes;

d) sang de bestiaux;

e) œufs de toute sorte;

f) lait frais et lait caillé;

g) charbons de bois et de terre, tourbe et charbon de tourbe;

h) pierres à bâtir et de taille, pierres à paver et meules, pierres ordinaires à aiguiser, cous ordinaires pour faux et faucilles, toutes ces pierres, soit taillées, soit non taillées, mais ni polies, ni taillées en dalles; scories, cailloux, sable; chaux et plâtre, crus; marne, argile, et en général, toute sorte de terre ordinaire servant à fabriquer des briques, pots, pipes et vases;

i) briques;

k) son, *sansa* (déchets d'olives pressées, entièrement secs), tourteaux de colza et autres déchets de fruits et de graines oléagineuses, cuits et pressés;

l) cendre à lessive et cendre de houille, engrais, y compris le *guano*, lies, lavures, drêche, marc, balayures et déchets de toute sorte; tessons d'objets en pierre ou en argile; lavures d'or et d'argent; limon;

m) le riz à monder et les céréales à moudre sous contrôle douanier et en tenant compte de la proportion du rendement.

n) pain et farine, en quantité de 10 kilogrammes ou moins,

viande fraîche, en quantité de 4 kilogrammes ou moins,

fromage, en quantité de 2 kilogrammes ou moins,

beurre frais, en quantité de 2 kilogrammes ou moins; en tant que tous ces articles ne sont pas importés par la poste, pour les habitants des districts-frontière.

La faculté concernant l'exportation et l'importation temporaire du riz à monder (lit. *m)* est admise seulement dans le cas où il s'agirait de riz récolté sur des propriétés traversées par la ligne frontière. Cette faculté est subordonnée à l'autorisation des autorités de finance locales. Les Hautes Parties contractantes se mettront d'accord pour fixer toutes les dispositions qui devront régler cette matière.

c) úly se včelami živými;

d) krev zvířecí;

e) vejce jakákoli;

f) mléko také sražené (tvaroh);

g) uhlí dřevěné, kamenné, rašelina a uhlí rašelinové;

h) kámen na stavení a kámen štukový a dlažební, kameny mlýnské, hrubé brusy, hrubé brousky na kosy a srpy, všechny tyto kameny a brusy osekané nebo neosekané, když nejsou ani hlazeny ani na desky rozřezány, škváry, křemen, písek, nepálené vápno a sádra, opuka, hlína a vůbec sprostá země všelijaká na cihly a hrnce, na dýmky a nádobí;

i) cihly;

k) otruby, sansa (šlupky olivové vytlačené, zcela suché), pokrutiny olivové a jiné zbytky z ovoce vytlačeného a vyvařeného i ze semena olejového;

l) vyluhovaný popel rostlinný a kamenouhelný, mrva (také guano), výpalky, pomyje, mláto a matoliny, smetí, střepy z věcí kamenných a hliněných, opilky ze zlata a stříbra a šlem;

m) rýže k oloupání a obilí k semletí za celní kontroly a prohlédajíc přiměřeně k výrobnímu výtěžku;

n) chléb a mouka až nanejvýš do 10 kilogramů,

čerstvé maso až nanejvýš do 4 kilogramů,

sýr až nanejvýš do 2 kilogramů,

čerstvé máslo až nanejvýš do 2 kilogramů; pokud všechno toto zboží se donese nikoli poštou pro obyvatele pohraničného okresu.

Úleva pro dočasný vývoz a dovoz rýže k oloupání (lit. *m*) vztahuje se toliko k tomu případu, kdy jde o rýži, která byla sklizena na usedlostech hraničí rozdělených. Tato úleva jest závislou na zmocnění místních úřadů finančních. Vysoké smluvní Strany se dohodnou o všech opatřeních, aby byla tato záležitost upravena.

§ 4.

Seront exempts des droits de douane d'importation et d'exportation, et jouiront du libre passage, en dehors des routes douanières, les bêtes de labour, les instruments agricoles, le mobilier et les effets que les paysans, domiciliés aux extrêmes frontières, importeront ou exporteront par la ligne douanière pour leurs travaux agricoles, ou par suite du changement de leur domicile.

§ 5.

Les produits naturels, y compris le riz mondé, récoltés dans les propriétés de ressortissants des Hautes Parties contractantes, qui se trouveraient séparées par la ligne frontière austro-italienne, des habitations et fermes, seront exempts des droits d'entrée et de sortie à leur transport dans ces bâtiments (habitations ou fermes), pour le terme à compter de la saison des moissons jusqu' à la fin de décembre.

§ 6.

Les concessions contenues aux §§ 3 et 4 sont accordées, en Autriche-Hongrie, à tout le district-frontière, et en Italie aux habitants d'une zone, le long de la frontière, qui, sauf des exceptions locales motivées par les exigences du service douanier, ne sera pas inférieure à $7^1/_2$ kilomètres.

Les Hautes Parties contractantes s'entendront sur les mesures pour permettre, sauf l'observation des règles spéciales à établir, pour chaque cas et pour les localités, où on le jugera nécessaire, le libre passage, en dehors des routes douanières, des objets qui sont libres en Autriche-Hongrie et en Italie de droits de douane, tant à l'entrée qu'à la sortie.

Cartel de douane.

Article 1er.

Chacune des Hautes Parties contractantes s'oblige à coopérer, dans les formes déterminées par les dispositions suivantes, à ce que les contraventions aux lois douanières ou à celles des monopoles d'État de l'autre Partie contractante, soient prévenues, découvertes et punies.

Article 2.

Chacune des Hautes Parties contractantes obligera ses fonctionnaires, chargés d'empêcher ou de dénoncer les contraventions aux lois de douane ou des monopoles d'État, dès qu'ils seront informés qu'une contravention aux lois susdites de l'autre Partie contractante se prépare ou a déjà été commise, à faire, dans le premier cas, leur possible

§ 4.

Kromě toho může se dováželi a vyváželi a mimo silnice celní beze cla voziti: dobytek dělný, rolnické nástroje, též nářadí a jiné věci, které rolníci na samých hranicích bydlící za příčinou polní práce aneb za příčinou přestěhování přes čáru celní dovážejí aneb vyvážejí.

§ 5.

Také jsou v době ode dne žní až do konce prosince ode cla dovozního a vývozního osvobozeny všeliké plodiny zemské (pojímajíc v ně i vyluštěnou rýži) z té části pozemků náležejících poddaným toho neb onoho státu smlouvu činícího, která jest hranicemi od stavení obytných a hospodářských oddělena, když tyto plodiny se vozí do dotčených stavení obytných a hospodářských.

§ 6.

Výhod pod §§ 2 a 3 povolených požívati však bude v Rakousko-Uhersku jen obvod pomezní a v Italii jen obyvatelé toho obvodu podél hranic, který, nehledíc k místním výjimkám učiněným pro dobro služby celní, bude $7^1/_2$ kilometru široký.

Vlády obou Stran umluví se o jistá opatření, kterých když se bude šetřiti, budou se moci některé věci, ježto jsou v Rakousku-Uhersku a v Italii cla dovozného i vývozného zproštěny, v krajinách, kde by se toho vidělo potřebí, mimo silnice celní přes hranice voziti.

Kartel celní.

Článek 1.

Obě vysoké smluvní Strany zavazují se, že způsobem v níže položených článcích ustanoveným se přičiní, aby zamezily, objevily a potrestaly přestoupení zákonů celních neb státního monopolu se týkajících Strany druhé.

Článek 2.

Každá z vysokých Stran smluvních uloží svým zřízencům, jichž úkolem jest zamezovati neb oznamovati přestoupení zákonů celních neb státního monopolu svého státu, za povinnost, aby jakmile by se dověděli, že někdo chce nějaký takový zákon Strany druhé přestoupiti aneb že zákon takový byl přestoupen, by v oné případnosti všemi prostředky, jimiž vládnou,

pour l'empêcher par tous les moyens à leur portée, et dans les deux cas, à la dénoncer à l'autorité compétente de leur pays.

Article 3.

Les autorités des finances d'une Partie contractante devront faire connaître aux autorités des finances de l'autre les contraventions aux lois de douane et des monopoles d'État qui leur auraient été signalées, et les renseigner sur tous les faits et détails y relatifs, en tant qu'elles auront pu les découvrir.

Sont autorisés à faire de telles communications et à donner de tels renseignements, en Autriche-Hongrie, les Directions des districts des finances, les Inspecteurs des finances, les Douanes principales et les Commissaires des districts de la garde des finances, en Italie les Intendances de finance, les Douanes principales, les Inspecteurs et les Officiers de la garde de finance.

Article 4.

Les bureaux de perception des Hautes Parties contractantes devront toujours laisser prendre connaissance aux employés supérieurs des finances, qui y seront autorisés par l'autre Partie, sur leur demande et dans le bureau même, des registres et autres documents se rapportant au mouvement commercial entre les Hautes Parties contractantes, ainsi qu'à la circulation et à l'entrepôt des marchandises soumises au contrôle spécial de la douane.

Article 5.

Les Hautes Parties contractantes s'accordent réciproquement le droit de déléguer, auprès de leurs bureaux douaniers, des employés pour prendre connaissance des opérations de ces bureaux, en ce qui concerne la matière douanière et la surveillance de la frontière; il sera, dans ce but, accordé toute facilité auxdits employés.

Les Hautes Parties contractantes se donneront réciproquement tous les éclaircissements désirables sur la comptabilité et la statistique des deux territoires douaniers.

Article 6.

Dans l'intention de prévenir et de découvrir les tentatives de contrebande, les autorités dirigeantes des finances, les employés de douane et des monopoles d'État, ainsi que les agents de la garde de finance des Hautes Parties contractantes, s'aideront avec empressement non seulement en se communiquant dans ce but, dans le plus court délai, leurs observations, mais en entretenant, les uns et les autres, des rapports continuels, afin de prendre, de concert, les mesures les plus propres pour obtenir le résultat en vue.

přestoupení takové zamezili a v obojí případnosti příslušnému úřadu svého státu to oznámili.

Článek 3.

Úřadové finanční Strany jedné jsou povinni, když se dovědí, že nějaký zákon celní neb monopolní Strany druhé byl přestoupen, oznámiti to finančnímu úřadu Strany této a o příslušných okolnostech, pokud mohou jich vyhledati, dáti všelikou zprávu příhodnou.

K takovým oznámkám a zprávám jsou zmocněny: v Rakousku-Uhersku finanční (okresní) ředitelstva, finanční (vrchní) inspektoři, hlavní celnice a správci kontrolních okresů finanční stráže, v Italii ředitelstva nepřímých daní, hlavní celnice, inspektoři a důstojníci stráže finanční.

Článek 4.

Výběrčí úřadové vysokých Stran smluvních jsou povinni, vyšším úředníkům finančním od druhého státu k tomu zmocněným k požádání jich dovoliti, aby každé chvíle v úřadě nahlédli do rejstříků a do jiných písemností, ježto se vztahují k dopravě zboží mezi oběma zeměmi, též k odbytu a skladům zboží pod zvláštní dohled (kontrolu) úřadů důchodkových postaveného.

Článek 5.

Strany smluvní propůjčují sobě obapolně právo, vysílati úředníky k celním úřadům k tomu konci, aby nabyli vědomosti, jak chovají se v příčině celnictví a dohledu na hranicích, k čemuž se těmto úředníkům má ochotně poskytnouti všeliké příležitosti.

Co se týče vedení účtův a statistiky v obojím obvodu celním, dají sobě smluvní Strany obapolně všeliká vysvětlení, jichž sobě budou žádati.

Článek 6.

Řídící finanční úřadové, úředníci celní a státních monopolů, jakož i zřízenci stráže finanční obou vysokých smluvních Stran budou sobě ochotně nápomocni, aby obchod podloudní zamezili aneb ho objevili, a budou sobě za tou příčinou nejen co nejdříve oznamovati, co shledali, nýbrž budou stále v obapolném styku, jak by společným přičiněním nejlepší opatření proti obchodu dotčenému učinili.

Article 7.

Chacune des Hautes Parties contractantes s'engage à empêcher que des provisions de marchandises qui peuvent être considérées comme destinées à être frauduleusement introduites sur les territoires de l'autre Partie, soient accumulées près de la frontière, ou qu'elles y soient déposées, sans être soumises à des mesures de précaution suffisantes pour prévenir la contrebande.

Dans les districts-frontière, il ne sera, en règle générale, permis d'établir des dépôts de marchandises étrangères non nationalisées que dans les lieux où se trouvent des bureaux de douane; dans ce cas l'autorité douanière mettra sous clef ces dépôts et les surveillera. Si, dans un cas spécial, il ne peut être procédé à la mise sous clef, on adoptera d'autres mesures de contrôle propres à atteindre, d'une manière aussi sûre que possible, le but contemplé.

Les provisions de marchandises étrangères nationalisées et de marchandises indigènes ne pourront dépasser dans les districts-frontière les exigences du commerce licite, c'est-à-dire du commerce proportionné à la consommation locale dans le propre pays. En cas de soupçon que les provisions de marchandises étrangères nationalisées ou de marchandises indigènes dépassent les exigences de la consommation locale et qu'elles soient destinées à la contrebande, ces dépôts doivent être assujettis, en tant que les lois le permettent, à des contrôles douaniers spéciaux afin de prévenir la contrebande.

Article 8.

Sur la demande des autorités compétentes des finances ou judiciaires de l'une des Hautes Parties contractantes, celles de l'autre devront prendre ou provoquer, auprès des autorités compétentes de leur pays, les mesures nécessaires pour établir les faits et rassembler les preuves des actes de contrebande commis ou tentés au détriment des droits de douane ou des monopoles d'État, et pour obtenir, selon les circonstances, la séquestration provisoire des marchandises.

Les autorités de chacune des Hautes Parties contractantes devront déférer aux demandes de cette nature, comme s'il s'agissait de contraventions aux lois de douane et aux monopoles d'État de leur propre pays.

De même, les fonctionnaires de la douane et des monopoles d'État, ainsi que les agents de la garde de finance de l'une des Hautes Parties contractantes, pourront, sur requête adressée à l'autorité dont ils relèvent par les autorités compétentes de l'autre Partie, être appelés à déposer, par devant l'autorité compétente de leur pays, sur les circonstances relatives à la contravention tentée ou commise sur les territoires de l'autre Haute Partie contractante.

Článek 7.

Každá z vysokých smluvních Stran jest zavázána zameziti, aby zásoby zboží, jež pokládati jest za určené k podloudnímu obchodu do území druhé smluvní Strany, nebyly hromaděny blíže hranic Strany této nebo nebyly ukládány bez dostatečné jistoty proti obavatelnému zneužívání.

V pohraničném obvodu sklady cizího nevycleného zboží smějí býti dovoleny toliko v takových místech, kde jest zřízena celnice, a budte chovány v této případnosti pod závěrou a kontrolou celního úřadu. Nemohlo-li by se v některé případnosti užiti úřední závěry, tedy místo ní nařízena budte jiná co možná bezpečná opatření kontrolní.

Zásoby cizího vyceleného a domáciho zboží v pohraničném obvodu nepřesahujte potřebu obchodu dovoleného, t. j. podle místní spotřeby v domácí zemi vyměřeného. Vznikne-li podezření, že by zásoby zboží tohoto druhu byly zřízeny nad uvedenou potřebu a pro obchod podloudní, tedy takovéto sklady, pokud toho zákon dopouští, budte postaveny pod zvláštní, k zamezení podloudního obchodu způsobilou kontrolu celního úřadu.

Článek 8.

K žádosti příslušných úřadů finančních nebo soudů jedné vysoké Strany smluvní mají finanční úřadové neb soudové Strany druhé buď sami učiniti aneb u příslušných úřadů vlastní země navrhnouti taková opatření, jichž potřebí, aby se vyhledala skutková povaha přestupků, které byly na újmu cla neb státního monopolu oné Strany vykonány aneb o něž se bylo pokoušeno, aneb aby se sebraly průvody a aby se dle okolností zboží prozatím zabavilo.

Úřadové každé smluvní Strany mají návrhům takovým týmž způsobem dosti činiti, jako kdyby šlo o přestoupení zákonů celních a monopolních vlastní země.

Také mohou úředníci celní a státních monopolů, jakož i zřízenci stráže finanční Strany jedné k požádání, které v té příčině příslušní úřadové Strany druhé k jejich představenému úřadu učiní, vyzváni býti, aby před příslušným úřadem země vlastní učinili výpověď v příčině okolností, vztahujících se k nějakému přestupku důchodkovému, který byl v zemi státu druhého vykonán aneb o nějž bylo se pokoušeno.

Article 9.

Les agents de la garde de finance des Hautes Parties contractantes, faisant le service de surveillance sur les eaux du lac de Garde, auront le droit de poursuivre, dans les eaux de l'autre Partie jusqu'à une distance de cent mètres de la côte, les contrebandiers qu'ils auront aperçus dans les eaux de leur propre pays, et de les arrêter, avec leur contrebande, dans le rayon ci-dessus fixé; ils sont autorisés à livrer les marchandises saisies, les moyens de transport et les contrebandiers au bureau compétent de finance de leur propre pays, pour la procédure pénale relative.

Article 10.

Aucune des Hautes Parties contractantes ne souffrira, sur ses propres territoires, des associations ayant pour but la contrebande sur les territoires de l'autre Partie, ni reconnaîtra valables des contrats d'assurance pour contrebande.

Les Hautes Parties contractantes s'engagent, en outre, réciproquement, à faire surveiller sur leurs territoires respectifs les ressortissants appartenants à l'autre Partie notoirement adonnés à la contrebande.

Article 11.

Chacune des Hautes Parties contractantes est tenue:

a) à ne point accorder le passage, dans les territoires de l'autre Partie, de marchandises dont l'importation ou le transit y serait défendu, à moins qu'on ne fournisse la preuve qu'une autorisation particulière a été accordée par cette Partie,

b) à n'accorder la sortie des marchandises destinées pour les territoires de l'autre Partie contractante et y étant soumises à des droits d'importation, que dans la direction d'un bureau de douane correspondant, qui soit muni d'attributions suffisantes. Cette autorisation ne pourra être accordée qu'à la condition d'éviter tout retard non nécessaire et toute déviation de la route douanière allant d'un bureau à l'autre des Parties contractantes. Il est bien entendu, en même temps, que la sortie des marchandises ne pourra avoir lieu qu'à certaines heures, calculées de manière à ce que les marchandises arrivent au bureau correspondant pendant les heures réglementaires.

Article 12.

De même, chacune des Hautes Parties contractantes sera obligée à ne pas libérer les cautions

Článek 9.

Zřízencům stráže finanční obou vysokých Stran smluvních, jimž svěřena služba dohledací na vodách jezera Gardského, jest dovoleno stihati podloudníky, které by ve vodách vlastní země spatřili, na vodách země druhé až na sto metrů od břehu, a zadržeti je až do této dálky i s věcmi k obchodu podloudnímu se vztahujícími; též jest jim dovoleno, postaviti zadržené zboží i s dopravním prostředkem a podloudníky k důchodkovému úřadu vlastní země, aby se zavedlo dle zákona řízení trestní.

Článek 10.

Žádná z vysokých Stran smluvních nedopustí, aby se v její zemi zřizovaly spolky ku provozování podloudního obchodu do země Strany druhé, aniž propůjčí platnosti smlouvám pro pojištění obchodu podloudního.

Vysoké smluvní Strany zavazují se kromě toho vzájemně, že poddaných druhé smluvní Strany, kteří zabývají se notoricky podloudnictvím, dají stíhati na svém území.

Článek 11.

Každá vysoká Strana smluvní jest povinna:

a) Povoliti jen tehdá, aby zboží, které jest zapovědělno do obvodu druhé Strany dovážeti neb jím provážeti, do toho státu se převezlo, když se předloží vysvědčení, že Strana druhá dala k tomu náležité zvláštní přivolení, a

b) má každá Strana povoliti, aby zboží, které se veze do druhé země a z něhož se má v ní platiti clo dovozné, vyvezlo se jen k některému úřadu dovoznímu, který má náležitou moc je vyřídíti, a jen v takových hodinách za dne, aby zboží mohlo dojíti k úřadu v čase dovoleném; též to má povoliti jen pod tou podmínkou, aby se zboží nikde bez příčiny nezastavovalo a nevezlo se jinudy nežli po celní silnici, jdoucí mezi úřady obojího obvodu.

Článek 12.

Taktéž se zavazuje každá Strana smluvní, devinkulovati kauci, která byla dána za vývoz zboží

qui lui ont été fournies pour la sortie de ses propres territoires, des marchandises en transit, ou pour la réexportation des marchandises étrangères non nationalisées, ni à remettre, ni à restituer les droits d'entrée ou de consommation pour les marchandises à leur sortie, s'il n'est pas prouvé, au moyen d'un certificat du bureau d'entrée de l'autre Partie contractante que les marchandises y ont été présentées et déclarées.

Conformément aux circonstances spéciales des exceptions à la disposition susmentionnée peuvent être concédées d'un commun accord.

Article 13.

En ce qui concerne les dispositions contenues aux articles 11, lit. *b*) et 12, les Hautes Parties contractantes fixeront, d'un commun accord, le nombre et les attributions des bureaux auxquels les marchandises devront être présentées à leur passage de la frontière commune, les heures auxquelles pourront avoir lieu l'expédition et le passage des marchandises, la manière dont elles auront à être accompagnées au bureau de l'autre Partie contractante et finalement les mesures particulières à prendre au sujet du commerce se faisant sur les chemins de fer.

Article 14.

Pour les contraventions aux défenses d'entrée, de sortie ou de transit, et pour les fraudes des droits de douane ou des monopoles commises ou tentées au détriment de l'autre Partie, chacune des Hautes Parties contractantes soumettra les contrevenants, sur la demande d'une autorité compétente de l'autre Partie, aux peines édictées par ses propres lois pour les contraventions similaires ou analogues dans les cas suivants:

1° si l'inculpé est ressortissant de l'État qui doit le soumettre à la poursuite et à la peine;

2° si, n'étant pas ressortissant de cet État, il y a sa demeure, bien que transitoirement, ou si la contravention a été commise de ce territoire et s'il s'y laissait surprendre à ou après l'arrivée de la demande de poursuite.

On appliquera, toutefois, les peines édictées par les lois de l'autre Haute Partie contractante (requérants), si elles étaient moins rigoureuses.

Si, par disposition de loi, la peine pécuniaire doit être fixée d'après la somme fraudée, on prendra pour base le tarif de la Haute Partie contractante dont les lois de douane et de monopole ont été lésées.

S'il y a une divergence entre les organes administratifs des Hautes Parties contractantes sur

průvozního z vlastní země aneb za opětný vývoz nevyceleného zboží cizozemského, a prominouti nebo nahraditi dávku za vyvezené zboží náležitou teprv tehda, když se prokáže vysvědčením od úřadu dovozního Strany druhé vydaným, že zboží bylo k tomuto úřadu dovezeno a opověděno.

Podle zvláštních poměrů za vzájemné shody mohou býti povoleny výjimky z tohoto nařízení.

Článek 13.

Co se týče ustanovení, obsažených v článcích 11, lit. *b* a 12, vyměří vysoké Strany smluvní po obapolném umluvení, kolik úřadů má býti, k nimž se má zboží, když se převáží přes společné hranice, dostaviti, jakou moc budou míti tito úřadové, v které hodiny se má zboží vyřizovati a přes hranice vézti a jak se má k úřadu druhé smluvní Strany doprovoditi; konečně se umluví obě Strany o zvláštní opatření, jichž je potřebí při dopravě železničné.

Článek 14.

Pro přestoupení zápovědí v příčině dovozu, vývozu nebo průvozu vydaných a pro zkrácení důchodů celních a monopolních, která někdo spáchal neb se o ně pokusil, potrestá každá Strana smluvní k žádosti příslušného úřadu Strany druhé přestupce pokutami, na podobné neb stejné přestoupení svých vlastních zákonů vyměřenými tehda:

1. když obviněný jest poddaný tohoto státu, který ho má vyšetřovati a potrestati, aneb

2. když obviněný, byť i poddaným tohoto státu nebyl, v zemích státu druhého, byť i jen na čas, bydlel nebo přestupku z tohoto obvodu se dopustil a když té doby aneb potom, když došel návrh, aby byl stíhán, v témž státě byl postižen.

Byly-li by však pokuty v zákonech státu druhého (žádajícího) vyměřené mírnější, budiž těchto užito.

Má-li se peněžitá pokuta dle zákona vyměřiti podle daně ušlé, tedy budiž vyměřena dle tarifu toho státu, jehož zákony celní nebo monopolní byly přestoupeny.

Je-li sporno mezi správními zřízenci vysokých smluvních Stran, jak má býti zboží tari-

la tarification de la marchandise, les Gouvernements respectifs se mettront au préalable d'accord au sujet de cette divergence.

Article 15.

Dans les procès à instruire, d'après l'article 14, les rapports officiels des autorités ou fonctionnaires de l'autre Partie contractante auront la même force de preuve qu'on attribue à ceux des autorités ou fonctionnaires du pays dans des cas semblables.

Article 16.

Les frais occasionnés, par suite des procès à instruire en vertu de l'article 14, devront être remboursés par la Haute Partie contractante dans l'intérêt de laquelle se fait la procédure, à moins qu'ils ne puissent être couverts par la valeur des objets saisis ou acquittés par les contrevenants.

Article 17.

Les sommes versées par l'inculpé, à l'occasion de poursuites faites d'après l'article 14, ou réalisées par la vente des objets de la contravention, seront employées de manière à ce que les frais judiciaires soient remboursés en première ligne; les droits soustraits à l'autre Haute Partie contractante viendront en seconde ligne et les peines pécuniaires en troisième.

Ces dernières resteront à la disposition de la Haute Partie contractante, sur les territoires de laquelle le procès a eu lieu.

Article 18.

On devra se désister du procès instruit en vertu de l'article 14, aussitôt que l'autorité de la Haute Partie contractante qui l'a provoqué en fera la demande, à moins qu'il n'ait été déjà rendu un arrêt définitif, c'est-à-dire passé en chose jugée.

Dans ce cas seront également applicables les dispositions de l'article 16 concernant les frais de procédure.

Article 19.

Les autorités administratives et judiciaires de chacune des Hautes Parties contractantes devront, quant aux procès instruits dans les territoires de l'autre Haute Partie contractantes, soit pour contravention aux lois de douane ou aux monopoles de cette même Partie, soit en vertu de l'article 14, sur la demande des autorités ou du juge compétent:

1° interroger, en cas de besoin sous serment, les témoins et experts qui se trouvent dans le district de leur juridiction, et, au besoin, astreindre les premiers à rendre leur témoignage, à moins qu'il ne puisse être refusé d'après les lois du pays;

fováno, tedy vlády dohodnou se dříve o této různosti mínění.

Článek 15.

Při řízení dle 14. článku zavedeném mějtež úřední údaje úřadů a zřízenců státu druhého touž moc průvodní, kterou mají v podobných případech úřední údaje úřadův a zřízenců vlastní země.

Článek 16.

Náklad z příčiny řízení trestního dle 14. článku zavedeného zapravený, nemůže-li býti dobyt z ceny věcí zadržených k přestupku se vztahujících aneb na přestupci samém, nahrazen buď od té Strany, v jejímž prospěchu řízení se konalo.

Článek 17.

Peníze, které z příčiny řízení trestního dle 14. článku zavedeného dojdou od obviněného aneb z prodeje věcí k přestupku se vztahujících, obráceny budte tím způsobem, aby se z nich nejprve zapravily náklady soudní, pak dávky státu druhému ušlé a konečně pokuty.

V příčině jich nařizovati přísluší tomu státu, v kterém řízení bylo předsevzato.

Článek 18.

Řízení dle 14. článku zavedené, pokud o něm nebyl vydán nález v moc práva vešlý, zastaveno buď ihned k návrhu úřadu Strany, která je způsobila.

Také v tomto případě mají platnost ustanovení 16. článku týkající se nákladu řízení trestního.

Článek 19.

Úřadové neb soudové každé smluvní Strany jsou povinni, co se týče řízení trestního v zemi druhé pro přestoupení zákonů celních nebo monopolních této země aneb dle 14. článku zavedeného, k žádosti úřadu neb soudu příslušného:

1. Svědky a znalce, kteří se v jejich okresu soudním zdržují, k požádání pod přísahou vyslechnouti a svědky k vydání svědectví, pokud ho kdo dle zákonů zemských nemůže odepříti, dle potřeby přidržeti;

2° procéder d'office à des visites et en certifier les résultats;

3° faire intimer des citations et des arrêts aux inculpés, qui se trouveraient dans le district de l'autorité requise, et qui ne seraient pas ressortissants de l'État de la Haute Partie contractante dont elle relève.

Article 20.

Les dispositions établies par le présent Cartel de douane, pour le commerce par voie de terre, sont étendues, en tant qu'elles sont applicables, au trafic par voie maritime.

Article 21.

Dans tous les ports autrichiens ou hongrois où ne réside pas un agent consulaire du Royaume d'Italie, l'autorité douanière ou de port (cette dernière après avoir informé la douane du départ prochain du navire) visera les connaissements des navires à voile de toute jauge et ceux des navires à vapeur d'une jauge inférieure à 100 tonnes, de toute nationalité, qui se dirigent vers un port italien.

Dans les endroits où résident des agents consulaires italiens leur visa sur les connaissements dont il est question sera gratuit pour les navires italiens, autrichiens et hongrois.

Article 22.

On entend, dans le présent Cartel, par „lois de douane“ aussi les défenses d'entrée, de sortie et de transit, et par „autorités administratives“ ou „autorités judiciaires“ celles instituées dans les territoires de l'une et de l'autre Haute Partie contractante, pour la poursuite et la punition des contraventions à leur lois analogues.

2. úřední ohledání předsebráti a nález ověřiti;

3. obviněným, kteří se zdržují v okresu soudu dožádaného, nenáležejíce ke státnímu svazku soudu tohoto, dáti obsílky a nálezy dodávati.

Článek 20.

Opatření tímto celním kartelem pro obchod po suchu smluvená platí také pro obchod po moři, pokud jich užiti lze.

Článek 21.

Ve všech přístavech rakousko-uherských, v nichž není konsulárního zřízence království Italského, celní nebo přístavní úřad (když celnici bylo ohlášeno, že loď odpluje) bude vidovati manifesty plachetních lodí jakéhokoli tunního obsahu a manifesty parníků s obsahem menším jednoho sta tun, bez rozdílu národnosti, když lodi tyto poplují do některého italského přístavu.

V místech, kde italští konsulární zřízenci jsou ustanoveni, učiní tito své visum zdarma na uvedených manifestech lodních u italských i u rakouských a uherských lodí.

Článek 22.

Slovem „zákony celní“ rozumějí se v tomto kartelu také zápovědi dovozné, vývozné aneb průvozné, a slovem „úřady“ nebo „soudy“ rozumějí se úřadové, zřízení v obvodech vysokých Stran smluvních k vyšetřování a trestání přestupků jich vlastních takovýchto zákonů.

Nos visis et perpensis omnibus et singulis, quae in tractatu hoc ejusque adnexis continenfur, ea rata grataque habere profitemur, verbo Nostro spondentes, Nos illa omnia fideliter executioni mandaturos esse. In quorum fidem majusque robur praesentes ratihabitionis Nostrae tabulas manu Nostra signavimus sigilloque Nostro adpresso muniri jussimus. Dabantur Viennae die vigesimo sexto mensis februarii anno millesimo nongentesimo sexto, Regnorum Nostrorium quinquagesimo octavo.

Franciscus Josephus m. p.

Agenor Comes **Goluchowski** m. p.

Ad mandatum Sacrae Caesareae et Regiae Apostolicae Majestatis proprium:

Joannes a **Mihálovich** m. p.,
consiliarius aulicus ac ministerialis.

Protocole final,

annexe au Traité de commerce et de navigation, conclu le 11 février 1906, entre l'Autriche-Hongrie et l'Italie.

Au moment de procéder à la signature du Traité de commerce et de navigation conclu, à la date de ce jour, entre l'Autriche-Hongrie et l'Italie, les Plénipotentiaires soussignés ont fait les réserves et déclarations suivantes, qui auront à former partie intégrante du Traité même:

I. En ce qui concerne le Traité de commerce et de navigation.

Ad article 1.

§ 1. Les stipulations de cet article ne dérogent en rien aux lois, ordonnances et règlements spéciaux en matière de commerce, d'industrie et de police en vigueur dans les territoires de chacune des Hautes Parties contractantes et applicables aux ressortissants de toute autre Puissance.

§ 2. Le principe de traiter les ressortissants de l'autre Partie, qui exercent un métier ou le commerce, absolument sur le même pied que les nationaux, quant au paiement des impôts, s'appliquera également à l'égard des statuts de corporations ou autres statuts locaux là où il en existerait encore. L'application ne pourra, cependant, avoir lieu que lorsque toutes les conditions que les lois de chacune des Hautes Parties contractantes attachent au droit de l'exercice de l'industrie auront été remplies.

§ 3. Les Sociétés anonymes et celles en commandite par actions (y compris les Sociétés d'assurance) fondées sur les territoires de l'une des Hautes Parties contractantes en vertu des lois respectives pourront réciproquement exercer, sur le territoire de l'autre, tous les droits, y compris celui d'ester en justice, conformément aux lois et prescriptions en vigueur sur cette matière.

§ 4. Les Hautes Parties contractantes s'engagent à examiner d'un accord commun et amical le traitement des ouvriers de leurs pays se trouvant sur les territoires de l'autre Partie contractante à l'égard de la protection et de l'assurance ouvrière, dans le but d'assurer à ces ouvriers réciproquement, par des arrangements opportuns, un traitement qui leur accorde des avantages autant que possible équivalents.

Ces arrangements seront consacrés indépendemment de la mise en vigueur du présent traité, par un acte séparé.

Protokol závěrečný

ke smlouvě obchodní a plavební, učiněné mezi Rakousko-Uherskem a Italií dne 11. února 1906.

Při podepisování smlouvy obchodní a plavební dnes mezi Rakousko-Uherskem a Italií uzavřené vydali od sebe níže podepsaní plnomocníci tyto výhrady a prohlášení, která činí doplňující část smlouvy samé:

I. Ke smlouvě obchodní a plavební.

K článku 1.

§ 1. Co v tomto článku umluveno, nebudiž na újmu zvláštním zákonům, nařízením a pravidlům, ježto v zemi té neb oné vysoké smluvní Strany v příčině obchodu, průmyslu a policie platnost mají a ku příslušníkům všech jiných států se vztahují.

§ 2. Pravidlo, že příslušníci Strany druhé, kteří provozují živnosti a obchod, co se daně týče, mají zcela za rovny pokládáni býti příslušníkům vlastním, má také platnost v příčině statutů korporačních neb jiných statutů místních, kde takové statuty ještě jsou. Aby však toto pravidlo v jedné každé případnosti průchod mělo, potřebí, by se vyplnily výminky, jež k dosažení práva k provozování živnosti zákony jedné každé smluvní Strany nařizují.

§ 3. Společnosti akciové a společnosti kommanditní na akcie (počítajíc k nim veliké společnosti pojišťovací), které jsou řádně zřízeny v obvodu jedné vysoké smluvní Strany, budou moci, když budou šetřiti zákonů a nařízení v té příčině v druhém obvodu platných, také tam užívati všech svých práv, i také práva, domáhati se svých práv před soudem.

§ 4. Vysoké smluvní Strany se zavazují, že budou zkoumati v přátelské shodě, jak se nakládá s dělníky jedné Strany v území druhé Strany co do ochrany dělníků a dělnického pojišťování, aby vhodnými úmluvami těmto dělníkům bylo zabezpečeno vzájemné nakládání, které jim poskytuje prospěchy co možná stejné ceny.

Tyto úmluvy budou sjednány zvláštním dohodnutím neodvisle od toho, kdy tato smlouva nabude moci.

Ad article 2.

Pour jouir de l'immunité des impôts sur l'exercice d'une industrie, les voyageurs de commerce italiens en Autriche-Hongrie, et les voyageurs de commerce autrichiens et hongrois en Italie devront être munis d'une carte de légitimation industrielle dont le formulaire est ci-joint.

Ce document est valable pour le cours de l'année solaire pour laquelle il a été délivré.

Ad article 3.

En ce qui regarde le commerce aux foires et marchés, les ressortissants de l'autre Partie contractante seront traités absolument sur le même pied que les propres nationaux, tant pour le droit de se rendre aux foires et marchés que pour les taxes à payer à raison de ce commerce.

Ad article 6.

§ 1. D'après la réserve exprimée à l'article 6, alinéa *b*), les Hautes Parties contractantes s'engagent, dans le but d'empêcher la propagation du phylloxéra, d'appliquer à l'égard des importations réciproques les mesures arrêtées par la Convention internationale de Berne du 3 novembre 1881 et par la Déclaration additionnelle du 15 avril 1889.

La réserve exprimée à l'article 6, alinéa *b*) s'étend également aux mesures prohibitives prises dans le but d'empêcher, dans l'intérêt de l'agriculture, la propagation d'insectes ou d'autres organismes nuisibles, en tant que cette matière ne serait pas réglée par des arrangements internationaux spéciaux.

§ 2. Les Hautes Parties contractantes se communiqueront, réciproquement, toutes les restrictions du trafic apportées pour cause de police sanitaire.

Le trafic du bétail, des produits d'animaux et des objets suspects de propager la contagion est réglé par la Convention spéciale concernant les épizooties.

Ad article 7.

Il est entendu que, en ce qui concerne la législation sur les sucres, aucune des Hautes Parties contractantes ne pourra être empêchée par le présent traité dans l'accomplissement des obligations qui lui sont imposées par la Convention de Bruxelles du 5 Mars 1902.

Ad article 8.

§ 1. Les marchandises fabriquées au moyen de l'admission temporaire dans les territoires de l'une

K článku 2.

Aby účastnými se stali osvobození od daně ze živnosti, potřebí, aby italští obchodní cestující byli v Rakousko-Uhersku a rakouští i uherští obchodní cestující v Italii opatřeni legitimačním listem živnostenským, jehož vzorec jest přiložen.

Tyto listy mají platnost na rok dle kalendáře, na který jsou vydány.

K článku 3.

Co se týče obchodu veletržního nebo tržního, postaveni jsou příslušníci druhé smluvní Strany jak v příčině práva chodit na veletrhy a na trhy, tak i v příčině daně, kterou mají z obchodu na veletrzích a trzích platiti, zcela na roveň příslušníkům vlastním.

K článku 6.

§ 1. Podle výhrady v článku 6 pod lit. *b)* učiněné vysoké smluvní Strany se zavazují, aby zabráněno bylo rozmáhání se mšice révové, že prováděti budou opatření, která v mezinárodní úmluvě Bernské ze dne 3. listopadu 1881 a v dodatečném prohlášení ze dne 15. dubna 1889 byla smluvena o vzájemném dovozu.

Výhrada v článku 6 pod lit. *b)* vyrčená vztahuje se také k těm opatřením, která se učiní pro ochranu polního hospodářství proti rozšíření jiných škodných hmyzů a organismů, pokud příslušné otázky nejsou upraveny zvláštními mezinárodními úmluvami.

§ 2. Vysoké Strany smluvní oznámí sobě obapolně všeliká obmezení obchodu, která vydají z příčiny policie zdravotní.

O obchodu se zvířaty, se zvířecími surovinami a předměty, které mohou býti nositeli nakažliviny, mají platnost ustanovení zvláštní úmluvy o pádu dobytka.

K článku 7.

Strany shodují se v tom, že co se týče zákonodárství o cukru, žádná z vysokých smluvních Stran touto smlouvou nemůže býti zdržena, aby nevykonávala povinností, které jí ukládá bruselská úmluva ze dne 5. března 1902.

K článku 8.

§ 1. Se zbožím, které bylo vyrobeno v ušlechtovacím obchodu některé smluvní Strany, bude

des Hautes Parties contractantes, seront traitées comme les marchandises provenant du libre trafic de cette Partie.

§ 2. Les lettres de voiture accompagnant les envois de marchandises, faits par la Poste autrichienne et hongroise, et portant l'estampille de l'office expéditeur, seront affranchies, en Italie, du droit de timbre, sauf réciprocité.

§ 3. Afin de motiver la demande du traitement de faveur, la déclaration des mrachandises devra contenir l'indication de l'origine.

Les importateurs de marchandises autrichiennes, hongroises ou italiennes seront, en règle générale, réciproquement dispensés de l'obligation de produire des certificats d'origine. Toutefois, la production de certificats d'origine pourra exceptionnellement être exigée par une des Hautes Parties contractantes pour le cas où elle aurait établi des droits différentiels d'après l'origine des marchandises, et que, selon la situation générale tant par rapport aux droits douaniers, qu'en ce qui concerne les conditions de transport, il deviendrait probable que des marchandises provenant d'une tierce Puissance qui, dans le cas dont il s'agit, y serait exclue du régime de faveur, soient introduites des territoires de l'autre Partie contractante.

Lesdits certificats pourront émaner de l'autorité locale du lieu d'exportation ou du bureau de douane d'expédition, soit à l'intérieur, soit à la frontière, ou de la chambre de commerce et d'industrie compétente ou d'un agent consulaire et ils pourront même être remplacés par la facture, si les Gouvernements respectifs le croient convenable.

§ 4. Les certificats d'origine et autres documents constatant l'origine des marchandises seront, soit délivrés, soit visés, en franchise de tout droit.

§ 5. Les Parties contractantes prendront soin à ce que les dispositions pour l'application des deux tarifs conventionnels soient prises dans un sens juste et équitable.

Ad article 10.

Il est convenu de fixer, d'un commun accord, par correspondance directe entre les Ministères des affaires étrangères des Hautes Parties contractantes, les conditions et formalités sous lesquelles auront lieu les facilités accordées au commerce et au trafic en vertu de l'article 10. A cet égard les principes suivants serviront de guide:

§ 1. Les objets pour lesquels l'exemption des droits de douane est demandée devront être déclarés aux bureaux douaniers par espèce et quantité, et devront être présentés à la visite.

právě tak nakládáno jako se zbožím, které pochází z volného obchodu této Strany.

§ 2. Listy nákladní, které provázejí zboží po rakouské a uherské poště posílané a na nichž jest kolek úřadu podavacího, budou v Italii s výhradou vzájemnosti se strany druhé zproštěny kolku.

§ 3. K odůvodnění žádosti, aby se vybíralo ze zboží clo výhodnější, potřebí, aby deklarace obsahovala, odkud zboží pochází.

Dovozníci rakouského neb uherského jakož i italského zboží budou zpravidla vůbec vzájemně zproštěni závazku předkládati vysvědčení o původu. Avšak ta neb ona vysoká smluvní Strana žádati může výjimečně, by vysvědčení o původu bylo předloženo, když by byla uložila různá cla dle původu zboží a když podle všeobecných poměrů jak vzhledem k výměře cla, tak i k podmínkám dopravním jest pravděpodobno, že zboží pocházející z některého třetího státu, které by v takovéto případnosti mělo vyloučeno býti z výhod celních, dováží se z území druhé vysoké smluvní Strany.

Toto vysvědčení může vydati úřad místní toho místa, odkud se zboží posílá, nebo úřad celní, který je odesílá, nechť leží uvnitř země nebo na hranicích, nebo příslušná živnostenská a obchodní komora, anebo některý úřad konsulární, a může dle potřeby nahrazeno býti také fakturou, když se to vládám vidí býti příhodné.

§ 4. Vysvědčení o původu a jiné listiny původ zboží vysvědčující vydávají a vidují se zdarma.

§ 5. Smluvní Strany budou pečovati o to, aby prováděcí ustanovení k oběma smluvním tarifům byla zdělána v duchu spravedlivém a slušném.

K článku 10.

Stalo se umluvení, že se mohou ministeria vysokých smluvních Stran přímou korrespondencí o to smluviti, s kterými výminkami a formálnostmi mají polehčení obchodu v článku 10. připomenutá místo míti, při čemž řídíti se jest těmito pravidly:

§ 1. Věci, které mají býti cla zproštěny, buďtež celnicím dle druhů a mnohosti opověděny a k revisi postaveny.

§ 2. Le traitement douanier des objets exportés et réimportés, respectivement importés et réexportés, devra se faire par les mêmes bureaux douaniers, soit que ceux-ci se trouvent situés à la frontière, soit qu'ils soient à l'intérieur du pays.

Cette disposition ne s'applique pas aux objets destinés à être vernis, brunis ou peints. Leur rentrée, en exemption de droits, peut avoir lieu par chaque bureau douanier du territoire où s'est effectuée l'expédition, pourvu que celui-ci soit muni d'attributions suffisantes. Pour les échantillons importés par les voyageurs de commerce on appliquera les formalités fixées au § 8.

§ 3. La réexportation et la réimportation pourront être limitées à des termes convenables, et, en cas de leur inobservation, on pourra procéder à la perception des droits légaux.

§ 4. Il est permis de demander une garantie des droits, soit par le dépôt de leur montant, soit d'une autre manière convenable.

§ 5. Les différences de poids résultant des opérations énumérées à l'alinéa *c)* de l'article 10 seront prises en considération équitable.

Les différences peu importantes ne donneront lieu à aucun paiement de droits.

§ 6. Les Hautes Parties contractantes pourvoiront à ce que le traitement douanier soit le moins onéreux possible.

§ 7. Il est entendu que les dispositions sur l'admission temporaire ne tendent qu'à faciliter l'exercice de l'industrie, et qu'en considération de cette raison, il est réservé à chacune des Hautes Parties contractantes le droit de fixer les mesures d'exécution et de contrôle nécessaires pour empêcher toute tentative de transgression frauduleuse du tarif.

§ 8. Chacune des Hautes Parties contractantes désignera, sur ses territoires, les bureaux ouverts à l'importation et à l'exportation des échantillons importés par les voyageurs de commerce.

La réexportation pourra avoir lieu par un bureau autre que celui d'importation.

A l'importation, on devra constater le montant des droits afférants à ces échantillons, montant qui devra, ou être déposé en espèces à la douane d'expédition, ou être dûment cautionné. Les timbres, plombs ou cachets apposés aux échantillons par les autorités douanières de l'une des Hautes Parties contractantes seront reconnus comme suffisants par celles de l'autre Partie. Seulement, dans le cas où ces échantillons seraient arrivés sans porter les marques d'identité susdites, ou bien les marques ne

§ 2. Odbavování těchto věcí, když se vyvážejí a zase přivážejí, vztažmo když se dovážejí a zase vyvážejí, stañ se vždy u téže celnice, nechť jest na hranicích anebo uvnitř země.

Vyjaty jsou z toho nařízení věci k lakování, pohnědění nebo pomalování. Aby takové věci byly zase beze cla do země vpuštěny, žádati se může u každé k tomu zmocněné celnice té země, z níž byly odeslány. Co se týče vzorků, které dovážejí obchodní cestující, platnost mají formálnosti ustanovené v § 8.

§ 3. K opětnému vývozu i dovozu věcí těch může se vyměřiti jistá lhůta, a kdyby se lhůty této nešetřilo, mohou se pak vybírati dávky zákonem ustanovené.

§ 4. Dovoleno jest, žádati pojištění cla buď složením jeho aneb jiným způsobem přiměřeným.

§ 5. K rozdílům ve váze, které vzejdou zdělánim některé věci způsobem v článku 10, odstavci *c)* jmenovaným, má se slušné zření míti, a jest-li rozdíl nepatrný, nemá se proň dávka zapravovati.

§ 6. Bude se s obojí Strany k tomu přihlédati, aby vyřizování celní co nejvíce se usnadnilo.

§ 7. Rozumí se, že to, co ustanoveno v příčině obchodu zušlechťovacího, směřuje jen k tomu, aby se usnadnilo provozování průmyslu, a že se za tou příčinou zůstavuje každé vysoké smluvní Straně, aby vydala nařízení vykonávací a kontrolní, jichž k zamezení podvodného zkracování cla potřebí.

§ 8. Každá vysoká Strana smluvní pojmenuje v zemích svých úřady, které mají moc, odbavovati jak při dovozu, tak i při vývozu věcí clu poddané, jež přivážejí obchodní cestující jako vzorky.

Takové věci mohou býti zase vyvezeny také přes jiný úřad nežli ten, přes který byly dovezeny.

Při dovozu budiž clo dovozné za vzorky vyhledáno a od obchodního cestujícího u úřadu odbavujícího buď v hotovosti složeno anebo v plné sumě pojištěno. Razítka, plomby nebo pečeti přiložené ke vzorkům celničními úřady jedné vysoké smluvní Strany budou uznány za dostatečné od úřadů druhé vysoké Strany. Toliko když by tyto vzorky došly bez dotčených značek totožnosti nebo když by značky neposkytovaly dostatečné záruky podle náhledu účastné celnice, mohou vzorky, je-li to

présenteraient pas des garanties suffisantes aux yeux de l'administration intéressée, ils pourront, si cela est possible sans les endommager, être marqués de façon à les reconnaître. Cette opération sera faite gratuitement.

Le bordereau qui sera dressé de ces échantillons et dont les Hautes Parties contractantes auront à déterminer la forme, devra contenir:

a) l'énumération des échantillons importés, leur espèce et les indications propres à faire reconnaître leur identité;

b) l'indication du droit afférant aux échantillons, ainsi que la mention que le montant des droits a été acquitté en espèces ou cautionné;

c) l'indication de la manière dont les échantillons ont été marqués;

d) la fixation du délai à l'expiration duquel le montant du droit payé d'avance sera définitivement acquis à la douane, ou s'il a été cautionné, réalisé au moyen de la caution déposée, à moins que la preuve de la réexportation des échantillons ou de leur mise en entrepôt ne soit fournie.
Ce délai ne devra pas dépasser une année.

Lorsque, avant l'expiration du délai fixé *(d)*, les échantillons seront présentés à un bureau compétent pour être réexportés ou mis en entrepôt, ce bureau devra s'assurer que les objets dont la réexportation doit avoir lieu sont identiquement les mêmes que ceux présentés à l'importation. Lorsqu'il n'y aura aucun doute à cet égard, le bureau constatera la réexportation ou la mise en entrepôt, et restituera le montant des droits déposés en espèces à l'entrée ou prendra les mesures nécessaires pour décharger la caution.

§ 9. Afin de faciliter, le plus possible, le mouvement à travers les frontières, du bétail destiné soit au pâturage ou à l'hivernage, soit aux travaux agricoles, soit aux foires et marchés, les Hautes Parties contractantes sont convenues des dispositions suivantes:

I. L'entrée du bétail conduit aux pâturages ou aux travaux agricoles peut se faire le long de la ligne douanière, par chaque bureau frontière de douane.

II. Si des circonstances locales rendaient trop onéreux aux propriétaires le passage du bétail destiné aux pâturages ou aux travaux agricoles, à travers le bureau-frontière de douane, une déclaration préalable d'entrée et de sortie, faite auprès de ce bureau, sera reconnue suffisante; les agents de la garde de finance contrôleront cependant

možná bez jich poškození, býti označeny značkami totožnosti. Toto označení děje se zdarma.

Spis, kterým se vzorky vyřizují, a o němž oba státové smlouvu činící vydají širší nařízení, obsahovati má:

a) Seznam vzorků předložených, v němž má pojmenováno býti, jakého druhu jest zboží a takové známky, aby jeho indentičnost byla zjištěna;

b) má v něm poznamenáno býti clo dovozné za vzorky a připomenuto, zdali toto clo bylo v hotovosti složeno anebo pojištěno;

c) má v něm býti uvedeno, jak jsou vzorky poznačeny;

d) má v něm býti položena lhůta, v které se mají vzorky do cizozemska zase vyvézti anebo prokázati, že jsou v některém skladišti složeny, sice by se složené clo dovozné v počty vzalo anebo zapravilo z jistoty zjednané.

Tato lhůta nemá činiti více nežli jeden rok.

Dovezou-li se do projití lhůty vyměřené *(d)* vzorky k úřadu k odbavování jich zmocněnému k tomu konci, aby se zase vyvezly nebo ve skladišti složily, zjednej sobě tento úřad jistotu, zdali jsou to tytéž věci, které tu byly při odbavování dovozném. Není-li v tom žádné závady, vysvědčí úřad, že vzorky byly vyvezeny neb složeny a vrátí clo, které bylo při dovážení jich složeno, aneb učiní náležité opatření, aby zřízená jistota byla zproštěna závazku.

§ 9. Aby přes obapolné hranice přechod dobytka pastevního, dobytka na přezimování, dobytka dělného nebo dobytka na trhy a veltrhy hnaného co nejvíce se usnadnil, umluvily se vysoké smluvní Strany o tato ustanovení:

I. Dobytek pastevní a dělný může podél čáry celní přes každou pomezní celnici přecházeti.

II. Nemohl-li by dobytek pastevný a dělný k celnici pomezní z příčin místních bez velké obtíže stran postaven býti, může se dovoliti, aby se jen prozatím vstoupení a vystoupení jeho u celnice pomezní oznámilo, a orgánové stráže finanční aby

l'entrée et la sortie, sur la base des déclarations fournies par le bureau-frontière douanier.

La garde de finance retournera ces déclarations au bureau-frontière douanier, après les avoir munies du certificat de la vérification faite.

III. Si le bureau-frontière douanier était situé à une distance trop grande du point d'entrée ou de sortie du bétail en question, ou s'il y manquait des communications suffisantes, et que, pour ces raisons, la déclaration mentionnée sous II. ne pouvait être fournie que difficilement, la remise des déclarations d'entrée et de sortie pourra se faire à l'agent de finance qui sera délégué, à cette fin, à la frontière, sur les lieux du passage du bétail, et qui tiendra le registre des admissions.

Les agents chargés par le bureau douanière autrichien ou italien de recueillir les déclarations d'entrée et de sortie, et de faire l'enquête dans un endroit situé au dehors de leur résidence, n'ont droit qu'aux frais de tournée fixes, ou aux indemnités qui sont prescrites par les règlements de service de leur pays et ne seront payés qu'une seule fois, pour chaque journée, sans qu'on ait égard au nombre des déclarations ou du bétail.

Ces agents auront à remettre un reçu au porteur de la déclaration.

Si plusieurs propriétaires avaient réuni leur bétail pour le soumettre à l'examen commun, les susdits agents remettront également à un de ceux-ci le reçu en question.

IV. Le bétail qui passera la ligne douanière pour être mené aux pâturages ou à des travaux agricoles et qui sera reconduit le jour même, ne sera pas soumis au régime douanier; des mesures de surveillance suffisantes seront, cependant, prises, afin d'empêcher les abus qui pourraient résulter de ce passage.

V. Il sera constaté, au rétour à la frontière douanière, l'identité et le nombre des têtes de bétail. S'il résultait de cet examen une différence dans la qualité des bêtes, il sera perçu, à la réexportation pour l'animal remplacé, et à la rentrée, pour l'animal remplaçant, les droits prescrits d'entrée.

S'il y a une inégalité dans le nombre des têtes de bétail, on percevra les droits d'entrée, à la réexportation, pour le manque, à la rentrée, pour le surplus.

On ne percevra pas, cependant, de droits pour les animaux non représentés à la douane, si le manque a été légalement déclaré et s'il est certifié par l'autorité qu'il est la suite d'accidents malheureux.

podle oznámení u celnice pomezní učiněného ke vstoupení a vystoupení přihlédali.

Oddělení stráže finanční opatří tato oznámení verifikací a vrátí je pak celnici pomezní.

III. Pakli by pro velkou vzdálenost celnice pomezní od toho místa, kde má dobytek pastevní nebo dělný vstoupiti nebo vystoupiti, nebo pro nedostatek komunikace také oznámení pod čís. II. připomenuté těžko se dalo učiniti, tedy se může oznámení, že dobytek vstoupí nebo vystoupí, odevzdati některému zřízenci stráže finanční na hranici na to místo, kde ji dobytek přestoupí, vyslanému, který povede v té příčině rejstříky záznamné.

Zřízenci od celnice rakouské neb italské na některé místo mimo jejich sídlo úřední ležící k tomu konci vyslaní, aby přijali oznámení o vstoupení neb o vystoupení dobytka a jej ohledali, mají právo, žádati jen pravidelné náhrady útrat pocestních nebo náhrady nařízeními služebními jejich země ustanovené, a budou placeni za každý den jen jednou, nehledíc k tomu, kolik oznámení bylo podáno a mnoho-li dobytka došlo.

Této zřízenci mají dáti tomu, kdo oznámku nese, potvrzení, že ji obdrželi.

Spojilo-li několik majetníků dobytka svůj dobytek v jedno, aby jej společně dali ohledati, vydají řečení zřízenci toto potvrzení jen jednomu z nich.

IV. Dobytek, který se na blízká pastviska nebo ku pracím hospodářským přes pomezí celní převede a téhož dne zase nazpět přivede, není poddán tomuto řízení celnímu; avšak budiž pro zamezení zneužívání k tomuto přechodu příhodným způsobem přihlédáno.

V. Když se dobytek zase přes pomezí celní přivede nazpět, budiž zjištěno, jsou-li to tytéž kusy a kolik jich jest. Shledá-li se nějaká odchylka v jakosti některého kusu, budiž vybráno sazební clo dovozné při zpětném vystoupení za kus, který nebyl dostaven, při opětném vstoupení však za kus zaměněný.

Nalezne-li se rozdíl v počtu kusů dobytka, vybere se při zpětném vystoupení clo dovozné za scházející kusy a při opětném vstoupení clo dovozné za kusy přespočetné.

Vysvětlí-li se však řádně při opětném přivedení dobytka, proč některý kus schází, a potvrdí-li se úředně, že se to stalo nějakou nehodou, nebude za scházející kusy žádné clo vybíráno.

VI. Si la rentrée ou la réexportation étaient retardées au delà du terme fixé à l'occasion de la déclaration de sortie ou d'entrée, l'entrée suivrait le régime général douanier, pourvu que ces retards ne trouvent leur excuse dans des circonstances accidentelles, dûment certifiées par la commune.

VII. Les dispositions énumérées aux nos. I, V et VI s'appliquent également au bétail qui est conduit des districts-frontière aux marchés ou qui passe la ligne-frontière pour l'hivernage.

VIII. La franchise de droit accordée au bétail qui est conduit, à travers la ligne douanière, aux pâturages, travaux agricoles, marchés, ou à l'hivernage, s'applique également, dans une quantité proportionnelle, aux produits respectifs. En conséquence, resteront libres des droits:

a) les petits mis bas par les vaches, chèvres, brebis et juments conduites aux pâturages, travaux agricoles, marchés et à l'hivernage; et cela pour autant de têtes, qu'auront été notées de bêtes grosses au moment du départ, en tenant compte du temps que ces dernières ont passé hors du district douanier;

b) le fromage et le beurre du bétail rentré des pâturages ou de l'hivernage seront libres, savoir, par chaque jour: *fromage*, par chaque vache 0·29 *kg*, par chaque chèvre 0·058 *kg*, par chaque brebis 0·029 *kg*; *beurre*, par chaque vache 0·16 *kg*, par chaque chèvre 0·032 *kg*.

Il est permis de rapporter en franchise de douane, mais dans un terme de quatre semaines à compter du jour du retour du bétail, le fromage et le beurre qui ont été produits jusqu'au jour de son retour des pâturages ou de l'hivernage passé dans le district douanier de l'autre Partie contractante.

IX. Les employés douaniers à la frontière et les agents de la garde de finance auront à faire observer aux personnes dirigeant le passage, au district-frontière voisin, du bétail conduit aux pâturages, travaux agricoles, marchés et à l'hivernage, qu'elles ont à garder soigneusement le double du document faisant preuve de la déclaration ou de l'admission, ainsi que les reçus délivrés pour l'acquittement de la caution des droits crédités, ces documents devant être reproduits au retour du bétail. Les fonctionnaires susdits auront aussi soin d'informer ces personnes des conséquences de procédés frauduleux.

X. Les certificats à présenter, soit sur l'état sanitaire du bétail, soit sur l'exemption des districts-

VI. Vstoupí-li nebo vystoupí-li zase dobytek přes čáru celní teprv, když lhůta při opovědi pro vystoupení nebo vstoupení vyměřená prošla, tedy jde se v příčině vstoupení dle obecných zákonů celních předse, nemůže-li se opozdění neobyčejnými okolnostmi omluviti a potvrdí-li to náležitě úřad obecní.

VII. Co ustanoveno pod č. I, V a VI, vztahuje se také k dobytku, který se žene z obvodu pomezního na trhy, též k dobytku, který se přivede přes pomezí na přezimování.

VIII. Osvobození od cla, povolené za dobytek pastevný, dělný, též za dobytek na trh a k přezimování hnaný při přestupu hranic, má také platnost v příčině přiměřeného množství plodů od tohoto dobytka nabytých. Dle toho budou prosty cla:

a) telata, beránkové a jeňata, též mláďata krav, koz, ovcí a kobyl na pastvu, k práci, na trh nebo na přezimování vyhnaných, a to za tolik kusů, kolik bylo při vyhánění březích kusů zaznamenáno, zření majíc k tomu, jak dlouho matky zůstaly mimo obvod celní;

b) sýr a máslo od dobytka, který se s pastvy nebo z přezimování vrátil, a to za den: sýr, od každé krávy 0·29 kilogramu, od každé kozy 0·058 kilogramu, od každé ovce 0·029 kilogramu; máslo, od každé krávy 0·16 kilogramu, od každé kozy 0·032 kilogramu.

Sýr a máslo, jehož se dobylo od dobytka pastevního nebo na přezimování hnaného po čas jeho zdržování se v druhém obvodě celním až do dne jeho navrácení může se beze cla donésti nebo dovézti ještě ve čtyrnedělní lhůtě ode dne navrácení se dobytka počítajíc.

IX. Pomezní úředníci celní a zřízenci stráže finanční jsou povinni obrátiti zřetel těch, kteří řídí přecházení dobytka pastevního, dělného, též na trh a k přezimování hnaného přes pomezí do sousedních obvodů pomezních, že mají bedlivě schovati vydaný jim duplikát listu deklaračního nebo záznamného, taktéž bolety o pojištěném clu zdělané, by tyto listy a bolety mohli při zpátečním hnaní dobytka zase předložiti, též obrátiti zřetel jejich na to, jaké následky by mělo obmyslné se zachování.

X. Vysvědčení o zdraví dobytka, bylo-li by ho potřebí, neb o tom, že v obvodu pomezním není

frontière de toute maladie contagieuse d'animaux, ne seront exigés qu'en original et non en traduction.

Ad article 11.

Les facilités stipulées à l'article 11 sont soumises aux conditions suivantes:

a) les marchandises devront être déclarées au bureau d'entrée pour passage ultérieur moyennant un certificat de caution et seront accompagnées par une attestation officielle qui prouve le fait et la manière avec lesquelles elles ont été scellées par la douane au lieu d'expédition;

b) la visite aura à constater, si ces scellés sont restés intacts et présentent des garanties suffisantes;

c) la déclaration devra se faire conformément aux règlements, en évitant toute irrégularité ou omission qui rendrait nécessaire une visite spéciale, ou qui laisserait soupçonner une tentative de fraude.

On pourra se passer de décharger et de peser les marchandises, dès qu'il ressort pleinement, sans leur déchargement, que les scellés apposés par l'autre Partie se trouvent intacts et présentent des garanties suffisantes.

Ad article 12.

La surtaxe que les bières en fûts ou bouteilles acquittent, à leur entrée en Italie, à titre d'équivalent de l'impôt intérieur, sera perçue, au choix de l'importateur, soit sur la base d'une richesse saccharométrique de 16° au maximum, soit sur la base de la richesse saccharine et alcoolique constatée selon une formule dont on est convenu de commun accord et qui doit garantir la péréquation entre la surtaxe sur les bières importées et la taxe perçue sur les bières fabriquées au propre pays.

Dans le cas où, d'après la demande de l'importateur, la surtaxe serait à percevoir sur la base de la richesse saccharine et alcoolique constatée, les certificats d'analyse délivrés en Autriche-Hongrie par les institutions y autorisées seront reconnus par les autorités italiennes. Les bières qui seront accompagnées de pareils certificats ne seront pas assujetties à de nouvelles analyses, pourvu qu'il résulte desdits certificats que le degré saccharométrique du moût original a été constaté selon ladite formule, et que l'on a observé les règles d'analyse qui seront fixées d'un commun accord entre les Gouvernements respectifs, même en vue des intérêts sanitaires.

nakažlivých nemocí dobytka, žádati se bude jen v jazyku původním a nikoli v překladu.

K článku 11.

Usnadnění v článku 11. uvedená závisí na těchto výminkách:

a) Aby zboží bylo u úřadu dovozního k dalšímu odeslání listem provázecím opověděno a aby k němu byl přidán certifikát úřední, z něhož by bylo viděti, že v místě odesílacím bylo pod úřední závěru dáno a pod jakou.

b) Potřebí, aby při ohledání této závěry se nalezlo, že jest neporušena a dosti bezpečna.

c) Deklarace staň se dle předpisu a buď ve všem pravidelná a dostatečná, aby nebylo potřebí revise zvláštní a nedalo se příčiny k podezření, že se obmýšlela nějaká defraudace.

Může-li zjednána býti úplná jistota, že závěra v druhém státu přiložená jest neporušena a pojišťující, aniž se zboží složilo, netřeba ani zboží skládati a ho vážiti.

K článku 12.

Přirážka, kteráž vybírá se jakožto ekvivalent vnitřní dávky z piva v sudech nebo láhvích, zapravena buď podle vůle dovozníkovy dle saccharometrického maximálního obsahu 16 stupňův anebo dle vyšetřeného obsahu cukerného nebo lihového, který bude určován podle vzorce společnou shodou ustanoveného, jenž by zaručoval, že přirážka za dovezené pivo rovná se zpotřební dávce z domácího piva vybírané.

Má-li ku přání dovozcovu přirážka býti zapravena na základě cukerního a alkoholového obsahu, certifikáty o analysi, v Rakousko-Uhersku zmocněnými k tomu ústavy vydané, budou uznávány úřady italskými. Zásilky piva, takovými vysvědčeními provázené, nebudou podrobovány nové analysi, je-li seznati z těchto certifikátů, že byl saccharo-metrický obsah mladinky vyšetřen podle uvedeného vzorce a že bylo šetřeno předpisů pro analysi, které budou ustanoveny oběma vládami ve společné shodě i také vzhledem k zájmům zdravotním.

Si le certificat est rédigé en langue allemande, les douanes royales italiennes n'exigeront pas la présentation d'une traduction.

En cas de doute fondé, il est réservé à l'administration le droit de vérifier l'analyse des bières importées sous le bénéfice des certificats.

Les institutions autorisées à délivrer les certificats prévus par les dispositions qui précèdent seront désignées d'un commun accord entre les Gouvernements respectifs.

Ad article 15.

En ce qui concerne la procédure de l'arbitrage dans les cas prévus à l'alinéa premier et deuxième de l'article 15 les Hautes Parties contractantes sont convenues de ce qui suit:

Au premier cas d'arbitrage, le tribunal arbitral siègera dans les territoires de la Partie contractante défenderesse; au second cas, dans les territoires de l'autre Partie, et ainsi de suite, alternativement dans les territoires de chacune des Hautes Parties contractantes. Celle des Parties sur les territoires de laquelle siègera le tribunal désignera le lieu du siège; Elle aura la charge de fournir les locaux, les employés de bureau et le personnel de service nécessaires pour le fonctionnement du tribunal. Le tribunal sera présidé par le sur-arbitre. Les décision seront prises à la majorité des voix.

Les Parties contractantes s'entendront soit dans chaque cas d'arbitrage, soit pour tous les cas, sur la procédure à suivre par le tribunal. A défaut de cette entente, la procédure sera réglée par le tribunal lui-même. La procédure pourra se faire par écrit, si aucune des Parties n'élève d'objections. Dans ce cas, les dispositions de l'alinéa qui précède pourront être modifiées.

Pour la transmission des citations à comparaître devant le tribunal arbitral et pour les commissions rogatoires émanées de ce dernier, les autorités de chacune des Hautes Parties contractantes prêteront, sur la réquisition du tribunal arbitral adressée au Gouvernement compétent, leur assistance de la même manière quelles la prêtent lorsqu'il s'agit de réquisitions des tribunaux civils du pays.

Ad articles 18.

Les Hautes Parties contractantes auront soin que, par voie administrative, des conditions identiques soient établies, afin que les navires puissent jouir du même traitement dans les territoires de l'autre Partie dont jouissent les navires nationaux.

Když by tyto certifikáty byly vyhotoveny v jazyku německém, královské italské celnice nebudou požadovati, aby byl překlad předložen.

Vznikly-li by důvodné pochybnosti, úřady mají právo, pivo takovými certifikáty dovezené podrobiti nové analysi.

Společnou shodou budou ustanoveny ústavy, oprávněné vydávati certifikáty, o kterých se mluví v předcházejících odstavcích.

K článku 15.

Vysoké smluvní Strany dohodly se v příčině řízení ve případech, ve kterých rozhodčí soud má rozhodovati na základě prvního a druhého odstavce 15. článku o tomto:

Rozhodčí soud má při první rozepři své sídlo v území žalované Strany, při druhé rozepři v území druhé Strany a tak střídavě v území té neb oné strany v městě, které bude ustanoveno příslušnou smluvní Stranou. Tato má pečovati o opatření místnosti, písařů a sluhů, kterých rozhodčí soud potřebuje k své činnosti. Vrchní rozhodce je předsedou rozhodčího soudu, který rozhoduje většinou hlasů.

Smluvní Strany dohodnou se v každém jednotlivém případu nebo jednou na vždy o řízení rozhodčího soudu. Kdyby se nedohodly, rozhodčí soud sám ustanoví řízení. Řízení může býti písemné, neodpírá-li tomu některá smluvní Strana; v tomto případu může se státi úchylka od ustanovení předcházejícího odstavce.

Při obsílce a výslechu svědků a znalců úřadové každé smluvní Strany k žádosti, kterou rozhodčí soud má učiniti na příslušnou vládu, propůjčí právní pomoc týmž způsobem jako k žádostem tuzemských soudů civilních.

K článku 18.

Vysoké smluvní Strany budou pečovati o to, aby byly administrativním způsobem zavedeny stejné podmínky, kterými by lodím jedné Strany bylo zabezpečeno v území druhé strany stejné nakládání jako s domácími loděmi.

Ad articles 18 et 19.

§ 1. L'assimilation convenue des navires et de leur cargaison dans les ports des Hautes Parties contractantes ne s'étend pas:

a) aux primes qui sont concédées, ou seront concédées à l'avenir, aux navires nouvellement construits, en tant qu'elles ne consistent pas dans l'exemption des droits de port ou de douane ou dans la réduction de ces droits;

b) aux privilèges des Sociétés appelées *Yacht-Clubs*.

§ 2. Tout en maintenant expressément, en principe, pour les ressortissants du pays le droit exclusif de la pêche le long des côtes, il sera, de part et d'autre, eu égard aux circonstances particulières locales, et, de la part de l'Autriche-Hongrie, eu égard de plus aux concessions faites en retour par l'Italie, réciproquement accordé, par pure exception et pour la durée de ce traité, aux habitants autrichiens ou hongrois et italiens du littoral de l'Adriatique le droit de pêcher le long des côtes de l'autre Haute Partie contractante, en exceptant cependant la pêche du corail et des éponges, ainsi que celle qui, jusqu'à la distance d'un mille marin de la côte, est réservée exclusivement aux habitants du littoral.

Il est entendu qu'on devra rigoureusement observer les règlements pour la pêche maritime en vigueur dans les États respectifs des Hautes Parties contractantes, et surtout ceux qui interdisent la pêche exercée d'une manière nuisible à la propagation des espèces.

Ad article 22.

Les embarcations italiennes navigant sur les eaux intérieures autrichiennes et hongroises, et, réciproquement, les embarcations autrichiennes ou hongroises navigant sur les eaux intérieures de l'Italie, seront soumises à la législation du pays, en tout ce qui concerne les règlements de police, de quarantaine et de douane.

Ad article 25.

Les expéditions des marchandises provenant de l'Italie et destinées à une gare autrichienne ou hongroise, ou bien qui transitent sur les territoires de l'Autriche-Hongrie, ne seront pas soumises, sur les chemins de fer de l'Autriche-Hongrie à des tarifs de transport plus élevés que ceux qui sont appliqués pour les mêmes directions et entre les mêmes gares des chemins de fer autrichiens et hongrois aux marchandises similaires de l'Autriche-Hongrie ou étrangères.

Le même principe sera appliqué sur les chemins de fer italiens pour les expéditions de marchandises provenant de l'Autriche-Hongrie et

K článku 18 a 19.

§ 1. Umluvená rovnost lodí a jejich nákladu v obapolných přístavech nevztahuje se:

a) k premiím, ježto se nově vystaveným lodím dávají, nebo by se dávaly, pokud tyto premie nejsou osvobozením od poplatků přístavních neb ode cla aneb snížením těchto poplatků;

b) ku privilegiím tak řečených klubů yachtových.

§ 2. Kdežto se výhradní právo rybářství podél pomoří vlastním poddaným v principu výslovně vyhrazuje, nicméně hledíc ke zvláštním poměrům místním, a se strany Rakousko-Uherska mimo to uvažujíce koncese učiněné za to od Italie, povoluje se s obojí Strany zcela výjimečně a jen na čas platnosti této smlouvy obyvatelům rakouského a uherského a italského pobřeží moře Jaderského obapolně, by na pobřeží státu druhého rybářství provozovali, vyjímajíc však rybaření korálů a hub a zůstavujíc výhradní právo lovení obyvatelům pomoří na míli námořskou od břehu.

Obě Strany shodují se v tom, že nařízení o rybářství námořském v každém z obou obvodů platnost mající, jmenovitě pak zápovědi, provozovati rybářství způsobem plodu rybímu či potěru škodlivým, mají se přísně zachovávati.

K článku 22.

Lodi italské, které jezdí po vodních cestách uvnitř Rakousko-Uherska, a lodi rakouské a uherské, které jezdí po vodních cestách uvnitř Italie, postaveny budou ve všem, co se týče předpisů policejních, karanténních a celních, pod zákony té země.

K článku 25.

Zásilky zboží z Italie do některé rakouské neb uherské stanice nebo skrze Rakousko-Uhersko provážené nemají býti podrobeny na rakouských neb uherských drahách vyšším tarifům, nežli které mají platnost pro rakouské, uherské nebo cizozemské výrobky stejného druhu v stejném směru a na téže trati.

Totéž má platiti na italských drahách pro zásilky zboží z Rakousko-Uherska, které se dopra-

destinées à une gare italienne ou bien transitant sur le territoire italien.

Des exceptions à cette règle ne seront admises que dans les cas de transports à prix réduits accordés par des considérations d'intérêt public ou de bienfaisance.

Ad article 26.

Pour les opérations douanières dans le trafic réciproque par chemin de fer seront observées les dispositions spéciales concordées entre les Parties contractantes.

II. En ce qui concerne le tarif A (Droits à l'entrée en Italie).

1.

Le carbonate de magnésie produit dans la Vallée de Ledro, jusqu'à concurrence d'une quantité annuelle de 220 quintaux, est admis au droit réduit de 15 lires les 100 *kg*, à la condition que l'origine de ce produit soit justifiée par des certificats délivrés par les autorités compétentes.

2.

Les couvertures ordinaires, dites *schiavine*, de laine passée à la chaux, entièrement blanches ou avec de simples bordures en couleur, sont admises, jusqu'à concurrence de 400 quintaux au maximum par an, et sauf réciprocité, au traitement à l'entrée des *schiavine* italiennes en Autriche-Hongrie, au droit de 22 lires 50 c. les 100 *kg*, sous le no. 142 *b)*, à la condition que l'origine de ce produit soit justifiée par des certificats délivrés par les autorités compétentes.

3.

En cas d'augmentation du droit sur le cuivre en pains, rosettes, limailles ou débris (n° 225 *a)*, les droits convenus pour les articles compris sous les nos. 225 *c)*, ex *d)*, ex *l)*, et 242 pourront subir une majoration proportionnelle.

4.

La poterie connue sous la dénomination de *Braungeschirr* produite à Znaim et Cilli, décorée ou non, est admise au droit réduit de 3 lires les 100 *kg*, sous le n° 269, jusqu'à concurrence de 1000 quintaux par an, à la condition que l'origine de ce produit soit justifiée par des certificats délivrés par les autorités compétentes.

5.

Les articles en métaux communs, plaqués en or ou en argent, en tant que le répertoire actuel-

vují do některé italské stanice nebo skrze Italii provážejí.

Výjimky budou připuštěny toliko, jde-li o dopravu za snížené ceny pro veřejné nebo dobročinné účely.

K článku 26.

Pro celní odbavování ve vzájemné železničné dopravě mají platnost ustanovení, mezi smluvními Stranami o tom zvláště ujednaná.

II. K tarifu A (cla při dovozu do Italie).

1.

Uhličitan hořečnatý v Ledronském údolí vyrobený bude až do roční mnohoty 220 metrických centů dopuštěn za sníženého cla 15 lir ze 100 kilogramů pod tou podmínkou, že původ tohoto výrobku prokázán bude vysvědčeními příslušných úřadův.

2.

Z tak řečených schiavin, sprostých pokrývek z vlny kalcinované, bílých nebo s prostými barevnými pruhy po kraji, vybírá se, když jich jest až do 400 metrických centnéřův ročně, clo 22 lir 50 centimů za 100 kilogramů podle čís. 142 *b* pod tou podmínkou, že se vzájemně z italských schiavin vybírá totéž clo v Rakousko-Uhersku, a pod tou výminkou, že se původ jich z Rakousko-Uherska prokáže vysvědčeními příslušných úřadův.

3.

Bylo-li by zvýšeno clo z mědi v balvanech, plackách, prutech nebo v zlomcích (čís. 225 *a)*, mohou přiměřeně býti zvýšena cla z věcí, které patří k čís. 225 *c*, ex *d*, ex *l* a 242.

4.

Hrnčířské zboží, známé pod jménem „hnědé nádobí“ ze Znojma a Celje, ozdobené nebo ne, propuštěno bude za snížené clo 3 lir ze 100 kilogramů podle čís. 269 až do ročního množství 1000 metrických centů, když původ toho zboží potvrzen jest certifikátem příslušných úřadů.

5.

Zboží z obyčejných kovů zlatem nebo stříbrem obkládané vyřizuje se jako pozlacené nebo postříbřené

lement en vigueur ne les assimile pas expressément aux articles en or ou en argent, ou à la mercerie, sont assimilés aux articles dorés ou argentés.

6.

Les ferrures et autres parties accessoires de meubles (telles que plaques d'entrée pour serrures, charnières, pentures, etc.), ne sont pas considérées comme ornements pour meubles du no. 354. Ces articles faits, en tout ou en partie, de tôle métallique et ornementés ou non, sont classifiés comme les ouvrages du métal respectif.

7.

Les articles en verre, en terre cuite et en porcelaine, en combinaison avec des métaux communs, même dorés ou argentés, à l'exception des objets de parure, sont classifiés, dans tous les cas où le verre etc. constitue la partie dominante des articles respectifs et où les parties en métal ne figurent que comme monture, cadre, bord, ou pour réunir les parties du verre etc. ou comme support, anse, couvercle, parmi les ouvrages garnis de la catégorie respective sous les nos. 274 *c)*, 267 *b)*, 268 *b)*, 269 *c)*, 270 *b)* et 271 *b)*.

Cette disposition est appliquée aux objets en verre, en terre cuite et en porcelaine suivants:

Garnitures ou services à liqueurs, à vin, à bière, etc., glacières à vin, coupes à salade et à fruits, boîtes et coupes à biscuits, à thé, à café, à beurre, etc., sucriers, carafes, pots et cruches, huiliers, chandeliers (même avec porte-allumettes), tasses, tablettes, encriers, bonbonnières, flaconnières, surtouts, vases à fleurs, jardinières, garnitures de toilette, portemontres, cassettes, flacons, cendriers, garnitures pour fumeurs, coupes à cigares, porte-fleurs, porte-allumettes, parties de lustres (en combinaison avec des accessoires en métal, joignant les parties de verre, même avec robinets à gaz ou capsules pour le contact électrique), corbeilles, verres à bière, porte-photographies de verre à glace avec montore de fils métalliques, plateaux, soucoupes et articles semblables.

8.

Les gobelets, cruches, plats, supports de bouteilles et de verres, cafetières, théières, sucriers, corbeilles à pain, à fruits, etc., porte-carafes, salières, cendriers, porte-couverts *(portaposate)*, cuillers et fourchettes entièrement en métal commun d'une seule qualité ou avec manches en os, couteaux de table de fer ou acier avec manches en métal commun ou en os, terrines, saucières, passoirs à sucre, passe-thé, bouilloires, autoclaves, porte-verres, porte-couteaux, coquetiers, surtouts, porte-allumettes

zboží, pokud nyní platný seznam zboží nezařaďuje je výslovně mezi zlaté nebo stříbrné zboží nebo krátké zboží.

6.

Zámky a jiné části nábytku (jako na příklad kování pro zámky, klouby, závěsy atd.) nepokládají se za ozdoby nábytku podle čís. 354. Je-li toto zboží zcela nebo částečně z kovového plechu, tedy se s ním, třeba by bylo ozdobeno, nakládá jako se zbožím z příslušného kovu.

7.

Skleněné, hliněné a porculánové zboží s nedrahými kovy spojené, také pozlacené nebo postříbřené, kromě ozdobných předmětů, budiž ve všech případech, ve kterých jest sklo atd. hlavní součástkou příslušného předmětu a kovové části jsou určeny toliko k zasazení, obrouběnÍ nebo k sestavení skleněných atd. dílů nebo za podstavec, vyclíváno jako ozdobené takovéto zboží podle čís. 274*c*, 267*b*, 268*b*, 269*c*, 270*b*, vztažmo 271*b*.

Toto ustanovení vztahuje se k následujícímu zboží ze skla, hlíny a porculánu, a to:

Likérové, vinné a pivní soupravy, kbely na led, salátové a ovocné mísy, piškotové, čajové, kávové, máselné a cukerné piksly, láhve, konvice, džbány, karafinky, svícny (také s rozžehadly), táce, tablety, psací náčiní, bonboniéry, flakoniéry, nástolky, květinové vásy, květinové stolky, toiletní soupravy, stojany na hodinky, kasety, láhvičky, mísky na popel, kuřácké soupravy, číšky na doutníky, květinové stojany, rozžehátka, součástky korunových svícnů (spojené s kovovými součástkami, které jsou ustanoveny, aby pohromadě držely skleněné části, také s plynovými kohoutky nebo s knoflíky pro elektrický dotek), košíky, sklenice na pivo, stojany na fotografie ze zrcadlového skla s drátěným podstavcem, předkládací táce, podnosy a podobné věci.

8.

Poháry, džbány, mísy, podnosy pod láhve a sklenice, kávové a čajové konvice, cukřenky, košíky na chléb, ovoce atd., podstavce pro láhve, slánky, mísky na popel, podložky pod nože, lžíce a vidličky, celé z obyčejného kovu téže jakosti nebo rukojetmi kostěnými, stolní nože ze železa neb ocele s rukojetmi z obyčejného kovu nebo z kosti, hluboké mísy, omáčníky, sypátka cukru, síta na čaj, kotlíky na čaj, rychlovary, podstavce pro sklenice, podstavce pro nože, podstavce pro vejce, nástolky, stolní

de table ou à suspension, guéridons de fumeurs en métal, porte-habits, encriers (excepté ceux de poche ou de voyage), chandeliers, lampes et appareils d'éclairage de tout genre (lampes électriques exceptées), garnitures de meubles (excepté les ornements de meubles, en tôle), boîtes pour montres et cages de pendules, ustensiles de ménage et de cuisine, presse-papier, couteaux à papier, coupes pour cartes de visite, porte-montres, porte-menus et coupes, tous ces articles en métaux communs, sont classifiés selon la qualité du métal et selon leur tarification, sous les nos. 218, 220, 221, 223, 225, 227, 230, 234, 235, 354.

9.

Les choux de toute sorte, salés ou mis dans du vinaigre, provenant du Tirol, avec certificat d'origine, sont admis au droit réduit de 2 lires les 100 *kg* sous le n° 303 *a)*.

10.

Le droit réduit de 5 lires les 100 *kg*, est admis jusqu'à la concurrence de 4000 quintaux au maximum par an, pour la *castradina*, viande desséchée et salée *(gepökelt)* de mouton ou autre bétail de race ovine, reprise sous le no. 320 *c)*. L'application de ce droit réduit est, cependant, subordonnée à la production de certificats d'origine.

11.

Les poissons des espèces indiquées ci-dessous, pêchés par des pêcheurs italiens, autrichiens ou hongrois sur les côtes autrichiennes et hongroises de la mer Adriatique et salés ou mis en saumure dans le pays pour être importés en Italie, sont admis, à titre de trafic-frontière, en franchise de droit jusqu'à concurrence de 5000 quintaux au *maximum* par an, à condition que l'origine en soit prouvée par des certificats délivrés par les autorités compétentes:

Sardelle *(Clupea sardina, C. pilchardus, C. papalina)*; acciughe *(Engraulis enchrasicholus)*, boiane *(Gadus minutus)*, scoranze *(Alburnus alborella)*, sgombri *(Scomber scombrus)*, lanzarole *(Scomber colias)*, angusigole *(Belona rostrata, B. acus)*, maride *(Maris vulgaris, Maëna vulgaris)*, bobi *(Box vulgaris)* et suri *(Trachurus trachurus)*.

Est aussi admise en franchise de droit la saumure importée séparément, mais en même temps que les poissons, jusqu'à concurrence de 10 pour cent du poids des poissons.

12.

Le *brindza*, sorte de fromage de brebis ou de chèvre, à pâte peu cohérente, acquitte le droit de

a nástěnné rozžehací náčiní, kuřácké stolky z kovu, stojany na šaly, kalamáře (kromě kapesního nebo cestovního náčiní psacího), svícny, lampy a osvětlovací tělesa všeho druhu (kromě elektrických lamp), nábytkové kování (kromě nábytkových ozdob z plechu), pouzdra pro hodinky a nástěnné hodiny, domácí a kuchyňské náčiní, těžítka, nože na papír, mísky na navštívenky, hodinové stojany, nosítka pro jídelní lístky a mísky; všechno toto zboží z nedrahých kovů vyclívá se podle povahy hmoty jako zboží čís. 218, 220, 221, 223, 225, 227, 230, 234, 235 a 354.

9.

Všeliké zelí, slané nebo do octa naložené, z Tyrol propuštěno bude za snížené clo 2 lír ze 100 kilogramů podle čís. 303*a*, předloží-li se certifikát o původu.

10.

Za kastradinu (skopové maso sušené nebo nasolené [naložené]) povoluje se snížené clo 5 lír za 100 kilogramův podle čís. 320*c* až do 4000 centnéřů metrických ročně. Aby se však tohoto výhodného cla mohlo užiti, potřebí, by se předložil certifikát o původu.

11.

Ryby dole uvedených druhů, které byly uloveny italskými, rakouskými neb uherskými rybáři na rakouském a uherském pobřeží a nasoleny nebo do solného láku naloženy na zemi, aby byly dovezeny do Italie, budou připuštěny beze cla z důvodu pohraničného obchodu až do úhrnného nejvyššího množství 5000 metrických centů ročně pod tou podmínkou, že se jejich původ vykáže vysvědčeními od příslušných úřadů vydanými:

Sardele *(Clupea sardina, C. pilchardus, C. papalina)*, acciughe *(Engraulis enchrasicholus)*, boiane *(Gadus minutus)*, scoranze *(Alburnus alborella)*, sgombri *(Scomber scombrus)*, lanzarole *(Scomber colias)*, angusigole *(Belona rostrata, B. acus)*, maride *(Maris vulgaris, Maëna vulgaris)*, bobi *(Box vulgaris)* a suri *(Trachurus trachurus)*.

Rovněž solný lák odděleně ale současně s rybami dovezený propuštěn bude beze cla až do 10 procent váhy ryb.

12.

Sýr ovčí nebo kozí drobitelné podstaty, řečený brynza, může se dovážeti za cla 3 lír ze

3 lires les 100 *kg* sous le no. 331, à la condition que l'origine de ce produit de l'Autriche-Hongrie soit prouvée par des certificats délivrés par les autorités compétentes. La quantité à introduire en Italie, à ce droit réduit, ne pourra pas dépasser, par an, 800 quintaux au maximum.

13.

Les droits sur les produits suivants, non compris dans le tarif *A* (Droits à l'entrée en Italie) ne pourront pas dépasser les limites respectivement indiquées ci-dessous:

ex 182. Bicycles à moteur	la pièce	80 lires
— Pièces détachées de vélocipèdes, à l'exception des cadres *(telai)*	les 100 *kg*	100 „
ex 218 *b)* 4. Vaisselle et ustensiles de ménage en fer émaillé	„	35 „
ex 225 *d)*. Cuivre, laiton et bronze: en fils ayant un diamètre d'un demi-millimètre ou moins	„	40 „
ex 225 ex *l)*. Vis et boulons à vis, de cuivre, laiton ou bronze	les 100 *kg*	40 lires
ex 238 ex *a)*. Chaudières multitubulaires, avec tuyaux de cuivre ou de laiton	„	16 „
ex 243. Lampes électriques:		
1. à incandescence	100 pièces	5 „
2. à arc voltaïque	les 100 *kg*	60 „
ex 245. wagons pour chemin de fer:		
ex *a)*. à marchandises:		
1. couverts, non construits en fer	„	12 „
2. découverts ou construits en fer (y compris les wagons-réservoirs ou wagons-citernes, en fer)	„	14 „
ex 262 et 267. Charbons préparés pour l'électrotechnique:		
1. pour fours électriques et pour électrodes d'usage industriel	„	3 „

100 kilogramů podle čís. 331 pod tou výminkou, když se původ jeho z Rakousko-Uherska prokáže certifikátem úřadů příslušných. Však sýra, který se za toto snížené clo do Italie připouští, nesmí býti více než 800 metrických centnéřů ročně.

13.

Clo z výrobků tuto uvedených, avšak v tarifu *A* (cla při dovozu do Italie) nejmenovaných nebude vyšší nežli tuto uvedené:

z 182. Motorová kola jízdná	kus	80 lir
— Části jízdných kol odděleně dovezené, kromě rámů (podstavců)	100 *kg*	100 „
„ 218 *b)* 4. Smaltované nádobí a domácí náčiní	„	35 „
„ 225 *d)* Měděný, mosazný a bronzový drát ztlouští ½ milimetru nebo méně	„	40 „
„ 225 *l)* Šrouby a šroubové klíny z mědi, mosazu nebo bronzu	„	40 „
„ 228 *a)* Troubové parní kotly s troubami z mědi nebo mosazu	„	16 „
„ 243. Elektrické lampy:		
1. žárovky	100 kusů	5 „
2. obloukové lampy	100 *kg*	60 „
„ 245. Železničné vozy:		
z a. nákladní vozy:		
1. kryté, nikoli ze železa	„	12 „
2. nekryté nebo ze železa (čítajíc k nim železné, nádržkové a jimkové vozy)	„	14 „
z 262 *a)* 267. Uhlíky pro elektrickou potřebu upravené:		
1. pro elektrická kamna a elektrody k živnostenské potřebě	„	3 „

2. pour lampes électriques, pour piles et pour machines dynamo-électriques	„	10	„
293. Fécules	„	6	„

14.

Lors de la perception des droits des marchandises importées on tiendra compte des dispositions suivantes relatives aux tares:

§ 1. A l'importation des mouchoirs ourlés ou non, des articles de métal et d'autres marchandises qui entrent en des récipients de carton formant l'emballage intérieur, les mouchoirs, etc. et les récipients en carton sont taxés séparément en les considérant comme de marchandises différentes contenues dans le même colis.

§ 2. L'augmentation de 18% du poids net, prévue à l'article 5 des dispositions relatives aux tares, ne s'applique pas à la poterie et aux autres articles en terre cuite, aux articles en verre de tout genre repris sous les nos. 272, 274, 275 et 276, et au verre brut coulé ou moulé avec carcasse en fer ou en acier noyée dans la masse du verre. Tous ces articles importés d'Autriche-Hongrie emballés ou enroulés seulement dans la paille, sont soumis au droit respectif sur le poids effectif y compris le poids de l'emballage de paille.

15.

L'application des marques ou des noms de fabrique sur des marchandises n'exerce aucune influence sur le traitement douanier.

III. En ce qui concerne le tarif B. (Droits à l'entrée en Autriche-Hongrie.)

1.

Ad no. 119. — Dans le cas où l'Autriche-Hongrie accorderait à une tierce Puissance des droits réduits pour des specialités de fromage, les mêmes droits seront appliqués aux fromages similaires fabriqués en Italie.

2.

Ad no. 250 a). — Seront reconnues comme étoffes de soie pure, unies et armures, celles qui présentent une surface unie et régulière, formées simplement par un croisement de fils de chaine et de trame, se répétant d'après un certain nombre limité de fils, et qui peuvent être fabriquées par

2. pro elektrické lampy, baterie a pro dynamické stroje	100 *kg*	10	lir
293. Škrob	„	6	„

14.

Při dovozném vyclívání bude šetřeno těchto pravidel o táře:

§ 1. Při dovozu obroubených nebo neobroubených kapesních šátků, kovového zboží a jiného zboží, které se dováží v krabicích, které jsou obalem vnitřním, buďte kapesní šátky atd. vyclívány podle skutečné ryzí váhy, krabice však zvláště podle povahy svého materiálu.

§ 2. Zvýšení čisté váhy o 18 procent, které jest nařízeno v 5. článku pravidel o táře, nenastane u hrnčířského nádobí a jiného hliněného zboží, u skla a skleněného zboží všeho druhu čís. 272, 274, 275 a 276, pak u skla s vloženým drátem. Dotčené zboží z Rakouska-Uherska dovezené, toliko ve slámě zapakované nebo slamou obalené, bude podrobeno příslušnému clu toliko podle skutečné ryzí váhy, čítajíc k ní i váhu slaměného zabalení.

15.

Opatření zboží továrními známkami a firmovými razítky nemá vlivu na vyclívání.

III. K tarifu B. (Cla při dovozu do Rakouska-Uherska.)

1.

K čís. 119. — Povolilo-li by Rakousko-Uhersko některé jiné mocnosti snížená cla pro některé druhy sýra, tedy tato cla budou míti platnost také pro podobné sýry v Italii vyráběné.

2.

K čís. 250 *a).* — Za celohedvábné hladké tkaniny a armury pokládají se takové, které mají jednotný pravidelný povrch, zřízený jednoduchým křížením nití osnových a útkových, které se po určitém obmezeném počtu nití pokaždé opětuje, a kteréžto látky proto zhotoveny býti mohou současným upo-

l'emploi simultané de plusieurs lisses, c'est-à-dire les taffetas et toutes les armures, comme: satins, sergés, surahs, merveilleux, ottomanes, marquises, gros de Suez, failles françaises, lévantines, reps, gros de Tours, armures-piquets, etc. Toutes les étoffes qui ne présentent pas une surface unie et régulière et sont formées par la combinaison de deux ou plusieurs différentes armures séparées, soit par des effets de chaîne (comme les pékins), soit par des effets de trame (comme tous les barrés), et en outre toutes les étoffes quadrillées et barrées montrant des effets produits par différentes trames, les moirés, les gauffrés et toutes les étoffes imprimées sur chaîne rentrent parmi les façonnes.

On considère façonnées *(no. 250 b)* toutes les étoffes qui montrent et présentent un dessin formé par toute espèce de combinaison d'un nombre illimité de fils de chaîne et de trame, et qui sont fabriquées par la machine Jacquard.

3.

Ad no. 267 c) 1. — Un droit réduit de 5 *heller* la pièce est accordé aux chapeaux de paille grossiers, non garnis, originaires de la Vénétie, importés en Autriche-Hongrie par la frontière entre Ala et Cervignano, à la condition que leur origine soit prouvée au moyen de certificats délivrés par les autorités compétentes.

4.

Ad no. ex 328. — Le cuir à semelle, produit de la Vénétie et de la province limitrophe de Brescia, pourra être introduit en Autriche-Hongrie au droit réduit de 19 couronnes les 100 kilogrammes sous le n° 328, à titre de trafic-frontière, dans la quantité maximum de 2000 quintaux par an, à la condition qu'il soit accompagné d'un certificat d'origine.

5.

Ad no. ex 411 b). — Les tuiles cannelées non vernissées *(Falzziegel)*, produites dans la Vénétie, jusqu'à concurrence de 25,000 quintaux par an, jouiront, à titre de faveur de trafic-frontière, de la franchise des droits, pourvu qu'elles soient accompagnées de certificats d'origine.

6.

Ad no. 418. — Sont admis au régime conventionnel de cette position les hourdis non visés par la note *ad no. 411 ex b) 1.*

třebením několika šňůr, totiž taffety a všechny armury, jako: satiny (atlas), sergé a surah (kepr), merveilleux, ottomany, marquisy, gros de Suez, failles françaises, lévantiny, repsy, gros de Tours, armures-piquets atd. Všechny látky, které nemají jednotně pravidelného povrchu, nýbrž záležejí ve spojení dvou neb několika oddělených armur (vazeb), ať jsou to obrazce osnové (jako u pékinů) ať jsou to obrazce útkové (jako jsou všechny barrés [příčné pruhy], vedle toho všechny kostkované jakož i příčnočárné látky, které mají vzorky z různých útků provedené, pak moirované, gauffrirované a všechny v osnově potištěné látky pokládají se za látky vzorkované.

Za vzorkované látky (čís. 250 *b)* pokládají se všechny, jichž povrch má a jeví výkres, který zhotoven jest nejrůznějšími kombinacemi neobmezeného počtu nití osnových a útkových, a jež na Jacquardově stroji se tkají.

3.

K čís. 267 *c)* 1. — Za hrubé slaměné klobouky z Benátska, bez garnitury, povoluje se při dovozu do Rakousko-Uherska přes hranici mezi Alou a Červiňanem snížené clo 5 h za kus, když prokáže se vysvědčením příslušných úřadů, že pocházejí z Benátska.

4.

K čís. ex 328. — Useň na podešve z Benátska a ze sousední provincie Brescijské propuštěna bude do Rakousko-Uherska podle čís. 328 za snížené clo 19 K ze 100 kilogrammů z důvodu pohraničného obchodu až do nejvyššího ročního množství 2000 metrických centů pod tou podmínkou, že provázena jest certifikátem o původu.

5.

K čís. ex 411 b. — Nepolévané tašky dražkové z Benátska z důvodu výhody, pohraničnému obchodu propůjčené, až do ročního množství 25.000 metrických centů propuštěny budou beze cla, jestliže provázeny budou vysvědčením o původu.

6.

K čís. 418. — Za smluvního cla této položky budou připuštěny také „hurdy“, které nepatří pod ustanovení poznámky k č. 411 z *b)* 1.

7.

Ad no. ex 425 b) 2. — La poterie en argile ordinaire, même lavée, de la Vénétie, vernissée, même avec une décoration grossière de fleurs et semblable de plusieurs couleurs, est admise à l'importation en Autriche-Hongrie au droit réduit de 1·20 couronnes les 100 *kg* sous le n° 425 *b)* 2, à titre de faveur de trafic-frontière, à la condition que son origine soit certifiée par les autorités compétentes.

8.

L'application des marques ou des noms de fabrique sur des marchandises n'exerce aucune influence sur le traitement douanier.

IV. En ce qui concerne le Cartel de douane.

Ad article 7.

Suivant les dispositions en vigueur, les marchandises étrangères qui n'ont pas été soumises au traitement douanier, ne peuvent être déposées, dans les districts-frontière des deux territoires douaniers, que dans les lieux où se trouvent des bureaux de douane, et là seulement dans les magasins de douane ou, du moins, sous un contrôle suffisant pour empêcher des abus. Il est convenu que, aussi longtemps que ces dispositions resteront en vigueur, il suffira, pour l'exécution des stipulations contenues à l'article 7, que les autorités douanières des Hautes Parties contractantes soient chargées de contrôler dans les districts-frontière, conformément aux lois, les dépôts de ce genre, de même que les provisions de marchandises étrangères nationalisées et de marchandises indigènes, en ayant également soin des intérêts fiscaux de l'autre Partie.

Ad article 17.

Le droit de remettre ou d'atténuer les peines auxquelles l'inculpé a été condamné par suite de procès instruit, conformément à l'article 14, ou qu'il s'est offert spontanément à subir, appartient à l'État dont les tribunaux ont prononcé la condamnation ou sont saisis de cet offre. Toutefois, avant de prononcer la remise ou l'atténuation de ces peines, on donnera aux autorités ou tribunaux compétents de l'État dont les lois ont été lésées l'occasion d'exprimer leur avis sur la matière.

Le présent protocole qui sera considéré comme approuvé et sanctionné par les Hautes Parties contractantes, sans autre ratification spéciale, par

7.

K čís. ex 425 *b)* 2. — Hrnčířské nádoby z Benátska z obyčejné, též plavené hlíny, polévané, též hrubě pomalované květinami a pod. v několika barvách, z důvodu výhody, pohraničnému obchodu propůjčené, odbavováno bude za snížené clo 1·20 K ze 100 *kg* podle čís. 425 *b)* 2, pod tou podmínkou, že jeho původ potvrzen jest příslušnými úřady.

8.

Na vyclívání nemá účinku okolnost, že zboží označeno jest továrními známkami nebo továrními jmény.

IV. K celnímu kartelu.

K článku 7.

Dle platných ustanovení dovoleno jest v pohraničných okresích obojího celního území skládati cizí nevyclené zboží toliko v místech, kde jest celnice a tam toliko v celničných skladech nebo alespoň pod kontrolou, která by dostatečně zamezila zlé užívání. Obě Strany shodovaly se v tom, pokud tato nařízení mají moc, že k uvedení ve skutek úmluvy v článku 7. obsažené dosti bude, když se úřadům celním té i oné Strany nařídí, aby sklady toho způsobu v okresu pohraničném jakož i zásoby cizího vyceleného a domácího zboží, jak toho zákon dopouští, kontrolovaly, náležité zření majíce také ku prospěchu celnímu Strany druhé.

K článku 17.

Právo promíjeti nebo zmírňovati tresty, k nimž obviněný řízením dle článku 14. zavedeným byl odsouzen, nebo k nimž dobrovolně se byl nabídl, přísluší tomu státu, jehož soudové neb úřadové na trest byli nalezli nebo nabídku přijali. Avšak každou měrou příslušným úřadům toho státu, jehož zákony byly přestoupeny, před rozhodnutím o prominutí nebo zmírnění trestů těchto bude dána příležitost, aby se v této příčině vyslovily.

Tento protokol, jenž beze zvláštní ratifikace, již samou výměnou ratifikace smlouvy této, k níž to se vztahuje, pokládán bude od obou vysokých

le seul fait de l'échange des ratifications du traité auquel il se rapporte, a été dressé, en double expédition, à Rome, le 11 février 1906.

(L. S.) **Lützow** m. p. (L. S.) **Guicciardini** m. p.
(L. S.) **Salandra** m. p.
(L. S.) **Luzzatti** m. p.
(L. S.) **Mirabello** m. p.
(L. S.) **Pantano** m. p.
(L. S.) **Malvano** m. p.
(L. S.) **Miraglia** m. p.
(L. S.) **Busca** m. p.
(L. S.) **Callegari** m. p.
(L. S.) **Luciolli** m. p.

smluvních Stran za schválený a stvrzený, sepsán byl v Římě ve dvojím sepise, dne 11. února 1906.

(L. S.) **Lützow** m. p. (L. S.) **Guicciardini** m. p.
(L. S.) **Salandra** m. p.
(L. S.) **Luzzatti** m. p.
(L. S.) **Mirabello** m. p.
(L. S.) **Pantano** m. p.
(L. S.) **Malvano** m. p.
(L. S.) **Miraglia** m. p
(L. S.) **Busca** m. p.
(L. S.) **Callegari** m. p.
(L. S.) **Luciolli** m. p.

Carte de Légitimation industrielle

pour voyageurs de commerce.

Pour l'année..... No. de la carte.....

(Écusson.)

Le porteur

(Nom et prénom.)

(Lieu) le ..... 19.....

(Sceau.) (Signature de l'autorité.)

Il est certifié par la présente que le porteur de cette carte possède (qualité de la fabrique ou maison de commerce) à ..... sous le nom de ..... est en qualité de voyageur de commerce au service de la maison ..... à ..... qui y possède une (désigner la fabrique ou maison de commerce).

Le porteur désirant recueillir des commandes et faire des achats de marchandises pour compte de la susdite raison sociale ainsi que pour celui de la (des) raison(s) sociale(s) ..... suivante(s) ..... il est certifié en outre que pour l'exercice de commerce de la (des) susdite(s) raison(s) sociale(s) les droits reglémentaires en vigueur sont à acquitter dans ce pays.

Signalement de la personne du porteur:

Age: .....

taille: .....

cheveux: .....

marques spéciales: .....

Signature du porteur: .....

Remarque: Selon les exigences de chaque cas l'un ou l'autre des alinéas alternatifs ci-dessus seront insérés dans le formulaire contenant l'espace nécessaire.

Avis.

Selon les réglements en vigueur dans le territoire de chacune des Parties contractantes le porteur de cette carte de légitimation est autorisé à recueillir des commandes et à faire des achats de marchandises exclusivement en voyageant et seulement pour compte de la (des) raison(s) sociale(s) susmentionnée(s). Il ne pourra porter avec lui que des échantillons, mais non des marchandises.

Tato obchodní a plavební smlouva i se závěrečným protokolem a s přílohami tímto se vyhlašuje po

Ve Vídni, dne 28. února 1906.

Gautsch m. p. **Kosel** m. p.

Legitimační lístek živnostenský

pro obchodní cestující.

Na rok ..... Čís. lístku .....

(Znak.)

Majitel:

(Jméno a příjmení)

(Místo), dne ..... 19.....

(Pečet.) (Podpis úřadu.)

Tímto se potvrzuje, že majitel tohoto lístku má (továrnu neb obchod, a to jakého druhu) v ..... pod firmou ..... že jest obchodním cestujícím ve službě firmy ..... v ..... která má tam (továrnu neb obchod, a to kterého druhu).

Poněvadž majitel tohoto lístku chce přijímati na účet této firmy a kromě toho firmy / firem ..... (jakého druhu je továrna neb obchod) v ..... objednávky na zboží a kupovati zboží, stvrzuje se dále, že řečená firma / řečené firmy platí ve zdejší zemi zákonné poplatky za provozování živnosti.

Popis osoby majitele:

Věk: .....

Postava: .....

Vlasy: .....

Zvláštní znamení: .....

Podpis: .....

Poznámka: Podle potřeby každého případu budiž z dvojitých řádek buďto horní nebo dolní zapsána do vzorce, který má míti volné místo, jehož je k tomu třeba.

Ku povšimnutí.

Majitel tohoto lístku jest oprávněn přijímati objednávky a kupovati zboží, avšak výhradně toliko jako cestující a jen na účet dotčené firmy, / dotčených firem, podle předpisů v území každé smluvní Strany platných. Majitel lístku smí s sebou míti toliko vzorky zboží, avšak nesmí voziti s sebou žádného zboží.

přisvědčení obojí sněmovny rady říšské.

Buquoy m. p. **Auersperg** m. p.

45.

Smlouva o pádu dobytka ze dne 11. února 1906 mezi Rakousko-Uherskem a Italií.

(Uzavřena v Římě dne 11. února 1906, od Jeho c. a k. Apoštolského Veličenství ratifikována ve Vídni, dne 26. února 1906, vespolné ratifikace vyměněny v Římě dne 28. února 1906.)

Nos Franciscus Josephus Primus,

Divina favente clementia Austriae Imperator;

Apostolicus Rex Hungariae, Rex Bohemiae, Dalmatiae, Croatiae, Slavoniae, Galiciae, Lodomeriae et Illyriae; Archidux Austriae; Magnus Dux Cracoviae; Dux Lotharingiae, Salisburgi, Styriae, Carinthiae, Carnioliae, Bucovinae, Superioris et inferioris Silesiae; Magnus Princeps Transilvaniae; Marchio Moraviae; Comes Habsburgi et Tirolis etc. etc.

Notum testatumque omnibus et singulus, quorum interest, tenore praesentium mus:

Quum a Plenipotentiario Nostro et a Plenipotentiariis Majestatis Suae Italiae is ad regulandum pecudum et rerum beluinarum commercium Conventio nae die undecimo mensis februarii anni labentis inita et signatii fuit tenoris ientis:

(Text původní.)

Sa Majesté l'Empereur d'Autriche, Roi Bohême etc. et Roi apostolique de ıgrie

Sa Majesté le Roi d'Italie

ant faciliter le commerce du bétail, des peaux, es et autres produits similaires, entre Leurs oires respectifs, en écartant, autant que possible, nger que les épizooties qui existeraient ou qui lraient à éclater dans l'un de Leurs territoires, oduisent par suite du mouvement du bétail et rafic des produits animaux, dans l'autre, ont u de conclure, à cet effet, une Convention et ommé pour Leurs Plénipotentiaires:

Sa Majesté l'Empereur d'Autriche, Roi Bohême etc., et Roi Apostolique de grie:

Son Exc. le comte Henri Lützow de Drey-ow et Seedorff, Son Conseiller intime et

(Překlad.)

Jeho Veličenství císař Rakouský, král Český atd. a Apoštolský král Uherský

a

Jeho Veličenství král Italský

přejíce sobě, aby byl usnadněn obchod s dobytkem, kožemi, rohy a jinými podobnými předměty mezi jejich státy a aby při tom co možná bylo zamezeno nebezpečí, aby nakažlivé nemoci zvířecí, které panují nebo by vznikly v některém jejich území, dopravou dobytka neb obchodem se zvířecími plodinami nebyly zavlečeny do druhého státu, usnesli se učiniti úmluvu k tomuto účelu a jmenovali Svými plnomocníky:

Jeho Veličenství císař Rakouský, král Český atd. a Apoštolský král Uherský:

Jeho Excellenci hraběte Jindřicha Lützowa z Drey-Lützowa a Seedorffu, Svého skutečného

chambellan, Son Ambassadeur extraordinaire et plénipotentiaire près Sa Majesté le Roi d'Italie, chevalier de l'ordre impérial autrichien de la Couronne de fer de première classe, grand'croix de l'ordre impérial autrichien de François-Joseph, de l'ordre de la Couronne d'Italie, etc., etc., etc.,

Sa Majesté le Roi d'Italie:

Son Exc. le baron Sidney Sonnino, grand'croix de l'ordre de la Couronne d'Italie, député au Parlement, Son Président du Conseil, Ministre de l'intérieur;

Son Exc. le comte Francesco Guicciardini, grand officier des ordres des SS. Maurice et Lazare et de la Couronne d'Italie, député au Parlement, Son Ministre des affaires étrangères;

Son Exc. Edoardo Pantano, député au Parlement, Son Ministre de l'agricul'ure, de l'industrie et du commerce;

M. le docteur Rocco Santoliquido, grand officier de l'ordre de la Couronne d'Italie, commandeur de l'ordre des SS. Maurice et Lazare, député au Parlement, directeur général de la santé publique,

lesquels, après avoir échangé leurs pleins-pouvoirs respectifs, trouvés en bonne et due forme, sont convenus des articles suivants:

Article 1er

L'entrée des animaux (solipèdes, ruminants et porcs), des produits bruts d'animaux et des objets pouvant servir de véhicules à la contagion, des territoires de l'une des Parties contractantes dans les territoires de l'autre Partie, peut être limitée à des stations-frontière spécialement désignées et y être soumise au contrôle vétérinaire de la part de l'Etat sur les territoires duquel l'importation doit avoir lieu.

Article 2.

Les animaux, les produits bruts d'animaux et les objets mentionnés à l'article 1er ne pourront être introduits des territoires de l'une des Parties contractantes dans les territoires de l'autre ou transportés à travers ces derniers sans la présentation d'un certificat d'origine. Ce certificat sera délivré par l'autorité locale et devra contenir, s'il se réfère à des animaux vivants, le nombre, la description exacte et les marques caractéristiques des bêtes, ainsi que le lieu de leur destination. Pour les animaux à sabot fendu une attestation doit en outre être présentée, constatant que les animaux dont il s'agit ont passé 40 jours dans la commune où le certificat a été délivré.

tajného radu a komořího, mimořádného a zmocněného velevyslance u Jeho Veličenství krále Italského, rytíře rakouského císařského řádu železné koruny I. třídy, velkokřížníka císařského rakouského řádu Františka Josefa a řádu italské koruny atd. atd. atd.

Jeho Veličenství král italský:

Jeho Excellenci barona Sidneye Sonnina, velkokřížníka řádu italské koruny, poslance, Svého předsedu ministerstva a ministra vnitra;

Jeho Excellenci hraběte Františka Guicciardiniho, velkokřížníka řádu sv. Mauricia a Lazara a řádu italské koruny, poslance, Svého ministra věcí zahraničných;

Jeho Excellenci Eduarda Pantana, poslance, Svého ministra orby, průmyslu a obchodu;

pana Dr. Rocca Santoliquida, velkodůstojníka řádu italské koruny, komandéra řádu sv. Mauricia a Lazara, poslance, generálního ředitele zdravotní služby,

kteří vyměnivše své mocné listy a shledavše je v dobré a náležité formě, usnesli se o těchto článcích:

Článek 1.

Obchod se zvířaty (jednokopytníky, přežvýkavci a prasaty), se zvířecími surovinami a s předměty, které mohou býti nositeli nakažliviny při nakažlivých nemocech zvířecích, z území jedné smluvní Strany do území druhé může býti obmezen na určité vstupné stanice a tam podroben zvěrolékařské kontrole toho státu, do něhož zvířata přestupují.

Článek 2.

Při dovozu nebo průvozu zvířat, zvířecích surovin a předmětů v 1. článku dotčených z území jedné Strany do území nebo skrze území druhé Strany buď předloženo vysvědčení o původu. Vysvědčení toto vydává místní úřad, a pokud vztahuje se k živým zvířatům, musí obsahovati počet kusů dobytka, zevrubný popis a zvláštní jeho známky jakož i místo, kam jest určen. Pro paznehtníky budiž kromě toho předloženo potvrzení, že byl dobytek čtyřicet dní v obci, kde byl dobytčí pas vydán.

Le certificat d'origine doit porter l'attestation d'un médecin vétérinaire de l'Etat ou spécialement autorisé à cet effet par l'Etat, constatant que les animaux sont sains et il doit aussi constater qu'il ne s'est produit dans la commune de provenance et dans les communes voisines pendant les derniers 40 jours avant l'expédition, aucun cas de peste bovine ou d'une autre maladie contagieuse pour laquelle l'obligation de la déclaration est prescrite par la loi et qui soit transmissible à l'espèce d'animaux pour lesquels le certificat a été délivré.

Des cas sporadiques de charbon bactéridien, de charbon symptomatique, de rouget ou de rage surgis dans une commune voisine n'empêcheront pas la délivraison du certificat, mais doivent y être déclarés. Il en est de même pour l'exanthème coïtal en ce qui concerne les certificats pour les boeufs et les hongres.

En ce qui concerne les animaux des espèces chevaline, asine et bovine, ces certificats doivent être délivrés pour chaque pièce séparément; les animaux de race ovine, caprine et porcine peuvent être compris cumulativement dans un seul certificat.

La validité des certificats est fixée à dix jours. Si cette durée expire pendant le transport, les animaux devront, afin que les certificats soient valables pour une nouvelle durée de dix jours, être soumis à la visite d'un vétérinaire de l'Etat ou spécialement autorisé à cet effet par l'Etat. Le résultat de cette visite sera attesté sur les certificats.

S'il s'agit de transports effectués par chemin de fer ou par bateau, les animaux doivent être soumis avant le chargement à la visite d'un médecin vétérinaire de l'Etat ou spécialement autorisé à cet effet par l'Etat. Le résultat de l'inspection devra être noté sur le certificat.

Seront toutefois admis à l'entrée sans être accompagnés de certificats d'origine, les produits de la laiterie, la graisse et le suif fondus, la laine lavée dans des établissements industriels, emballée dans des sacs clos, et les boyaux séchés ou salés en caisses ou barils clos.

L'entrée et le transit des autres produits bruts d'animaux peuvent être soumis à la présentation d'un certificat délivré par l'autorité municipale confirmant que les animaux dont ces produits proviennent étaient en bonne santé et que dans les communes de provenance de ces animaux il n'existe pas de maladie contagieuse.

Article 3.

Les transports qui ne répondent pas aux dispositions qui précèdent, ainsi que les animaux que le médecin vétérinaire, à leur passage de la frontière, trouve atteints ou suspects d'une maladie

Vysvědčení o původu musí býti opatřeno potvrzením státem ustanoveného neb od státu zvláště k tomu zmocněného zvěrolékaře o zdraví příslušných zvířat; v tomto vysvědčení musí také býti potvrzeno, že v obci, odkud zvířata pocházejí, a v sousedních obcích v posledních čtyřiceti dnech před odesláním nebylo dobytčího moru nebo jiné nakažlivé nemoci, která by měla býti oznámena a která jest přenesitelna na druh zvířat, pro který byla tato vysvědčení vydána.

Jednotlivý případ slezinné sněti, chřestivé sněti, červenky nebo vztekliny v některé sousední obci nepřekáží tomu, aby bylo vysvědčení vydáno, avšak budiž to v něm vyznačeno. Totéž platí o puchýřkové osutině, vydává-li se vysvědčení pro voly a valachy.

Pro koně, mezky, osly a hovězí dobytek buďte vydávány jednotlivé pasy, pro ovce, kozy a prasata mohou býti vydávány pasy úhrnné.

Tato vysvědčení jsou platna deset dní. Prošla-li by tato lhůta za dopravy, tedy musí k tomu konci, aby vysvědčení mělo platnost po dalších deset dní, dobytek znova býti prohlédnut zvěrolékařem od státu ustanoveným neb od státu k tomu zvláště zmocněným a budiž od něho nález na vysvědčení zaznamenán.

Při dopravách po železnici a lodi musí býti vykonána před naložením zvláštní prohlídka zvěrolékařem od státu ustanoveným neb od státu k tomu zvláště zmocněným a nález buď do vysvědčení zapsán.

Obchod s mlékařskými výrobky, s rozpuštěným lojem a sádlem, s vínou továrně vypranou a v uzavřených pytlech zabalenou, se suchými nebo nasolenými střevy do uzavřených beden nebo sudů vloženými jest dovolen i bez předložení vysvědčení o původu.

Dovoz a průvoz jiných zvířecích surovin může býti učiněn závislým, aby bylo předloženo vysvědčení obecního úřadu, kterým by bylo potvrzeno, že zvířata, od kterých tyto suroviny pocházejí, byla zdravá a že obec, odkud tyto suroviny pocházejí, jest prosta nákazy.

Článek 3.

Zásilky, které nevyhovují uvedeným ustanovením, pak zvířata, u kterých bylo pohraničným zvěrolékařem shledáno, že jsou stižena nakažlivou nemocí nebo z takovéto nemoci podezřelá, konečně

contagieuse, enfin les animaux qui ont été en contact quelconque avec des animaux malades ou suspects d'être atteints d'une maladie contagieuse, pourront être renvoyés à la station d'entrée. Le médecin vétérinaire à la frontière doit noter le motif du renvoi sur le certificat et l'attester par sa signature. L'autorité compétente de frontière donnera, par la voie la plus directe et sans retard, avis du renvoi et de sa cause à l'autorité administrative du district-frontière du pays exportateur.

Si, parmi des animaux importés, la présence d'une maladie contagieuse n'est reconnue qu'après leur entrée dans le pays de destination, ce fait doit être consigné dans un procès-verbal dressé en présence d'un médecin vétérinaire de l'Etat. Copie du procès-verbal sera transmise sans délai au Ministère des affaires étrangères de l'autrie Partie contractante.

Article 4.

Lorsque la peste bovine éclate dans les territoires de l'une des Parties contractantes, l'autre Partie a le droit de prohiber ou de limiter pour la durée du danger de la contagion l'importation des ruminants, des porcs et des produits bruts d'animaux, ainsi que des objets pouvant servir de véhicules à la contagion.

Article 5.

Lorsque par le trafic des animaux une maladie contagieuse, pour laquelle l'obligation de la déclaration est prescrite par la loi, a été importée des territoires de l'une des Parties contractantes dans les territoires de l'autre, cette dernière aura le droit de limiter ou d'interdire pour la durée du danger de la contagion l'importation de toutes les espèces d'animaux auxquelles la maladie est transmissible.

Si une telle maladie éclate d'une manière menaçante dans les territoires de l'une des Parties contractantes, l'autre Partie aura également le droit de limiter ou d'interdire pour la durée du danger de la contagion l'importation de toutes les espèces d'animaux auxquelles la maladie est transmissible.

Dans les cas où il s'agit de la morve, du charbon bactéridien, du charbon symptomatique, de l'angine infectieuse, de la gale des solipèdes et de l'exanthème coïtal des solipèdes et de l'espèce bovine, l'importation ne pourra être interdite que pour des provenances des territoires d'origine (alinéa 1) ou des territoires atteints par la maladie contagieuse (alinéa 2).

On regarde comme territoires d'origine ou atteints par la maladie:

en Autriche: les territoires des districts politiques respectifs et limitrophes;

zvířata s nemocnými nebo podezřelými zvířaty ve styk přišlá mohou býti odmítnuta u vstupné stanice. Pohraničný zvěrolékař má důvod odmítnutí uvésti na vysvědčení a potvrditi svým podpisem. Učiněné odmítnutí a jeho příčinu pohraničný celní úřad oznámí nejkratším způsobem politickému úřadu pohraničného okresu té smluvní Strany, ze které se měl vývoz státi.

Jestliže by taková nemoc u dopravovaných zvířat byla zpozorována teprve po vykonaném přestupu hranic v zemi, kam jsou ustanovena, budiž stav věci protokolárně zjištěn s přizvetím úředního zvěrolékaře (státního zvěrolékaře) a opis protokolu bez prodlení zaslán ministeriu zahraničných věcí druhé smluvní Strany.

Článek 4.

Vypukne-li dobytčí mor v území některé smluvní Strany, má druhá Strana právo, na dobu nebezpečenství nákazy zapovědíti neb obmeziti dovoz přežvýkavců, vepřů a zvířecích surovin, jakož i předmětů jed zachycujících.

Článek 5.

Byla-li by z území jedné smluvní Strany obchodem s dobytkem nakažlivá nemoc zvířecí, která má býti oznámena, zavlečena do území druhé Strany, tedy má tato strana právo, obmeziti nebo zakázati dovoz zvířat všech těch druhů na dobu nebezpečí nákazy, na které nakažlivina může býti přenesena.

Řádí-li hrozivým způsobem některá z těchto zvířecích nemocí v území některé smluvní strany, tedy druhá Strana má mimo to právo, na dobu nebezpečí nákazy obmeziti nebo zapovědíti dovoz zvířat všech těch druhů, na které nakažlivina může býti přenesena.

Jde-li o ozhřivku, slezinnou sněť, chřestivou sněť, o mor zvěře a skotu, prašivinu jednokopytníků, puchýřkovou osutinu jednokopytníků a hovězího dobytka, smějí zápovědi dovozu býti vydány toliko pro věci pocházející z území vzniku nemoci (odstavec 1) nebo z území nákazou stižených (odstavec 2).

Za území vzniku nemoci nebo za území nemocí stižená pokládají se ve smyslu tohoto předpisu:

V Rakousku: obvody příslušných a sousedních politických okresů;

en Hongrie: les comitats;

en Italie: les territoires des provinces respectives et des provinces limitrophes.

Les prescriptions qui précèdent sont aussi appliquables à des produits animaux et à des objets qui peuvent servir de véhicules à la contagion.

Le trafic du bétail ne pourra être interdit, si la maladie tuberculeuse éclatait ou si elle était importée.

Ne seront pas dérogées par la Convention présente les prescriptions des lois et ordonnances de police vétérinaire des Parties contractantes par lesquelles le trafic-frontière et le transit à travers un district-frontière pourraient être limités ou même interdits dans le but de combattre et de supprimer des maladies contagieuses éclatées à la frontière ou dans sa proximité.

v Uhersku: komitáty;

v Italii: obvody příslušných a sousedních provincií.

Předpisy předcházejících odstavců platí také pro takové zvířecí suroviny a předměty, které mohou býti nositeli nakažliviny.

Protože tuberkulosa byla zavlečena nebo panuje, zákazy dovozu nebudou vydány.

Touto úmluvou nejsou dotčeny předpisy obsažené v zákonech smluvních Stran o nakažlivých nemocech, podle nichž, vzniknou-li nakažlivé zvířecí nemoci na hranicích nebo poblízku hranic, za příčinou zamezení a potlačení těchto nemocí obchod mezi pohraničnými okresy obou Stran, jakož i obchod, který prochází ohroženým územím pohraničným, může býti podroben zvláštním obmezením a zákazům.

Article 6.

Chacune des Parties contractantes fera publier périodiquement de huit à huit jours des bulletins sur l'état des épizooties. Ces bulletins seront transmis directement à l'autre Partie contractante.

Ces bulletins seront rédigés aussi uniformément que possible et de manière à démontrer l'état des épizooties même dans les territoires administratifs de première instance et dans les communes.

Les autorités compétentes s'avertiront réciproquement, sans retard et directement, de l'apparition d'épizooties dans les districts-frontière.

Si la peste bovine éclatait dans les territoires de l'une des Parties contractantes, avis direct sera donné, par voie télégraphique, à l'autre Partie de l'apparition et de l'extension de la maladie.

Článek 6.

Smluvní Strany budou pokaždé za osm dní vydávati periodické výkazy o stavu nakažlivých nemocí zvířecích a je sobě bezprostředně zasílati.

Tyto výkazy budou co možná stejnoměrně zděl ány a tak upraveny, aby bylo z nich seznati stav nakažlivých nemocí také ve správních okresích I. stolice a v jednotlivých obcích.

O vypuknutí nakažlivých nemocí v pohraničných správních okresech zpraví se úřadové přímo ihned ve spolek.

Vypukne-li v území některé smluvní Strany dobytčí mor, bude vládám druhé Strany o jeho vypuknutí a rozšíření dána zpráva přímo telegraficky.

Article 7.

Les wagons de chemin de fer, ainsi que les bateaux ou parties des bateaux qui ont servi au transport de chevaux, de mulets, d'ânes, d'animaux des espèces bovine, ovine, caprine et porcine, et de peaux fraîches, doivent, avant d'être utilisés de nouveau, être soumis à un procédé de nettoyage (désinfection) de nature à détruire entièrement les germes de contagion qui peuvent s'être attachés aux wagons, bateaux ou parties de bateaux.

Les rampes et les quais d'embarquement seront lavés après chaque chargement.

Článek 7.

Železničné vozy a lodi nebo lodní díly, ve kterých byli vezeni koně, mezci, osli, hovězí dobytek, kozy, ovce, prasata nebo čerstvé kůže, musí dříve, nežli se jich opět upotřebí, býti vyčištěny (desinfikovány) takovým způsobem, který jest způsobilý úplně zničiti nakažlivinu na nich lpící.

Rampy a nakládací nábřeží buďte očištěny po každém nakládání.

Il sera reconnu par les Parties contractantes que la désinfection des wagons de chemin de fer, des bateaux et parties des bateaux, opérée en toute règle dans les territoires de l'une des Parties contractantes est aussi valable pour l'autre Partie.

Les Gouvernements des Parties contractantes s'entendront ultérieurement au sujet des conditions et formalités à remplir pour reconnaître ces désinfections.

Article 8.

L'entrée des animaux au pâturage, soumise en général aux prescriptions convenues pour le trafic des animaux, sera permise aux conditions suivantes:

a) les propriétaires de troupeaux présenteront pour être vérifiée (examinée et légalisée), lors du passage de la frontière une liste des animaux qu'ils mènent au pâturage, contenant le nombre des bêtes et leurs marques extérieures les plus caractéristiques;

b) le retour des animaux dans le territoire d'origine ne pourra avoir lieu qu'après constatation de leur identité.

Si toutefois, pendant l'époque de la pâture, il éclatait soit dans une partie des troupeaux, soit dans un endroit éloigné de moins de 20 kilomètres du pâturage, soit sur la route par laquelle doit s'effectuer le retour du troupeau à la station-frontière, une maladie contagieuse transmissible au bétail en question, le retour des animaux sur les territoires de l'autre Partie contractante, sera interdit, sauf les cas d'urgence (tels que manque de fourrage, intempéries etc.). Dans ces derniers cas le retour des animaux qui ne seraient pas encore atteints de l'épizootie pourra avoir lieu lorsque les mesures de sûreté que les autorités compétentes seront convenues d'appliquer pour empêcher l'extension de l'épizootie, auront été exécutées.

Article 9.

Les habitants des communes qui ne sont pas situées à plus de 5 kilomètres de la frontière peuvent, à toute heure, passer la frontière, dans les deux sens, avec leur propre bétail attelé à la charrue ou à des voitures; mais cette facilité ne leur est accordée que pour les travaux agricoles ou pour l'exercice de leur profession.

Ils doivent, à cet égard, observer les prescriptions suivantes:

a) Tout attelage qui passe la frontière pour des travaux d'agriculture ou pour l'exercice d'une profession doit être pourvu d'un certificat de

Smluvní Strany budou vzájemně uznávati platnost desinfekce železničných vozů, lodí a lodních dílů, která byla řádně vykonána v některém jejich území.

Vlády smluvních Stran dohodnou se ještě o podmínkách a formalitách, aby tato desinfekce byla vzájemně uznávána.

Článek 8.

Honiti zvířata na pastvu z území jedné strany do území druhé strany, kterážto doprava jest podrobena vůbec předpisům svrchu smluveným o obchodu s dobytkem, bude dopuštěno za těchto podmínek:

a) Komu stádo náleží, předloží při přestupu hranic seznam zvířat, která žene na pastvu, uveda v něm počet kusů a charakteristické zevnitřní známky jeho, aby byl seznam stvrzen (zkoumán a ověřen).

b) Zvířatům bude dovolen návrat toliko po zjištění jejich totožnosti.

Vznikla-li by však za času pastvy choroba tomu neb onomu druhu zvířat nakažlivá v některé části stád nebo i jen v místě, méně než 20 kilometrů od pastviště vzdáleném, nebo na silnici, kudy se stádo má vraceti ku pomezní stanici: tedy návrat dobytka do území druhé Strany bude zakázán, leč by naléhavými okolnostmi (pro nedostatek píce, špatné povětří atd.) výjimka se musila učiniti. V takovém případu smí se díti návrat zvířat, chorobou ještě nezachvácených, jen za těch opatrností, o kterých by se příslušné úřady srovnaly, aby nákaza nebyla zavlečena.

Článek 9.

Obyvatelé osad, ne více jak 5 kilometrů od hranic vzdálených, mohou hranice tím i oním směrem každé doby se svými vlastními zvířaty do pluhu nebo do vozu zapřaženými překročiti, avšak toliko pro polní práce anebo pro svou živnost.

Při tom mají šetřiti těchto předpisů:

a) Každý potah, s kterým se hranice pro práce polní anebo pro živnost překročí, buď opatřen certifikátem místního představenstva té obce, ve které

l'autorité de la commune où se trouve l'étable des animaux. Ce certificat doit porter le nom du propriétaire ou du conducteur de l'attelage, la description des animaux et l'indication (en kilomètres) du rayon du territoire-frontière dans les limites duquel l'attelage doit travailler.

b) Il est exigé, en outre, tant à la sortie qu'au retour, un certificat de l'autorité de la commune frontière d'où provient l'attelage et, en cas de transit par le territoire d'une autre commune, une attestation de cette dernière, portant que les communes dont il s'agit sont exemptes de toute épizootie.

Ce certificat doit être renouvelé tous les huit jours.

Article 10.

La présente Convention qui ne se rapporte qu'aux provenances des territoires des Parties contractantes entrera en vigueur en même temps que le Traité de commerce et de navigation, conclu sous la date de ce jour et aura la même durée.

Les ratifications de la présente Convention seront échangées en même temps que celles du Traité de commerce et de navigation.

En foi de quoi, les Plénipotentiaires l'ont signée et l'ont revêtue du sceau de leurs armes.

Fait à Rome, en double expédition, le 11 février 1906.

(L. S.) **Lützow** m. p. (L. S.) **Sonnino** m. p.
(L. S.) **Guicciardini** m. p.
(L. S.) **Pantano** m. p.
(L. S.) **Santoliquido** m. p.

jest chlév potahu. V tomto certifikátu uvedeny buďte jméno vlastníka nebo vůdce potahu, popis zvířat a okruh (v kilometrech) pomezního krajiště, ve kterém má potah pracovati.

b) Kromě toho požaduje se při vstupu i při návratu certifikátu místního představenstva té pohraničné obce, odkud potah přichází, anebo jde-li o průchod skrze obvod některé jiné obce, také dosvědčení této obce, že tyto obce jsou úplně prosty všeliké zvířecí nákazy.

Tento certifikát musí býti obnovován každých osm dní.

Článek 10.

Tato úmluva, která se vztahuje toliko k věcem z území smluvních stran pocházejícím, nabude moci zároveň s obchodní a celní smlouvou a bude v platnosti po dobu jejího trvání.

Ratifikace této úmluvy budou vyměněny zároveň s ratifikacemi obchodní a celní smlouvy.

K tomu na svědomí zmocněnci podepsali tuto úmluvu a přitiskli své pečeti.

Dáno v Římě, ve dvojím stejnopise dne 11. února 1906.

(L. S.) **Lützow** m. p. (L. S.) **Sonnino** m. p.
(L. S.) **Guicciardini** m. p.
(L. S.) **Pantano** m. p.
(L. S.) **Santoliquido** m. p.

Nos visis et perpensis conventionis hujus articulis illos omnes ratos gratosque habere profitemur, verbo Nostre spondentes, Nos ea omnia, quae in illis continentur, fideliter executioni mandaturos esse. In quorum fidem majusque robur praesentes ratihabitionis Nostrae tabulas manu Nostra signavimus sigilloque Nostro adpresso muniri jussimus.

Dabantur Viennae die vigesimo sexto mensis februari anno millesimo nongentesimo sexto, Regnorum Nostrorum quinquagesimo octavo.

Franciscus Josephus m. p.

Agenor Comes **Gołuchowski** m. p.

Ad mandatum Sacrae Caesareae et Regiae Apostolicae Majestatis proprium:

Joannes a **Mihálovich** m. p.
Consiliarius aulicus ac ministerialis.

Protocole final.

Au moment de procéder à la signature de la Convention sur les épizooties conclue, à la date de ce jour, entre l'Autriche-Hongrie et l'Italie, les Plénipotentiaires soussignés ont fait les déclarations suivantes qui formeront partie intégrante de la Convention même:

1. Le transit de viande fraiche et préparée ainsi que d'autres produits bruts d'animaux dans un emballage imperméable, de peaux, de sabots, de cornes complétement séchés n'est soumis à aucune restriction pour les provenances des Parties contractantes expédiées en droiture des territoires de l'une des Parties contractantes à travers les territoires de l'autre par les chemins de fers dans des wagons plombés et fermés ou bien par des bateaux dans des compartimens séparés et réservés.

2. S'il s'élevait entre les Parties contractantes un différend sur l'application de la Convention sur les épizooties, on aura, si l'une des Parties contractantes en fait la demande, recours à l'avis d'une commission mixte. Cet avis sera équitablement apprécié dans la décision à prendre.

Chacune des Parties contractantes nommera deux membres dans cette commission, qui aura le droit de coopter un cinquième membre dans les cas ou elle ne pourrait s'entendre. Au premier cas de la formation d'une commission mixte, pourvu qu'elle n'ait pas décidé autrement, le cinquième membre sera élu parmi les ressortissants de l'une des Parties contractantes, au deuxième cas parmi ceux de l'autre Partie, et ainsi de suite alternativement parmi les ressortissants de l'une ou de l'autre Partie contractante. Au premier cas on décidera par le sort laquelle des Parties contractantes aura à fournir le cinquième membre de la commission.

3. L'examen vétérinaire à la frontière ne sera pas soumis à des taxes plus élevées que les taxes

Závěrečný protokol.

Plnomocníci, podepisujíce dnes smlouvu o pádu dobytka mezi Rakousko-Uherskem a Italií, učinili následující prohlášení, která mají činiti doplňující část úmluvy samé:

1. Přímý průvoz čerstvého a připravovaného masa a jiných zvířecích surovin v nepromokavém obalu, koží, paznehtů a rohů úplně suchých není podroben žádnému obmezení z území jedné Strany územím druhé smluvní Strany po železnici v plombovaných, zavřených vozech nebo na lodích v oddělených a zavřených místnostech, pokud jde o věci pocházející od některé smluvní strany.

2. Vzniklo-li by různé mínění mezi smluvními Stranami o provádění smlouvy v příčině pádu dobytka, tedy k žádosti některé z nich bude vyžádáno vyjádření smíšené komise. K tomuto vyjádření bude přiměřeně přihlédáno při rozhodnutí, které bude potom vydáno.

Každá smluvní Strana jmenuje pro komisi dva členy. Kdyby se komise nemohla shodnouti, má právo přibrati pátého člena. Kdyby se komise o něm jinak neshodla, budiž tento pátý člen v prvním případě, kdy byla smíšená komise zřízena, zvolen z příslušníků jedné Strany a v druhém případu z příslušníků druhé smluvní Strany a tak střídavě z příslušníků té neb oné Strany. V prvním případu tohoto způsobu bude losem ustanovena smluvní strana, z jejíchž příslušníků pátý člen má býti zvolen.

3. Za zvěrolékařské ohledání na hranicích nebudou vybírány vyšší poplatky, nežli jsou dosavadní

maximales actuellement en vigueur pour le trafic réciproque des Parties contractantes.

Le présent protocole qui sera considéré comme approuvé et sanctionné par les Parties contractantes, sans autre ratification spéciale, par le seul fait de l'échange des ratifications de la Convention à laquelle il se rapporte, a été dressé, en double expédition à Rome le 11 février 1906.

(L. S.) **Lützow** m. p. (L. S.) **Sonnino** m. p.

(L. S.) **Guicciardini** m. p.

(L. S.) **Pantano** m. p.

(L. S.) **Santoliquido** m. p.

nejvyšší poplatky při vzájemném obchodu smluvních Stran.

Tento protokol, který bez zvláštní ratifikace bude pokládán od smluvních stran za schválený a potvrzený prostou výměnou ratifikací úmluvy, ku které se vztahuje, byl podepsán ve dvojím stejnopise v Římě, dne 11. února 1906.

(L. S.) **Lützow** m. p. (L. S.) **Sonnino** m. p.

(L. S.) **Guicciardini** m. p.

(L. S.) **Pantano** m. p.

(L. S.) **Santoliquido** m. p.

Tato úmluva o pádu dobytka se závěrečným protokolem tímto se vyhlašuje po přisvědčení obojí sněmovny říšské rady.

Ve Vídni, dne 28. února 1906.

Gautsch m. p. **Kosel** m. p.

Buquoy m. p. **Auersperg** m. p.

46.

Smlouva mezi Rakousko-Uherskem a Italií ze dne 11. února 1906

o nabývání a držbě movitého a nemovitého majetku.

Nos Franciscus Josephus Primus,

divina favente clementia Austriae Imperator;

Apostolicus Rex Hungariae, Rex Bohemiae, Dalmatiae, Croatiae, Slavoniae, Galiciae, Lodomeriae et Illyriae; Archidux Austriae; Magnus Dux Cracoviae; Dux Lotharingiae, Salisburgi, Styriae, Carinthiae, Carnioliae, Bucovinae, superioris et inferioris Silesiae; Magnus Princeps Transilvaniae; Marchio Moraviae; Comes Habsburgi et Tirolis etc. etc.

Notum testatumque omnibus es singulis, quorum interest, tenore praesentium facimus:

Quum a Plenipotentiario Nostro et a Plenipotentiariis Majestatis Suae Italiae Regis ad regulandas relationes inter subditos Utriusque Nostrum in materia rerum mobilium et immobilium per eosdem libere Utrinque acquirendarum et possidendarum conventio Romae die undecimo mensis februarii anni labentis inita et signata fuit, tenoris sequentis:

(Původní překlad.)

Sa Majesté l'Empereur d'Autriche, Roi de Bohême etc. et Roi Apostolique de Hongrie

et

Sa Majesté le Roi d'Italie,

désirant régler les relations entre l'Autriche-Hongrie et l'Italie en matière d'acquisition et de possession par Leurs sujets respectifs de biens meubles ou immeubles, ont résolu de conclure à cet effet une Convention et ont nommé pour Leurs Plénipotentiaires:

(Překlad.)

Jeho Veličenství císař Rakouský, král Český atd. a Apoštolský král Uherský

a

Jeho Veličenství král Italský,

přejíce sobě upraviti vztahy mezi Rakousko-Uherskem a Italií, co se týče nabývání a držby movitého a nemovitého majetku Svými státními příslušníky, rozhodli se učiniti k tomuto účelu úmluvu a jmenovali Svými plnomocníky:

Sa Majesté l'Empereur d'Autriche, Roi de Bohême etc. et Roi Apostolique de Hongrie:

Son Exc. le comte Henri Lützow de Drey-Lützow et Seedorff, Son Chambellan et Conseiller intime, Son Ambassadeur extraordinaire et plénipotentiaire près Sa Majesté le Roi d'Italie, chevalier de l'ordre impérial autrichien de la Couronne de fer de première classe, grand'croix de l'ordre impérial autrichien de François-Joseph, de l'ordre de la Couronne d'Italie, etc., etc., etc.;

Sa Majesté le Roi d'Italie:

Son Exc. le comte Francesco Guicciardini grand officier des ordres des SS. Maurice et Lazare et de la Couronne d'Italie, député au Parlement, Son Ministre des affaires étrangères;

Son Exc. Antonio Salandra, grand officier des ordres des SS. Maurice et Lazare et de la Couronne d'Italie, député au Parlement, Son Ministre des finances;

Son Exc. Luigi Luzzatti, grand'croix des ordres des SS. Maurice et Lazare et de la Couronne d'Italie, chevalier de l'ordre civil de Savoie, grand'croix de l'ordre impérial autrichien de François-Joseph, député au Parlement, Son Ministre du trésor;

Son Exc. Carlo Mirabello, grand officier de l'ordre de la Couronne d'Italie, commandeur de l'ordre des SS. Maurice et Lazare, chevalier de l'ordre militaire de Savoie, sénateur du Royaume, Son Ministre de la marine;

Son Exc. Edoardo Pantano, député au Parlement, Son Ministre de l'agriculture, de l'industrie et du commerce;

M. Giacomo Malvano, grand'croix de l'ordre de la Couronne d'Italie, grand officier de l'ordre des SS. Maurice et Lazare, grand'croix de l'ordre impérial autrichien de François-Joseph, sénateur du Royaume, Secrétaire général du Ministère des affaires étrangères, Conseiller d'Etat;

M. Nicola Miraglia, grand'croix de l'ordre de la Couronne d'Italie, grand officier de l'ordre des SS. Maurice et Lazare, commandeur, avec plaque, de l'ordre impérial autrichien de François-Joseph et commandeur de l'ordre impérial autrichien de Léopold, Directeur général du „Banco di Napoli", ex-directeur général de l'agriculture, ex-député au Parlement;

Jeho Veličenství císař Rakouský, král Český atd. a Apoštolský král Uherský:

Jeho Excellenci pana hraběte Jindřicha Lützowa z Drey-Lützowa a Seedorffu, Svého skutečného tajného radu a komořího, mimořádného a zmocněného velevyslance u Jeho Veličenství krále Italského, rytíře rakouského císařského řádu železné koruny I. třídy, velkokřížníka císařského rakouského řádu Františka Josefa a řádu italské koruny atd. atd. atd.;

Jeho Veličenství král Italský:

Jeho Excellenci pana hraběte Františka Guicciardiniho, velkodůstojníka řádu sv. Mauricia a Lazara a řádu italské koruny, poslance, svého ministra věcí zahraničných;

Jeho Excellenci pana Antonína Salandru, velkodůstojníka řádu sv. Mauricia a Lazara a řádu italské koruny, poslance, Svého ministra finančního;

Jeho Excellenci pana Ludvíka Luzzattiho, velkokřížníka řádu sv. Mauricia a Lazara a řádu italské koruny, rytíře savoyského civilního řádu záslužného, velkokřížníka císařského rakouského řádu Františka Josefa, poslance, Svého ministra pokladu;

Jeho Excellenci pana Karla Mirabella, velkokřížníka řádu italské koruny, komandéra řádu sv. Mauricia a Lazara, rytíře savoyského vojenského řádu, senátora, Svého ministra námořnictva;

Jeho Excellenci pana Eduarda Pantana, poslance, Svého ministra orby, průmyslu a obchodu;

pana Jakuba Malvana, velkokřížníka řádu italské koruny, velkodůstojníka řádu sv. Mauricia a Lazara, velkokřížníka císařského rakouského řádu Františka Josefa, senátora, generálního tajemníka v ministeriu vnitra, státního radu;

pana Mikuláše Miragliu, velkokřížníka řádu italské koruny, velkodůstojníka řádu sv. Mauricia a Lazara, komandéra císařského rakouského řádu Františka Josefa s hvězdou, komandéra rakouského císařského řádu Leopoldova, generálního ředitele Neapolské banky, bývalého generálního ředitele orby a bývalého poslance;

M. Gioachino Busca, grand officier de l'ordre de la Couronne d'Italie, commandeur de l'ordre des SS. Maurice et Lazare, Directeur général des douanes;

M. Gherardo Callegari, commandeur des ordres des SS. Maurice et Lazare et de la Couronne d'Italie, commandeur de l'ordre impérial autrichien de François-Joseph, professeur, Inspecteur général de l'industrie et du commerce;

M. Ludovico Luciolli, commandeur de l'ordre de la Couronne d'Italie, officier de l'ordre des SS. Maurice et Lazare, chevalier de l'ordre impérial autrichien de François Joseph, Directeur chef de division au Ministère des finances;

lesquels après avoir échangé leurs pleins pouvoirs, trouvés en bonne et due forme, sont convenus des articles suivants:

Article 1er.

Les Autrichiens et les Hongrois en Italie et les Italiens en Autriche-Hongrie auront, réciproquement, le droit d'acquérir et de posséder des biens de toute sorte et de toute nature, meubles ou immeubles, et en pourront librement disposer par achat, vente, donation, permutation, contrat de mariage, testament, succession ab intestato et par quelqu'autre acte que ce soit, aux mêmes conditions que les nationaux, sans payer des droits, contributions et taxes autres ou plus élevés que ceux auxquels sont soumis, en vertu des lois, les Sujets du pays même.

Article 2.

La présente Convention entrera en vigueur le 1er mars 1906 et restera exécutoire jusqu'au 31 décembre 1917.

Les Hautes Parties contractantes se reservent toutefois la faculté de dénoncer douze mois avant le 31 décembre 1915 la présente Convention dans lequel cas elle sera mise hors de vigueur le 1er janvier 1916. Si aucune des Parties contractantes ne faisait usage de cette faculté et n'avait non plus notifié douze mois avant le 31 décembre 1917 son intention d'en faire cesser les effets, la Convention demeurera obligatoire jusqu'à l'expiration d'un an à partir du jour où l'une ou l'autre des Parties contractantes l'aura dénoncée.

Article 3.

La présente Convention sera ratifiée, et les ratifications en seront échangées à Rome le plus tôt possible.

pana Jáchyma Buscu, velkodůstojníka řádu italské koruny, komandéra řádu sv. Mauricia a Lazara, generálního ředitele celního;

pana Gerarda Callegariho, komandéra řádu sv. Mauricia a Lazara a řádu italské koruny, komandéra císařského rakouského řádu Františka Josefa, professora, generálního inspektora průmyslu a obchodu;

pana Ludvíka Luciolliho, komandéra řádu italské koruny, důstojníka řádu sv. Mauricia a Lazara, rytíře císařského rakouského řádu Františka Josefa, ředitele a odborného přednostu v ministeriu finančním,

kteří vyměnivše své plné moci a shledavše je v dobré a náležité formě, usnesli se o těchto článcích:

Článek 1.

Občané rakouští a uherští v Italii a občané italští v Rakousko-Uhersku budou míti právo obapolně, všelikých statků movitých i nemovitých nabývati a je držeti, koupí a prodejem, darováním, směnou, manželskými smlouvami, posledním pořízením, posloupností dědičnou dle zákona a jakýmkoli jiným způsobem rovněž jako domorodci a s týmiž výminkami o nich pořizovati, a nebudou povinni zapravovati jiných nebo větších poplatků, dávek a tax nežli ty, jež platiti povinni jsou dle zákona příslušníci země.

Článek 2.

Tato úmluva nabude moci dne 1. března 1906 a zůstane platnou až do 31. prosince 1917.

Každá z vysokých smluvních Stran vyhrazuje si právo, dvanáct měsíců před 31. prosincem 1915 vypověděti tuto smlouvu s tím účinkem, že pozbude moci dnem 1. ledna 1916. Kdyby žádná Strana nepoužila tohoto práva a také neprohlásila dvanáct měsíců před 31. prosincem 1917, že smlouva tímto dnem má přestati, tedy tato smlouva zůstane v platnosti i potom až do uplynutí jednoho roku ode dne, kterého by ji ta neb ona smluvní Strana vypověděla.

Článek 3.

Tato smlouva budiž ratifikována a listiny ratifikační budte co možná brzy v Římě vyměněny.

En foi de quoi les Plénipotentiaires l'ont signée et l'ont revêtue du cachet de leurs armes.

Fait à Rome, en double expédition, le 11 février 1906.

(L. S.) **Lützow** m. p. (L. S.) **Guicciardini** m. p.
(L. S.) **Salandra** m. p.
(L. S.) **Luzzatti** m. p.
(L. S.) **Mirabello** m. p.
(L. S.) **Pantano** m. p.
(L. S.) **Malvano** m. p.
(L. S.) **Miraglia** m. p.
(L. S.) **Busca** m. p.
(L. S.) **Callegari** m. p.
(L. S.) **Luciolli** m. p.

Tomu na svědomí plnomocníci ji podepsali a své pečeti k ní přitiskli.

Dáno v Římě ve dvojím sepise dne 11. února 1906.

(L. S.) **Lützow** m. p. (L. S.) **Guicciardini** m. p.
(L. S.) **Salandra** m. p.
(L. S.) **Luzzatti** m. p.
(L. S.) **Mirabello** m. p.
(L. S.) **Pantano** m. p.
(L. S.) **Malvano** m. p.
(L. S.) **Miraglia** m. p.
(L. S.) **Busca** m. p.
(L. S.) **Callegari** m. p.
(L. S. **Luciolli** m. p.

Nos visis et perpensis conventionis huius articulis illos omnes ratos gratosque habere profitemur, verbo Nostro spondentes, Nos ea omnia quae in illis continentur, fideliter executioni mandaturos esse. In quorum fidem majusque robur praesentes ratihabitionis Nostrae tabulas manu Nostra signavimus, sigilloque Nostro adpresso muniri jussimus. Dabantur Viennae die vigesimo sexto mensis februarii anno millesimo nongentesimo sexto, Regnorum Nostrorum quinquagesimo octavo.

Franciscus Josephus m. p.

Agenor Comes **Gołuchowski** m. p.

Ad mandatum Sacrae Caesareae et Regiae Apostolicae Majestatis proprium:

Joannes a **Mihálovich** m. p.

Consiliarius aulicus ac ministerialis.

Tato úmluva vyhlašuje se tímto po přisvědčení obojí sněmovny říšské rady.

Ve Vídni, dne 28. února 1906.

Gautsch m. p. **Kosel** m. p.
Auersperg m. p. **Buquoy** m. p.

47.

Nařízení ministerií financí a železnic ze dne 28. února 1906,

kterým se vyhlašuje úmluva s Italií o celním odbavování v železničné dopravě.

Na základě obchodní a plavební smlouvy uzavřené s Italií dne 11. února 1906 byla učiněna tato úmluva o celním odbavování v železničné dopravě mezi Rakouskem-Uherskem a Italií:

I. Doprava zboží.

§ 1.

Nákladní vlaky smějí přestupovati celní hranice také v noci a v neděli i ve svátek.

Každý nákladní vlak z cizozemska dojíždějící musí býti ohlášen pohraničné celnici podle obapolných platných celních předpisů, při čemž budte předloženy předepsaně průvodní listiny.

§ 2.

Veškeré zboží, které jest naloženo ve vozích v příčině cla bezpečně upravených, nemá býti u pohraničné celnice, je-li celní závěra těchto vozů neporušena, podrobeno býti ani při vstupu, ani při výstupu zvláštnímu ohlášení, skládání, vážení a revisi, jakož i nákladové závěře, když je pohraničná celnice poukáže k jinému úřadu k dalšímu celnímu řízení.

V příčině úpravy vozů celně bezpečné jsou rozhodny předpisy na bernské konferenci ze dne 15. května 1886 smluvené (Z. Ř. č. 12 z r. 1887) o celně bezpečné úpravě železničných vozů v mezinárodní dopravě, jakož i příslušné jejich změny a doplňky.

Nevyplňuje-li zboží celý vůz, tedy může, majíc nárok na dotčené úlevy, býti naloženo do oddělení vozů celně bezpečných a krytých, která se dají zavříti, nebo do přenosných skříní nebo košíků, kterých užívati celní správa dovolila, a může býti dopraveno pod celní závěrou.

Od skládání a zvážení má býti zproštěno zpravidla také prosté cla zboží, které dojde k pohraničné celnici, aby bylo s konečnou platností vyřízeno, ač může-li nejsouc složeno, celně řádně býti prohlédnuto.

§ 3.

Úlevy v § 2 uvedené mají býti přípustné výjimkou také tenkráte, překládá-li se zboží pod celním dozorem (z vozu na vůz), aniž je třeba, aby s tím bylo spojeno celní řádné odbavení:

1. není-li přestup nákladních vozů možný, poněvadž jsou připojující se dráhy jinak zařízeny,

2. je-li přeložení zboží z jiných důvodů nezbytné.

II. Doprava osob a zavazadel.

§ 4.

Oprávnění v § 1 nákladním vlakům propůjčené, že smějí přestupovati celní hranice v noci a v neděli i ve svátek, vztahuje se také k vlakům s dopravou osob.

§ 5.

Při přestupu celních hranic smějí býti v osobních vozech toliko ruční zavazadla cestujících.

§ 6.

Ruční zavazadla cestujících a železnicí odbavená cestovní zavazadla budou revidována zpravidla u pohraničné celnice. Avšak podle potřeby cestovní dopravy budte úlevy dopuštěny. Zejména budiž podle možnosti o to pečováno, aby v jednotlivých relacích odevzdaná cestovní zavazadla mohla býti konečně odbavována u celnice té stanice, kam jsou určena. Celní správy učiní také opatření, aby u vlaků nebo vozů přímo přestupujících ruční zavazadla cestujících byla revidována v pohraničné stanici podle možnosti ve vozech samých.

§ 7.

Celní odbavení ručních a cestovních zavazadel budiž v pohraničné stanici tak urychleno, aby zavazadlové kusy poukázané k jiné celnici, pokud možná mohly býti dále dopraveny připojujícím se vlakem.

§ 8.

Rychlé a nákladní zboží, které se dopravuje osobními vlaky, jest podrobeno týmž podmínkám a formalitám, které platí pro takové předměty nákladními vlaky dopravované.

Avšak rychlé zboží, které jest podrobeno zkáze, budiž u vlaků s osobní dopravou od pohraničné celnice právě tak rychle vyřizováno jako zavazadla.

III. Ustanovení všeobecná.

§ 9.

Celní správa celních území obou Stran uzná závěru, od celní správy druhé Strany přiloženou, za dostatečnou, jakmile se přesvědčí, že tato závěra byla přiložena způsobem přípustným v jejím území celním a že vyhovuje smluveným podmínkám. Avšak tato správa má právo, pokud myslí, že je toho třeba, doplniti závěru.

§ 10.

Úsudku celní správy každého z obou celních území ponechává se naříditi, pokud vlaky mají býti provázeny celními úředníky.

Doprovázejícím zřízencům budte poukázána zdarma ve vlacích dozoru podrobených přiměřená místa a vracejí-li se z doprovodu, místa v osobním vozu podle třídy jim příslušející.

§ 11.

Železnice jest zavázána, každou změnu jízdního řádu, týkající se vlaků hranice přestupujících a jejich připojovacích vlaků, oznámiti nejpozději osm dní, dříve nežli nabude moci, pohraničné celnici a celním místům, která od celní správy budou snad ještě označena.

Naproti tomu vlaky v jízdním řádu neobsažené (vlaky zvláštní nebo podle potřeby vypravené, vlaky v několika dílech, jízdy lokomotiv) budte oznámeny pohraničnou stanicí toliko příslušné pohraničné celnici, a to písemně a tak včasně, aby celnice mohla učiniti ještě včas opatření, kterých je třeba, aby byly tyto vlaky revidovány a odbaveny.

§ 12.

Těmito ustanoveními nejsou dotčeny předpisy příslušné země o trestech na celní podvody nebo přestupky a ty předpisy, kterými se zakazuje neb obmezuje dovoz, vývoz nebo průvoz. Rovněž v každé zemi celní správa má právo, jsou-li tu vážné důvody pro podezření, že stal se pokus o zkrácení cla, naříditi revisi zboží a jiné formality jak při pohraničné celnici samé, tak i třeba-li toho u jiných úřadů.

§ 13.

Dosavadní úlevy při železničné dopravě mezi Rakousko-Uherskem a Italií zavedené, pokud jdou dále nežli tato ustanovení, budte také příště zachovávány.

Tato ustanovení nabudou moci dnem 1. března 1906.

Kosel m. p. **Wrba** m. p.

48.

Nařízení finančního ministerstva ze dne 28. února 1906

o vydávání certifikátů o analysích pro zásilky piva k vývozu do Italie určené.

Na základě ustanovení závěrečného protokolu k 12. článku obchodní a plavební smlouvy mezi Rakousko-Uherskem a Italií ze dne 11. února 1906 budou od královských italských úřadův uznávány certifikáty o analysi, v Rakousko-Uhersku zmocněnými k tomu ústavy vydané, má-li na žádost rakouského neb uherského vývozce piva italská přirážka býti zapravena podle vyšetřeného cukerního a alkoholového obsahu.

Tyto certifikáty o analysi budte vydávány podle připojeného vzorce; k jich vydávání jsou pro království a země na říšské radě zastoupené i dále zmocněny ústavy uvedené v nařízení finančního ministerstva ze dne 8. června 1901, Z. Ř. č. 71. Příloha.

Za vydání těchto certifikátů o analysi sluší zapraviti taxu 5 korun.

Toto nařízení nabude moci dne 1. března 1906.

Kosel m. p.

Příloha.

Certifikát o analysi

zásilky rakouského neb uherského piva, určeného k dovozu do Italie, vydaný na základě vzorku od . . . . . dne . . . . . vzatého a (jméno ústavu) . . . . . zaslaného.

I. Údaje pro kontrolu totožnosti.*)

1. Jméno zasílatelovo . . . . . .
2. Místo odesílací . . . . . .
3. Jméno a bydliště příjemcovo. (Tato rubrika může zůstati také nevyplněna.) . . . . . .
4. Druh piva . . . . . .
5. Nápis pečetí láhve se vzorkem a potvrzení, že jsou v dobrém stavu . . . . . .
6. Číslo a označení velikých sudů, ze kterých bylo pivo stočeno . . . . . .

7. Zasílá-li se pivo v sudech:

a) prostorný obsah dopravních sudů . . . . .
b) počet sudů . . . . . .
c) značka a pečeť sudů . . . . . .

7. Zasílá-li se pivo v plombovaných vagonech:

a) čísla a označení vagonů . . . . . .
b) počet sudů . . . . . .
c) prostorný obsah sudů . . . . . .
d) úřední závěra vagonů . . . . . .

*) Údaje pod čís. I. obsažené, kromě údaje pod čís. V., mohou býti vzaty z etiketty láhve se vzorkem nebo z jejích průvodních papírů.

II. Výsledky prozkumu.

Alkohol v procentech váhy . . . . . .

Extrakt v procentech váhy . . . . . .

Stupně mladinky, ze které bylo pivo vyrobeno, vypočtené podle vzorce $e = \frac{100\ (E + 2{\cdot}0665\ A)}{100 + 1{\cdot}0665\ A}$ *), ve kterém značí: e: extraktový obsah mladinky,

E: extraktový obsah
A: alkoholový obsah
} piva v procentech váhy.

Přepočteno podle objemu má mladinka stupňů**) . . . . . .

glycerin v gramech na litr . . . . . .

Přísada glycerinu, salicylové kyseliny, bórové kyseliny, šťavelové kyseliny nebo hořkých látek pivu cizích nemohla býti zjištěna.

Obsah siřičité kyseliny jest normální.

III. Důsledek.

Uvedené prozkumy a celá jakost piva nedávají příčiny k pochybnostem, že by nebylo pivo vyrobeno výhradně ze sladu, chmele, droždí a vody a že by nebylo jeho složení normálního piva.

(Datum.) (Podpis.)

(Pečeť.)

---

*) Při tuto uvedeném vzorci budiž přihlédáno ke zlomkům váhy alkoholu.

**) Redukováno podle Brixových tabulek. Vyjdou-li při výpočtu zlomky na jevo, buďte zlomky 0·6 nebo menší opominuty, zlomky pak větší nežli 0·6 čítány za celý stupeň.

Rok 1906.

Zákonník říšský

pro

království a země v radě říšské zastoupené.

Částka XVIII. — Vydána i rozeslána dne 28. února 1906.

Obsah: Čís. 49. Obchodní a plavební smlouva mezi Rakousko-Uherskem a Ruskem.

49.

Obchodní a plavební smlouva ze dne 15. února 1906 mezi Rakousko-Uherskem a Ruskem.

(Uzavřena v Petrohradě dne 15. února 1906, od Jeho c. a k. Apoštolského Veličenství ratifikována ve Vídni dne 26. února 1906, vespolné ratifikace vyměněny dne 28. února 1906 v Petrohradě.)

Nos Franciscus Josephus Primus,
divina favente clementia Austriae Imperator;
Apostolicus Rex Hungariae, Rex Bohemiae, Dalmatiae, Croatiae, Slavoniae, Galiciae, Lodomeriae et Illyriae; Archidux Austriae; Magnus Dux Cracoviae; Dux Lotharingiae, Salisburgi, Styriae, Carinthiae, Carnioliae, Bucovinae, superioris et inferioris Silesiae; Magnus Princeps Transilvaniae; Marchio Moraviae; Comes Habsburgi et Tirolis etc. etc.

Notum testatumque omnibus et singulis, quorum interest, tenore praesentium facimus:

Quum a Plenipotentiario Nostro et a Plenipotentiariis Majestatis Suae Russiarum Imperatoris ad promovendas et dilatandas commercii navigationisque relationes inter Utriusque Nostrum ditiones existentes tractatus die decimo quinto mensis februarii anni labentis Petropoli initus et signatus fuit, tenoris sequentis:

(Text původní.)

Sa Majesté l'Empereur d'Autriche, Roi de Bohême, etc. etc. etc., et Roi Apostolique de Hongrie

et

Sa Majesté l'Empereur de toutes les Russies

désirant favoriser le développement des relations commerciales entre Leurs territoires, ont décidé de conclure en ce but un traité de commerce et de navigation, et ont nommé à cet effet pour Leurs Plénipotentiaires, savoir:

Sa Majesté l'Empereur d'Autriche, Roi de Bohême, etc. etc. etc., et Roi Apostolique de Hongrie:

Monsieur le Baron Louis Lexa d'Aehrenthal, Son Conseiller Intime et Ambassadeur Extraordinaire et Plénipotentiaire près Sa Majesté l'Empereur de toutes les Russies

et

Sa Majesté l'Empereur de toutes les Russies:

Monsieur le Comte Lamsdorff, Son Secrétaire d'Etat, Conseiller Privé Actuel et Ministre des Affaires Étrangères, et

Monsieur Basile Timiriaseff, Son Conseiller Privé et Ministre du Commerce et de l'Industrie,

lesquels, après s'être communiqués leurs pleinpouvoir respectifs, trouvés en bonne et due forme, sont convenus des articles suivants:

Article 1.

Les ressortissants de l'une des Parties contractantes, établis dans les territoires de l'autre

(Překlad.)

Jeho Veličenství císař Rakouský, král Český atd. atd. atd. a Apoštolský král Uherský

a

Jeho Veličenství císař Ruský

žádajíce sobě, aby se rozvinuly obchodní styky mezi Jejich územími, rozhodli se k tomuto účelu učiniti obchodní a plavební smlouvu a jmenovali za tou příčinou Svými plnomocníky:

Jeho Veličenství císař Rakouský, král Český atd. atd. atd. a Apoštolský král Uherský:

pana barona Ludvíka Lexu z Aehrenthalu, Svého tajného radu a mimořádného a zmocněného velevyslance u Jeho Veličenství císaře Ruského,

a

Jeho Veličenství císař Ruský:

pana hraběte Lamsdorffa, Svého státního tajemníka, skutečného tajného radu a ministra zahraničných věcí, a

pana Basila Timirjaseva, Svého tajného radu a ministra obchodu a průmyslu,

kteří vyměniviše své plné moci a shledavše je v dobré a náležité formě, usnesli se o těchto článcích:

Článek 1.

Příslušníci té neb oné smluvní Strany, kteří se usadili v území druhé Strany nebo se tam dočasně

Partie ou y résidant temporairement, y jouiront, relativement à l'exercice du commerce et de l'industrie, des mêmes droits et n'y seront soumis à aucune imposition plus élevée ou autre que les nationaux. Ils bénéficieront sous tous les rapports dans les territoires de l'autre Partie des mêmes droits, privilèges, immunités, faveurs et exemptions que les ressortissants du pays le plus favorisé.

Il est entendu toutefois que les stipulations qui précèdent ne dérogent en rien aux lois, ordonnances et règlements spéciaux en matière de commerce, d'industrie et de police, qui sont ou seront en vigueur dans les territoires de chacune des Parties contractantes et applicables à tous les étrangers.

Article 2.

Les produits du sol et de l'industrie de la Russie qui seront importés en Autriche-Hongrie et les produits du sol et de l'industrie de l'Autriche-Hongrie qui seront importés en Russie, destinés soit à la consommation, soit à l'entreposage, soit à la réexportation ou au transit, seront soumis au même traitement que les produits de la nation la plus favorisée. En aucun cas et sous aucun motif ils ne seront soumis à des droits, taxes, impôts ou contributions plus élevés ou autres, ni frappés de surtaxes ou de prohibition, dont ne soient atteints les produits similaires de tout autre pays. Notamment toute faveur et facilité, toute immunité et toute réduction des droits d'entrée inscrits au tarif général ou aux tarifs conventionels que l'une des Parties contractantes accordera à une tierce Puissance à titre permanent ou temporairement, gratuitement ou avec compensation, sera immédiatement et sans conditions ni réserves ou compensation étendue aux produits du sol et de l'industrie de l'autre.

Article 3.

Ne sont pas censées déroger aux dispositions du présent traité:

I. Les obligations imposées à l'une des Parties contractantes par les engagements d'une union douanière, notamment les faveurs accordées par l'Autriche-Hongrie, de ce chef, à la Principauté de Liechtenstein, à la Bosnie et à l'Herzégovine.

II. Les faveurs actuellement accordées ou qui pourraient être accordées ultérieurement à d'autres Etats limitrophes pour faciliter le trafic local d'une zone frontière s'étendant jusqu'à quinze kilomètres de largeur.

III. Les faveurs actuellement accordées ou qui pourraient être accordées ultérieurement, relativement à l'exercice du commerce et de l'industrie, des mêmes droits et n'y seront soumis à aucune imposition plus élevée ou autre que les nationaux. Ils bénéficieront sous tous les rapports dans les territoires de l'autre Partie des mêmes droits, privilèges, immunités, faveurs et exemptions que les ressortissants du pays le plus favorisé.

Il est entendu toutefois que les stipulations qui précèdent ne dérogent en rien aux lois, ordonnances et règlements spéciaux en matière de commerce, d'industrie et de police, qui sont ou seront en vigueur dans les territoires de chacune des Parties contractantes et applicables à tous les étrangers.

Článek 2.

S ruskými zemskými plodinami a živnostenskými výrobky, které do Rakousko-Uherska, a s rakousko-uherskými zemskými plodinami a živnostenskými výrobky, které do Ruska budou dovezeny, aby tam byly zpotřebovány nebo uloženy, aby byly opět vyvezeny nebo provezeny, bude nakládáno jako s výrobky země největších výhod požívající. V nižádném případu a ze žádného důvodu nemají býti podrobeny vyšším nebo jiným clům, poplatkům, daním nebo dávkám a nemají býti stiženy ani přirážkami, ani dovoznou zápovědí, kterými by nebyly také stiženy výrobky stejného druhu kterékoli jiné země. Zejména každá výhoda a úleva, každé osvobození a každé snížení v autonomním tarifu nebo ve smluvních tarifech obsažené, které by některá ze smluvních Stran propůjčila trvale nebo dočasně třetí mocnosti, bez úsluhy nebo kompensace, budou rozšířeny bezprostředně a bez podmínky, bez výhrady a náhrady na zemské plodiny a živnostenské výrobky Strany druhé.

Článek 3.

Ustanoveními této úmluvy nejsou dotčeny:

I. Závazky, které jsou uloženy některé ze smluvních Stran celní jednotou, zejména výhody, které jsou z tohoto titulu propůjčeny Rakousko-Uherskem knížectví Liechtensteinskému, pak Bosně a Hercegovině.

II. Výhody, které jsou nebo budou propůjčeny sousedním státům, aby byl usnadněn místní obchod v pohraničném pásu až do šířky 15 kilometrů.

III. Výhody, které jsou nebo budou propůjčeny pro dovoz nebo vývoz obyvatelům gubernie Archan-

ment à l'importation ou à l'exportation, aux habitants du Gouvernement d'Arkhangel, ainsi que pour les côtes septentrionales et orientales de la Russie d'Asie (Sibérie).

Toutefois, les importations venant de l'Autriche-Hongrie bénéficieront également de toutes les facilités douanières accordées aux importations dans ces territoires d'un état de l'Europe ou de l'Amérique du Nord.

Il est bien entendu en outre, que les dispositions des articles 2, 7 et 8 du présent traité ne s'appliquent ni aux stipulations spéciales contenues dans le traité passé entre la Russie et la Suède et la Norvège le $\frac{8 \text{ mai}}{26 \text{ avril}}$ 1838, ni à celles qui sont ou seront relatives au commerce avec les Etats et pays limitrophes de l'Asie, et que ces stipulations ne pourront dans aucun cas être invoquées pour modifier les relations de commerce et de navigation établies entre les Parties contractantes par le présent traité.

IV. Le Gouvernement Impérial de Russie reconnaît à l'Autriche-Hongrie le droit d'imposer d'une surtaxe les sucres importés de Russie en Autriche-Hongrie, aux conditions toutefois:

a) que cette surtaxe ne sera appliquée qu'aux sucres destinés à la consommation intérieure en Autriche-Hongrie et ne dépassera pas le chiffre fixé par la commission permanente de Bruxelles;

b) qu'elle ne sera prélevée qu'autant que la Convention de Bruxelles restera en vigueur et l'Autriche-Hongrie y prendra part;

c) que l'Autriche-Hongrie ne fera pas usage de son droit de prohiber l'importation des sucres russes et ne prendra aucune mesure restrictive par rapport à l'importation des sucres russes destinés à la réexportation ainsi qu'à toutes les opérations auxquelles les sucres pourraient être soumis dans ce dernier cas;

d) qu'une révision du taux de la surtaxe sera prévue si les circonstances la rendaient nécessaire.

Article 4.

Les Parties contractantes s'engagent à n'empêcher le commerce réciproque entre leurs territoires par aucune prohibition d'importation ou d'exportation et à admettre le transit libre, à l'exception des voies qui ne sont ou ne seront pas ouvertes à ce dernier.

gelské, jakož i severnímu a východnímu pobřeží asijského Ruska (Sibiře).

Avšak dovoz z Rakousko-Uherska má požívati stejným způsobem všech celních výhod, které by byly propůjčeny dozoru některého evropského nebo severoamerického státu do těchto území.

Kromě toho činí se výhrada, že ustanovení článku 2, 7 a 8 této úmluvy nemají se vztahovati k zvláštním ujednáním smlouvy mezi Ruskem a Švédskem a Norskem dne $\frac{8. \text{ května}}{26. \text{ dubna}}$ 1838 učiněné, ani k těm sjednáním, která se týkají nebo budou týkati obchodních styků se sousedními státy a zeměmi asijskými. Těchto sjednání nesmí býti žádnou měrou dovolováno, aby byly změněny obchodní a plavební poměry, založené mezi smluvními Stranami touto smlouvou.

IV. Císařská ruská vláda uznává právo Rakousko-Uherska, podrobiti přirážce cukr, z Ruska do Rakousko-Uherska dovezený, pod tou podmínkou:

a) že tato přirážka bude vybírána toliko z cukru pro vnitřní zpotřebu v Rakousko-Uhersku ustanoveného a že nebude přesahovati číslice bruselskou stálou komisí ustanovené;

b) že tato přirážka bude vybírána jen potud, pokud brusselská smlouva bude v platnosti a Rakousko-Uhersko bude jí účastno;

c) že Rakousko-Uhersko neužije svého práva, zakázati dovoz ruského cukru, a že neobmezí ani dovoz ruského cukru k opětnému vývozu ustanoveného, ani jakýkoliv úkon s tímto cukrem;

d) že bude revidována výše přirážky, vyžadovaly-li by toho okolnosti.

Článek 4.

Smluvní Strany se zavazují, že neobmezí vzájemný obchod mezi Svými územími nižádnými zápovědmi dovozu nebo vývozu, že dovolí také volný průvoz, pokud nejde o cesty, které jsou nebo budou pro průvoz uzavřeny.

Des exceptions à cette règle ne pourront avoir lieu que dans les cas suivants:

a) pour le tabac, le sel, la poudre ou d'autres matières explosives, ainsi que pour les monopoles d'Etat actuellement en vigueur ou qui pourraient être établis à l'avenir dans les territoires de l'une des Parties contractantes;

b) dans des circonstances exceptionnelles, par rapport aux provisions de guerre;

c) par égard à la sûreté publique et à la police sanitaire et vétérinaire.

Article 5.

Les produits du sol ou de l'industrie autrichiens ou hongrois énumérés dans le tarif *A* joint au présent traité, lorsqu'ils seront importés en Russie et les produits du sol ou de l'industrie russe, énumérés dans le tarif *B* joint au présent traité, lorsqu'ils seront importés en Autriche-Hongrie ne seront soumis à des droits autres ni plus élevés que ceux fixés par les dites annexes.

Si l'une des Parties contractantes venait à établir un droit d'accise ou de consommation nouveau prélevé au profit de l'Etat, ou un supplément à ces droits sur un article de production ou de fabrication nationale énumérés dans les annexes *A* et *B*, l'article similaire pourra être grevé, à l'importation, d'un droit égal ou correspondant, mais à condition que ce droit soit le même pour les provenances de tous les pays.

Article 6.

Les droits intérieurs, perçus pour le compte de l'Etat, des communes ou des corporations qui grèvent ou grèveront la production, la fabrication ou la consommation d'un article dans les territoires de l'une des Parties contractantes, ne frapperont sous aucun prétexte les produits de l'autre Partie d'une manière plus forte ou plus génante que les produits similaires indigènes.

Article 7.

Il ne sera perçu d'autres, ni de plus hauts droits de sortie sur les produits exportés des territoires de l'une des Parties contractantes dans les territoires de l'autre, que ceux appliqués à l'exportation des mêmes objets vers le pays le plus favorisé à cet égard. De même, toute autre faveur accordée par l'une des Parties contractantes à une tierce Puissance à l'égard de l'exportation, sera immédiatement et sans conditions étendue à l'autre.

Výjimky z toho pravidla smějí míti toliko místo:

a) u tabáku, soli, střelného prachu nebo jinakých třaskavin a u jiných věcí, které jsou příslušné doby v územích některé ze smluvních Stran předmětem státního monopolu;

b) za mimořádných okolností u potřeb válečných;

c) z důvodu veřejné bezpečnosti, ze zdravotních a zvěrolékařských policejních důvodů.

Článek 5.

Rakouské neb uherské zemské plodiny nebo živnostenské výrobky, v přiloženém tarifu *A* uvedené, nebudou při dovozu do Ruska, a ruské zemské plodiny nebo živnostenské výrobky, v přiloženém tarifu *B* uvedené, nebudou při dovozu do Rakousko-Uherska podrobeny žádným jiným nebo vyšším clům, nežli v těchto přílohách ustanoveným.

Kdyby některá ze smluvních Stran na některý předmět domácí výroby nebo fabrikace, ve přílohách *A* a *B* uvedený, ve prospěch státní pokladny zavedla novou daň spotřební nebo přirážku k ní ve prospěch státní pokladny, tedy předmět stejného druhu může býti stižen při dovozu stejnou nebo přiměřenou dávkou, a to pod tou podmínkou, že tato dávka jest stejná pro provenience všech zemí.

Článek 6.

Vnitřní dávky, vybírané v územích některé ze smluvních Stran na účet státu, obcí nebo korporací z výroby, zpracování nebo ze spotřeby některého výrobku, nesmějí stihnouti výrobky druhé Strany pod žádnou podmínkou vyšším způsobem nežli výrobky stejného druhu vlastní země.

Článek 7.

Při vývozu zboží z území jedné smluvní Strany do území druhé Strany nesmějí býti vybírány žádné jiné nebo vyšší vývozní dávky nežli jako při vývozu do země v tomto vztahu největších výhod požívající. Také každá výhoda, která by byla propůjčena některou ze smluvních Stran některé jiné mocnosti při vývozu, bude se bezprostředně a bez podmínky vztahovati také ke Straně druhé.

Article 8.

Les marchandises de toute nature traversant les territoires de l'une des Parties contractantes par une voie commerciale ouverte au transit seront réciproquement exemptes de tout droit de transit, soit qu'elles transitent directement, soit que, pendant le transit, elles soient déchargées, déposées et rechargées.

Article 9.

Les conventions conclues pour la suppression de la contrebande sur la frontière russo-autrichienne du $\frac{3 \text{ octobre}}{21 \text{ septembre}}$ 1851 et du $\frac{19}{7}$ février 1902, concernant l'expédition réciproque des marchandises en transit (marchandises dont la sortie doit être prouvée) resteront en vigueur jusqu'à un nouvel arrangement en commun accord.

Article 10.

Sauf les dispositions spéciales à l'égard des bateaux fluviaux, les véhicules en tout genre, y compris les objets de leur garniture et équipement, servant au moment de l'entrée au transport de personnes ou de marchandises et introduits uniquement pour cette raison temporairement en Russie par des personnes qui sont connues des autorités douanières russes ou autrichiennes et hongroises seront admis à l'entrée, par les autorités russes, sans qu'il y ait eu déposition des droits d'entrée ou cautionnement de ces droits, du moment que le conducteur du véhicule s'engage à le réexporter dans un délai déterminé. L'expédition par écrit des déclarations d'engagement se fera gratuitement et sans taxe quelconque.

Les objets de ménage ayant déjà servi et faisant partie du mobilier des ressortissants de l'une des Parties contractantes qui vont s'établir dans les territoires de l'autre ne seront soumis, dans ces derniers, à aucun droit d'entrée.

Article 11.

Les ressortissants de chacune des Parties contractantes auront, dans les territoires de l'autre, le droit d'acquérir et de posséder toute espèce de propriété mobilière ou immobilière que les lois du pays permettent ou permettront aux ressortissants de toute autre nation étrangère d'acquérir ou de posséder. Ils pourront en disposer par vente, échange, donation, mariage, testament ou de quelque autre manière, ainsi qu'en faire l'acquisition par héritage,

Článek 8.

Všeliké zboží, které se prováží územími některé ze smluvních Stran na cestě průvoznému obchodu otevřené, bude na vzájem prosto všech průvozných dávek, ať se již bezprostředně prováží nebo za průvozu složí, uloží nebo opět naloží.

Článek 9.

Úmluvy učiněné ku potlačení podloudního obchodu na rusko-rakouských hranicích, o vzájemném poukazování průvozného zboží (zboží, jehož výstup musí býti prokázán) ze dne $\frac{3. \text{ října}}{21. \text{ září}}$ 1851 a ze dne $\frac{19.}{7.}$ února 1902 zůstanou v platnosti, dokud by nebyla učiněna nová úmluva.

Článek 10.

Bez újmy zvláštních předpisů pro říční lodi plavidla všeho druhu, čítajíc k nim jejich výstrojné předměty, která při svém vstupu dopravují osoby nebo zboží a která toliko za touto příčinou od osob ruským nebo rakouským a uherským celnicím známých uvádějí se dočasně do Ruska, budou ruskými úřady propuštěny, nesloživše nebo nezjistivše dovozného cla, zaváže-li se vůdce plavidla, že je v určité lhůtě opět vyveze. Tato prohlášení budou sepsána zdarma a bez vybrání jakéhokoli poplatku.

Upotřebené již domácí nářadí, jež jest částí nábytku příslušníků některé Strany, kteří se chtějí usaditi v území druhé Strany, nebude podrobeno v tomto území žádnému clu dovoznému.

Článek 11.

Příslušníci každé smluvní Strany mají míti právo v území druhé Strany nabývati všelikého movitého neb nemovitého majetku a jej držeti, pokud toto právo podle zemských zákonů přísluší nebo bude přísluší občanům kterékoli jiné cizí národnosti. Mají míti právo pořizovati o něm prodejem, směnou, darováním, manželskými smlouvami, poslední vůlí nebo jiným způsobem, jakož i nabývati majetku dědictvím pod týmiž podmínkami, které jsou

dans les mêmes conditions, qui sont ou seront établies à l'égard des ressortissants de tout autre nation étrangère, sans être assujettis, dans aucun des cas mentionnés, à des taxes, impôts ou charges, sous quelque dénomination que ce soit, autres ou plus élevés que ceux qui sont ou seront établis sur les nationaux.

La période de trois années fixée par l'oukase Impérial russe du 14 mars 1887 pour la liquidation des biens immeubles par les étrangers est étendue pour les ressortissants autrichiens et hongrois à dix années.

Les ressortissants de chacune des Parties contractantes pourront, en se conformant aux lois du pays, exporter librement le produit de la vente de leur propriété et leurs biens en général sans être assujettis, comme étrangers, à des droits autres ou plus élevés que ceux que les nationaux auraient à acquitter en pareille circonstance.

Il auront le droit, en se conformant aux lois du pays, d'ester en justice devant les tribunaux, soit comme demandeurs, soit comme défendeurs et, à cet égard, ils jouiront de tous les droits et immunités des nationaux, et, comme ceux-ci, ils auront la faculté de se servir, dans toute cause, des avocats, avoués et agents de toutes classes autorisés par les lois du pays.

Article 12.

Les négociants, les fabricants et autres industriels de l'une des Parties contractantes qui prouvent, par l'exhibition d'une carte de légitimation industrielle délivrée par les autorités de leur pays, qu'ils y sont autorisés à exercer leur commerce ou industrie et qu'ils y acquittent les taxes et impôts établis légalement, auront le droit personnellement, ou par des voyageurs à leur service, de faire des achats ou de rechercher des commandes dans les territoires de l'autre Partie contractante.

Pour pouvoir exercer en Russie le droit prévu à l'alinéa 1 du présent article, lesdits négociants, fabricants et autres industriels devront être munis de patentes spéciales dont la taxe, perçue au profit de l'Etat, ne dépassera pas 150 roubles pour toute l'année et 75 roubles pour la seconde moitié de l'année.

Leurs commis-voyageurs devront être, en outre, pourvus chacun d'une patente personnelle dont la taxe, perçue au profit de l'Etat, ne dépassera pas 50 roubles pour toute l'année et 25 roubles pour la seconde moitié de l'année. Les patentes prévues à l'alinéa 2 du présent article pourront être délivrées au nom des personnes mêmes qui se rendent

nebo budou ustanoveny pro příslušníky kterékoli jiné cizí národnosti, nejsouce v žádném uvedeném případu pod jakýmkoli titulem podrobeni jiným nebo vyšším dávkám, daním nebo taxám nežli příslušníci domácí.

Tříletá lhůta, ustanovená císařským ruským ukazem ze dne 14. března 1887, ve které cizozemci mají prodati své nemovitosti, prodlužuje se pro Rakušany a Uhry na deset let.

Příslušníci každé smluvní Strany budou moci vyvézti volně výtěžek z prodeje svého vlastnictví a svého majetku vůbec, šetříce při tom zemských zákonů a nejsouce jako cizinci zavázáni zapravovati jiných nebo vyšších dávek, nežli které by domorodci za týchž poměrů měli platiti.

Šetříce zemských zákonů, budou míti volný přístup k soudům jako žalobci neb žalovaní a budou požívati při tom všech práv a osvobození jako domorodci a budou jako tito míti právo, užívati v každé právní věci advokátů, zástupců a jednatelů všeho druhu, kteří jsou zemskými zákony připuštěni.

Článek 12.

Obchodníci, továrníci a jiní živnostníci některé ze smluvních Stran, kteří se předloženým živnostenským legitimačním lístkem od úřadů své země vydaným vykážou, že jsou tam oprávněni ku provozování obchodu nebo živnosti a že tam platí zákonné dávky a daně, budou oprávněni nakupovati zboží nebo vyhledávati objednávky v územích druhé smluvní Strany buďto osobně nebo svými cestujícími.

Aby řečení obchodníci, továrníci a jiní živnostníci mohli vykonávati v Rusku právo v 1. odstavci tohoto článku vytčené, musí býti opatřeni zvláštními živnostenskými lístky, jejichž poplatek ve prospěch státu vybíraný nesmí převyšovati 150 rublů za celý rok a 75 rublů za druhou polovici roku.

Jejich obchodní cestující musí býti opatřeni kromě tohoosobním živnostenským listem, jehopoplatek ve prospěch státu vybíraný nebude přesahovati 50 rublů na celý rok a 25 rublů za druhou polovici roku. Živnostenské listy v 2. odstavci tohoto článku dotčené mohou býti vydávány na jméno osob samých, které do Ruska chtějí jíti, a potom tyto

en Russie, et alors ces personnes ne seront plus tenues de se pourvoir, en outre, de la patente personnelle.

Pour la délivrance des patentes et le montant des taxes il ne sera fait aucune distinction quelle que soit la religion à laquelle appartiennent lesdits négociants, fabricants, industriels ou commis-voyageurs. De même aucune distinction ne sera faite suivant la religion des intéressés pour la durée de la validité du visa des passeports qui est fixée à une période de six mois en Russie.

Les cartes de légitimation industrielle seront établies conformément à un modèle convenu entre les Parties contractantes.

Les Parties contractantes se feront réciproquement connaître les autorités compétentes pour délivrer les cartes de légitimation industrielle, et les prescriptions ou réglements régissant la profession des titulaires de ces cartes.

Les industriels (commis-voyageurs) qui seront munis d'une carte de légitimation industrielle, ne pourront avoir avec eux que des échantillons et modèles et point de marchandises.

Les objets passibles d'un droit de douane qui seront importés comme échantillons ou modèles par lesdits industriels ou voyageurs, seront de part et d'autre admis en franchise de droits d'entrée et de sortie, à la condition que ces objets soient réexportés dans un délai d'un an et que l'identité des objets importés et réexportés ne soit pas douteuse, quel que soit du reste le bureau par lequel ils passent à leur sortie.

La réexportation des échantillons devra être garantie soit par le dépôt (en espèces) du montant du droit applicable, au bureau de douane de l'entrée, soit par une caution valable.

Une fois le délai fixé expiré, le montant du droit, selon qu'il aura été consigné ou garanti, sera acquis au Trésor ou recouvré à son profit, à moins qu'il ne soit établi que dans ce délai les échantillons ou modèles ont été réexportés.

Si avant l'expiration du délai fixé, les échantillons ou modèles sont présentés à un bureau de douane ouvert à cet effet, pour être réexportés, ce bureau devra s'assurer, par une vérification, si les articles qui lui sont présentés sont bien ceux pour lesquels a été délivré le permis d'entrée. S'il n'y a aucun doute à cet égard, le bureau constatera la réexportation et restituera le montant du droit déposé à l'importation, ou prendra les mesures nécessaires pour la décharge de la caution.

osoby nebudou již zavázány opatřiti si kromě toho osobní živnostenské listy.

Při vydávání živnostenských listů a při poplatcích nebude činěn rozdíl podle náboženství, ku kterému náležejí řečení obchodníci, továrníci, živnostníci a obchodní cestující. Také co se týče doby platnosti visa průvodních listů, která jest ustanovena v Rusku na šest měsíců, náboženství interessentů nebude zakládati žádného rozdílu.

Živnostenské legitimační lístky budou vydávány podle vzorce, o kterém se smluvní Strany dohodnou.

Smluvní Strany oznámí sobě úřady, které budou oprávněny vydávati živnostenské legitimační lístky, a předpisy nebo řády, kterými by živnost těchto majetníků lístků byla upravena.

Živnostníci (obchodní cestující) těmito živnostenskými legitimačními lístky opatření smějí míti s sebou toliko vzorky a modely zboží, avšak nižádné zboží.

Předměty clu podrobené, které jako vzorky nebo modely řečení živnostníci neb obchodní cestující dovezou, budou vzájemně osvobozeny od dovozných a vývozných dávek pod tou podmínkou, že tyto předměty budou opět vyvezeny ve lhůtě jednoho roku a že není pochybna totožnost předmětů dovezených a opět vyvezených, bez rozdílu, u které celnice by tyto předměty byly vyvezeny.

Opětný vývoz vzorků musí býti zaručen tím, že se složí příslušné celní poplatky (v hotovosti) u dovozné celnice nebo že se dá přiměřená jistota.

Po uplynutí ustanovené lhůty obnos celních poplatků podle toho, zdali byl složen nebo zjištěn, bude ve prospěch státní pokladny sůčtován nebo z dané jistoty zapraven, není-li prokázáno, že vzorky nebo modely byly opět vyvezeny v této lhůtě.

Byly-li by před uplynutím ustanovené lhůty vzorky nebo modely předloženy oprávněné k tomu celníci, aby byly opět vyvezeny, celnice má je ohledati a se přesvědčiti, zdali předložené předměty jsou totožné s těmi, pro které bylo dovozné dovolení dáno. Nevznikne-li po této stránce žádná pochybnost, celnice potvrdí opětný vývoz a vrátí clo při dovozu složené neb učiní opatření, aby byla jistota vydána.

Il ne sera exigé de l'importateur aucun frais, à l'exception toutefois des droits de timbre pour la délivrance du certificat ou permis, non plus que pour l'apposition des marques destinées à assurer l'identité des échantillons ou modèles.

Les ressortissants de l'une des Parties contractantes se rendant aux foires et marchés sur les territoires de l'autre, à l'effet d'y exercer leur commerce ou d'y débiter leurs produits, seront réciproquement traités comme les nationaux et ne seront pas soumis à des taxes plus élevées que celles perçues de ces derniers.

En tant que l'importation d'armes à feu de l'étranger n'est pas interdite en Russie, les voyageurs de commerce autrichiens et hongrois pourront porter avec eux des échantillons de ces armes, à la condition expresse de se soumettre à toutes les prescriptions générales ou locales qui sont ou seront en vigueur par rapport aux armes à feu.

Dovozce nebude povinen zapraviti žádných jiných nákladů kromě kolkových poplatků za vydání certifikátu nebo dovolovacího listu a za přiložení značek totožnosti na vzorky a modely.

S příslušníky té neb oné smluvní Strany, kteří přijdou do území druhé Strany na veletrhy a trhy, aby tam obchodovali nebo své výrobky prodávali, bude nakládáno vespolně jako s domorodci a nebudou podrobeni žádným vyšším dávkám nežli tito.

Pokud dovoz střelných zbraní není zapovědĕn do Ruska, rakouští a uherští obchodní cestující mohou s sebou míti takové zbraně pod tou výslovnou podmínkou, že se podrobí všem všeobecným nebo místním předpisům, které platí nebo budou platiti o střelných zbraních.

Article 13.

Les sociétés par actions (anonymes) et autres associations commerciales, industrielles ou financières, y compris les sociétés d'assurance, domiciliées dans les territoires de l'une des Parties contractantes et à condition qu'elles y aient été validement constituées, conformément aux lois en vigueur, seront reconnues comme ayant l'existence légale dans les territoires de l'autre Partie contractante et elles y auront notamment le droit d'ester en justice devant les tribunaux, soit pour intenter une action, soit pour s'y défendre.

Il est entendu, toutefois, que la stipulation qui précède ne concerne point la question de savoir si une pareille société constituée dans les territoires de l'une des Parties contractantes sera admise ou non dans les territoires de l'autre Partie pour y exercer son métier, cette admission restant toujours soumise aux prescriptions qui existent ou existeront à cet égard dans le pays respectif.

En tout cas, les dites sociétés et associations jouiront dans les territoires de l'autre Partie contractante des mêmes droits qui sont ou seraient accordés aux sociétés similaires d'un pays quelconque.

Článek 13.

Akciové společnosti a jiné obchodní, průmyslové nebo finanční společnosti, čítajíc k nim také pojišťovací společnosti, které jsou řádně zřízeny podle platných zákonů v územích některé smluvní Strany a tam své sídlo mají, budou uznávány za zákonně zřízené v územích druhé smluvní Strany a budou míti zejména právo státi na soudě jako žalobci nebo žalovaní.

Avšak rozumí se, že tímto ustanovením není dotčena otázka, zdali takové společnosti v územích některé smluvní Strany zřízené mají býti připuštěny k obchodování v územích Strany druhé. Toto připuštění vyhrazeno jest pokaždé pravidlům v příslušné zemi nyní nebo budoucně platným.

Article 14.

Le Gouvernement Impérial de Russie se déclare prêt à entrer en négociations, dans le délai de trois années qui suivront la mise en vigueur du présent traité avec l'Autriche-Hongrie au sujet de la conclusion d'un arrangement concernant la protection réciproque des droits d'auteur pour les oeuvres littéraires, artistiques et photographiques.

Avšak každou měrou řečené společnosti mají požívati v územích druhé smluvní Strany týchž práv, která jsou nebo budou propůjčena společnostem stejného druhu kterékoli jiné země.

Článek 14.

Císařská ruská vláda prohlašuje, že jest ochotna do tří let po dni, kdy tato úmluva nabude moci, vejíti s Rakousko-Uherskem ve vyjednávání za příčinou úmluvy o vzájemné ochraně práva původců děl literárních, uměleckých a fotografických.

La réglementation de la protection réciproque des brevets d'invention, des marques de fabrique, des dessins et modèles industriels et des noms commerciaux reste réservée à une Convention spéciale à conclure aussitôt que possible.

Jusqu'à la conclusion d'un tel arrangement les dispositions jusqu'à présent en vigueur pour la protection réciproque de ces droits seront maintenues.

Úprava vzájemné ochrany patentů na vynálezy, továrních známek, živnostenských vzorků a modelů a obchodních firem vyhrazuje se zvláštní úmluvě, která co možná brzy bude učiněna.

Dokud by taková úmluva nebyla učiněna, dosavadní ustanovení o ochraně těchto práv budou zachována.

Article 15.

Les navires autrichiens et hongrois et leurs cargaisons seront traités en Russie, et les navires russes et leurs cargaisons seront traités en Autriche-Hongrie absolument sur le pied des navires nationaux et de leurs cargaisons, quel que soit le pays de départ des navires ou leur destination et quelle que soit l'origine des cargaisons ou leur destination.

Tout privilège et toute franchise accordés à cet égard à une tierce Puissance par une des Parties contractantes seront accordés à l'instant même et sans condition à l'autre.

Toutefois il est fait exception aux dispositions précédentes en ce qui concerne:

a) la pêche nationale qui sera réglée exclusivement par les dispositions qui sont ou seront en vigueur dans les territoires de chacune des Parties contractantes;

b) les faveurs actuellement accordées ou qui pourraient être accordées ultérieurement à la marine marchande nationale.

Les dispositions du présent traité ne sont point applicables au cabotage, lequel continue à être régi par les lois qui sont ou seront en vigueur dans chacune des Parties contractantes. Toutefois les navires russes et autrichiens ou hongrois pourront passer d'un port de l'une des Parties contractantes dans un ou plusieurs ports de l'autre, soit pour y déposer tout ou une partie de leur cargaison apportée de l'étranger, soit pour y composer ou compléter leur chargement pour une destination étrangère.

Článek 15.

S rakouskými a uherskými loděmi a s jejich nákladem bude v Rusku a s ruskými loděmi a s jejich nákladem bude v Rakousko-Uhersku zcela stejně nakládáno jako s domácími loděmi a s jejich nákladem, bez rozdílu odkud přicházejí nebo kam jsou určeny neb odkud náklad pochází nebo kam jest určen.

Každá výsada a každé osvobození některou smluvní Stranou v této příčině třetí mocnosti propůjčená bude příslušeti beze všeho a bez podmínky také druhé Straně.

Z předcházejících ustanovení bude však míti platnost výjimka:

a) vzhledem k národnímu rybářství, které bude upraveno výlučně předpisy nyní nebo budoucně platnými v územích každé ze smluvních Stran;

b) vzhledem k výhodám nyní nebo budoucně národnímu obchodnímu loďstvu poskytnutým.

Ustanovení této smlouvy nevztahují se nijak ku plavbě pobřežní, která bude upravena jako až dosud zákony v územích každé ze smluvních Stran nyní nebo budoucně platnými. Avšak rakouské neb uherské a ruské lodi budou moci plouti z přístavu některé smluvní Strany do jiného nebo několika přístavů druhé Strany, buďto aby tam úplně nebo částečně složily svůj náklad z ciziny přivezený neb aby tam naložily nebo doplnily svůj náklad do ciziny určený.

Article 16.

La nationalité des bâtiments sera admise, de part et d'autre, d'après les lois et réglements particuliers à chaque pays, au moyen des titres et patentes se trouvant à bord et délivrés par les autorités compétentes.

Les certificats de jaugeage délivrés par l'une des Parties contractantes seront reconnus par

Článek 16.

Národnost lodí budiž uvažována z té i oné strany podle zákonů a nařízení příslušné země na základě listin a patentů na lodi se nalézajících, příslušnými úřady vydaných.

Listy o únosnosti lodí tou neb onou smluvní Stranou vydané budou uznávány druhou Stranou

l'autre d'après les arrangements spéciaux convenus ou à convenir entre les Parties contractantes.

Article 17.

Les ressortissants de chacune des Parties contractantes auront réciproquement le droit de faire usage aux mêmes conditions et contre payement des mêmes droits que les nationaux, des chaussées et routes, des canaux, écluses, bacs, ponts et ouvertures des ponts, des ports et quais de débarquement, des voies navigables et passes marquées et éclairées, du service du pilotage, des grues, balances et bascules, des dépôts, des établissements et institutions destinés au sauvetage et à la mise en sûreté des charges des navires et des autres établissements et institutions de ce genre, en tant qu'ils sont destinés au service du public et à l'usage du commerce en général qu'ils soient administrés par l'Etat ou par des particuliers autorisés par l'Etat.

Ces droits ne seront prélevés que pour l'utilisation réelle et effective, à la réserve toutefois des dispositions contraires admises pour le service du pilotage et de l'éclairage maritime.

Article 18.

Seront complètement affranchis des droits de tonnage et d'expédition dans les ports de chacune des Parties contractantes:

1° les navires qui, entrés sur lest de quelque lieu que ce soit, en repartiront sur lest;

2° les navires qui, entrés avec un chargement dans un port, soit volontairement, soit en relâche forcée, en sortiront sans avoir fait aucune opération de commerce.

Cette exemption ne s'étendra pas aux droits de phare, de pilotage, de remorquage, de quarantaine et autres droits payables par corps de bâtiment pour les services et l'outillage, établis dans l'intérêt de la circulation, et imposés également aux bâtiments indigènes et à ceux appartenant à la nation la plus favorisée.

En cas de relâche forcée, ne seront pas considérés comme opération de commerce le débarquement et le rechargement des marchandises pour la réparation du navire, le transbordement sur un autre navire en cas d'innavigabilité du premier, les dépenses nécessaires au ravitaillement des équipages et la vente des marchandises avariées, lorsque l'administration des douanes en aura donné l'autorisation.

Article 19.

Les navires autrichiens et hongrois entrant dans un port de Russie, et réciproquement les

podle zvláštních úmluv, které smluvní Strany učinily neb učiní.

Článek 17.

Příslušníci té i oné smluvní Strany budou míti vzájemně právo užívati pod týmiž podmínkami a za tytéž poplatky jako vlastní příslušníci větších i menších silnic, průplavů, splavů, přívozů, mostů a vrat u mostů, přístavů a přístavišť, označení a osvětlení vody splavné, lodivodství, jeřábů a váhových zařízení, skladišť, opatření na záchranu a na zachování lodního zboží a jiných takovýchto ústavů a zařízení, pokud jsou tato zařízení a ústavy vůbec ustanoveny k veřejné dopravě a tržbě, bez rozdílu, zdali jsou spravovány státem nebo se státním schválením od soukromých osob.

Tyto poplatky s výhradou lodivodství a námořského osvětlení, u kterých jsou úchylné předpisy dopuštěny, smějí býti vybírány toliko tenkráte, když se skutečně upotřebí příslušných úprav a zařízení.

Článek 18.

Tunních poplatků a poplatků za vyřízení mají býti zproštěny ve přístavech každé smluvní Strany:

1. lodi, které z některého místa s nákladem přijedou a s ním opět odjedou;

2. lodi, které s nákladem dobrovolně nebo z nouze do některého přístavu přijedou a jej opět opustí, neprovozovavše obchodu.

Toto osvobození nevztahuje se k majáčnému, lodivodnému, k vlečným, karanténním a jinakým poplatkům na lodi samé váznoucím, které se zapravují za výkony a opatření pro dopravu zavedené stejnou měrou od lodí domácích i od lodí národnosti největších výhod požívající.

Musila-li loď přistáti z nouze, nepokládá se za obchodování složení a opětné naložení nákladu za příčinou opravy lodi vykonané, přeložení jeho na jinou loď, nebyla-li by dosavadní loď ku plavbě způsobilá, výdaje, jichž je třeba k zásobení lodního mužstva, a prodej pokaženého zboží se schválením celní správy.

Článek 19.

Rakouské a uherské lodi, které připlují do některého ruského přístavu a naopak ruské lodi,

navires russes entrant dans un port autrichien ou hongrois, qui n'y viendraient que pour compléter leur chargement ou décharger une partie de leur cargaison, pourront, en se conformant toutefois aux lois et réglements des pays respectifs, conserver à leur bord la partie de leur cargaison qui serait destinée à un autre port, soit du même pays, soit d'un autre, et la réexporter sans être astreints à payer, pour cette dernière partie de leur cargaison, aucun droit de douane sauf ceux de surveillance, lesquels d'ailleurs ne pourront être perçus qu'au taux fixé pour la navigation nationale.

Article 20.

En cas d'échouement ou de naufrage d'un navire de l'une des Parties contractantes sur les côtes de l'autre, ce navire y jouira, tant pour le bâtiment que pour la cargaison, des faveurs et immunités que la législation de chacun des pays respectifs accorde à ses propres navires en pareilles circonstances. Il sera prêté toute aide et assistance au capitaine et à l'équipage, tant pour leurs personnes que pour le navire et sa cargaison.

Les Parties contractantes conviennent, en outre, que les marchandises sauvées ne seront sujettes au payement d'aucun droit de douane, à moins qu'on ne les destine à la consommation intérieure.

Article 21.

Les Parties contractantes se réservent la liberté de régler, par voie autonome, les tarifs de transport de leurs chemins de fer.

Toutefois il ne sera fait de différence, ni quant au prix de transport, ni quant au temps et au mode de l'expédition, entre les habitants des territoires des Parties contractantes. Notamment, les envois de marchandises venant de Russie et dirigés sur une station autrichienne ou hongroise, ou transitant l'Autriche-Hongrie, ne seront pas passibles sur les chemins de fer autrichiens et hongrois de tarifs de transports plus élevés que ceux appliqués dans la même direction et entre les mêmes stations des chemins de fer autrichiens et hongrois aux marchandises similaires autrichiennes, hongroises ou étrangères. Il en sera de même, quant aux chemins de fer russes, pour les envois de marchandises venant de l'Autriche-Hongrie et dirigés sur une station russe ou transitant par la Russie.

Des exceptions ne pourront avoir lieu, que pour les transports à prix réduit pour cause d'intérêt public ou de charité.

Le traitement douanier des expéditions par chemin de fer sera réglé par une convention spéciale à conclure aussitôt que possible.

které připlují do některého rakouského neb uherského přístavu, aby tam jen svůj náklad doplnily nebo část nákladu složily, budou moci, spravují-li se zákony a předpisy příslušného státu, podržeti na palubě část svého nákladu určeného do jiného přístavu téže nebo jiné země a ji opět vyvésti, nejsouce povinny za tuto část svého nákladu zapraviti jakéhokoli poplatku kromě dozorčích dávek, které smějí býti vybírány jen podle sazby pro domácí plavbu ustanovené.

Článek 20.

Ztroskotá-li se některá loď smluvních Stran na pobřeží druhé Strany, loď i náklad budou požívati týchž výhod a osvobození, které zákonodárství příslušné země poskytuje vlastním lodím ve stejném stavu. Vůdci a mužstvu jak pro jich osobu tak i pro loď a její náklad bude poskytnuta každákoli pomoc.

Smluvní Strany shodují se kromě toho v tom, že zachráněné zboží nebude podrobeno žádné celní dávce, leč by přešlo do vnitřního obchodu.

Článek 21.

Smluvní Strany vyhrazují sobě právo ustanoviti železničné tarify podle své vlastní úvahy.

Avšak nemá býti rozdílu mezi dopravným, ani vzhledem k času a způsobu vyřízení mezi obyvateli obvodů smluvních Stran. Zejména pro zboží dopravované z Ruska do některé rakouské neb uherské stanice nebo skrze Rakousko-Uhersko na rakouských a uherských železnicích nemají míti platnost vyšší tarify nežli pro rakouské, uherské nebo cizozemské výrobky stejného druhu v témž směru a mezi týmiž rakouskými a uherskými stanicemi. Totéž bude míti platnost na ruských drahách pro zásilky zboží z Rakouska-Uherska, zaslané do některé ruské stanice nebo Ruskem provážené.

Výjimky z předcházejících ustanovení mohou býti jen potud připuštěny, pokud jde o dopravu za snížené ceny k veřejným nebo dobročinným účelům.

Celní odbavování dopravy železničné bude upraveno zvláštní úmluvou, která co možná brzy bude učiněna.

Jusqu'à la conclusion de cette convention il est entendu que:

1° au sens des législations douanières des Parties contractantes, les wagons de marchandises déjà en service, de même que les accessoires employés exclusivement pour assurer la protection ou la sûreté des marchandises pendant le transport, tels que bâches et couvertures sont admis en franchise de droit, même s'il n'entrent pas directement mais seulement après avoir traversé le territoire d'une tierce Puissance des territoires de l'une des Parties contractantes dans ceux de l'autre à la condition expresse que ces accessoires soient réexportés dans le délai de 3 mois;

2° les administrations des chemins de fer sont tenues d'annoncer au bureau frontière ainsi qu'à tout autre autorité douanière désignée d'avance par l'administration douanière au plus tard huit jours avant son entrée en vigueur tout changement d'horaire dans la marche des trains franchissant la frontière ou des trains qui leur correspondent; par contre la station frontière annoncera par écrit au seul bureau frontière intéressé les trains non prévus par l'horaire (trains spéciaux, trains nécessités par les circonstances, trains dédoublés, circulation des locomotives); cette communication doit être faite assez tôt pour que le bureau de douane puisse prendre ses mesures en vue de la visite et du traitement douanier de ces trains;

3° les fleurs et les plantes vivantes, les fruits frais, les poissons frais, ainsi que toute marchandise rapidement périssable, seront dédouanés de part et d'autre dans un délai de 24 heures, à compter du moment où ils auront été reçus dans les entrepôts de la douane, en tenant compte, toutefois, des cas de force majeure;

4° les conducteurs, mécaniciens et le personnel au service des chemins de fer de chacune des Parties contractantes, convaincus d'avoir importé dans les trains des marchandises de contrebande sur les territoires de l'autre Partie, seront, sur la demande des autorités douanières compétentes, privés du droit de convoyer les trains à la frontière;

5° dans la mesure où, grâce à l'égalité de la largeur des voies en jonction ou à une construction spéciale des wagons de marchandise il est possible de faire passer les wagons du territoire de l'une des Parties à l'intérieur du territoire de l'autre sans transbordement à la station frontière, les marchandises chargées dans des wagons se prêtant à ce passage et offrant les garanties de fermeture douanière seront dispensées à l'entrée de la déclaration spéciale du déchargement, de la pesée et de la révision au bureau frontière lorsqu'elles peuvent être assignées par le bureau frontière à un autre bureau pour l'expédition douanière et qu'elles ne sont point suspectes de contrebande.

Dokud by tato úmluva nebyla uzavřena, Strany shodují se, že:

1. ve smyslu celního zákonodárství smluvních Stran nákladní vozy, které jsou již ve službě, jakož i nákladací prostředky použité výlučně na ochranu nebo na zabezpečení nákladu za dopravy, jako plachty a pokrývky, budou osvobozeny od cla také tenkráte, nevstupují-li bezprostředně z území některé smluvní Strany do území druhé, nýbrž teprve tenkráte, když byly provezeny územím třetí mocnosti, avšak pod touto výslovnou podmínkou, že tyto nakládací prostředky budou opět vyvezeny ve lhůtě tří měsíců;

2. železničné správy jsou povinny, pohraničné celnici a celním místům, které by snad kromě toho celní správou byly určeny, oznámiti každou změnu jízdného plánu při vlacích hranici přestupujících a při jejich připojovacích vlacích nejpozději osm dní dříve, nežli nabude platnosti; naproti tomu vlaky v jízdním řádu neobsažené (vlaky zvláštní a podle potřeby vypravené, vlaky v několika dílech, jízdy lokomotiv) budte oznámeny písemně pohraničnou stanicí toliko příslušné pohraničné celnici včas, aby celnice mohla učiniti ještě opatření, kterých je třeba za příčinou revise a odbavení těchto vlaků;

3. květiny a živé rostliny, čerstvé plody a čerstvé ryby a všechno zboží rychlé zkáze podrobené budou od obou Stran vyclívány ve 24 hodinách, počítajíc od chvíle, kdy byly do celního skladu dopraveny, kromě případů moci vyšší;

4. kdyby konduktéři, strojníci a jiní železniční zřízenci některé smluvní Strany byli usvědčeni, že dováželi podloudně zboží do území druhé Strany, budte k žádosti příslušných celních úřadů prohlášeni za zbaveny práva, provázeti vlaky ke hranicím;

5. pokud by při stejném rozchodu kolejí nebo při zvláštním způsobu stavby nákladních vozů bylo možná, aby nákladní vozy mohly býti vezeny z území některé Strany do vnitrozemska druhé Strany bez překládání v pohraničné stanici, tedy zboží, které jest naloženo na vagonech k další jízdě způsobilých a po stránce celní bezpečně upravených, bude při vstupu zproštěno zvláštního prohlášení, skládání, odvažování a revise při pohraničné celnici, když je pohraničná celnice poukáže k jinému úřadu, aby bylo celně dále odbaveno, a není-li podezření obchodu podloudního.

Les marchandises sur wagons ouverts (plateformes) jouiront également de cette facilité, lorsqu'il résulte de leur nature qu'il n'y a pas lieu de redouter leur disparition ou un échange pendant leur transport jusqu' à la station de destination.

Zboží na nekrytých vozech (vozních plošinách) má býti účastno rovněž této úlevy, je-li podle jeho povahy vyloučeno, že by se mohlo ztratiti nebo zaměniti za dopravy až do určené stanice.

Article 22.

Les Parties contractantes s'engagent à entrer le plus tôt possible en négociations pour conclure une convention consulaire et une sur le règlement des successions. Jusqu'à la conclusion de ces conventions:

1° Les consuls-généraux, consuls, vice-consuls et agents consulaires des Parties contractantes établis dans leurs Etats respectifs jouiront des mêmes privilèges et prérogatives que ceux des nations les plus favorisées.

En tant qu'il s'agit toutefois de l'exemption des impositions directes, on est d'accord, que seuls les consuls de carrière pourront jouir de cette exemption, pourvu qu'ils ne soient pas toutefois ressortissants de la Partie contractante dans les territoires de laquelle ils devront exercer leurs fonctions et en aucun cas dans une plus grande étendue que les représentants diplomatiques des Parties contractantes.

2° Lorsque des biens successoraux seront laissés en Autriche ou en Hongrie par un ressortissant russe ou bien en Russie par un ressortissant autrichien ou hongrois partout où un consul-général, consul, vice-consul ou agent consulaire ou à leur défaut l'agent diplomatique de la nation à laquelle appartenait le défunt se trouverait à même, par la proximité de sa résidence, de prendre part aux arrangements nécessaires pour dresser l'inventaire de la partie mobilière de la succession et pour la mettre en sûreté, les autorités compétentes procéderont à ces formalités de concert avec cet agent consulaire ou diplomatique qui croisera avec le sceau du Consulat ou de l'Ambassade les scellés apposés par ladite autorité locale et avisera avec elle à toutes les mesures conservatoires dans l'intérêt des héritiers.

Les autorités du pays où se trouvent les biens appartenant à la succession agiront, pour tout ce qui concerne les mesures de conservation, ainsi que la liquidation de l'hoirie, en conformité avec la loi qui régit la succession de leurs nationaux.

Toutes les actions ou réclamations contre la succession, en tant qu'elles ne reposent pas sur le titre d'hérédité ou de legs, relèveront de la compétence des autorités du pays ou se trouvent les biens successoraux pendant un terme de six mois à compter du jour de la dernière des publications

Článek 22.

Smluvní Strany zavazují se, že co možná brzy počnou vyjednávati o uzavření úmluvy konsulární a úmluvy, kterou by pozůstalostní záležitosti byly upraveny. Dokud tato úmluva nebude učiněna:

1. generální konsulové, konsulové, místokonsulové a konsulární jednatelé smluvních Stran, v příslušných státech zřízení, budou požívati týchž výsad a předností, které mají tací zřízenci národností s výhodami největšími.

Pokud však při tom jde o osvobození od přímých daní, Strany shodují se v tom, že toliko konsulové z povolání, předpokládajíc, že nejsou příslušníky smluvní Strany, v jejímž obvodu úřadují, mohou býti účastny tohoto osvobození, a nižádnou širší měrou, nežli jak přísluší diplomatickým zástupcům smluvních Stran.

2. Zůstanou-li v Rakousku neb v Uhersku po ruském státním příslušníku nebo v Rusku po rakouském neb uherském státním příslušníku pozůstalostní věci v některém místě, ve kterém některý generální konsul, konsul, místokonsul nebo konsulární jednatel nebo, kdyby těchto zřízenců nebylo, některý diplomatický jednatel toho státu, ku kterému zemřelý příslušel, v blízkosti svého úředního sídla může se účastniti při opatřeních, kterých je třeba, aby inventura movité pozůstalosti byla vykonána a pozůstalost zabezpečena: příslušní úřadové předsevezmou tyto úřední úkony ve shodě s tímto konsulárním nebo diplomatickým zřízencem, jenž pečetí konsulátu nebo velevyslanectva skříží pečeti řečeným úřadem místním přiložené a učiní ve shodě s ním všechna opatření, aby byly zájmy dědiců zabezpečeny.

Úřadové té země, ve které se nalézají pozůstalostní věci, budou postupovati co se týče opatření, aby dědictví bylo zabezpečeno a likvidováno, podle zákonů, kterými jest dědická posloupnost jejich státních příslušníků upravena.

Všechny žaloby nebo reklamace proti pozůstalosti, pokud se nezakládají na titulu dědického práva neb odkazu, náležejí ku příslušnosti úřadů té země, kde jsou věci pozůstalostní, a to po dobu šesti měsíců ode dne poslední vyhlášky místním úřadem vydané, vztažmo ode dne, kdy dědictví bylo otevřeno,

faites par l'autorité locale, relativement à l'ouverture de la succession, ou en terme de 8 mois à compter du jour du décès, s'il n'a pas été fait de publication par l'autorité locale. A l'expiration de ce terme le reliquat de la partie mobilière de l'hoirie sera remis au consul de la nation à laquelle appartenait le défunt, déduction faite des charges, dettes ou impôts à acquitter dans le pays. Les actions ou réclamations relatives à cette part de la succession seront de la compétence des tribunaux du pays auquel appartenait le défunt.

Le consul délivrera quittance aux autorités du lieu, au moment où il prendra possession du reliquat d'hoirie en vertu de sa qualité consulaire et sans qu'il soit besoin à cet effet d'une procuration des ayants-droit ou d'une autorisation, soit générale, soit spéciale, de son Gouvernement.

Dès l'instant où le consul aura délivré quittance du reliquat d'hoirie, il n'aura de compte à rendre à ce sujet qu'à son propre Gouvernement.

La partie immobilière de la succession est absolument soumise à la loi de sa situation et toute action relative à cette part de la succession relève exclusivement de la compétence des tribunaux du lieu.

Pour le cas où la loi du lieu mettrait obstacle à la dévolution de la partie immobilière de la succession à un ou plusieurs héritiers, il sera accordé de part et d'autre aux interessés un délai suffisant pour opérer de la manière la plus avantageuse la vente des immeubles successoraux.

A l'effet d'assurer l'exécution des stipulations qui précèdent, les autorités locales auront soin de porter sans délai à la connaissance des dits agents diplomatiques ou consulaires chaque cas de décès parmi les sujets respectifs.

nebo po dobu osmi měsíců ode dne úmrtí, nebyla-li místním úřadem žádná vyhláška vydána. Po uplynutí této lhůty bude movitý zbytek dědictví vydán konsulovi toho státu, ku kterému zemřelý náležel, po srážce nákladů, dluhů nebo daní, které mají v zemi býti zaplaceny. Pro žaloby nebo reklamace na tuto část pozůstalosti budou příslušni soudové té země, ku které zemřelý náležel.

Konsul vydá místním úřadům kvitanci, jakmile nabude držby zbytku dědictví, a to ve své vlastnosti jako konsul a nepotřebuje k tomuto účelu plné moci oprávněncovy anebo všeobecného nebo zvláštního zmocnění své vlády.

Jakmile konsul odkvitoval zbytek dědictví, není povinen nikomu jinému nežli své vládě o něm počet vydati.

Nemovitá část pozůstalosti jest podrobena úplně zákonu toho místa, kde leží, a každá žaloba na tuto část pozůstalosti náleží výlučně ku příslušnosti místních soudů.

Kdyby místní zákon tomu překážel, aby nemovitá část pozůstalosti přešla na jednoho nebo několik dědiců, obě Strany dají účastníkům dostatečnou lhůtu, aby mohli prodati pozůstalostní nemovitosti nejvýhodnějším způsobem.

Aby provádění těchto předpisů bylo zabezpečeno, místní úřadové budou o to pečovati, aby úmrtí řečených státních příslušníků bylo oznámeno pokaždé bez průtahu uvedeným diplomatickým nebo konsulárním zřízencům.

Article 23.

Les ressortissants de chacune des Parties contractantes dans les Etats et possessions de l'autre seront exempts de tout service militaire forcé, soit dans les armées de terre ou dans la marine, soit dans les gardes ou milices nationales. Ils seront également dispensés de toute charge et fonction judiciaire ou municipale quelconque, celle de la tutelle exceptée, ainsi que de toute contribution soit pécuniaire, soit en nature, établie à titre d'équivalent du service personnel; enfin de tout emprunt forcé et de toute prestation ou réquisition militaire.

Článek 23.

Příslušníci každé ze smluvních Stran budou osvobozeni ve státech a državách druhé Strany od všeliké povinné vojenské služby v pozemním vojsku, válečném loďstvu, v gardách nebo národních milicích. Stejným způsobem budou osvobozeni ode všech soudních nebo obecních břemen a služeb kromě poručnictví, rovněž budou osvobozeni ode všech peněžních nebo naturálních dávek, které jsou ekvivalentem osobní služby, konečně od každé nucené půjčky a od všelikých vojenských dávek a rekvisic.

Seront toutefois exceptées, quant aux charges et fonctions judiciaires ou municipales, celles qui sont attachées à la possession d'un immeuble ou à un bail, et quant aux contributions et prestations militaires, celles auxquelles tous les ressortissants du pays peuvent être appelés à concourir comme propriétaires fonciers ou comme fermiers.

En tant que les ressortissants d'un tiers Etat sont exempts de tutelle en Russie en vertu des traités et conventions en vigueur, les ressortissants autrichiens et hongrois en Russie bénéficieront du même privilège en ce qui concerne la tutelle des mineurs autres que ceux de leur nationalité.

Avšak vyjaty jsou soudní a obecní břemena a služby, které jsou spojeny s držbou nebo pachtem nemovitostí, jakož i ty vojenské kontribuce a dávky, ku kterým všichni příslušníci země jako vlastníci nebo pachtéři pozemků mohou býti přidrženi.

Pokud by příslušníci některé jiné mocnosti byli osvobozeni od poručnictví v Rusku na základě platných smluv a ujednání, Rakušané a Uhři v Rusku budou požívati týchž výsad vzhledem ku poručnictví nad nezletilci k jejich národnosti nepříslušejícími.

Article 24.

Il sera prêté réciproquement dans les territoires des Parties contractantes, de la part des autorités locales, à la réquisition des consuls-généraux, consuls, vice-consuls ou agents consulaires, ou à leur défaut des patrons et commandants des navires, toute assistance compatible avec les lois du pays pour la saisie et l'extradition des déserteurs des bâtiments de guerre et des navires marchands de leurs pays respectifs.

Článek 24.

V územích smluvních Stran místní úřadové k žádosti generálních konsulů, konsulů, místokonsulů nebo konsulárních jednatelů, nebo kdyby jich nebylo, patronů a velitelů lodních poskytnou všechnu pomoc se zemskými zákony srovnalou, aby byli zatčení a vydání uprchlíci z válečných a obchodních lodí jejich příslušných zemí.

Article 25.

Le présent traité s'étend aussi aux pays qui appartiennent aux territoires douaniers des Parties contractantes.

Le Gouvernement Impérial de Russie, avant de procéder à l'incorporation du territoire douanier du Grand-Duché de Finlande dans celui de l'Empire russe préviendra au moins deux ans d'avance l'Autriche-Hongrie de sa décision à ce sujet; en même temps le Gouvernement Impérial de Russie déclare que selon toute probabilité cette incorporation ne sera effectuée que graduellement à des époques suffisamment espacées.

Článek 25.

Tato smlouva vztahuje se také k zemím, které náležejí k celním územím smluvních Stran.

Císařská ruská vláda, nežli přikročí ke sloučení celního území velkovévodství Finského s celním územím říše Ruské, zpraví o tom aspoň dvě léta dříve Rakousko-Uhersko; spolu prohlašuje císařská vláda ruská, že toto sloučení bude provedeno nejspíše postupně a v dostatečných lhůtách.

Article 26.

Le présent traité est destiné à remplacer le traité de commerce et de navigation du $\frac{14}{2}$ septembre 1860 et la Convention de commerce du $\frac{18}{6}$ mai 1894. Il entrera en vigueur le $\frac{1^{er}\ mars}{16\ février}$ 1906 et restera exécutoire jusqu'au $\frac{31}{18}$ décembre 1917.

Článek 26.

Tato smlouva jest ustanovena, aby nastoupila na místo obchodní a plavební smlouvy ze dne $\frac{14.}{2.}$ září 1860 a obchodní úmluvy ze dne $\frac{18.}{6.}$ května 1894. Smlouva tato nabude moci dne $\frac{1.\ března}{16.\ února}$ 1906 a potrvá v platnosti až do $\frac{31.}{18.}$ prosince 1917.

Les Parties contractantes se réservent toutefois la faculté de dénoncer douze mois avant le $\frac{31}{18}$ décembre 1915 le présent traité, auquel cas il sera mis hors de vigueur à ce terme.

Si aucune des Parties contractantes ne faisait usage de cette faculté ou n'avait notifié douze mois avant le $\frac{31}{18}$ décembre 1917 son intention d'en faire cesser les effets, le traité demeurerait obligatoire jusqu'à l'expiration d'un an à partir du jour où l'une ou l'autre des Parties contractantes l'aura dénoncé.

Article 27.

Le présent traité sera ratifié et les ratifications en seront échangés à St. Pétersbourg aussitôt que possible.

En foi de quoi les Plénipotentiaires respectifs l'ont signé et y ont apposé le sceau de leurs armes.

Fait à St. Pétersbourg le $\frac{15}{2}$ février 1906.

Ährenthal m. p.
(L. S.)

Lamsdorff m. p.
(L. S.)

Timiriaseff m. p.
(L. S.)

Smluvní Strany vyhrazují však sobě, vypověděti tuto smlouvu dvanáct měsíců před $\frac{31.}{18.}$ prosincem 1915, v kterémžto případu pozbude platnosti tímto dnem.

Jestliže by žádná ze smluvních Stran nepoužila tohoto práva a neprohlásila dvanáct měsíců před $\frac{31.}{18.}$ prosincem 1917, že chce ustoupiti od této smlouvy, zůstane tato smlouva v platnosti až do projití jednoho roku ode dne, kterého by ji ta neb ona smluvní Strana vypověděla.

Článek 27.

Tato smlouva bude ratifikována a ratifikace budou co možná brzy v Petrohradě vyměněny.

Tomu na svědomí zmocněnci obou Stran tuto smlouvu podepsali a k ní své pečeti přitiskli.

Dáno v Petrohradě, dne $\frac{15.}{2.}$ února 1906.

Ährenthal m. p.
(L. S.)

Lamsdorff m. p.
(L. S.)

Timirjasev m. p.
(L. S.)

Tarif A.

(Droits applicables aux marchandises autrichiennes et hongroises importées en Russie.)

Nos du tarif général russe du 13/26 janvier 1903	Désignation des produits	Unités	Droits en roubles
ex 3	Malt de toute espèce	poud brut	—·30
ex 5	5. Artichauts, asperges, choux-fleurs et choux de Bruxelles, petits pois, haricots et fèves frais, salade, épinards—importés à l'état frais ou séchés; melons d'eau et melons—frais . . .	„ „	—·90
ex 6	ex 1. Pommes, abricots, pêches, cerises	„ „	1·20
ex 7	Prunes sèches et pruneaux	poud	1·50
ex 24	ex 3. Pâtisserie	poud brut	9·50
ex 28	Vins de raisin:		
	1. Importés en fûts:		
	a) contenant au plus 13° d'alcool	„ „	5·—
	b) contenant plus de 13° et jusqu'à 16° d'alcool inclusivement	„ „	9·—
	2. Importés en bouteilles:		
	a) non mousseux, contenant au plus 25° d'alcool, y compris le poids des bouteilles	poud	6·—
	b) mousseux de toute espèce, y compris le poids des bouteilles	„	14·—
ex 32	Eaux minérales, naturelles ou artificielles, y compris le poids des récipients	„	2·30
	Remarque. Les eaux médicinales, naturelles ou artificielles, si elles sont dénommées dans des listes spéciales dressées par le Conseil Médical du Ministère de l'Intérieur, d'accord avec le Ministère des Finances, acquittent un droit de 1 rouble par poud y compris le poids des récipients immédiats.		
ex 57	Ouvrages en peau ou en cuir:		
	1. Chaussures de toute sorte non spécialement dénommées, achevées ou apprêtées	livre	1·50
	2. Chaussures pour dames, en étoffe de soie et chevreau, achevées ou apprêtées	„	2·55
ex 58	Bois:		
	1. Bouleau, hêtre, orme, charme, chêne, sapin, saule, ypréau, érable, tilleul, mélèze, aune, tremble, sapin blanc, pin, peuplier, frêne:		
	a) en fascines et copeaux; bois à brûler et fagots . . .	—	exempts
	b) en poutres, rondins et perches	poud	0·03
	c) en billots, madriers, poutres et planches équarries ou sciées (de plus de $3^1/_2$ pouces d'épaisseur)	„	0·09

Tarif A.

(Cla z rakouského a uherského zboží dováženého do Ruska.)

Čís. rus. obec. cel. sazby z 13./26. ledna 1903	Název zboží	Jednotka	Clo v rublech
z 3	Slad všeho druhu	pud hr.	—·30
z 5	5. Artičoky, chřest, karfiol a zelníček, zelený hrášek a čerstvé boby, salát, špenát, čerstvé nebo sušené; vodní a cukerní melouny, čerstvé	„ „	—·90
z 6	z 1. Jablka, meruňky, broskve, třešně	„ „	1·20
z 7	Švestky, sušené	pud	1·50
z 24	z 3. Pečivo	pud hr.	9·50
z 28	Vína z hroznů:		
	1. V sudech:		
	a) až včetně do 13 stupňů alkoholového obsahu	„ „	5·—
	b) přes 13 stupňů až včetně do 16 stupňů alkoholového obsahu	„ „	9·—
	2. V láhvích:		
	a) až včetně do 25 stupňů alkoholového obsahu (kromě šumivého vína), čítajíc k němu i váhu láhví	pud	6·—
	b) šumivá vína všeho druhu, čítajíc k němu váhu láhví . .	„	14·—
z 32	Minerálné vody, přirozené nebo strojené, čítajíc k nim váhu nádob	„	2·30
	Poznámka. Přirozené a strojené léčebné minerálné vody, které jsou uvedeny ve zvláštních seznamech lékařskou radou ministeria vnitra ve shodě s finančním ministeriem vydaných, budou vyclívány za clo 1 rublu z pudu, čítajíc v to i váhu bezprostředních nádob.		
z 57	Kožené neb usňové zboží:		
	1. Obuv všeho druhu, zvláště neuvedená, hotová nebo k dohotovení připravená	libra	1·50
	2. Obuv pro dámy z hedvábných látek nebo ze srnčí usně, hotová nebo k dohotovení připravená	„	2·55
z 58	Dříví:		
	1. Březové, bukové, jilmové, habrové, dubové, smrkové, vrbové, javorové, lipové, modřínové, olšové, osykové, sosnové, borové, topolové a jasanové:		
	a) hati, třístky; dříví k palivu a chrastí	—	prostě cla
	b) trámy, kulatá polena a tyče	pud	—·03
	c) klády, fošny, otesané neb řezané trámy a prkna (tlustší než $3^1/_2$ palce)	„	—·09

Nos du tarif général russe du 13/26 janvier 1903	Désignation des produits	Unités	Droits en roubles
	d) en planches et poutrelles (d'une épaisseur supérieure à $^1/_4$ de pouce jusqu'à $3^1/_2$ pouces inclusivement) non rabotées	poud	—·15
ex 59	Ouvrages de charpenterie et de tonnellerie:		
	ex 1. bardeaux, unis et à rainure	»	—·18
	Remarque 2. Pendant la durée du traité les caisses en bois et la planure de bois (laine de bois) de toute espèce destinées à l'exportation des oeufs sont admises en franchise dans les conditions fixées par un règlement du Ministre des Finances.		
	Remarque 3. Est autorisée pendant la durée du traité l'entrée en franchise des douves de hêtre y compris les cercles y afférents par la frontière d'Autriche-Hongrie.		
ex 61	Ouvrages en bois non spécialement dénommés:		
	ex 3. meubles en hêtre courbé, estampés ou pressés, décorés de gravures au fer chaud, montés ou non montés, sans autres préparations, dénommées dans les paragraphes 3, 4 et 5 du présent (61) numéro	»	6·75
	Remarque 2. Les cadres entourant des glaces de plus de 50 verchoks carrés qui ne peuvent en être séparés, ainsi que les cadres contenant des tableaux admis en franchise de droits et qui ne peuvent être pesés séparément, acquittent un droit de 45 cop. par archine courante, les fractions d'archine étant comptées pour une archine entière. Dans tous les autres cas, les droits d'entrée sur les objets importés dans des cadres qui ne peuvent en être séparés, sont perçus y compris le poids desdits cadres.		
ex 62	ex 3. Semences non spécialement dénommées décortiquées ou non	poud brut	—·15
ex 66	Pierres brutes ou simplement dégrossies:		
	1. pierres à paver non dégrossies ou grossièrement taillées en cubes ou parallélipipèdes; silex, quartz, feldspath, pétunzé, sable naturel de tout genre, terre d'infusoires et autres pierres et terres non spécialement dénommées, — employés comme matériaux dans les fabriques et usines, non ouvrés ni concassés, calcinés ou non	—	exempts
	2. pierres employées comme matériaux dans les fabriques et usines, artificiellement pulverisées ou concassées; filtres de charbon	poud	—·15
	4. dalles, plaques et meules à aiguiser et à polir en pierre à aiguiser naturelle, achevées ou non	»	—·04$^1/_2$
	ex 7. pierres meulières (brutes ou en forme de meules)	»	—·04$^1/_2$
ex 67	Pierres précieuses et demi-précieuses, naturelles ou artificielles — imitant les pierres véritables—brutes ou taillées à facettes	livre	4·50
ex 71	ex 2. Graphite, moulu ou lavé	poud	—·45
ex 72	ex 3. ouvrages en matières réfractaires:		
	b) briques et dalles en magnésite	»	—·15
	c) cornues pour usines à gaz, creusets réfractaires, y compris ceux en graphite	»	—·45
ex 73	2. Poterie en terre (résistant aux acides) et ustensiles d'usines et de fabriques—pots, cruches, bouteilles, réservoirs, bonbonnes, condenseurs, robinets, pièces de jonction pour appareils sous forme de tubes à parois minces, etc., à tesson fondu et imperméable, vernissés ou non, sans ornements .	»	—·45

Čís. rus. obec. cel. sazby z 13./26. ledna 1903	Název zboží	Jednotka	Clo v rublech
	d) prkna a kůly (tlustší nežli 1/4 palce až včetně 3 1/2 palce), neohoblované	pud	—·15
z 59	Tesařské a bednářské zboží:		
	z 1. šindele, hrubé nebo dražkované	„	—·18
	Poznámka 2. Po dobu smlouvy dovolen bude prostý cla dovoz dřevěných beden a dřevěné vlny všeho druhu, které jsou určeny k vývozu vajec, pod podmínkami nařízením finančního ministeria ustanovenými.		
	Poznámka 3. Po dobu smlouvy dovolen bude prostý cla dovoz dužin z bukového dřeva i s příslušnými obruči přes hranice Rakousko-Uherska.		
z 61	Dřevěné zboží, zvláště neuvedené:		
	z 3. Nábytek z ohýbaného bukového dřeva se vtlačenými nebo vpálenými ozdobami, vystrojený nebo nevystrojený, bez dalších úprav v paragrafech 3, 4 a 5 tohoto čís. (61) uvedených	„	6·75
	Poznámka 2. Rámy nerozlučně spojené se zrcadly více než 50 čtverečných veršoků velikými, jakož i rámy zavírající obrazy cla prosté, nemohou-li býti zvláště zváženy, budou podrobeny clu 45 kopejek z aršinu délky, při čemž zlomky aršinu počítají se za celé aršiny. Ve všech ostatních případech dovozné clo z předmětů, které se dovezou v rámech, kterých nelze oddělit, bude vybíráno z úhrnné váhy předmětů a rámů.		
z 62	z 3. Semena, zvláště neuvedená, oloupaná nebo neoloupaná . . .	pud hr.	—·15
z 66	Kameny surové nebo toliko prostě obdělané:		
	1. kameny dlažební, surové nebo hrubě otesané v kostkách nebo deskách; oblázky, křemen, živec, petúnze, přírozený písek všeho druhu, horní mouka a jiné zvlášť neuvedené kameny a zeminy, které jsou materiálem pro továrny a huti, ani obdělané, ani zdrobnělé, pálené nebo nepálené . . .	—	prosté cla
	2. kameny, které jsou materiálem pro továrny a huti, uměle zdrobnělé (umleté nebo roztlučené); uhelný filtr	pud	—·15
	4. přírozené brusy a leštící kameny, kulaté, ploché nebo čtyrhranné, obdělané nebo neobdělané	„	—·04 1/2
	z 7. žernovy (surové nebo hotové)	„	—·04 1/2
z 67	Drahé kameny nebo polodrahé kameny, přírozené nebo strojené — nápodobeniny pravých kamenů — surové nebo broušené . .	libra	4·50
z 71	z 2. Tuha, mletá nebo plavená	pud	—·45
z 72	z 3. Ohnivzdorné zboží:		
	b) cihly a desky z magnesitu	„	—·15
	c) křivule pro plynárny, ohnivzdorné kelímky, také kelímky z tuhy	„	—·45
z 73	2. Nádobí z kameniny (vzdorující kyselinám), jakož i věci ku potřebě hutí a továren: hrnky, džbány, láhve, nádržky, baňky, chladicí přístroje, kohoutky, spojovací části přístrojů ve tvaru tenkostěnných trub a pod. z tavené a nepropustné hmoty, polévané nebo ne, avšak bez ozdob	„	—·45

Nos du tarif général russe du 13/26 janvier 1903	Désignation des produits	Unités	Droits en roubles
ex 74	ex 1. Tulles de toute espèce:		
	b) vernissées et avec toute sorte d'ornements	poud	—·25
	3. ornements, cariatides, médaillons, bustes, statues et autres objets semblables en terre cuite, destinés à orner les édifices et les appartements, peints en couleur au vernis, dorés ou non	»	2·25
	4. vaisselle et ouvrages céramiques en argile commune non spécialement dénommés, vernissés ou non:		
	ex *a)* appareils à filtrer, sans dessins ni ornements	»	—·37½
ex 77	Verrerie:		
	1. objets destinés à contenir et à conserver des liquides ou autres marchandises, tels que: bouteilles, flacons et pots de toute forme, sans ornements ni dessins, non taillés ni polis, avec ou sans lettres, inscriptions ou écussons moulés:		
	ex *b)* siphons sans monture	»	2·—
	c) en verre de toute espèce, avec goulots dépolis ou avec bouchons ou couvercles polis, ainsi qu'avec fonds ou bords adoucis	»	3·50
	Remarque 2. Les bouteilles à vin en verre du numéro 77, § 1 *a* si elles sont importés par les ports de la mer Noire et de la mer d'Azov	»	—·30
	2. ouvrages non spécialement dénommés en verre blanc et demi-blanc, non polis, ni taillés, avec ou sans fonds, bords, goulots, bouchons et couvercles dépolis ou adoucis, avec ou sans écussons, inscriptions et dessins moulés ou pressés, mais sans autres ornements:		
	ex *b)* verre à service, soufflé	»	4·80
	3. ouvrages en verre blanc ou demi-blanc, polis ou taillés, mais sans autres ornements	»	7·20
	4. ouvrages non spécialement dénommés en verre de couleur simple (coloré en pâte) ou double (ayant une couche de verre d'une autre couleur), laiteux, mat (dépoli de quelque manière que ce soit), strié, vert de bouteille, craquelé, imitant la glace (Eisglas):		
	a) non polis ni taillés, avec ou sans fonds, bords, bouchons et couvercles dépolis ou adoucis, avec ou sans inscriptions, écussons et dessins moulés ou pressés, mais sans autres ornements	»	10·—
	b) polis ou taillés	»	16·50
	Remarque. Les ouvrages en verre dit Floretiglas et en verre opalisé sont tarifiés d'après le No. 77, § 4.		
	5. ouvrages non spécialement dénommés en verre de toute espèce, avec ornements, tels que: dessins gravés à l'acide ou au burin, peinture, émail, dorure, argenture, ornements en cuivre, en alliages de cuivre ou en d'autres matières, ainsi que les ouvrages dénommés aux §§ 2, 3 et 4 du présent numéro (77), s'ils sont additionnés d'autres matières leur servant ou non d'ornements; ouate de verre, tissus de verre et ouvrages qui en sont faits	»	16·50

Čís. rus. obec. cel. sazby z 13./26. ledna 1903	Název zboží	Jednotka	Clo v rublech
z 74	z 1. Tašky všeho druhu:		
	b) polévané a s ozdobami všeho druhu	pud	—·25
	3. Ornamenty, karyatidy, medailony, poprsí, sochy a pod. předměty k výzdobě budov a obydlí z terrakotty, barvami pomalované, také pozlacené	„	2·25
	4. Nádobí a zvlášť neuvedené hrnčířské zboží z obyčejné hlíny, také polévané:		
	z *a.* filtrovací přístroje, bez vzorků a ozdob	„	—·37½
z 77	Skleněné zboží:		
	1. Nádoby na tekutiny a na jiné zboží, jako: láhve, lahvičky a skleněné hrnky kteréhokoli tvaru, bez ozdob a vzorků, nebroušené a neleštěné, třeba s litými písmeny, nápisy a znaky:		
	z *b)* siphonové láhve nevystrojené	„	2·—
	z *c)* ze skla všeho druhu, s obroušenými hrdly nebo leštěnými zátkami a víky, jakož i s hlazenými dny a okraji	„	3·50
	Poznámka 2. Vinné láhve ze skla čís. 77, § 1 *a* při dovozu přes přístavy Černého a Azovského moře	„	—·30
	2. Zboží zvlášť neuvedené z bílého nebo polobílého skla, neleštěné, nebroušené, také s neobroušenými nebo nehlazenými dny, okraji, hrdly, zátkami a víky, jakož i s litými nebo lisovanými znaky, nápisy a vzorky, avšak bez jiných ozdob:		
	z *b.* skleněné stolní úbory, dmuté	„	4·80
	3. Zboží z bílého a polobílého skla, leštěné nebo broušené, avšak bez jiných ozdob	„	7·20
	4. Zboží, zvlášť neuvedené, z jednobarevného (hmotou barveného), dvojbarevného (s jinobarevnou polevou), mléčného, jakýmkoli způsobem matovaného skla, z vroubkovaného, nazelenalého, prýskaného a ledového skla:		
	a) ani neleštěné, ani nebroušené, třeba také s obroušenými nebo hlazenými dny, okraji, zátkami a víky, jakož i s litými nebo lisovanými nápisy, znaky a vzorky, avšak bez jiných ozdob	„	10·—
	b) leštěné nebo broušené	„	16·50
	Poznámka. Floretové sklo a opalisující sklo budiž vyclíváno podle čís. 77, § 4.		
	5. Zboží zvlášť neuvedené ze skla všeho druhu, s ozdobami jako jsou: leptané nebo rytě vzorky, malby, smalt, pozlacení, postříbření, ozdoby z mědi, ze slitin mědi nebo jiných hmot, jakož i v §§ 2, 3 a 4 tohoto čísla (77) jmenované zboží, spojené s jinými hmotami, které jsou jeho ozdobou; skleněná vata, skleněné tkaniny a předměty z nich zhotovené	„	16·50

Nos du tarif général russe du 13/26 janvier 1903	Désignation des produits	Unités	Droits en roubles
	Remarque. Les ouvrages en verre tels que: ustensiles de table, plats, surtouts de table, coupes, bouteilles, cruches, verres, lampes, abat-jours en combinaison avec du cuivre, des alliages de cuivre, de nickel et d'autres métaux et alliages, à l'exception de l'or et de l'argent, sont taxés d'après le numéro 77.		
	ex 6*c)* verre avec grillage de métal moulé en pâte	poud	2·50
ex 98	ex 1. carbonate d'ammoniaque	»	2·22¾
102	Oxydes (hydratés et anhydres): de baryum (baryte caustique), de strontium (strontiane caustique) et d'aluminium (hydrate d'alumine)	»	1·80
	Remarque. Le peroxyde de baryum et l'oxyde de baryum hydraté sont taxés d'après le No. 102.		
ex 105	ex 3 *a)* soude et potasse caustiques non purifiées	»	1·48½
ex 112	ex 1. Esprit de bois et acétone	poud brut	3·60
ex 124	ex 1. écorce à tan	»	—·06
ex 131	Blanc de zinc	poud	1·30
ex 138	ex Remarque 2. La pyrite sulfureuse de fer contenant 2% de cuivre au plus	—	exempte
in 143	Remarque. La surtaxe de 10% prévue par la remarque 1 du No. 143 pour les feuilles de cuivre découpées en forme non rectangulaire n'est pas appliquée aux feuilles découpées en forme non rectangulaire d'autres métaux et alliages de métaux prévus au No. 143.		
in 147	Remarque. Le zinc en feuilles, polies ou non, même laquées, est taxé d'après le No. 147, § 2.		
in 149	Remarque. Les fourchettes et les cuillères en cuivre, en alliage de cuivre et en autres métaux et alliages dénommés au No. 143, — à l'exception des fourchettes et cuillères dorées, argentées ou combinées avec d'autres matières de prix — sont taxés d'après les paragraphes 2 et 3 du No. 149.		
ex 158	3. ciseaux à tondre les moutons	poud	1·80
in 158	Remarque. Les couteaux avec manches en matières communes ornés seulement de petites lamelles de nacre sont taxés d'après le No. 158, 1.		
160	1. Faux, faucilles et serpes	»	1·65
	2. Hache-paille, pelles, bêches, fourches, râteaux, houes, binettes, pioches et pics	»	1·80
ex 161	ex 1. Les corps de limes non taillés.	»	2·—
ex 163	Ouvrages en étain, en zinc ou leurs alliages, excepté les ouvrages qui rentrent dans le numéro 215:		
	1. non polis ni peints	»	1·95
	2. polis, vernis, peints ou passés à la poudre de bronze . .	»	4·95
164	Ouvrages en plomb et en métal à caractères, non spécialement dénommés (voir les numéros 146 et 162), plomb de chasse .	»	2·10

Čís. rus. obec. cel. sazby z 13./26. ledna 1903	Název zboží	Jednotka	Clo v rublech
	Poznámka. Skleněné zboží jako stolní nádobí, mísy, nástolky, mísky, láhve, džbány, sklenice, lampy, stinidla, spojené s mědí, slitinami mědi, niklem a s jinými kovy nebo slitinami, kromě zlata a stříbra, bude vyclíváno podle čís. 77.		
	z 6 *c.* Drátové sklo	pud	2·50
z 98	z 1. Uhličitan ammonatý	„	2·22½
102	Kysličníky (vodnaté a vody prosté): kysličník barnatý (žíravý baryt), strontnatý (žíravý strontian) a hlinitý (hydrát hlinitý)	„	1·80
	Poznámka. Kysličník baryčitý a hydrát barnatý budte vyclívány podle čís. 102.		
z 105	z 3 *a.* Žíravý natron, žíravé draslo, nečištěné	„	1·48½
z 112	z 1. Dřevěný líh a aceton	pud hr.	3·60
z 124	z 1. Třislová kůra	„ „	—·06
z 131	Běloba zinková	pud	1·30
z 138	z Poznámky 2. Železný kyz (pyrit) s obsahem mědi 2 procent nebo méně	—	prosté cla
k 143	Poznámka. Přírážce 10 procent v poznámce 1 u č. 143 na měděné plechy jiného tvaru nežli pravoúhelného nejsou podrobeny plechy tohoto tvaru z jiných kovů a kovových slitin čís. 143.		
k 147	Poznámka. Zinkový plech, leštěný nebo neleštěný, také lakovaný, budiž vyclíván podle č. 147, § 2.		
k 149	Poznámka. Vidličky a lžíce z mědi, slitin mědi a z jiných kovů a slitin v č. 143 uvedených — kromě pozlacených a postříbřených vidliček a lžic, jakož i s jinými drahocennými hmotami spojených — vyclívají se podle §§ 2 a 3 čís. 149.		
z 158	3. Nůžky ovčácké	pud	1·80
k 158	Poznámka. Nože s rukojetmi z obyčejných hmot, které jsou ozdobeny toliko malými lístky perleťovými, náležejí pod čís. 158, pol. 1.		
160	1. Kosy, srpy a žací nože	„	1·65
	2. Nože na řezanku, lopaty, rýče, vidle, hrábě, motyky, sekery, křižáky a špice	„	1·80
z 161	z 1. Nevysekaná želízka pilníkova	„	2·—
z 163	Zboží z cínu a zinku jakož i z jejich slitin, kromě zboží náležejícího k č. 215:		
	1. ani neleštěné, ani nepomalované	„	1·95
	2. leštěné, lakované, pomalované nebo bronzované	„	4·95
164	Zboží z olova a tvrdého olova, zvlášť neuvedené (viz. č. 146 a 162); broky	„	2·10

Nos du tarif général russe du 13/26 janvier 1903	Désignation des produits	Unités	Droits en roubles
in 164	Remarque. Les capsules de bouteilles en plomb ou en alliages de plomb ne contenant qu'une addition insignifiante d'étain — plaquées d'étain, sont taxées d'après le No. 164.		
165	Oripeau blanc et jaune en livrets, y compris le poids des livrets; paillons de toute espèce autres que dorés ou argentés (voir le § 4 du numéro 149)	livre	—·30
ex 176	Chiffons et pâtes à papier:		
	2. pâte à papier préparée mécaniquement (masse de bois):		
	a) sèche, contenant moins de 50% d'eau	poud	—·35
	b) humide, contenant 50% d'eau et plus	»	—·18
	4. pâte à papier préparée chimiquement (cellulose, masse de chiffons, de paille, de tourbe, etc.):		
	a) sèche, contenant moins de 50% d'eau	»	—·60
	b) humide, contenant 50% d'eau et plus	»	—·30
ex 177	Papeterie:		
	1. carton, papier-mâché et carton-pierre:		
	a) carton de bois non coloré, en feuilles	»	—·60
	b) carton de bois coloré en pâte; carton de chiffons, de paille et autre de toute espèce — excepté le carton spécialement dénommé — en feuilles ou découpé en bandes et en cartes, coloré ou non coloré en pâte; tôle pour toitures goudronnée; carton et papier enduits ou imprégnés de résine, d'antiseptiques, de compositions insecticides, de salpêtre, de soufre; cartes pour métiers Jacquard non satinées; papier-mâché et carton-pierre non ouvrés . . .	»	1·—
	ex 2 *f)* papier à cigarettes blanc et de couleur (celui importé en cahiers plats ou cylindriques — y compris le poids de l'emballage intérieur); papier fin à copier, papier fin d'emballage (de soie ou de Chine), papier de toute espèce non coloré en pâte, mais peint sur l'un ou sur les deux côtés en blanc ou en couleur, non spécialement dénommé; papier sensible à la lumière	»	12·—
	ex 3. enveloppes à lettres	»	14·50
ex 178	Remarque. Les oléographies, gravures, estampes, dessins, etc., reproduisant des tableaux et des dessins d'artistes russes, sont admis en franchise.		
	2. livres et éditions périodiques imprimés par n'importe quel procédé en langues étrangères, y compris ceux qui contiennent dans le texte même ou en annexes de la musique, des cartes géographiques, des plans, des gravures et des dessins; dictionnaires parallèles avec texte russe . . .	—	exempts
	in 2. Remarque. Les calendriers en langue polonaise sont admis en franchise même s'ils contiennent des tableaux du temps en langue russe.		

Čís. rus. obec. cel. sazby z 13./26. ledna 1903	Název zboží	Jednotka	Clo v rublech
k 164	Poznámka. Cínem potažené šešulky na láhve z olova neb olověných slitin, které obsahují toliko nepatrnou přísadu cínu, budte vyclívány podle č. 164.		
165	Bílé a žluté pozlátko v knížkách, čítajíc k tomu váhu knížek, lístky všeho druhu, kromě pozlacených a postříbřených (viz § 4, č. 149)	libra	—·30
z 176	Hadry a papírovina :		
	2. papírovina, mechanicky připravená (dřevovina):		
	a) suchá, obsahující méně nežli 50 procent vody	pud	—·35
	b) mokrá, obsahující 50 procent a více vody	„	—·18
	4. papírovina, chemicky připravená (celulosa, kaše z hadrů, slámy, rašeliny atd.):		
	a) suchá, obsahující méně nežli 50 procent vody	„	—·60
	b) mokrá, obsahující 50 procent a více vody	„	—·30
z 177	Papírové zboží:		
	1. lepenka, papírová kaše a kamenná lepenka:		
	a) dřevěná lepenka, nebarvená, v listech	„	—·60
	b) dřevěná lepenka, hmotou barvená; lepenka z hadrů, ze slámy a všechna jiná lepenka, kromě zvlášť uvedené, v listech nebo pruzích a kartách přířiznutá, také hmotou barvená; lepenka na střechy dehtěná; lepenka a papír natřené nebo napuštěné pryskyřicí, prostředky antiseptickými a hmyz hubícími, ledkem nebo sírou; neklížené listy pro Jacquardovy stavy; papírová kaše a kamenná lepenka nezpracovaná	„	1·—
	z 2. *f.* cigaretový papír, bílý a barevný (v knížkách a svitcích, čítajíc v to i obaly a vnitřní válečky); tenký snímkový papír, tenký papír k balení (hedvábný papír nebo čínský papír), papír všeho druhu, na jedné neb obou stranách bíle nebo barevně natřený (avšak hmotou nebarvený), zvláště neuvedený; papír proti světlu citlivý	„	12·—
	z 3. obálky na listy	„	14·50
z 178	Poznámka. Olejové barvotisky, rytiny, měďirytiny, kresby a pod., které jsou kopiemi obrazů a kreseb ruských umělců, jsou prosty cla.		
	2. Knihy a časopisy bez rozdílu, jakým postupem v cizích řečech tištěné, čítajíc k nim i takové, které obsahují v textu nebo v přílohách noty, zeměpisné mapy, plány, rytiny a výkresy; parallelní slovníky s ruským textem	—	prosté cla
	k 2. Poznámka. Kalendáře v polské řeči jsou prosty cla, třeba by obsahovaly časové tabulky v ruské řeči.		

Nos du tarif général russe du 13/26 janvier 1903	Désignation des produits	Unités	Droits en roubles
ex 193	Mouchoirs	livre	1·80
in 193	Remarque. Les mouchoirs ne sont pas soumis à la surtaxe pour les ourlets prévue au paragraphe 8 des remarques communes aux Nos. 183—209. Les mouchoirs ayant un simple ourlet à jour d'une largeur d'un demi-pouce au plus sont taxés d'après le No. 193.		
in 198	Feutres de laine ou tissus feutrés en laine pure ou mélangée de coton à l'usage des fabriques et usines	»	—·20
ex 202	ex 1. Tissus de laine et demi-laine, ainsi que draps à l'usage des fabriques et usines	»	—·20
	in 1. serviettes pour presses et filtres	»	—·20
ex 210	ex 1. chapeaux en poil, en demi-poil, en feutre et en tissus de toute espèce, achevés ou préparés	pièce	1·35
ex 212	Boutons:		
	ex 1. en nacre, même avec des lamelles en métaux non précieux	livre	—·90
	ex 2. en verre	»	—·37½
ex 214	Jais, perles fausses et grains de verre, de métal et d'autres matières communes:		
	1. détachés ou sur fils, en chapelets, pelotes ou écheveaux d'une même couleur, grosseur et forme	poud	9·—
in 214	Remarque 1. Les perles fausses en verre, celluloïde et porcelaine (dites perles orientales) même imitant les coraux et les grenats sont taxées d'après le présent No. (214) sans distinction de leur forme, grosseur et couleur.		
	Remarque 2. Les perles fausses, dites perles en cire, et les perles en globules de verre blanc recouvertes à l'intérieur d'essence d'écailles de poisson ou d'autres essences à perles rentrent dans le présent No. (214) même lorsqu'elles représentent des imitations de perles fines.		
in 215	Remarque 1. Les articles de mercerie et de toilette en métaux non précieux ou alliages de ces métaux mêmes dorés ou argentés— montés avec des grenats sont taxés d'après le No. 215, § 1.		
	Remarque 2. Les pendants en fil métallique argenté, le clinquant en laiton argenté, la poussière d'argent, les fleurs artificielles et semblables parties accessoires habituelles des éventails restent sans influence sur leur tarification.		
216	Accessoires d'écriture, de dessin et de peinture, non dénommés dans les autres numéros du tarif, montés ou non, tels que: crayons et plumes de toute espèce, porte-plumes, encriers, porte-crayons, pains à cacheter, taille-crayons, presses à timbrer (timbres), etc., y compris le poids des boîtes qui leur servent d'emballage	livre	—·52

Čís. rus. obec. cel. sazby z 13./26. ledna 1903	Název zboží	Jednotka	Clo v rublech
z 193	Kapesní šátky	libra	1·80
k 193	Poznámka. Přirážka za obroubení, v § 8 všeobecných poznámek čís. 183 až 209 ustanovená, nevybírá se u kapesních šátků. Také kapesní šátky s jednoduchým dutým lemem nejvýše 1/2 palce širokým budte vyclívány podle čís. 193.		
k 198	Vlněné plsti nebo plstěné tkaniny z čisté nebo s bavlnou smíšené vlny ku potřebě továren a dílen	„	—·20
z 202	z 1. Vlněné a polovlněné tkaniny, jakož i sukna ku potřebě továren a dílen	„	—·20
	k 1. Lisovací a filtrovací plachetky	„	—·20
z 210	z 1. Klobouky ze srsťové, polosrsťové, vlněné plsti, jakož i z tkanin všeho druhu, hotové neb připravené	kus	1·35
z 212	Knoflíky:		
	z 1. z perleti, také s deštičkami z nedrahých kovů	libra	—·90
	z 2. ze skla	„	—·37 1/2
z 214	Gagat, perly a kuličky ze skla, kovu a jiných obyčejných hmot:		
	1. nenavlečené nebo navlečené na šňůrách, ve svazcích nebo pásmech, téže barvy, velikosti a tvaru	pud	9·—
k 214	Poznámka 1. Perly ze skla, celuloidu nebo porculánu (východní perly), také napodobeniny korálů a granátů náležejí pod toto číslo (214) nehledě k jich tvaru, velikosti a barvě.		
	Poznámka 2. Tak zvané voskové perly a perly z kuliček bílého skla potažených uvnitř trestí šupinovou nebo perlovou náležejí pod toto číslo (214), třeba by byly napodobeninami pravých perel.		
k 215	Poznámka 1. Galanterní a toiletní věci z nedrahých kovů nebo jejich slitin, také pozlacené nebo postříbřené — granáty vykládané, vyclívají se podle čís. 215, § 1.		
	Poznámka 2. Postříbřené drátěné obloučky, postříbřené mosazné titěrky, stříbrný prach, umělé květiny a podobné obvyklé příslušenství zůstanou nepovšimnuty při vyclívání vějířů.		
216	Psací, kreslicí a malířské potřeby, v jiných číslech neuvedené, také vystrojené, jako: tužky, psací pera všeho druhu, násadky, kalamáře, držátka na tužky, oplatky, kružítka tužek, razítka a pod., včetně váhy krabiček k nim příslušných . . .	libra	—·52

Tarif B.

(Droits applicables aux marchandises russes importées en Autriche-Hongrie.)

Nos du tarif douanier austro-hongrois	Désignation des produits	Unités	Droits en couronnes
23	Froment, épeautre	100 *kg*	6·30
24	Seigle	„	5·80
25	Orge	„	2·80
26	Avoine	„	4·80
27	Maïs	„	2·80
28	Sarrasin	„	1·20
29	Millet	„	1·20
31	Haricots, pois, lentilles	„	2·40
32	Lupins, vesces	„	2·40
45	Colza, navette, graine de vélar, de radis oléifère	„	3·—
46	Graine de pavot	„	3·—
47	Graine de lin et de chanvre, autres graines oléagineuses non dénommées	—	exemptes
48	Graine de moutarde, non moulue, en fûts	—	exempte
49	Semence de trèfle:		
	a) semence d'esparcette	100 *kg*	8·—
	b) autres semences de trèfle	„	8·—
59	Houblon	100 *kg* br.	24·—
60	Poussière de houblon (lupuline)	„	24·—
71	Chevaux:		
	a) de plus de 2 ans	pièce	60·—
	b) jusqu'à 2 ans	„	30·—
73	Volailles de toute espèce (excepté le gibier à plume):		
	a) vivantes: oies	—	exemptes
	autres	100 *kg*	4·—
	b) tuées, même vidées, plumées ou privées de leurs extrémités	„	16·—
ex 74	Gibier à poil et à plume:		
	b) tué, même dépecé	„	15·—
79	Oeufs de volaille, jaune et blanc d'oeufs liquide	—	exempts

Tarif B.

(Cla z ruského zboží dováženého do Rakousko-Uherska.)

Číslo rakousko-uherské celní sazby	Název zboží	Jednotka	Clo v korunách
23	Pšenice, špalda	100 *kg*	6·30
24	Žito	„	5·80
25	Ječmen	„	2·80
26	Oves	„	4·80
27	Kukuřice	„	2·80
28	Pohanka	„	1·20
29	Proso	„	1·20
31	Boby, hrách, čočka	„	2·40
32	Vikev, vlčí hrách	„	2·40
45	Řepka, řepice, polní hořčice, olejné ředkvové semeno	„	3·—
46	Semeno makové	„	3·—
47	Semeno lněné a konopné (semenec), semena olejná, jinde v sazbě nezařaděná	—	prosté cla
z 48	Semeno hořičné, nemleté, v sudech	—	prosté cla
49	Semeno jetelové:		
	a) vičenec	100 *kg*	8·—
	b) jiné	„	8·—
59	Chmel	100 *kg* hr.	24·—
60	Chmelový prášek (lupulin)	„	24·—
71	Koně:		
	a) přes 2 léta stáří	kus	60·—
	b) do 2 let stáří	„	30·—
73	Drůbež všeho druhu (kromě zvěři pernaté):		
	a) živá: husy	—	prosté cla
	jiná	100 *kg*	4·—
	b) zabitá, také vyvržená, oškubaná neb osekaná	„	16·—
z 74	Zvěřina a zvěř pernatá:		
	b) zabitá, také rozrušená	„	15·—
79	Vejce drůbežní, také žloutek a bílek, tekutý	—	prosté cla

Nos du tarif douanier austro-hongrois	Désignation des produits	Unités	Droits en couronnes
ex 202	Lin et chanvre, bruts, rouis, teillés, séranés, blanchis, peints ou en déchets	—	exempts
ex 351	Feuilles de placage, ainsi que planches en feuilles de placage collées ensemble:		
	a) sans incrustations:		
	1° brutes	100 *kg*	5·50
	2° teintes, avec dessins au corrosif, vernies, laquées ou polies	»	14·—
	ex *b)* avec incrustations ou dessins pressés	»	30·—
ex 356	Ouvrages non spécialement dénommés, en bois ordinaire:		
	a) bruts, sans addition d'autres matières:		
	1° en bois blanc:		
	fûts	»	3·60
	autres	»	8·—
	2° en bois dur ou plaqués (avec bois ordinaire):		
	fûts	»	3·60
	autres	»	15·—
	b) bruts avec garnitures ou autres parties en fer ou autres métaux non précieux:		
	1° en bois blanc: fûts	»	7·20
	2° en bois dur ou plaqués (avec bois ordinaire):		
	fûts	»	7·20
	autres	»	20·—

Číslo rakousko-uherské celní sazby	Název zboží	Jednotka	Clo v korunách
z 202	Len a konopí, surové, močené (rosené), umědlené, vochlované, bílené, obarvené a v odpadcích	—	prosté cla
z 351	Dyhy, také desky tím způsobem pořízené, že se dyhy sklíží:		
	a) nevykládané:		
	1. surové	100 *kg*	5·50
	2. barvené, mořené, pokostované, lakované nebo leštěné . .	„	14·—
	z *b)* vykládané nebo s kresbou vytlačenou	„	30·—
z 356	Zboží, zvlášť nejmenované, z obyčejného dřeva:		
	a) surové, s jinými hmotami nespojené:		
	1. z měkkého dřeva:		
	sudy	„	3·60
	jiné	„	8·—
	2. z tvrdého dřeva nebo dyhované (obyčejným dřevem):		
	sudy	„	3·60
	jiné	„	15·—
	b) surové, okované nebo jinak se železem anebo s jinými nedrahými kovy spojené:		
	1. z měkkého dřeva: sudy	„	7·20
	2. z tvrdého dřeva nebo dyhované (obyčejným dřevem):		
	sudy	„	7·20
	jiné	„	20·—

Protocole final.

Aux articles 1 et 12.

En ce qui concerne les passeports, les ressortissants des Parties contractantes seront traités, en tant qu'il ne s'agit pas du visa des passeports, sur le pied de la nation la plus favorisée.

La durée de la validité du visa des passeports est étendue en Russie à une période de six mois.

Cette disposition s'applique également au visa des passeports des commis voyageurs autrichiens et hongrois de religion mosaïque.

La taxe pour la délivrance des passeports à l'étranger aux Autrichiens et Hongrois résidant en Russie ne dépassera pas le montant de 50 copecks.

La Russie continuera à accorder une durée de 28 jours pour la validité des certificats de légitimation qui sont valables dans une zone de 30 kilomètres des deux côtés de la frontière et donnent le droit au porteur, comme c'est le cas à présent, de passer la frontière à plusieurs reprises par différents points de passage. Cette durée de la validité sera comptée, de part et d'autre, à partir du jour auquel le certificat aura servi pour passer la frontière la première fois, de telle sorte que les dits certificats perdent leur validité, s'ils n'ont pas servi une première fois au plus tard le quinzième jour à partir du jour de leur délivrance. Cette durée de 28 jours ne sera modifiée en aucun cas par le renouvellement de l'année survenu dans le cours de la validité des certificats. Les certificats de légitimation ne seront délivrés, de part et d'autre, qu'aux nationaux et aux ressortissants de l'autre Partie contractante domiciliés dans les territoires où les certificats sont délivrés.

La date du passage de la frontière sera notée à l'avenir par les autorités compétentes sur les certificats tant d'après le calendrier en usage en Russie que d'après le calendrier en usage en Autriche-Hongrie.

Les certificats continueront à être délivrés, comme cela se fait actuellement, tant aux chrétiens qu'aux israélites.

Protokol závěrečný.

K článku 1 a 12.

Co se týče průvodních listů, bude s příslušníky smluvních Stran, pokud nejde o visum průvodních listů, nakládáno jako s příslušníky národnosti největších výhod požívající.

Doba platnosti visa průvodních listů prodlužuje se v Rusku na dobu šesti měsíců.

Toto ustanovení vztahuje se také na visa průvodních listů rakouských a uherských obchodních cestujících israelitického náboženství.

Poplatek za vydání cizozemských průvodních listů Rakušanům a Uhrům v Rusku bydlícím nebude přesahovati 50 kopejek.

Rusko propůjčí i budoucně lhůtu platnosti 28 dnů legitimačním lístkům, které v pásmu 30 kilometrů na obou stranách hranic platí a držitele, jako až dosud, opravňují vícekráte hranici na rozličných místech překročiti. Tato doba platnosti bude od obou Stran počítána ode dne, kterého bylo použito lístku k prvnímu překročení hranic s tou obměnou, že řečené lístky pozbudou své platnosti, nebylo-li by jich ponejprve užito nejpozději patnáctého dne po dni svého vydání. Tato lhůta 28 dnů nebude nižádnou měrou dotčena, nastane-li nový rok za platnosti legitimačního lístku. Legitimační lístky budou vydávány od té i oné Strany toliko domorodcům a těm příslušníkům druhé smluvní Strany, kteří bydlí v území, kde lístky byly vydány.

Den přestupu hranic bude na lístcích poznamenán příslušnými úřady podle kalendáře jak v Rusku tak i v Rakousko-Uhersku platného.

Tyto lístky budou také přiště, jako až dosud, vydávány jak křesťanům tak i israelitům.

A l'article 2.

Les articles fabriqués au moyen de l'admission temporaire dans les territoires respectives des Parties contractantes sont également traités d'après les principes fixés dans l'article 2 du présent traité.

Aux articles 2, 3 et 5.

Les produits du sol ou de l'industrie d'une tierce Puissance, transportés en transit par les territoires de l'une des Parties contractantes, ne payeront, à leur entrée dans ceux de l'autre, des droits autres ni plus élevés que n'auraient payé les mêmes produits importés directement de leur pays de provenance.

Aux articles 2 et 5.

Les Parties contractantes se réservent le droit d'exiger des certificats d'origine, constatant la production ou la fabrication dans les territoires de l'une des Parties contractantes des marchandises importées dans les territoires de l'autre, si ces marchandises sont soumises à un traitement douanier différent suivant le pays de provenance. De son côté, chacune des Parties contractantes prendra les mesures afin que les certificats exigés soient le moins possible une gêne pour le commerce.

Aux articles 2, 4, 5, 7 et 8.

Certaines marchandises étant actuellement soumises en Russie à des droits plus élevés à l'entrée par la frontière de terre qu'à l'entrée par la mer Baltique, il est entendu que le jour où le présent traité entrera en vigueur, les droits à l'entrée par la frontière de terre seront réduits aux taux des droits à l'entrée par la mer Baltique, et qu'aucun nouveau droit différentiel, favorisant les importations par la voie maritime de la mer Baltique, de la mer Noire et de la mer d'Azow (le littoral du Caucase excepté) ne sera établi.

L'Autriche-Hongrie s'engage de son côté à ne pas établir d'autres droits différentiels à l'entrée par la mer que ceux qui existent au moment de la mise en vigueur du présent traité.

Les Parties contractantes s'engagent à examiner avec soin les demandes motivées de création de douanes nouvelles, d'élévation à une classe supérieure des douanes existantes et d'extension de leurs attributions que l'une des Parties pourrait adresser à l'autre dans le cours

K článku 2.

Se zbožím vyrobeným v ušlechtovacím obchodu v příslušných územích smluvních Stran bude nakládáno rovněž podle zásad v 2. článku této smlouvy vytčených.

K článku 2, 3 a 5.

Zemské plodiny a živnostenské výrobky některé jiné mocnosti, provážené územím té neb oné smluvní Strany, nebudou platiti při svém vstupu do území druhé Strany ani jiných, ani vyšších cel, nežli by tyto plodiny a výrobky platily při svém bezprostředním dovozu ze země svého původu.

K článku 2 a 5.

Smluvní Strany vyhrazují sobě právo, požadovati vysvědčení o původu pro zboží do území některé smluvní Strany dovážené, která potvrzují, že bylo zboží vyrobeno nebo zpracováno v územích druhé smluvní Strany, nakládá-li se s tímto zbožím rozličně při vyclívání podle země, odkud pochází. Každá ze smluvních Stran postará se o to, aby požadovaná vysvědčení co možná málo obchodu překážela.

K článku 2, 4, 5, 7 a 8.

Poněvadž nyní v Rusku některé zboží při dovozu přes hranice na souši jest podrobeno vyššímu clu nežli při dovozu přes Baltické moře, Strany shodují se v tom, že ode dne, kdy tato smlouva moci nabude, cla při dovozu přes hranice po souši mají býti snížena na výši cel při dovozu přes Baltické moře, a že nemá býti zavedeno žádné nové differenciální clo při dovozu přes Baltické moře, Černé moře a Azovské moře (kromě kavkazského pobřeží).

Rakousko-Uhersko zavazuje se naproti tomu, že nezavede žádných jiných differenciálních cel pro dovoz po moři nežli ta, která jsou zavedena v čase, kdy tato smlouva nabude moci.

Smluvní Strany se zavazují, že budou pečlivě uvažovati odůvodněné návrhy, aby byly nové celnice zřízeny, aby byly dosavadní celnice vřaděny do vyšší třídy a aby byla jejich práva rozšířena, které by některá Strana učinila druhé Straně za platnosti této smlouvy, a že těmto návrhům pokud možná vyhoví.

de la validité du présent traité, et à donner suite, dans la mesure du possible, à ces demandes. De la même manière les Parties contractantes s'entendront sur les questions concernant la suppression d'un bureau de douane, l'abaissement de son rang ou la réduction de ses attributions.

Toute modification apportée par l'une des Parties au caractère ou aux attributions d'une de ses douanes sera immédiatement portée à la connaissance de l'autre.

Aux articles 2, 5, 6 et 7.

Quant au payement des droits, le Gouvernement Impérial de Russie se déclare prêt à faire accepter par les douanes les monnaies d'or de la valeur de couronne frappées en Autriche et en Hongrie, en reconnaissant 1000 couronnes comme équivalent à 393 roubles 78 copecks.

A l'article 17.

Les Parties contractantes se réservent de s'entendre aussitôt que possible sur un arrangement spécial concernant l'exercice de la navigation sur la Vistule, le Prouth et le Dniestr.

Jusqu'à la conclusion de cet arrangement les deux Gouvernements sont d'accord de maintenir en ce qui concerne la navigation des fleuves sus-indiquées les stipulations des traités actuellement en vigueur qui règlent cette navigation.

Toutefois il a été convenu, que les passeurs autorisés des bacs russes et autrichiens entre Sandomir et Nadbrzezie auront le droit, en observant les prescriptions douanières et de déclaration policière, de transporter avec leur bacs des personnes et des marchandises de provenance autrichienne sur la rive russe et de provenance russe sur la rive autrichienne, sans qu'ils soient soumis en recevant ou en livrant les marchandises à l'acquittement des droits spéciaux quelconques. De même les passeurs autorisés seront tenus d'observer exactement les tarifs de passage approuvés par les autorités.

Les bateaux autrichiens et hongrois se rendant en Russie par les cours d'eau qui coupent les frontières communes, pour rentrer plus tard en Autriche-Hongrie seront admis à entrer en Russie sans payer ou garantir les droits d'importation.

Le délai dans lequel ces bateaux doivent être réexportés en Autriche-Hongrie, est fixé à deux années, à partir du jour de leur entrée en Russie. Si le bateau est vendu en Russie ou y demeure plus de deux années, il est passible des droits d'importation respectifs. Le susdit délai devra être pro-

Stejným způsobem smluvní Strany dohodnou se o otázkách v příčině zrušení některé celnice, jejího zařadění do nižší třídy nebo zmenšení jejích práv.

Každá některou Stranou učiněná změna v postavení nebo právech některé její celnice bude bez průtahu oznámena druhé Straně.

K článku 2, 5, 6 a 7.

Císařská ruská vláda prohlašuje, že jest ochotna při placení cla zlaté mince korunové měny v Rakousku a Uhersku ražené přijímati celnicemi, a to 1000 korun za 393 rubly 78 kopejek.

K článku 17.

Smluvní Strany vyhrazují sobě, že se co možná brzy dohodnou o zvláštní úmluvě v příčině plavby po Visle, Prutu a Dněstru.

Dokud tato úmluva nebude učiněna, smluvní Strany shodují se v tom, že v příčině plavby po řečených řekách mají býti zachovávána ustanovení dosud platných smluv, která upravují tuto plavbu.

Avšak Strany shodují se v tom, že oprávnění převozníci ruských a rakouských prámů mezi Sandoměří a Nadbřežím, šestice celních a policejních předpisů, jsou oprávněni, převážeti na svých prámech osoby a zboží rakouského původu na ruský břeh a osoby a zboží ruského původu na rakouský břeh, nejsouce podrobeny při přejímání neb odevzdávání zboží zvláštnímu poplatku. Avšak oprávnění převozníci jsou zavázáni, přesně zachovávati převozné tarify od úřadů schválené.

Rakouské a uherské lodi plovoucí do Ruska po vodních tocích, společné hranice protínajících, aby se zase vrátily do Rakousko-Uherska, budou propuštěny do Ruska bez zaplacení nebo pojištění dovozného cla.

Lhůta, ve které takové lodi zase do Rakousko-Uherska musí býti vyvezeny, stanoví se na dvě léta ode dne, kterého do Ruska vstoupily. Kdyby loď v Rusku byla prodána nebo tam déle nežli dvě léta zůstala, budiž za ni příslušné dovozné clo zapraveno. Tato lhůta bude prodloužena, když by loď byla

longé, si le bateau est retenu par des circonstances indépendantes de la volonté du conducteur, telles que le niveau insuffisant des eaux, des avaries nécessitant des réparations considérables ou autres causes analogues. Les droits d'importation ne seront pas perçus, si le bateau est détruit par le feu ou par naufrage.

Les certificats contenant l'obligation de réexporter les bateaux ou de payer les droits d'entrée seront exempts de toute taxe.

Aussi longtemps que le bateau se trouve en Russie, la patente de jauge du bateau est déposée à la garde des autorités douanières russes.

Le timbrage des lettres de voiture et des connaissements pour la cargaison des bateaux à destination de l'Autriche-Hongrie est fait par les bureaux douaniers russes établis aux bords de la Vistule.

zadržena okolnostmi, na vůli jejího vůdce nezávislými, jako nedostatečná výše vody, porouchání vyžadující značných správek a jiné podobné příčiny. Dovozné clo nebude vybráno, jestliže by loď shořela nebo se ztroskotala.

Listy obsahující závazek loď zase vyvézti nebo dovozné clo zaplatiti, budou prosty každéhokoli poplatku.

Pokud loď bude v Rusku, list o únosnosti lodi bude uschován u ruských úřadů celních.

Odkolkování nákladních listů a konnossementů (nákladních listů lodních) o nákladu lodí do Rakousko-Uherska určených bude vykonáno ruskými celnicemi na březích Visly zřízenými.

A l'article 21.

Les Parties contractantes se prêteront mutuellement tout le concours possible à l'égard des tarifs des chemins de fer, notamment au moyen de l'établissement des tarifs directs pour le transport des personnes et des marchandises.

Le trafic par chemins de fer par la frontière russo-autrichienne devra être traité de la même manière que celui par la frontière russo-allemande, tant sous le rapport de l'application sur le territoire russe (pour le transport des personnes et des marchandises) des tarifs normaux diminués à mesure de l'augmentation du parcours et des taxes accessoires, que sous le rapport des conditions du transport. Toutefois cette stipulation ne comprend pas les tarifs spéciaux, convenus entre les Gouvernements russe et allemand pour le parcours jusqu'aux ports de Koenigsberg, Danzig et Memel.

De même, le trafic par chemins de fer par la frontière austro-russe devra être traité de la même manière que celui par la frontière austro-allemande, tant sous le rapport de l'application sur les territoires autrichiens et hongrois (pour le transport des personnes et des marchandises) des tarifs normaux et des taxes accessoires, que sous le rapport des conditions du transport.

K článku 21.

Smluvní Strany budou se podporovati co možná při železničných tarifech, zejména tím, že zavedou přímé osobní a nákladní tarify.

PRAVNICKÁ JEDNOTA MORAVSKÁ V BRNĚ

Se železničnou dopravou přes rusko-rakouské hranice budiž nakládáno stejným způsobem jako s dopravou přes rusko-německé hranice, a to jak co se týče normálních tarifů (stupňových tarifů) na ruském území pro dopravu osob a zboží platných a vedlejších poplatků tak i co se týče dopravních podmínek. Toto ujednání nevztahuje se však k zvláštním tarifům, které byly ujednány mezi ruskou a německou vládou pro dopravu do přístavů Královce, Gdanska a Klajpedy (Memel).

Rovněž se železničnou dopravou přes rakousko-ruské hranice budiž nakládáno stejným způsobem jako s dopravou přes rakousko-německé hranice, a to jak co se týče normálních tarifů v rakouském a uherském území pro dopravu osob a zboží platných a vedlejších poplatků, tak i co se týče dopravních podmínek.

A l'article 22.

Les consuls d'Autriche-Hongrie en Russie ainsi que les consuls russes en Autriche-Hongrie auront le droit de correspondre directement, les premiers avec le Département des douanes en

K článku 22.

Konsulové rakousko-uherští v Rusku a ruští konsulové v Rakousko-Uhersku budou míti právo dopisovati přímo, a to rakousko-uherští ruskému celnímu departementu, ruští pak finančním ministeriím

Russie, les seconds avec les Ministères des finances, pour les affaires de réclamation douanière qui seront en instance devant les administrations indiquées ci-dessus.

Les Consuls de carrière austro-hongrois et les fonctionnaires qui font partie de l'Ambassade Impériale et Royale et des Consulats Généraux, Consulats et Vice-consulats d'Autriche-Hongrie en Russie et qui seront envoyés en Russie par le Gouvernement Austro-hongrois, jouiront d'une liberté pleine et entière, vis-à-vis de la censure russe, tant pour les journaux que pour les produits des sciences, des arts et des belles-lettres.

Le présent Protocole fera partie intégrante du traité auquel il se rapporte, les deux actes devant être ratifiés dans un seul et même instrument.

Fait à St. Pétersbourg, le $\frac{15}{2}$ février 1906.

Ahrenthal m. p.
(L. S.)

Lamsdorff m. p.
(L. S.)

Timiriaseff m. p.
(L. S.)

v celních reklamačních záležitostech, pro které jsou řečené úřady příslušny.

Rakousko-uherští konsulové z povolání a zřízenci císařského a královského velevyslanectva, rakousko-uherských generálních konsulátů, konsulátů a místokonsulátu v Rusku, kteří budou vysláni do Ruska rakousko-uherskou vládou, budou požívati úplné a celé svobody naproti ruské censuře jak pro noviny tak i pro plody věd, umění a belletristiky.

Tento protokol jest částí smlouvy, ku které se vztahuje, a bude s ní ratifikován jednou a touž listinou.

Dáno v Petrohradě, dne $\frac{15.}{2.}$ února 1906.

Ahrenthal m. p.
(L. S.)

Lamsdorff m. p.
(L. S.)

Timiriaseff m. p.
(L. S.)

Nos visis et perpensis omnibus et singulis, quae in tractatu hoc ejusque adnexis continentur, ea rata grataque habere profitemur, verbo Nostro spondentes, Nos illa omnia fideliter executioni mandaturos esse.

In quorum fidem majusque robur praesentes ratihabitionis Nostrae tabulas Manu Nostra signavimus sigilloque Nostro adpresso muniri jussimus. Dabantur Viennae die vigesimo sexto mensis februarii ano millesimo nongentesimo sexto, Regnorum Nostrorum quinquagesimo octavo.

Franciscus Josephus m. p.

Agenor Comes **Gołuchowski** m. p.

Ad Mandatum Sacrae Caesareae et Regiae Apostolicae Majestatis proprium:

Joannes a **Mihálovich** m. p.
Consiliarius aulicus ac ministerialis.

Tato obchodní a plavební smlouva i se závěrečným protokolem tímto se vyhlašuje po přisvědčení obou sněmoven rady říšské.

Ve Vídni, dne 28. února 1906.

Gautsch m. p.

Kosel m. p.

Buquoy m. p.

Auersperg m. p.

Zákonník říšský

pro

království a země v radě říšské zastoupené.

Částka XIX. — Vydána a rozeslána dne 1. března 1906.

Obsah: (Čís. 50 a 51.) 50. Listina o koncessi pro místní dráhu z Teplice do Poříčí. — 51. Vyhláška, že byl vydán nový statistický seznam zboží pro zahraniční obchod rakousko-uherského území celního.

50.

Listina o koncessi ze dne 20. února 1906

pro místní dráhu z Teplice do Poříčí.

Na základě Nejvyššího zmocnění uděluji za podmínek dále uvedených ve shodě s účastnými ministeriemi stavebnímu podniku E. Groß a spol. ve Vídni žádanou koncessi ke stavbě a ku provozování lokomotivní železnice, která budiž vystavěna jako místní dráha o rozchodu obyčejném ze stanice Teplice (Weckelsdorf) na trati Chocensko-halbstadtské priv. společnosti Rakousko-uherské dráhy státní do Poříčí, podle ustanovení zákona o povolování železnic ze dne 14. září 1854, Z. Ř. č. 238, jakož i podle zákonů ze dne 31. prosince 1894, Z. Ř. č. 2 z r. 1895, a ze dne 24. prosince 1905, Z. Ř. č. 216:

§ 1.

Pro železnici, o níž jedná tato koncessní listina, požívá koncessionář výhod v článku V zákona ze dne 31. prosince 1894, Z. Ř. č. 2 z r. 1895, vytčených.

§ 2.

Koncessionář jest povinen stavbu povolené železnice nejdéle do dvou let počítajíc ode dneška dokonati, vystavěnou dráhu pak veřejné vozbě odevzdati a po celou dobu koncesse pravidelnou vozbu po ní provozovati.

Za dodržení stavební lhůty tuto dotčené, jakož i za vystavění a vystrojení dráhy podle koncesse koncessionář jest povinen k žádosti správy státní dáti jistotu, slože přiměřenou kauci v papírech cenných k ukládání sirotčích peněz způsobilých.

Kauce tato může prohlášena býti za propadlou, nedostojí-li se uvedenému závazku.

§ 3.

K vystavění této povolené železnice propůjčuje se koncessionářovi právo expropriační podle ustanovení příslušných předpisů zákonných.

Totéž právo bude koncessionářovi propůjčeno také při vlečných drahách od něho snad vystavěných, když státní správa uzná, že zřízení jich jest veřejnosti prospěšné.

§ 4.

Koncessionář má se chovati při stavbě a provozování povolené dráhy podle obsahu této koncesse a podle podmínek koncessních, které určí ministerium železniční, jakož i podle příslušných zákonův a nařízení, zejména podle zákona o povolování železnic, daného dne 14. září 1854, Z. Ř. č. 238, a provozovacího řádu železničního, daného dne 16. listopadu 1851, Z. Ř. č. 1 z roku 1852, pak podle zákonův a nařízení, jež příště snad budou vydány. Co se týče provozování vozby, bude se moci od opatření bezpečnostních a předpisů vozebních, předepsaných v provozovacím řádě železničním a v příslušných dodatečných nařízeních, upustiti dotud, pokud ministerium železničné shledá, že se to může, hledíc ke zvláštním dopravním a vozebním poměrům, zejména ke zmírněné rychlosti povoliti, a budou pak platnost míti zvláštní předpisy provozovací, které vydá ministerium železničné.

§ 5.

Koncessionářovi propůjčuje se právo, že může se zvláštním povolením státní správy a za podmínek od ní ustanovených zříditi akciovou společnost, která vejde ve veškerá práva a závazky koncessionářovy.

Koncessionářovi propůjčuje se právo, až do částky státní správou určené vydati prioritní akcie, které by svým zúročením a splácením měly přednost před kmenovými akciemi.

Dividenda, která prioritním akciím přísluší, dříve nežli kmenové akcie nabudou nároku na dividendu, nesmí výše vyměřena býti nežli čtyřmi ze sta, při čemž nebudiž ničeho doplácено z výtěžků let pozdějších.

Číslice skutečného i jmenovitého kapitálu zakládacího buď schválena správou státní.

Při tom šetřeno buď zásady, že kromě skutečně učiněných a řádně prokázaných nákladů na vypracování návrhu, na stavbu a zařízení dráhy i na opatření dopravního obozu, jakož i na nadání jistinné reservy státní správou ustanovené, včetně interkalárních úroků za stavební doby vskutku zaplacených, počítaje k nim i ztrátu na kursu při opatření kapitálu skutečně vzniklou, nesmějí započteny býti žádné jiné jakékoli výdaje.

Jestliže by po dokonání dráhy ještě další nové stavby provedeny aneb vozební zařízení rozmnoženy byly, příslušné náklady mohou býti připočteny ku kapitálu zakládacímu, když by správa státní svolila k obmýšleným stavbám novým nebo k rozmnožení provozovacích zařízení a když náklady řádně budou prokázány.

Veškeren kapitál zakládací v době, co koncesse bude míti platnost, buď splacen podle umořovacího plánu správou státní schváleného.

Stanovy společnostní, jakož i formuláře kmenových a prioritních akcií, které budou vydány, jsou podrobeny schválení správy státní.

§ 6.

Vojsko budiž dopravováno za levnější ceny. O platnosti vojenského tarifu pro dopravu osob a věcí, jakož i ve příčině výhod vojáků cestujících platí to, co o tom na rakouských státních drahách toho kterého času jest ustanoveno.

Tato ustanovení vztahují se také k zeměbraně a domobraně obojí polovice říše, k zemským střelcům Tyrolským a k četnictvu, a to nejen když konají cesty na účet eráru, ale i ve službě na svůj účet ke cvičením ve zbrani a ke shromážděním kontrolním.

Koncessionář zavazuje se, že přistoupí k úmluvě učiněné od společností rakouských železnic o zjednání a pohotově chování věcí výpravných k transportům vojenským a o pomoc vespolnou zapůjčováním personálu a vozidel při větších dopravách vojenských, též ku předpisům pro železnice za války svou dobou platným, jakož i k dodatečné úmluvě o dopravě nemocných a raněných, k dopravě ležmo dodaných na účet eráru vojenského, kteráž úmluva vešla ve skutek dne 1. června 1871.

Předpis svou dobou platný pro vojenské dopravy po železnicích, pak předpisy svou dobou platné pro železnice za války nabudou závaznosti pro koncessionáře dnem zahájení vozby po povolené

dráze. Předpisy vytčeného druhu, které teprve po tomto čase budou vydány a Zákonníkem říšským nebudou vyhlášeny, nabudou moci pro koncessionáře, jakmile by jemu úředně byly oznámeny.

Těmito závazky jest koncessionář vázán jen potud, pokud mohou se vyplniti podle podružné povahy této trati a podle polehčení povoleného v příčině založení, vystrojení a zařízení provozovacího.

Koncessionář zavazuje se, že zření bude míti k vysloužilým poddůstojníkům vojska, válečného loďstva námořského i zeměbrany při obsazování míst služebních podle zákona, daného dne 19. dubna 1872, Z. Ř. č. 60.

§ 7.

Pro dopravu civilních strážných sborů (stráže bezpečnostní, finanční a pod.) mají míti obdobnou platnost snížené sazby při dopravě vojska platné.

§ 8.

Koncesse a ochrana proti stavbě nových železnic, v § 9, lit. *b)* zákona o povolování železnic vyrčená, bude míti platnost po devadesáte (90) let, počítajíc ode dneška, a pomine, když tato lhůta dojde.

Správa státní může koncessi tuto prohlásiti za zaniklou i dříve, než tato lhůta dojde, když by se závazkům v § 2 ustanoveným, co se týče dokonání stavby; pak početí vozby, dosti neučinilo, a vykročení ze lhůty vyměřené nemohlo by se omluviti podle § 11, lit. *b)* zákona o povolování železnic.

§ 9.

Kromě že by státní správa k tomu výslovně svolila, koncessionář není oprávněn vozbu povolené dráhy přenechati jiným osobám.

Státní správa má právo, převzíti kdykoli vozbu povolené dráhy a ji provozovati potom po zbývající ještě dobu koncessní na účet koncessionářův.

V tomto případu koncessionář má zapraviti státní správě náklady jí vozbou skutečně vzniklé, po případě úhrnně ustanovené.

Podmínky tohoto provozování buďte upraveny ostatně vozební smlouvou, která bude s koncessionářem učiněna.

§ 10.

Pod podmínkami a výhradami v článku XII zákona ze dne 31. prosince 1894, Z. Ř. č. 2 z r. 1895, uvedenými koncessionář jest zavázán, státní správě k její žádosti kdykoli dovoliti, aby dráhy spoluužívala pro dopravu mezi drahami již nebo budoucně zřízenými, ve státní správě jsoucími, a to tím způsobem, že státní správa jest oprávněna, volně ustanoviti tarify, za přiměřenou náhradu dopravovati nebo dopravovati dáti celé vlaky nebo jednotlivé vozy po spoluužívané dráze nebo jednotlivých tratech jejích.

§ 11.

Správa státní zůstavuje sobě právo, dráhu tuto povolenou po jejím dostavení a po zavedení dopravy na ní v kterékoli době zakoupiti za těchto podmínek:

1. Pro ustanovení ceny zákupní vypočtou se roční ryzí výnosy podniku za posledních sedm let účetně uzavřených, která zákup předcházejí, od toho odečtou se ryzí výnosy nejnepříznivějších dvou let a potom vypočte se průměrný výnos ryzí ostatních pěti let.

2. Byla-li by dráha zakoupena, dříve než by prošlo berní osvobození v § 1 stanovené, tedy po zbývající dobu berního osvobození ryzí výnos takto vyhledaný těchto pěti let činí zákupní důchod, který prost daně bude vyplácen.

Za čas po projití berního osvobození buď zároveň zákupní důchod tím způsobem vyhledán, že z výtěžků do výpočtu průměru pojatých vypočte se daň i s přirážkami podle procentové sazby příslušných let a pak od výtěžků odečte. K vyhledanému takto zbytku připočte se vzhledem k desítiprocentní dani, která ze zákupní renty potom má býti placena podle § 131, lit. *a)* zákona ze dne 25. října 1896, Z. Ř. č. 220, přirážka rovnající se jedné devítině tohoto ryzího výtěžku.

3. Jestliže by dráha byla zakoupena teprve tehda, když dočasné berní osvobození v § 1 stanovené již minulo, tedy při výpočtu ročních ryzích výtěžků daně i s přirážkami a jinaké veřejné dávky na zakoupený železničný podnik připadající, budte pokládány za výdaje provozovací.

Jestliže by berní povinnost netrvala po všechna léta do průměrného výpočtu čítaná, tedy také pro léta daně prostá budiž daň i s přirážkami podle procentové sazby příslušných let čítána a od výtěžku odečtena.

K ryzímu průměrnému výtěžku takto vyhledanému však vzhledem k desítiprocentní dani, kterou ze zákupného důchodu podle § 131, lit. *a)* zákona ze dne 25. října 1896, Z. Ř. č. 220, jest platiti, budiž připočtena přirážka rovnající se devítině těchto ryzích výtěžků.

4. Průměrný ryzí výtěžek, podle předcházejících ustanovení vyhledaný, bude potom vyplácen koncessionáři jakožto náhrada za zákup dráhy po zbývající ještě dobu koncessní v pololetních prošlých lhůtách, dne 30. června a 31. prosince každého roku.

5. Pakli by dráha před uplynutím sedmého roku vozebního byla zakoupena, nebo když by průměrný ryzí výnos, podle ustanovení v odstavcích 1. až 3. vyhledaný, bez přirážky v 2. a 3. odstavci uvedené nedosahoval alespoň té roční částky, které je třeba k řádnému zúrokování a splacení půjček se schválením státní správy učiněných a v železničných knihách pojištěných, aby byly uhrazeny čitatelné náklady zakládací, i té annuity, které je třeba ke čtyřprocentnímu zúrokování akciového kapitálu státní správou schváleného a ke splacení jeho v době koncessní: tedy náhrada, kterou stát za zákup dráhy dá, bude záležeti v tom, že stát bude platiti svrchu vytčené annuity v pololetních prošlých lhůtách dne 30. června a 31. prosince každého roku dospělých a že nahradí koncessionáři důchodovou daň, z tohoto zákupného důchodu placenou.

6. Státu vyhrazuje se právo, že může kdykoli místo ještě nedospělých důchodových platů, které ve smyslu předchozích odstavců koncessionáři má zapravovati, zaplatiti kapitál, který by se rovnal jistinné hodnotě těchto platů, čtyřmi ze sta ročně diskontované, úroky k úrokům počítaje, samo sebou se rozumí, že po odečtení přirážky podle ustanovení 2. a 3. odstavce v těchto platech obsažené.

Jestliže stát odhodlá se zaplatiti tuto jistinu, má toho vůli, zaplatiti ji buď v hotovosti nebo v dlužních úpisech státních. Dlužní úpisy státní počítány budte při tom podle průměrného, úředně zaznamenaného kursu peněžního na burse vídeňské, jaký dlužní úpisy státní stejného druhu měly v pololetí právě předcházejícím.

7. Zákupem dráhy a ode dne tohoto zákupu nabude stát za náhradu v č. 1 až 6 předepsanou, jsa prost vší další náhrady, nezávadného, vztažmo toliko nesplacenými ještě zbytky půjček se schválením státní správy učiněných zavazeného vlastnictví a požitků tuto povolené dráhy se všemi k ní příslušnými věcmi movitými i nemovitými, pojímaje v to oboz dopravní, zásoby materiální a hotovosti pokladničné, vlečné dráhy a obchody vedlejší, které by byly vlastnictvím koncessionářovým, též i vozební a jistinné reservy, ze zakládacího kapitálu zřízené, ač pokud by nebyly již spotřebovány podle svého určení se schválením správy státní.

8. Státní správa má své rozhodnutí, že chce vykonati právo zákupní státu příslušející, což pokaždé státi se má počátkem roku kalendářního, oznámiti podniku železničnému nejpozději do 31. října roku bezprostředně předcházejícího způsobem prohlášení.

V tomto prohlášení bude ustanoveno:

a) čas, kterým zákup se stane;

b) železničný podnik, jehož zákup se týče, a jiné majetkové předměty, které jakožto příslušenstvo podniku železničného nebo za příčinou zapravení pohledávek státních nebo z jiných právních titulů mají spolu připadnouti státu;

c) zákupné, které stát zapraví železničnému podniku a které po případě s výhradou dodatečného upravení bude zatímně ustanoveno (č. 1 až 6), s uvedením platební lhůty a místa platebního.

9. Státní správa má právo, zároveň s doručením zákupného prohlášení zříditi zvláštního komisaře, který by nad tím děl, aby stav majetkový od tohoto času počínaje nebyl změněn v neprospěch státu.

Ku každému zcizení nebo zavazení nemovitostí v zákupném prohlášení uvedených jest od času prohlášení zákupného třeba, aby bylo schváleno tímto komisařem zvláštním.

Totéž platí o každémkoli převzetí nových závazků, které přesahují obyčejné provozování obchodu nebo které zakládají břímě trvalé.

10. Koncessionář jest povinen o to se postarati, aby fysická držba veškerých majetkových předmětů v zákupném prohlášení uvedených mohla převzata býti státní správou v den k zákupu ustanovený.

Jestliže by koncessionář tomuto závazku nedostál, státní správa má právo, také bez svolení koncessionářova a bez zakročení soudního uchopiti se fysické držby dotčených předmětů majetkových.

Ode dne zákupu bude zakoupená dráha provozována na účet státní a proto od tohoto dne případnou státu všechny vozební příjmy i vozební výdaje.

Ryzí výtěžky, které sčítováním až do dne zákupu na jevo vyjdou, zůstanou železničnému podniku, který naproti tomu jest povinen sám zapraviti všechny sčítované dluhy vzniklé až do tohoto času stavbou a provozováním dráhy a passiva jinaká.

11. Vláda má právo na základě zákupného prohlášení (č. 8) provésti vklad státního vlastnictví ke všem nemovitostem, které zákupem na stát přejdou.

Koncessionář jest povinen, právní listiny, kterých k tomuto účelu s jeho strany ještě bude třeba, státní správě k její žádosti vydati.

§ 12.

Jakž pomine koncesse a tím dnem nabude stát bezplatně nezávadného vlastnictví i požívání železnice povolené a veškerého movitého a nemovitého příslušenství, pojímaje v to i oboz dopravní, zásoby materiální a hotovosti pokladničné, vlečné dráhy a obchody vedlejší, které by snad byly vlastnictvím koncessionářovým, jakož i vozební a jistinné reservy, ze zakládacího kapitálu zřízené, v rozsahu v § 11, odstavci 7, naznačeném.

Jakž koncesse tato pomine, též i když železnice se zakoupí (§ 11), podrží koncessionář vlastnictví fondu reservního zřízeného z vlastního výnosu podniku i pohledávek saldovních, též zvláštních závodův a budov, z vlastního jmění zřízených nebo nabytých, k jichž vystavění nebo nabytí je správa státní byla zmocnila, doložíc výslovně, že tyto věci nejsou příslušenstvím železnice.

§ 13.

Správa státní má právo zjednati si jistotu, aby stavba železnice, jakož i zařízení vozby ve všech částech náležitě a důkladně byly vykonány, i může nařídíti, aby vady v této příčině se odvarovaly a odstranily.

Správa státní má též právo, aby svým vyslaným zřízencem nahlédala v hospodaření a zvláště aby dohlédala každým způsobem jí vhodným dozorčími orgány na náklad koncessionářův vyslanými, zda stavba podle návrhův a smluv se děje.

Zřídí-li se akciová společnost, komisař státní správou ustanovený má též právo, kdykoliv uzná za přiměřené, přítomen býti zasedáním správní rady nebo jiného zastupitelstva, které bude představenstvem společnosti, jakož i valným hromadám, a zastaviti všecka usnesení a opatření, která by se příčila zákonům, koncessi nebo stanovám společnostním, vztažmo která by na újmu byla prospěchu veřejnému; komisař v takové případnosti vyžádati si má ihned rozhodnutí ministeria železničného, které bez průtahu se státi a pro společnost závazným býti má.

§ 14.

Správě státní zůstavuje se kromě toho právo, jestliže by přes to, že byla výstraha dána, opětně se porušily aneb nesplnily závazky v listině koncessní nebo v podmínkách koncessních nebo v zákonech uložené, aby učinila v příčině toho opatření podle zákona a prohlásila podle okolností ještě dříve, než koncesse dojde, koncessi za uhaslou.

Wrba m. p.

51.

Vyhláška ministerií obchodu a financí ze dne 27. února 1906,

že byl vydán nový statistický seznam zboží pro zahraničný obchod rakousko-uherského území celního.

Vzhledem k tomu, že zákon o celní sazbě ze dne 13. února 1906, Z. Ř. č. 20, vztažmo k němu náležející nový celní tarif nabyl moci, ve shodě s královskými uherskými ministeriemi obchodu a financí byl na základě § 1, odstavce 3, zákona ze dne 26. června 1890, Z. Ř. č. 132, o statistice obchodu zahraničného sestaven a vydán pro statistické oznamování a pro úřední výkaz dovozu, vývozu a průvozu zboží nový „statistický seznam zboží pro zahraničný obchod rakousko-uherského území celního“, který nabude platnosti dnem 1. března 1906 na místo statistického seznamu zboží, vyhláškou ministrův obchodu a financí ze dne 28. prosince 1900, Z. Ř. č. 225, vydaného a vyhláškami ministrův obchodu a financí ze dne 23. prosince 1903, Z. Ř. č. 266, částečně změněného a nyní zároveň tímto moci pozbývajícího.

Prohlédajíc k objemu tohoto nového seznamu zboží upouští se vzhledem ku § 1, odstavci 4, řečeného zákona od jeho vydání v Zákonníku říšském.

Kosel m. p. **Auersperg** m. p.

Rok 1906.

Zákonník říšský

pro

království a země v radě říšské zastoupené.

Částka XX. — Vydána a rozeslána dne 6. března 1906.

Obsah: (Čís. 52—54) 52. Nařízení o lhůtě, ve které nynější banky mají učiniti některá opatření, kterých požaduje zákon ze dne 27. prosince 1905, o založených bankovních úpisech dlužních. — 53. Nařízení, že byly změněny lhůty ku placení činžovní daně domovní v obvodu města Jihlavy. — 54. Nařízení, že byly změněny lhůty ku placení činžovní daně domovní v berním výběrčím okresu Příbramském.

52.

Nařízení ministeria finančního ve shodě s ministeriem práv ze dne 11. února 1906

o lhůtě, ve které nynější banky mají učiniti některá opatření, kterých požaduje zákon ze dne 27. prosince 1905, Z. Ř. č. 213, o založených bankovních úpisech dlužních.

Aby byl ve skutek uveden zákon ze dne 27. prosince 1905, Z. Ř. č. 213, o založených bankovních úpisech dlužních, vydávají se na základě §§ 9 a 11 tohoto zákona následující nařízení:

I.

Ustanovení tohoto zákona (kromě § 1, odstavce 2) mají platnost podle výslovného předpisu v § 9 obsaženého také pro dlužní úpisy, jichž vydání bylo schváleno státem před tím, než li tento zákon nabyl moci, které se tedy vydávají od nynějších ústavů bankovních, a finanční ministr má určiti lhůtu, ve které nynější banky jsou povinny učiniti opatření, kterých jest podle § 1 třeba.

Podle § 1, odstavce 1, zákona ze dne 27. prosince 1905, Z. Ř. č. 213, k založeným dlužním úpisům bankovním, to jest k dlužním úpisům od bank vydaným, majiteli svědčícím nebo pomocí rubopisu převoditelným, které obsahují poukaz na přednostní úhradu (základ) a nepatří k zástavním listům (komunální, železniční, meliorační, průmyslové úvěrní úpisy dlužní atd.), vztahují se obdobně ustanovení v zákonu o zástavních listech ze dne 24. dubna 1874, Z. Ř. č. 48, obsažená.

Podle obdoby § 4 právě řečeného zákona budte majetkové předměty, které jsou ustanoveny po přednosti k úhradě bankovních úpisů dlužních, vydávající bankou zřízeny za kauci, aby byly nároky z bankovních úpisů dlužních uspokojeny, a budiž to v bankovních stanovách vyznačeno.

Aby tento závazek kauce byl zabezpečen, jsou dána ještě další ustanovení v zákonu o zástavních listech ze dne 24. dubna 1874, Z. Ř. č. 48, kterého budiž obdobně šetřeno, a také bezprostředně v zákonu o založených bankovních úpisech dlužních ze dne 27. prosince 1905, Z. Ř. č. 213.

Ty banky, které na základě státního schválení před tím již uděleného, nežli zákon ze dne 27. prosince 1905, Z. Ř. č. 213, nabyl moci, vydaly založené bankovní úpisy dlužní ještě v běhu jsoucí, mají podle toho nyní tyto povinnosti:

1. Pokud v platných již stanovách bankovních není vysloveno, že určité části bankovního majetku

jsou úhradou bankovních úpisů dlužních (po případě odděleně podle jednotlivých druhů, kategorií nebo serií) nebo že ručí za jejich zaplacení (§ 9, odstavec 3, zákona), budte bankovní stanovy doplněny ustanoveními, podle kterých majetkové předměty určené ku přednostní úhradě bankovních úpisů dlužních (po případě odděleně podle jednotlivých druhů, kategorií nebo serií, § 1, odstavec 3, zákona ze dne 27. prosince 1905, Z. Ř. č. 213) jsou zřízeny za kauci, aby byly nároky z těchto bankovních úpisů dlužních uspokojeny. V těchto majetkových předmětech jsou zahrnuty nejen ty, na jejichž základě bankovní dlužní úpisy zprvu byly vydány (základové předměty), nýbrž také mobilní hodnoty (úrokové fondy, umořovací fondy) z těchto majetkových předmětů plynoucí a ku potřebám bankovních úpisů dlužních ustanovené, jakož i majetkové předměty (bezpečnostní fondy) věnované snad kromě toho k dalšímu zvláštnímu zabezpečení bankovních úpisů dlužních.

Doplňky stanov, kterých by ještě podle toho bylo třeba, budte správou banky co možná brzy předloženy valné hromadě, u zemských bank zemskému sněmu, aby se o nich usnesly.

2. U těch majetkových předmětů zřízených za kauci, aby byly nároky z bankovních úpisů dlužních uspokojeny, ku kterým knihovní právo může býti nabyto, budiž závazek kauce zapsán do veřejné knihy (§ 5 zákona ze dne 24. dubna 1874, Z. Ř. č. 48), ač nebyl-li tento zápis již dříve proveden.

Vykonaný knihovní zápis závazku kauce budiž prokázán vládnímu komisaři u banky zřízenému, u zemských bank zemskému výboru, vztažmo komisaři od něho ustanovenému (§ 5 zákona ze dne 27. prosince 1905, Z. Ř. č. 213).

3. Jsou-li podle bankovních stanov hotové peníze nebo cenné papíry za kauci určeny, budte tyto předměty kauce uschovány odděleně od ostatního bankovního majetku pod spoluzávěrou vládního komisaře, u zemských bank pod spoluzávěrou zemského výboru, vztažmo komisaře od něho ustanoveného (§ 6 zákona ze dne 24. dubna 1874, Z. Ř. č. 48), bez ujmy práva vytčeného v § 4 zákona ze dne 27. prosince 1905, Z. Ř. č. 213, že může býti upuštěno od této spoluzávěry při hotovostech, kterých je třeba k obstarávání běžné služby.

Příslušné banky mají do 1. ledna 1907 splniti závazky pod č. 1 až 3 uvedené; v č. 3 dotčená spoluzávěra budiž provedena u těch předmětů kauce, jejichž ručení jako kauce nastane teprve po 1. lednu 1907 (úrokových fondů, umořovacích fondů a jiných), ihned jakmile nastalo ručení jako kauce.

II.

U těch založených bankovních úpisů dlužních, které se vydávají po čase, kdy tento zákon nabyl moci, jako pokračování v emissi, před platností zákona ze dne 27. prosince 1905, Z. Ř. č. 213, státem schválené a započaté, budiž závazku pod I, č. 2, dotčenému bankou vyhověno při nabytí každéhokoli majetkového předmětu za kauci určeného, ku kterému knihovní právo může býti nabyto, tedy při knihovním zápisu příslušné bankovní pohledávky pro banku a před vydáním bankovních úpisů dlužních. Rovněž v těchto případech, jsou-li bankovní pohledávky, nezapsané v knize veřejné, zřízeny za kauci, jest banka povinna při nabytí pohledávky oznámiti dlužníku, že pohledávka jako kauce ručí, tedy před vydáním bankovních úpisů dlužních (§ 3 dotčeného zákona) a budiž to prokázáno vládnímu komisaři u banky zřízenému, u zemských bank zemskému výboru, vztažmo komisaři od něho ustanovenému. Záleží-li kauce v hotových penězích nebo cenných papírech, na jejichž základě vydávají se bankovní úpisy dlužní jako pokračování v emissi státem již schválené, budiž pod I, č. 3, dotčená spoluzávěra ihned provedena, jakmile by tyto předměty kauce byly nabyty nebo za kauci věnovány, tedy před vydáním bankovních úpisů dlužních.

Záleží-li kauce v hotových penězích nebo cenných papírech, jejichž ručení jako kauce nastane teprve po vydání bankovních úpisů dlužních (úrokové fondy, umořovací fondy a jiné), budiž pod I, č. 3, dotčená spoluzávěra ihned provedena, jakmile ručení jako kauce nastalo.

III.

U založených úpisů dlužních, které se počnou vydávati teprve po dni, kdy tento zákon počal působiti, na základě státního svolení uděleného před působností zákona ze dne 27. prosince 1905, Z. Ř. č. 213, nebo k jichž vydávání bylo uděleno státní schválení teprve po dni, kdy tento zákon počal působiti, banka musí vyhověti závazkům pod I, č. 1, a pod II, odstavcem 1, uvedeným, dříve než li počne vydávati tyto bankovní úpisy dlužní.

Závazek pod II, odstavcem 2, vytčený má platnost také pro emisse pod III řečené.

Ku přednostní úhradě těch bankovních úpisů dlužních, k jichž vydávání bude dáno státní schválení teprve po dni, kdy zákon ze dne 27. prosince 1905, Z. Ř. č. 213, nabude moci, může býti upotřebeno toliko tenkráte pohledávek nebo cenných papírů nezpůsobilých k ukládání sirotčích peněz, je-li zástavní právo pro ně zapsáno v některé veřejné knize nebo když stát, některé z království nebo zemí

na říšské radě zastoupených nebo některá tuzemská veřejná korporace k vybírání dávek oprávněná slíbily je zaplatiti nebo za ně ručí. Avšak státem zaručené úpisy dlužní podle článku XX zákona ze dne 1. července 1901, Z. Ř. č. 85, mohou býti také tenkráte vydány, nevyhovuje-li jejich základ uvedeným požadavkům (§ 1, odstavec 2, a § 9, odstavec 1, zákona ze dne 27. prosince 1905, Z. Ř. č. 213).

Kosel m. p. **Klein** m. p.

53.

Nařízení ministeria finančního ze dne 27. února 1906,

že byly změněny lhůty ku placení činžovní daně domovní v obvodu města Jihlavy.

Na základě zákona ze dne 11. června 1894, Z. Ř. č. 110, kterým byl finanční ministr zmocněn změniti lhůty ku placení činžovní daně domovní, nařizuje se, že činžovní daň domovní, která v obvodu města Jihlavy podle dosud platných předpisů byla placena v měsíčních lhůtách napřed dospělých, budoucně má býti placena ve čtyřech stejných lhůtách dne 1. února, 1. května, 1. srpna a 1. listopadu každého roku dospělých.

Tytéž lhůty splatnosti mají podle posledního odstavce § 7 zákona ze dne 9. února 1882, Z. Ř. č. 17, míti platnost také pro pětiprocentní daň z ryzího výtěžku budov, které jsou následkem stavby zcela nebo částečně osvobozeny od činžovní daně domovní.

Toto nařízení nabude moci dnem 1. dubna 1906.

Kosel m. p.

54.

Nařízení ministeria finančního ze dne 27. února 1906,

že byly změněny lhůty ku placení činžovní daně domovní v berním výběrčím okresu Příbramském.

Na základě zákona ze dne 11. června 1894, Z. Ř. č. 110, kterým byl finanční ministr zmocněn změniti lhůty ku placení činžovní daně domovní, nařizuje se, že činžovní daň domovní, která v berním výběrčím okresu Příbramském podle dosud platných předpisů byla placena v čtvrtletních lhůtách dne 1. ledna, 1. dubna, 1. července, a 1. října napřed dospělých, budoucně má býti placena v tomto berním vyběrčím okresu ve čtyřech stejných lhůtách dne 1. února, 1. května, 1. srpna a 1. listopadu každého roku dospělých.

Tytéž lhůty splatnosti mají podle posledního odstavce § 7 zákona ze dne 9. února 1882, Z. Ř. č. 17, míti platnost také pro pětiprocentní daň z ryzího výtěžku budov, které jsou následkem stavby zcela nebo částečně osvobozeny od činžovní daně domovní.

Toto nařízení nabude moci dnem 1. dubna 1906.

Kosel m. p.

Rok 1906.

Zákonník říšský

pro

království a země v radě říšské zastoupené.

Částka XXI. — Vydána i rozeslána dne 6. března 1906.

Obsah: Čís. 55. Smlouva obchodní a plavební mezi Rakousko-Uherskem a Belgickem ze dne 12. února 1906.

55.

Smlouva obchodní a plavební ze dne 12. února 1906 mezi Rakousko-Uherskem a Belgickem.

(Uzavřena ve Vídni dne 12. února 1906, od Jeho c. a k. Apoštolského Veličenství ratifikována ve Vídni dne 26. února 1906, vespolné ratifikace vyměněny ve Vídni dne 5. března 1906.)

Nos Franciscus Josephus Primus,
divina favente clementia Austriae Imperator;
Apostolicus Rex Hungariae, Rex Bohemiae, Dalmatiae, Croatiae, Slavoniae, Galiciae, Lodomeriae et Illyriae; Archidux Austriae; Magnus Dux Cracoviae; Dux Lotharingiae, Salisburgi, Styriae, Carinthiae, Carnioliae, Bucovinae, superioris et inferioris Silesiae; Magnus Princeps Transilvaniae; Marchio Moraviae: Comes Habsburgi et Tirolis etc. etc.

Notum testatumque omnibus et singulis, quorum interest, tenore praesentium facimus:

Quum a Plenipotentiario Nostro atque illo Majestatis Suae Belgarum Regis ad promovendas et dilatandas commercii navigationisque relationes inter Utriusque Nostrum ditiones existentes tractatus die duodecimo mensis februarii anni labentis initus et signatus fuit tenoris sequentis:

(Text původní).

Sa Majesté l'Empereur d'Autriche, Roi de Bohême etc. et Roi Apostolique de Hongrie d'une part,

et

Sa Majesté le Roi des Belges d'autre part, animés du désir de resserrer les liens d'amitié et d'étendre les relations commerciales et maritimes existant entre Leurs Etats respectifs, ont résolu de conclure un traité à cet effet et ont nommé pour Leurs Plénipotentiaires, savoir:

Sa Majesté l'Empereur d'Autriche, Roi de Bohême etc. et Roi Apostolique de Hongrie:

Monsieur Agenor Comte Gołuchowski de Gołuchowo, Son Conseiller intime et Chambellan, Chevalier de l'Ordre de la Toison d'or etc. etc., Grand Cordon de l'Ordre Royal Belge de Léopold etc. etc., Ministre de la Maison Impériale et Royale et des affaires étrangères,

et

Sa Majesté le Roi des Belges:

Monsieur le Baron de Borchgrave, Grand Officier de l'Ordre de Leopold, décoré de la croix civique de première classe, Chevalier de première classe de l'Ordre Impérial de la Couronne de fer, Chevalier de l'Ordre Impérial de Léopold etc. etc., Son Envoyé Extraordinaire et Ministre Plénipotentiaire près Sa Majesté Impériale et Royale Apostolique;

lesquels, après avoir trouvé leurs pleins-pouvoirs en bonne et due forme, sont convenus des articles suivants:

Article 1er.

Il y aura pleine et entière liberté de commerce et de navigation entre l'Autriche-Hongrie et la Belgique; les ressortissants des Parties contractantes ne seront pas soumis à raison de leur commerce et de leur industrie dans les ports, villes et lieux quelconques des Etats respectifs, soit qu'ils s'y établissent, soit qu'ils y résident temporairement,

(Překlad).

Jeho Veličenství císař Rakouský, král Český atd. a Apoštolský král Uherský,

a

Jeho Veličenství král Belgický,

žádajíce sobě, aby svazky přátelské mezi státy Svými utvrdili a vespolné obchodní a plavební styky rozšířili, ustanovili se na tom, že k tomu konci uzavrou smlouvu, a jmenovali plnomocníky Svými:

Jeho Veličenství císař Rakouský, král Český, atd. a Apoštolský král Uherský:

pana Agenora hraběte Gołuchowského v Gołuchowa, Svého skutečného tajného radu a komořího, rytíře řádu zlatého rouna atd. atd., velkokřížníka královského belgického řádu Leopoldova atd. atd., Svého ministra císařského domu a věcí zahraničných,

a

Jeho Veličenství král Belgický:

pana barona de Borchgrave, velkodůstojníka řádu Leopoldova, majitele civilního kříže zásluženého první třídy, rytíře císařského řádu železné koruny první třídy, rytíře císařského řádu Leopoldova atd. atd., Svého mimořádného vyslance a zmocněného ministra u Jeho císařského a královského Apoštolského Veličenství,

kteří shledavše své plné moci v dobré a náležité formě, usnesli se o články tyto:

Článek 1.

Mezi Rakousko-Uherskem a Belgickem bude úplná svoboda obchodu a plavby; příslušníci smluvních Stran nebudou z příčiny provozování obchodu a průmyslu v přístavech, městech a jiných místech příslušných států, nechť jsou tam stále usedlí nebo se tam zdržují na čas, platiti jiných nebo větších dávek, tax, daní nebo poplatků jakkoli jmenovaných,

à des droits, taxes, impôts ou patentes, sous quelque dénomination que ce soit, autres ni plus élevés que ceux qui seront perçus sur les nationaux, et les privilèges, immunités et autres faveurs quelconques dont jouiraient en matière de commerce ou d'industrie les ressortissants de l'une des Parties contractantes, seront communs à ceux de l'autre.

Les stipulations de cet article ne dérogent en rien aux lois, ordonnances et règlements spéciaux en matière de commerce, d'industrie et de police en vigueur dans les territoires de chacune des Parties contractantes et applicables aux ressortissants de toute autre Etat.

Article 2.

Les ressortissants de chacune des Parties contractantes seront exempts, sur les territoires de l'autre, de tout service militaire aussi bien dans l'armée régulière et la marine que dans la milice et la garde civique.

Ils ne seront astreints, en temps de paix et en temps de guerre, qu'aux prestations et aux réquisitions militaires imposées aux nationaux et ils auront réciproquement droit aux indemnités établies en faveur des nationaux par les lois en vigueur dans les pays respectifs.

Article 3.

Les produits du sol et de l'industrie de la Belgique qui seront importés en Autriche-Hongrie et les produits du sol ou de l'industrie de l'Autriche-Hongrie qui seront importés en Belgique, destinés, soit à la consommation, soit à l'entreposage, soit à la réexportation ou au transit, seront soumis au même traitement et ne seront passibles de droits ni plus élevés ni autres que les produits de la nation la plus favorisée sous ces rapports. Nommément, toute faveur, toute immunité et toute réduction du tarif des droits d'entrée que l'une des Parties contractantes accordera à une tierce Puissance, sera immédiatement et sans condition étendue aux produits du sol et de l'industrie de l'autre.

Les dispositions de l'alinéa précédent ne s'appliquent pas:

1° aux faveurs actuellement accordées ou qui pourraient être accordées ultérieurement à des Etats limitrophes pour faciliter les rapports de frontière, ni aux réductions ou franchises de droits de douane qui ne s'appliquent qu'à certaines frontières déterminées ou aux habitants de certaines parties du territoire;

nežli které se vybírají od domorodců; privilegií pak, immunit a jiných výhod, jichž při provozování obchodu a průmyslu požívají příslušníci jedné z obou smluvních Stran, účastni budou rovnou měrou také příslušníci státu druhého.

Ustanovení tohoto článku neruší nijak zvláštní zákony, nařízení a předpisy týkající se obchodu, průmyslu a policie, platné v územích té neb oné Strany smluvní a vztahující se ku příslušníkům jiných států.

Článek 2.

Příslušníci smluvních Stran budou v územích druhé Strany prosti všeliké vojenské služby jak v pravidelném vojsku a loďstvu tak i v milici a v občanské stráži.

Nebudou podrobeni za míru a války žádným jiným vojenským dávkám a rekvisicím nežli domorodci a budou míti vzájemně právo na náhrady, které jsou ustanoveny zákony v příslušných územích pro domorodce platnými.

Článek 3.

Se zemskými plodinami a živnostenskými výrobky Belgicka, do Rakouska-Uherska dovezenými a se zemskými plodinami a živnostenskými výrobky Rakousko-Uherska do Belgicka dovezenými, ať jsou ustanoveny, aby byly tam zpotřebovány, uloženy, opět vyvezeny nebo provezeny, bude nakládáno stejným způsobem a nebudou podrobeny žádným jiným nebo vyšším dávkám nežli výrobky země po této stránce největších výhod požívající. Zejména každá výhoda, každé osvobození a každé snížení celního dovozného tarifu, které by některá smluvní Strana propůjčila některé jiné mocnosti, bude se vztahovati zároveň a bez podmínky také k zemským plodinám a živnostenským výrobkům druhé Strany.

Tato ustanovení však nedotýkají se:

1. výhod, které jsou pro polehčení obchodu pomezního některému jinému státu sousednímu nyní povoleny nebo se mu příště povolí, též snížení cla aneb osvobození ode cla, ježto platnost má toliko v příčině některých hranic aneb obyvatelů některé části země;

2° aux obligations imposées à l'une des Parties contractantes par des engagements d'une union douanière contractée déjà, ou qui pourrait être contractée à l'avenir.

Article 4.

Les produits du sol et de l'industrie de l'Autriche-Hongrie énumérés dans le tarif *A* annexé au présent traité n'acquitteront pas en Belgique, à leur entrée par terre ou par mer, des droits autres ou plus élevés que ceux qui sont fixés par ledit tarif. De même, les produits du sol et de l'industrie de la Belgique énumérés au tarif *B* annexé au présent traité n'acquitteront pas en Autriche-Hongrie, à leur entrée par terre ou par mer, des droits autres ou plus élevés que ceux qui sont fixés par ledit tarif.

Dans le trafic entre les territoires des Parties contractantes l'application des tarifs de faveur du présent traité aux marchandises y énumérées qui ont une certaine importance économique pour le pays exportateur, ne pourra être subordonnée à la production d'un certificat d'origine que dans le cas où cette formalité serait exigée par une nécessité importante de la politique commerciale.

Article 5.

Certaines marchandises étant soumises en Autriche-Hongrie à des droits plus élevés à l'entrée par terre qu'à l'entrée par mer, il est entendu que pour aucune de ces marchandises ces différences de droits ne seront aggravées et qu'aucun nouveau droit différentiel favorisant les importations par mer ne sera établi pour de nouveaux articles sans l'assentiment de la Belgique. De son côté la Belgique, qui n'a aucun droit différentiel favorisant les importations par mer, n'en établira pas non plus à l'avenir.

Article 6.

A l'exportation vers la Belgique, il ne sera perçu en Autriche-Hongrie, et à l'exportation vers l'Autriche-Hongrie, il ne sera perçu en Belgique, d'autres ni de plus hauts droits de sortie qu'à l'exportation des mêmes objets vers le pays le plus favorisé à cet égard. De même, toute faveur accordée par l'une des Parties contractantes à une tierce Puissance à l'égard de l'exportation sera immédiatement et sans condition étendue à l'autre.

Article 7.

Le transit des marchandises venant de la Belgique ou y allant sera exempt en Autriche-Hongrie et le transit des marchandises venant de

2. závazků, uložených té neb oné smluvní Straně celní jednotou již nyní nebo budoucně snad uzavřenou.

Článek 4.

Zemské plodiny a živnostenské výrobky Rakousko-Uherska, uvedené v tarifu *A* této smlouvy, nebudou platiti v Belgicku při svém dovozu po zemi nebo po moři žádných jiných nebo vyšších cel nežli v řečeném tarifu stanovených. Rovněž zemské plodiny a živnostenské výrobky Belgicka uvedené v tarifu *B* této smlouvy nebudou platiti v Rakousko-Uhersku při svém dovozu po zemi nebo po moři žádných jiných nebo vyšších cel nežli v řečeném tarifu stanovených.

Aby zboží v tarifech této smlouvy uvedené, které má velkou hospodářskou důležitost pro vývoznou zem, bylo odbaveno za snížené clo, může v obchodu mezi územími smluvních Stran býti učiněno toliko tenkráte závislým na předložení průkazu o původu, vyžaduje-li toho naléhavá potřeba politiky obchodní.

Článek 5.

Rozumí se, že ani pro ty věci, které nyní v Rakousko-Uhersku požívají celní úlevy při dovozu po moři, nebudou bez přisvědčení Belgie zavedeny větší celní úlevy, ani pro jiné věci nové celní úlevy, dovoz po moři podporující. Belgicko, které nemá differenciálních cel dovoz po moři podporujících, nezavede takovýchto cel ani budoucně.

Článek 6.

Při vývozu do Belgicka nesmějí v Rakousko-Uhersku a při vývozu do Rakousko-Uherska nesmějí v Belgicku vybírány býti žádné jiné nebo vyšší vývozné dávky, nežli které se vybírají z týchž věcí při vývozu do země po této stránce největších výhod požívajících. Také každá jiná výhoda, která by byla propůjčena v tomto směru některou smluvní Stranou jiné mocnosti, bude se vztahovati současně a bez podmínky k druhé Straně.

Článek 7.

Průvoz zboží z Belgicka a do Belgicka bude v Rakousko-Uhersku a průvoz zboží z Rakousko-Uherska nebo do něho bude v Belgicku prost

l'Autriche-Hongrie ou y allant sera exempt en Belgique de tout droit de transit, sans préjudice du régime spécial concernant la poudre à tirer et les armes de guerre.

Article 8.

Les Parties contractantes s'engagent à ne pas entraver les rapports commerciaux entre leurs territoires par des prohibitions quelconques d'importation, d'exportation ou de transit.

Il ne pourra y avoir d'exception à cette règle que :

a) pour les monopoles d'Etat actuellement en vigueur, ou qui pourraient être établis à l'avenir;

b) par égard à la sûreté publique et à la police sanitaire et vétérinaire, notamment dans l'intérêt de la santé publique et conformément aux principes internationaux régissant la matière;

c) dans des circonstances exceptionnelles, par rapport aux provisions de guerre.

La réserve faite à l'alinéa *b)* s'étend également aux mesures prohibitives prises dans le but d'empêcher, dans l'intérêt de l'agriculture, la propagation d'insectes ou d' organismes nuisibles.

Article 9.

Le transit des armes, ainsi que celui des munitions et des matières explosibles pour lesquelles le transit n'est pas interdit, sera soumis au moins d'entraves possible.

Si le transit des dits objets est assujetti à une autorisation spéciale, l'autorité compétente devra statuer dans le plus bref délai possible sur l'octroi de cette autorisation.

Article 10.

Les droits intérieurs de production, de fabrication ou de consommation, qui grèvent ou grèveraient dans les territoires de l'une des Parties contractantes les produits nationaux, soit pour le compte de l'Etat, soit pour le compte des provinces, des administrations municipales ou des corporations, ne pourront frapper, sous aucun prétexte, ni d'un taux plus élevé, ni d'une manière plus onéreuse, les produits similaires provenant des territoires de l'autre Partie contractante.

Si l'une des Parties contractantes juge nécessaire d'établir un nouveau droit d'accise ou de consommation ou un supplément de droit sur un article de production ou de fabrication nationale compris dans les tarifs annexés au présent traité, všeliké průvozné dávky, bez ujmy zvláštních nařízení o střelném prachu a válečných zbraních.

Článek 8.

Strany smluvní zavazují se, že dovoznými, vývoznými nebo průvoznými zápovědmi nebudou činiti nižádných překážek obchodu obapolnému mezi svými zeměmi.

Výjimky mohou jen místo míti:

a) při monopolech státních nynějších nebo snad budoucně zavedených;

b) z příčin veřejné bezpečnosti a policie zdravotní a zvěrolékařské, zvláště ku prospěchu zdravoty obecné a v srovnalosti s pravidly v té příčině mezinárodně ustanovenými;

c) v příčině potřeb válečných v případnostech mimořádných.

Výhrada v odstavci *b)* vyslovená vztahuje se také k oněm opatřením, která z opatrnosti učiněna budou na ochranu polního hospodářství proti rozšíření škodlivých hmyzů a organismův.

Článek 9.

Průvoz zbraní, střeliva a třaskavin, pokud jejich průvoz není zakázán, bude podroben co možná málo překážkám.

Je-li ku průvozu veřejných věcí třeba zvláštního povolení, příslušný úřad má co možná brzy rozhodnouti o jeho udělení neb odepření.

Článek 10.

Vnitřní dávky, které v zemích jedné z obou Stran smlouvajících buď na účet státu nebo na účet provincií, nějaké obce nebo korporace uloženy jsou neb uloženy budou na výrobu, přípravu nebo spotřebu nějakého výrobku, nemohou se na výrobky Strany druhé pod žádnou výminkou ukládati ve vyšší míře nebo způsobem obtížnějším, nežli uloženy jsou na výrobky vlastní země.

Vidělo-li by se některé Straně smluvní potřebí, aby na nějakou věc domácí výroby nebo fabrikace, která jest v tarifech této smlouvy obsažena, uložila nějaký nový akcis nebo konsumní dávku anebo přirážku k dani, tedy se

l'article similaire étranger pourra être immédiatement grevé, à l'importation, d'un droit ou d'un supplément de droit égal ou correspondant

Le présent article ne vise pas les droits d'entrée. L'Autriche-Hongrie consent à ce qu'il ne soit pas appliqué en Belgique aux droits d'accise perçus sur le vin pour autant que ce produit soit exempt de droits d'entrée.

Article 11.

Les négociants, fabricants et autres industriels qui prouveront par la possession d'une carte de légitimation délivrée par les autorités de leur pays qu'ils sont autorisés à exercer un commerce ou une industrie dans les territoires de l'une des Parties contractantes où ils ont leur domicile et qu'ils y acquittent les impôts et taxes légales, pourront, dans les territoires de l'autre Partie contractante, soit personnellement, soit par des commis-voyageurs à leur service, faire des achats chez les négociants ou chez les producteurs, ou recueillir des commandes, avec ou sans échantillons, chez des négociants ou d'autres personnes qui font le commerce des marchandises qui leur sont offertes.

Aussi longtemps que les dits négociants, fabricants et autres industriels ou commis-voyageurs établis en Belgique voyageant en Autriche-Hongrie pour le compte d'une maison belge seront exempts du payement d'un droit de patente ou de l'impôt sur le revenu de l'exercice du commerce ou de l'industrie susmentionné, par réciprocité, il en sera de même pour les négociants, fabricants et autres industriels ou commis-voyageurs établis en Autriche-Hongrie voyageant en Belgique pour le compte d'une maison autrichienne ou hongroise, le droit de la nation la plus favorisée restant d'ailleurs réciproquement sauvegardé.

Les industriels (commis-voyageurs) munis d'une carte de légitimation pourront porter avec eux des échantillons, mais pas de marchandises.

Les cartes de légitimation seront délivrées d'après le formulaire ci-joint (annexe *C*).

Les Parties contractantes se feront réciproquement connaître quelles sont les autorités chargées de délivrer les cartes de légitimation et elles se communiqueront les dispositions légales auxquelles les voyageurs doivent se conformer dans l'exercice de leur commerce.

Les objets passibles d'un droit de douane à l'exception des articles de consommation qui seront importés comme échantillons seront, de part et d'autre, admis en franchise de droits d'entrée et de sortie, à la condition que ces objets soient réexportés dans un délai fixé à l'avance et que l'identité

bude moci na cizozemskou věc téhož druhu při dovozu stejné nebo přiměřené clo nebo celní přirážka ihned uložiti.

Tento článek nevztahuje se k dovozným clům Rakousko-Uherska souhlasí, že tento článek nemá se potud vztahovati v Belgicku na potravní dávky z vína, pokud by tento výrobek nebyl podroben dovoznému clu.

Článek 11.

Obchodníci, továrníci a živnostníci, kteří legitimačním lístkem od úřadů své země vydaným vykáží se o tom, že jsou oprávněni v území té smluvní Strany, ve kterém mají své bydliště, provozovati obchod nebo vykonávati živnost a že za to platí zákonné poplatky a taxy, mohou v územích druhé Strany osobně i svými cestujícími v jich službě postavenými u kupců nebo vyrabitelů činiti koupě aneb u kupců neb jiných osob, které se zbožím jim nabízeným obchod vedou, přijímati zakázky se vzorky nebo bez nich.

Pokud řečení kupci, továrníci, živnostníci neb obchodní cestující, v Belgicku usazení a v Rakousko-Uhersku na účet některého belgického domu cestující, osvobozeni budou od placení daně výdělkové nebo z příjmů za provozování dotčeného obchodu nebo živnosti, budou také v Rakousko-Uhersku usedlí kupci, továrníci, živnostníci neb obchodní cestující, v Belgicku na účet některého rakouského neb uherského domu cestující, požívati téže výhody, při čemž ostatně zachováno bude právo národnosti největších výhod požívající.

Živnostníci (obchodní cestující) legitimačním lístkem opatření smějí s sebou nositi vzorky, nikoli však zboží.

Legitimační lístky budou vydávány podle vzorce zde přiloženého (příloha *C*).

Smluvní Strany oznámí sobě úřady k vydávání legitimačních lístků oprávněné, jakož i ta zákonná ustanovení, kterým se cestující při provozování svého obchodu mají podrobiti.

Předměty clu podrobené kromě věcí zpotřebných, které se dovezou jako vzorky, budou vzájemně prosty dovozných i vývozných dávek pod tou podmínkou, že budou tyto předměty v napřed ustanovené lhůtě neprodané opět vyvezeny a že

tité des objets importés et réexportés ne soit pas douteuse.

La réexportation des échantillons devra être garantie dans les territoires des Parties contractantes à l'entrée, soit par le dépôt du montant des droits de douane respectifs, soit par cautionnement.

Les ouvrages en métaux précieux qui après l'accomplissement des formalités relatives à l'importation temporaire et moyennant le versement d'un cautionnement correspondant à la valeur commerciale de la marchandise, sont importés par les voyageurs de commerce uniquement en vue d'être exhibés comme échantillons et qui ne peuvent conséquemment entrer dans la libre circulation, seront, à la demande des intéressés, dispensés de l'obligation du poinçonnage pour la garantie du contrôle des ouvrages en métaux précieux. Le cautionnement versé pourra être confisqué en cas de non-réexportation des échantillons dans les délais prescrits.

totožnost dovezených a vyvážených předmětů není pochybna.

Opětný vývoz vzorků musí býti zajištěn v územích smluvních Stran při dovozu tím, že se příslušné celní poplatky hotově složí nebo pojistí.

Zboží z drahých kovů, které se dováží obchodními cestujícími toliko jako vzorek ku předkládání v dovozném řízení záznamném na zjištění cla a které proto nesmí býti dáno do volného obchodu, budiž k žádosti strany osvobozeno od povinnosti puncovací, dá-li se jistota jeho obchodní hodnotě přiměřená. Tato jistota propadne, nevyvezou-li se vzorky v ustanovené lhůtě.

Article 12.

Sous la réserve des dispositions à résulter éventuellement d'un arrangement ultérieur spécial sur la matière les sociétés par actions (anonymes) et autres associations commerciales, industrielles ou financières, y compris les sociétés d'assurance, domiciliées dans les territoires de l'une des Parties contractantes et à condition qu'elles y aient été validement constituées conformément aux lois et règlements, seront reconnues comme ayant l'existence légale dans les territoires de l'autre Partie contractante, et elles y auront notamment le droit d'ester en justice devant les tribunaux, soit pour intenter une action, soit pour y défendre. La question de savoir, si et dans quelle mesure ces sociétés pourront acquérir dans les territoires de l'autre Partie contractante des bien-fonds ou tout autre capital, sera réglée d'après les lois en vigueur dans ces territoires.

Quant à l'admission à l'exercice de leur commerce ou leur industrie dans les territoires de l'autre Partie contractante, cette admission reste soumise aux lois et prescriptions qui existent dans ces territoires.

En ce cas, ces sociétés jouiront dans les territoires de l'autre Partie contractante des mêmes droits que ceux qui sont ou seraient accordés aux sociétés analogues légalement reconnues d'une tierce Puissance.

Článek 12.

S výhradou toho, co později učiněnou zvláštní úmluvou bude ustanoveno, akciové a jiné obchodní, průmyslové a finanční společnosti, čítajíc k nim společnosti pojišťovací, které mají své sídlo v územích některé smluvní Strany a jsou podle jejich zákonů a nařízení řádně zřízeny, budou uznávány za platně zřízené také v územích druhé Strany a budou tam zejména oprávněny, na soudech jako žalobce neb žalovaný státi a rozepře vésti. Otázka, zdali a kterou měrou tyto společnosti v územích druhé Strany mohou nabývati pozemků nebo jiného majetku, budiž posuzována podle zákonů platných v těchto územích.

Co se týče připuštění jich ku provozování jejich obchodů a průmyslu, buď šetřeno zákonův a předpisů v území druhé smluvní Strany platných.

V tomto případu řečené společnosti mají v územích druhé Strany míti táž práva, která jsou nebo budou propůjčena právně uznaným obdobným společnostem kterékoli jiné mocnosti.

Article 13.

Le traitement réservé au pavillon national pour tout ce qui concerne les navires ou leur cargaison, sera réciproquement garanti aux navires des Parties contractantes, soit en Autriche-Hongrie, soit dans le Royaume de Belgique.

Článek 13.

Výhody, vyhrazené národní vlajce ve všem, co se týče lodí nebo jich nákladu, budou vespolně zaručeny lodím smluvních Stran, a to jak v Rakousko-Uhersku, tak i v království Belgickém.

Il est fait exception à cette stipulation en ce qui concerne le cabotage et la pêche nationale dans les territoires respectifs.

Article 14.

Les Parties contractantes se réservent de régler le plus tôt possible par la conclusion d'une convention la protection réciproque des brevets d'invention, des marques de fabrique et de commerce, des dessins industriels et des modèles, des noms et des raisons sociales de leurs ressortissants.

Jusqu'à la conclusion de cet arrangement les dispositions actuellement en vigueur relativement à la protection réciproque de la proprieté industrielle (article 1 du présent traité et déclaration entre l'Autriche-Hongrie et la Belgique du 12 janvier 1880 concernant les marques de fabrique et de commerce) sont maintenues.

Article 15.

Les Consuls et autres Agents consulaires belges en Autriche-Hongrie jouiront de tous les privilèges, exemptions ou immunités dont jouissent les Consuls et autres Agents de même qualité de la nation la plus favorisée.

Il en sera de même en Belgique pour les Consuls et autres Agents consulaires de l'Autriche-Hongrie.

En ce qui concerne l'exemption des impositions directes, il est entendu que celle-ci est limitée aux Consuls de carrière, pourvu qu'ils ne soient pas ressortissants de la Partie contractante dans les territoires de laquelle ils remplissent leurs fonctions, qu'ils ne fassent aucun commerce et qu'ils n'exercent aucune industrie ni profession quelconque. Cette exemption ne s'applique pas toutefois aux contributions imposées à raison de la possession de biens immeubles.

Article 16.

Les Consuls et autres Agents consulaires de l'une des Parties contractantes, résidant dans les territoires de l'autre, y pourront faire arrêter ou renvoyer soit à bord, soit dans leur pays, les marins ou toute autre personne qui, faisant à quelque titre que ce soit, partie des équipages d'un navire national, en auraient déserté dans un des ports appartenant à l'autre Partie contractante.

A cet effet ils s'adresseront par écrit aux autorités locales compétentes, et justifieront par l'exhibition, en original ou en copie dûment certifiée, des registres du bâtiment ou du rôle d'équipage, ou par d'autres documents officiels, que les individus qu'ils réclament faisaient partie dudit équipage.

Z tohoto ustanovení vyjaty jsou pobřežní plavba a domácí rybářství v příslušných státech.

Článek 14.

Smluvní Strany vyhrazují sobě, zvláštní úmluvou, která co možná brzy bude učiněna, upraviti vzájemnou ochranu vynálezů, obchodních a továrních známek, vzorků a modelů, jmen a firem příslušníků smluvních Stran.

Dokud by tato úmluva nebyla učiněna, ustanovení nyní platná o vzájemné ochraně těchto práv (článek 1. této smlouvy a úmluva mezi Rakousko-Uherskem a Belgickem ze dne 12. ledna 1880 o vzájemné ochraně továrních a obchodních známek) mají setrvati v platnosti.

[Článek 15.]

Belgičtí konsulové a jiní jednatelé konsulští v Rakousko-Uhersku požívati budou všech privilegií, osvobození a immunit, jako konsulové a jiní podobní jednatelé národnosti největších výhod požívající.

Totéž platnost míti má v příčině konsulů a jiných konsulských jednatelů Rakousko-Uherska v Belgicku.

Co se týče osvobození od daní přímých, Strany shodují se v tom, že takové osvobození přísluší toliko konsulům z povolání, pokud nejsou příslušníky té smluvní Strany, v jejímž území úřadují, a neprovozují nižádného obchodu, průmyslu nebo některé živnosti. Toto osvobození nevztahuje se nikdy na dávky z držby nemovitostí.

Článek 16.

Konsulové a jiní jednatelé konsulští některé smluvní Strany, kteří své sídlo mají v územích druhé Strany, mohou námořníky, též jiné osoby z jakéhokoli titulu k mužstvu lodnímu své národnosti náležející, kteří uprchli z lodi jejich národnosti do některého přístavu národnosti druhé, zatknouti a poslati je nazpět buď na loď nebo do domova.

K tomu konci obrátí se písemně k příslušným úřadům místním a předložíce originál nebo náležitě vidimovaný přepis rejstříků lodních aneb seznamův plavců anebo jiných listin úředních, prokáží, že osoby od nich reklamované náležely k tomu kterému mužstvu lodnímu.

Sur cette demande, ainsi justifiée, il leur sera donné toute aide pour la recherche et l'arrestation desdits déserteurs qui seront même détenus et gardés dans les maisons d'arrêt du pays, à la réquisition et aux frais des Consuls et autres Agents consulaires jusqu'à ce que ces Consuls ou Agents consulaires aient trouvé une occasion de les faire partir.

Si pourtant cette occasion ne se présentait pas dans le délai de deux mois à compter du jour de l'arrestation, les déserteurs seront mis en liberté après un avis donné au Consul trois jours à l'avance, et ne pourront plus être arrêtés pour la même cause.

Il est entendu que les marins ou autres gens de l'équipage sont exceptés de l'application des stipulations du présent article, lorsqu'ils sont ressortissants de la Partie contractante dans les territoires de laquelle la désertion s'est effectuée.

Si le déserteur a commis quelque délit, il ne sera mis à la disposition du Consul ou de l'Agent consulaire qu'après que le tribunal qui a droit d'en connaître, aura rendu son jugement et qu'après que ce jugement aura eu son effet.

Article 17.

Le présent traité s'étend aux pays qui appartiennent actuellement ou appartiendront à l'avenir au territoire douanier de chacune des Parties contractantes.

Article 18.

S'il s'élevait entre les Parties contractantes un différend sur l'interprétation ou l'application des tarifs *A* et *B* annexés au présent traité y compris les dispositions additionnelles relatives à ces tarifs ou sur l'application en fait de la clause de la nation la plus favorisée à l'égard de l'exécution des autres tarifs conventionnels, le litige, si l'une des Parties contractantes en fait la demande, sera réglé par voie d'arbitrage.

Pour chaque litige le tribunal arbitral sera constitué de la manière suivante: chacune des Parties contractantes nommera comme arbitre parmi ses ressortissants deux personnes compétentes qui s'entendront sur le choix d'un surarbitre, ressortissant d'un Etat tiers ami. Les Parties contractantes se réservent de désigner à l'avance et pour une période à déterminer, la personne qui remplirait, en cas de litige, les fonctions de surarbitre.

Le cas échéant, et sous la réserve d'une entente spéciale à cet effet, les Parties contractantes

K žádosti takto odůvodněné poskytne se jim veliké pomoci k vypátrání a zadržení řečených uprchlíků, kteří k požádání a na útraty konsulův a jiných jednatelů konsulských i ve vězeních zemských opatrováni a pod dohledem chováni býti mají dotud, až je konsulové nebo jednatelé konsulští budou moci odeslati.

Pakli by jich však ve dvou měsících, ode dne zatčení počítajíc, odeslati nemohli, budtež uprchlíci na svobodu propuštěni, když se to bylo tři dni dříve konsulovi oznámilo, aniž mohou z též příčiny podruhé býti zatčeni.

Rozumí se samo sebou, že námořníci aneb jiné osoby k mužstvu lodnímu náležející, kteří jsou příslušníky té země, kde uprchli, jsou vyjati z toho, co v tomto článku jest ustanoveno.

Dopustil-li se uprchlík nějakého jiného skutku trestného, postaven buď k disposici konsula nebo jednatele konsulského teprv tehdá, když soud příslušný rozsudek vynesl a tento rozsudek byl vykonán.

Článek 17.

Tato smlouva vztahuje se také k zemím s územími smluvních Stran nyní nebo budoucně celně spojeným.

Článek 18.

Vznikne-li mezi smluvními Stranami různost mínění o výkladu neb užívání tarifů této smlouvy (příloha *A* a *B*) a dodatečných ustanovení k těmto tarifům neb o užívání doložky o největších výhodách při skutečném provádění jinakých platných tarifů smluvních, budiž k žádosti té neb oné Strany vyřízena výrokem rozhodčím.

Rozhodčí soud bude zřízen pro každou rozepři tím způsobem, že každá smluvní Strana ustanoví ze svých příslušníků dvě způsobilé osoby za rozhodce a že obě Strany zvolí některého příslušníka přátelského třetího státu za vrchního rozhodce. Obě Strany vyhrazují sobě, dorozumětí se napřed a na určitou dobu o osobě vrchního rozhodce, který má býti jmenován v daném případu.

Bude-li toho třeba a s výhradou zvláštní dohody smluvní Strany vyřídí rozhodčím soudem také

soumeltront aussi à l'arbitrage les différends qui pourraient s'élever entre Elles au sujet de l'interprétation et de l'application d'autres clauses du présent traité que celles prévues à l'alinéa premier.

En ce qui concerne la procédure de l'arbitrage dans les cas prévus à l'alinéa premier et troisième du présent article, les Parties contractantes sont convenues de ce qui suit:

Au premier cas d'arbitrage le tribunal arbitral siègera dans les territoires de la Partie contractante défenderesse; au second cas dans les territoires de l'autre Partie, et ainsi de suite, alternativement dans les territoires de chacune des Parties contractantes. Celle des Parties sur les territoires de laquelle siègera le tribunal désignera le lieu du siège; elle aura la charge de fournir les locaux, les employés de bureau et le personnel de service nécessaires pour le fonctionnement du tribunal. Le tribunal sera présidé par le surarbitre. Les décisions seront prises à la majorité des voix.

Les Parties contractantes s'entendront soit dans chaque cas d'arbitrage, soit pour tous les cas, sur la procédure à suivre par le tribunal. A défaut de cette entente, la procédure sera réglée par le tribunal lui-même. La procédure pourra se faire par écrit, si aucune des Parties n'élève d'objections. Dans ce cas, les dispositions de l'alinéa qui précède pourront être modifiées.

Pour la transmission des citations à comparaître devant le tribunal arbitral et pour les commissions rogatoires émanées de ce dernier les autorités de chacune des Parties contractantes prêteront, sur la réquisition du tribunal arbitral adressée au Gouvernement compétent, leur assistance de la même manière qu'elles la prêtent lorsqu'il s'agit de réquisitions des tribunaux civils du pays.

Les Parties contractantes s'entendront sur la répartition des frais, soit à l'occasion de chaque arbitrage, soit par une disposition applicable à tous les cas. A défaut d'entente l'article 57 de la Convention de la Haye pour le règlement pacifique des conflits internationaux du 29 juillet 1899 sera appliqué.

Article 19.

Le présent traité entrera en vigueur le 1er mars 1906 et restera exécutoire jusqu'au 31 décembre 1917.

Les Parties contractantes se réservent toutefois la faculté de dénoncer douze mois avant le 31 décembre 1915 le présent traité, auquel cas il cessera d'être en vigueur le 1er janvier 1916.

jiné nežli v prvním odstavci naznačené různosti mínění o výkladu neb užívání této smlouvy.

Smluvní Strany dohodly se o tomto v příčině řízení ve případech, ve kterých rozhodčí soud má rozhodnouti na základě prvního a třetího odstavce tohoto článku:

Rozhodčí soud má při první rozepři své sídlo v území žalované Strany, při druhé rozepři v území druhé Strany a tak střídavě v území té neb oné Strany v místě, které bude ustanoveno příslušnou smluvní Stranou. Tato Strana má pečovati o opatření místností, písařů a sluhů, kterých rozhodčí soud potřebuje k své činnosti. Vrchní rozhodce jest předsedou rozhodčího soudu, který rozhoduje většinou hlasů.

Smluvní Strany dohodnou se v každém jednotlivém případu nebo jednou navždy o řízení rozhodčího soudu. Kdyby se nedohodly, rozhodčí soud sám ustanoví řízení. Řízení může býti písemné, neodpírá-li tomu některá smluvní Strana; v tomto případu může se státi úchylka od ustanovení předcházejícího odstavce.

Při doručování obsílek před rozhodčí soud a při vyřizování dožadovacích listů rozhodčího soudu úřadové každé smluvní Strany k návrhu, jejž rozhodčí soud má učiniti u příslušné vlády, propůjčí právní pomoc týmž způsobem jako k návrhům tuzemských soudů civilních.

Smluvní Strany dohodnou se v každém jednotlivém případu nebo jednou navždy o rozdělení nákladů. Kdyby se neshodly, budiž upotřebeno 57. článku Haagské úmluvy ze dne 29. července 1899 o smírném vyřizování mezinárodních sporů.

Článek 19.

Tato smlouva nabude moci dne 1. března 1906 a potrvá v platnosti až do 31. prosince 1917.

Každá smluvní Strana však vyhrazuje sobě právo, vypověděti dvanáct měsíců před 31. prosincem 1915 tuto smlouvu s tím účinkem, že pozbude moci dnem 1. ledna 1916. Kdyby však

Si aucune des Parties contractantes ne faisait usage de cette faculté et n'avait notifié douze mois avant le 31 décembre 1917 son intention d'en faire cesser les effets, le traité demeurerait exécutoire jusqu'à l'expiration d'un an à partir du jour où l'une ou l'autre des Parties contractantes l'aurait dénoncé.

Article 20.

Le présent traité sera ratifié, et les ratifications en seront échangées à Vienne le plus tôt possible.

En foi de quoi, les Plénipotentiaires ont signé le présent traité et l'ont revêtu du cachet de leurs armes.

Fait à Vienne, le 12 février 1906.

Gołuchowski m. p. (L. S.)

Borchgrave m. p. (L. S.)

nižádná ze smluvních Stran nepoužila tohoto práva a dvanáct měsíců před 31. prosincem 1917 neoznámila svého úmyslu, že chce od této smlouvy ustoupiti, zůstane tato smlouva v platnosti až do uplynutí jednoho roku ode dne, kterého by ji ta neb ona smluvní Strana vypověděla.

Článek 20.

Tato smlouva bude ratifikována a ratifikační listiny budou co možná brzy ve Vídni vyměněny.

Tomu na svědomí plnomocníci tuto úmluvu podepsali a své pečeti přitiskli.

Dáno ve Vídni, dne 12. února 1906.

Gołuchowski m. p. (L. S.)

Borchgrave m. p. (L. S.)

Tarif A.

(Droits à l'entrée en Belgique.)

Numéro du tarif des douanes belge en vigueur au moment de la conclusion du traité	Désignation des marchandises	Droits d'entrée	
		Base	Quotité
			Francs
ex 1	Amidon		libre
ex 2	Animaux vivants:		
	Espèce ovine:		
	béliers, brebis et moutons	tête	2·—
	agneaux		1·—
	Volailles		libres
ex 5	Bières en cercles	hectolitre	5·—
ex 6	Bois de chêne en grume ou non scié	mètre cube	1·—
	Bois de chêne refendus pour douves, merrains et caisses	»	1·—
ex 17	Riz pelé		libre
ex 24	Fils de lin ou d'autres filaments végétaux non spécialement tarifés		libres
ex 26	Farines autres que la farine d'avoine	100 *kg*	2·—
ex 27	Lingerie en tissu de lin avec ourlets à jour faits à la machine, sans autre ornement ni broderie	valeur	15 p. c
ex 37	Laine		libre
	Chanvre, brut		libre
ex 40	Meubles en bois courbé	valeur	10 p. c.
ex 46	Papiers autres qu'à meubler, y compris le carton	100 *kg*	4·—
ex 48	Peaux, brutes		libres
ex 53	Sels de source (sels de Carlsbad et autres analogues)		libres
	Chlorure de chaux		libre
	Chlorure de baryum		libre
	Chryolite factice		libre
	Permanganate de potasse		libre
	Potasse caustique		libre
	Lessive caustique, sans savon		libre
	Oxyde d'étain		libre

Tarif A.

(Cla při dovozu do Belgicka.)

Číslo belgické celní sazby platné v čas uzavření smlouvy	Pojmenování věcí	Clo dovozné	
		měřítko	obnos
			franky
z 1	Škrob	cla prosté	
z 2	Zvířata živá:		
	Brav:		
	berani, bahnice a skopci	kus	2·—
	jehňata	„	1·—
	drůbež	cla prosté	
z 5	Pivo v sudech	hektolitr	5·—
z 6	Dubové dříví s kůrou nebo nerozřezané	krychlovýmetr	1·—
	Dubové dříví po délce rozštípané pro dužiny, sudy a bedny	„	1·—
z 17	Rýže oloupaná	cla prosté	
z 24	Příze ze lnu a z jiných, zvláště neuvedených rostlinných vláken	cla prosté	
z 26	Mouka kromě ovesné mouky	100 *kg*	2·—
z 27	Lněné prádlo s prolamovanými obrubami na stroji zhotovenými, bez jiných ozdob nebo vyšívanin	cena	15 procent
z 37	Vlna	cla prosté	
	Len, surový	cla prosté	
z 40	Nábytek z ohýbaného dřeva	cena	10 procent
z 46	Papír, jiný nežli čalouny, čítajíc k němu lepenku	100 *kg*	4·—
z 48	Kůže, surové	cla prosté	
z 53	Soli pramenné (karlovarská sůl a podobné soli)	cla prosté	
	Chlorové vápno	cla prosté	
	Chlorový baryt	cla prosté	
	Umělý kryolit	cla prosté	
	Nadmanganan draselnatý	cla prosté	
	Žíravé draslo	cla prosté	
	Žíravý louh draselnatý bez přídavku mýdla	cla prosté	
	Kysličník ciničitý	cla prosté	

Numéro du tarif des douanes belge en vigueur au moment de la conclusion du traité	Désignation des marchandises	Droits d'entrée	
		Base	Quotité
			Francs
ex 54	Produits divers pour l'industrie désignés ci-après	valeur	5 p. c.
	Bandes en tissu de laine, pour presses à filtrer; tissus dits „Etreindelles" en poils grossiers pour presses à huile; tissus de laine feutrés pour fabriques de faïence et de porcelaine; tissus en feutre de laine et tissus feutrés pour papeteries; tissus de laine foulés destinés à la fabrication de filtres pour le travail des couleurs d'aniline. Les importateurs doivent justifier à la satisfaction de la douane que les produits sont réellement destinés à l'usage indiqué.		
ex 62	Extraits de matières à tanner	libres	
ex 64	Feutres de laine	valeur	10 p. c.
	Observation.—Sont compris sous ce no. les feutres de laine recouverts d'un enduit imperméable destinés à la fabrication des chaussures; les lanières de feutre de laine pouvant servir à différents usages, notamment à la confection de chaussures et de paillassons; les plaques de feutre de laine simplement découpées pour dessous de selles et doublures de vêtements; les plateaux de feutre de laine simplement découpés pour la fabrication de chapeaux.		
ex 64	Tresses de jonc, de sparte, d'écorce et de fibre de palmier	valeur	10 p. c.
ex 65	Graines, non compris les graines oléagineuses	libres	
ex 67	Gibier tué	100 *kg*	15·—
	Volaille tuée	»	30·—

Číslo belgické celní sazby platné v čas uzavření smlouvy	Pojmenování věcí	Clo dovozné	
		měřítko	obnos
			franky
z 54	Výrobky různé pro průmysl, tuto uvedené	cena	5 procent
	Pruhy z vlněných tkanin pro filtrovací lisy; tak zvané „etreindelly“ z hrubé zvířecí srsti pro olejové lisy; plstěné vlněné tkaniny pro fayencové a porculánové továrny; vlněné plsti a plstěné tkaniny pro továrny na papír; valchované vlněné tkaniny na výrobu filtrů pro továrny na výrobu anilinových barev.		
	Dovozcové musí prokázati celnici, že těchto výrobků bude upotřebeno k řečenému účelu.		
z 62	Výtažky třísloví	cla prosté	
z 64	Vlněné plsti	cena	10 procent
	Poznámka. — Pod toto číslo náležejí: vlněné plsti nepromokavým povlakem potažené na výrobu obuvi; pruhy z vlněné plsti k rozličné potřebě, zejména ku konfekci střevíců a pokrývek; toliko přistřižené listy z vlněné plsti ku podkladům sedel a podšívky k šatům; toliko přistřižené desky z vlněné plsti na výrobu klobouků.		
z 64	Sítinové, vřícncové, kůrové a z palmových vláken pleteniny . . .	cena	10 procent
z 65	Semena kromě olejných semen	cla prosté	
z 67	Zvěř zabitá	100 *kg*	15·—
	Drůbež zabitá	„	30·—

Tarif B.

(Droits à l'entrée en Autriche-Hongrie.)

Numéro du tarif austro-hongrois	Dénomination des marchandises	Unités	Droits
			Couronnes
ex 35	Raisins frais, de table, en colis postaux	—	exempts
ex 37 *a—e*	Fruits non dénommés ailleurs, frais:		
	1. pommes, poires et coings:		
	a) en vrac	—	exempts
	b) en sacs:		
	α) d'au moins 50 *kg* poids brut:		
	du 1er septembre au 30 novembre	—	exempts
	du 1er décembre au 31 août	100 *kg*	2·—
	β) de moins de 50 *kg*	»	2·—
	2. prunes:		
	a) prunes (du prunier domestique):		
	du 1er septembre au 30 novembre	—	exemptes
	du 1er décembre au 31 août	100 *kg*	2·40
	3. autres fruits non spécialement dénommés (à l'exception des abricots, des pêches, des cerises, des griottes, des fraises et des autres prunes)	—	exempts
	Observation. — Les pommes, les poires et les coings importés sans récipients ou en sacs d'au moins 50 *kg* poids brut dans des wagons à compartiments seront considérés, suivant le cas, comme fruits non-emballés ou comme fruits en sacs, à la condition que les wagons n'aient pas plus de huit compartiments. Les compartiments des wagons peuvent être recouverts ou revêtus de paille ou de papier, ou même préparés avec des couches de paille.		
ex 56 *a—e*	Plantes vivantes (même en pots ordinaires, en baquets ou similaires):		
	palmiers; lauriers; azalées des Indes; plants forestiers . . .	—	exempts
ex 73	Volaille de toute espèce (excepté le gibier à plumes):		
b)	abattue, même vidée, plumée ou privée des extrémités . . .	100 *kg*	16·—
ex 76	Huitres	»	40·—
	Homards	»	60·—
ex 95	Acide stéarique (stéarine)	»	14·—
103	Huile de lin et autres huiles grasses non spécialement dénommées, en tonneaux, en outres ou en vessies, à l'exception des vernis à l'huile	»	7·50

Tarif B.

(Cla při dovozu do Rakousko-Uherska.)

Číslo všeobecné rakousko-uherské celní sazby	Pojmenování věcí	Jednotka	Celní sazba
			koruny
z 35	Vinné hrozny, čerstvé, ku požívání při tabuli, v poštovních balících	—	cla prostě
z 37 *a*—*c*	Ovoce, zvlášť nejmenované, čerstvé:		
	1. Jablka, hrušky a gdoule:		
	a) nebalené	—	cla prostě
	b) prostě v pytlích:		
	α) zhruba nejméně 50 *kg* ztíží:		
	od 1. září do 30. listopadu	—	cla prostě
	od 1. prosince do 31. srpna	100 *kg*	2·—
	β) zhruba méně než 50 *kg* ztíží	„	2·—
	2. Švestky:		
	a) švestky domácí:		
	od 1. září do 30. listopadu	—	cla prostě
	od 1. prosince do 31. srpna	100 *kg*	2·40
	3. Jiné ovoce, zvlášť nejmenované (kromě merunek, broskví, střešní, višní, jahod a švestek, jiných)	—	cla prostě
	Poznámka. Jablka, hrušky a gdoule, čerstvé, pokládají se za nebalené, pokud se týče, za ty, které jsou prostě v pytlích, když přicházejí nezabaleny nebo v pytlích zhruba nejméně 50 *kg* ztíží na vozech, které nemají více než osm oddělení.		
	Oddělení vozu smějí býti slamou vystlána nebo pokryta nebo papírem anebo slamou obložena a lze je také pořídit z vrstev slámy.		
z 56 *a*—*e*	Živé rostliny (také v obyčejných kořenáčích, kbelících a podobných nádobách):		
	Palmy; vavříny; indické azalky; lesní rostliny	—	cla prostě
z 73 *b)*	Drůbež všeho druhu (kromě zvěři pernaté): zabitá, také vykuchaná, oškubaná nebo končetin zbavená . .	100 *kg*	16·—
z 76	Ústřice	„	40·—
	Mořští raci	„	60·—
z 95	Kyselina stearová (stearin)	„	14·—
103	Olej lněný a jiné oleje mastné, zvlášť nejmenované, v sudech, měších a měchýřích, kromě pokostův olejových	„	7·50

Numéro du tarif austro-hongrois	Dénomination des marchandises	Unités	Droits
			Couronnes
ex 104	Huile de maïs, de pavot, de sésame, d'arachide, de faîne et de tournesol en tonneaux, en outres ou en vessies	100 *kg*	15·—
	Observation aux nos. 103 et 104.—Les huiles de ricin et d'arachide, pour usages techniques, en fûts et futailles, en outres et vessies, dénaturées sous contrôle des bureaux de douane spécialement autorisés à cet effet	»	2·—
ex 132	Extrait de viande:		
	solide	»	72·—
	liquide	»	36·—
ex 183	Fils de coton, à un bout, écrus:		
ex *c)*	au-dessus du no. 80 jusqu'au no. 90 anglais	»	33·—
	au-dessus du no. 90 anglais	»	28·—
ex 184	Fils de coton, doublés, écrus:		
ex *d)* et *e)*	au-dessus du no. 60 anglais	»	28·—
ex 220	Laine peignée	—	exempte
	Observation.—Dans le no. 220 rentre la laine peignée pesant plus de 8 gr. par mètre. La laine peignée en forme de fils grossiers demi-achevés rentre dans le no. 225.		
ex 225	Fils peignés, non spécialement dénommés:		
ex *c)*	blanchis, teints, imprimés, simples:		
	1. jusqu'au n° 45 métrique	100 *kg*	29·—
ex *d)*	blanchis, teints, imprimés, doublés ou à plusieurs bouts:		
	1. jusqu'au n° 45 métrique	»	38·—
	Observation au no. 225 b).—Fils doublés, dits „lasting", du no. 40 jusqu'au no. 65 métrique pour le tissage de lasting moyennant permis et l'accomplissement des conditions et des mesures de contrôle à déterminer par voie d'ordonnance	—	exempts
ex 226	Fils cardés et fils non spécialement dénommés du genre des fils cardés:		
ex *c)* 1.	teints, simples	100 *kg*	25·—
	Observation au no. 226.—Les fils légèrement colorés dans le but de les distinguer pour le tissage (fils mâchurés intentionnellement) sont tarifés comme non-colorés. Ces fils se distinguent des fils teints par leurs couleurs mates qui disparaissent par un lavage à l'eau tiède (15° C.)		

Číslo všeobecné rakousko-uherské celní sazby	Pojmenování věcí	Jednotka	Celní sazba
			korany
z 104	Olej kukuřičný, makový, sezamový, podzemnicový, bukvicový a slunečničný v sudech, měších a měchýřích	100 *kg*	15·—
	Poznámka k čís. 103 a 104. — Olej skočcový (ricinový) a podzemnicový k účelům technickým ve velkých anebo malých sudech, měších anebo měchýřích, pod dozorem celních úřadů k tomu zvlášť zmocněných, denaturovaný . .	„	2·—
z 132	Masový extrakt:		
	pevný	„	72·—
	tekutý	„	36·—
z 183	Bavlněná příze, jednoduchá, surová:		
z *e)*	přes čís. 80 až do čís. 90 po anglicku	„	33·—
	přes čís. 90 po anglicku	„	28·—
z 184	Bavlněná příze, dvojnásobná, surová:		
z *d)* a *e)*	přes čís. 60 po anglicku	„	28·—
z 220	Vlna, česaná	—	cla prosté
	Poznámka. — Za vlnu česanou čís. 220 dlužno míti jen tu, která váží více než 8 *g* na *m*. Předpřízky z česané vlny dlužno vyclívati dle čís. 225.		
z 225	Příze česaná, zvlášť nejmenovaná:		
z *c)*	bílená, obarvená, potištěná, jednoduchá:		
	1. až do čís. 45 po metricku	100 *kg*	29·—
z *d)*	bílená, obarvená, potištěná, dvojnásobná nebo vícepramenná:		
	1. až do čís. 45 po metricku	„	38·—
	Poznámka k čís. 225 *b)*. — Dvojnásobná příze lastingová čís. 40 až do čís. 65 po metricku pro tkalcovny na lasting na dovolovací list pod dohlídkou a s podmínkami, které nařízením stanoviti dlužno	—	cla prosté
z 226	Příze krátkovlasá a příze zvlášť nejmenovaná, na způsob krátkovlasé předená:		
z *c)* 1.	obarvená, jednoduchá	100 *kg*	25·—
	Poznámka k čís. 226. — Příze pouze nabarvená, význačnou barvou, aby se rozeznala, když se tká, napuštěná (úmyslně nabarvená příze „machurě“ zvaná) vyclívá se jako nebarvená. Od příze trvale obarvené rozeznává se příze tato mdlou barvou, která zmizí, když se příze ve vlahé vodě (15° Celsia) vypere.		

Numéro du tarif austro-hongrois	Dénomination des marchandises	Unités	Droits
			Couronnes
	Observations aux nos. 225 et 226.—1. Les fils composés de deux mèches d'une couleur différente (fils chinés à un bout), qui ont reçu une certaine torsion par le selfactor, sont considérés comme simples et tarifés d'après le no. 225 *e)* 1 ou le no. 226 *c)* 1.		
	2. Fils façonnés ou fils de fantaisie du no. 225 *b), d)* et *e)* 2 ainsi que du no. 226 *b)* et *c)* 2	100 *kg*	25·—
	Sous cette dénomination sont compris des fils doublés ou à plusieurs bouts, écrus, blanchis, teints, imprimés ou mêlés, dont le filage est, à des distances précises, interrompu par des nœuds, des mailles, des spirales etc. Les fils, tordus fortement, qui forment de tels nœuds ou mailles en se touchant et se redressent s'ils sont tendus, n'y sont pas compris et sont tarifés d'après leur espèce.		
ex 244	Soie artificielle, même retorse:		
a)	blanche écrue, non teinte	—	exempte
ex 274	Corsets en tissu de coton ou de lin bordés de dentelles de coton ou de lin, dont la largeur ne dépasse pas 2 *cm*	100 *kg*	Droit du tissu formant la partie dominante augmenté de 40 p. c.
	Observation au no. 274.—Les lacets en soie pure ou en demi-soie ainsi que les points de feston disposés sur un seul rang restent sans influence sur la tarification des corsets.		
ex 329 Observation	Cuir à cardes ainsi que dos à cardes et rubans à cardes pour la fabrication de cardes, moyennant permis et l'accomplissement des conditions et des mesures de contrôle, à déterminer par voie d'ordonnance	»	20·—
ex 344	Articles industriels:		
b)	courroies de transmission, plates, ainsi que courroies de chasse:		
	1° en cuir tanné à l'aide d'écorces	»	58·—
	2° en cuir tanné à l'aide de matières minérales ou grasses, ainsi qu'en peaux brutes	»	68·—
	Observation au no. 344 *b).*—Sont également admis aux droits fixés pour les courroies de transmission les bandes de cuir simplement taillé, destinées à la fabrication des courroies de transmission. Rentrent de même dans le no. 344 *b)* les lanières de couture, les lanières pour fouets de chasse et les lanières pour continues.		
ex *c)*	cordons de transmission en cuir taillé, non arrondis, même tournés	»	70·—
ex *d)*	manchons pour continues ou bobinoirs, bandes et plaques pour taquets, plaques à volants pour la filature et le tissage, moyennant permis et l'accomplissement des conditions et des mesures de contrôle, à déterminer par voie d'ordonnance	»	65·—

Číslo všeobecné rakousko-uherské celní sazby	Pojmenování věcí	Jednotka	Celní sazba
			korunv
	Poznámka k čís. 225 a 226. — 1. Přízi (jednoduchou „chiné“ zvanou), která se skládá ze dvou nití předpřediva rozličné barvy, jež byly již na selfaktoru do jisté míry zakroceny, dlužno vyclívati jakožto jednoduchou dle čís. 225 *e)* 1, pokud se týče dle čís. 226 *c)* 1.		
	2. Příze okázalá čís. 225 *b)*, *d)* a *e)* 2 jakož i čís. 226 *b)* a *c)* 2	100 *kg*	25·—
	Přízí okázalou druhu tohoto vyrozumívá se surová, bílená, obarvená, potištěná nebo promíšeně zbarvená příze dvojnebo vícepramenná, při níž táhnoucí se nit škmory, chuchlíky, kadeřemi, smyčkami, kličkami, závitky atd. přerušována bývá.		
	Příze, na níž se proto, že jest silně usoukána, jednotlivé niti krouží, škmorečky a malé kličky dělajíce, které, když se příze dle potřeby natáhne, zase zmizejí, sem nepřináleží, nýbrž vyclívá se dle ostatní své povahy.		
z 244	Hedvábí umělé, také v nit usoukané:		
a)	ze surova bílé, nebarvené	—	cla prosté
z 274	Šněrovačky (dámské korsety) z bavlněných anebo lněných tkanin, bavlněnými nebo lněnými, nanejvýš 2 *cm* širokými pruhy krajkovými lemované	100 *kg*	Celní sazba dle hlavní součástky se 40 procentní přirážkou
	Poznámka k čís. 274. — Když se vyclívají šněrovačky (dámské korsety), na hedvábné nebo polohedvábné stuhy k stahování jakož i na jednořadé stehy ozdobné z hedvábí se nehledí.		
z 329 poznámka	Kůže na česačky, pojímajíc v to i pohřbetníky na česačky a pásy na česačky k výrobě česaček na dovolovací list pod dohlídkou s podmínkami, které nařízením stanoviti dlužno	„	20·—
z 344	Věci technické:		
b)	hnací řemeny, ploché, také řemeny pudicí:		
	1. z kůže tříslem vydělané	„	58·—
	2. z kůže tukem anebo minerálnou solí vydělané jakož i z kůže surové	„	68·—
	Poznámka k *b)*. Sazbou, která jest stanovena pro hnací řemeny, dlužno také vyclívati listy na hnací řemeny; listy tyto jsou pruhy, z kůže na hnací řemeny toliko přikrojené, z nichž se hnací řemeny vyráběji.		
	Dle čís. 344 *b)* dlužno také vyclívati pruhy na řemeny k šití, řemeny pudicí a řemeny na dělení floru (rouna).		
z *c)*	Hnací šňůry z přikrojené kůže, nikoliv oblé, také zakroucené .		70·—
z *d)*	hustiče, pruhy a listy na tkalcovská pudítka, listy na běhouny (listy na válce rychle se otáčející), pro přádelny a tkalcovny na dovolovací listy pod dohlídkou a s podmínkami, které nařízením stanoviti dlužno	„	65·—

Numéro du tarif austro-hongrois	Dénomination des marchandises	Unités	Droits
			Couronnes
ex 371	Verre creux ayant simplement des bouchons à l'émeri, ou bien le fond et les bords passés à la meule:		
a)	de couleur naturelle ou blanc (transparent)	100 *kg*	10·— brut
ex 375	Verre à glaces et verre en tables, non spécialement dénommés, bruts, non passés à la meule, non polis, non façonnés, non étamés, non colorés:		
b)	verre en tables et verre brut coulé d'une épaisseur de 5 *mm* et moins, chaque table mesurant en pourtour:		
	1. 240 centimètres ou moins	»	10·— brut
	2. plus de 240 jusqu'à 400 centimètres	»	11·— brut
	3. plus de 400 centimètres	»	13·— brut
376	Verre à glaces et verre en tables, non spécialement dénommés, colorés, non passés à la meule, non polis, non façonnés, non étamés	»	24·— brut
377	Verre à glaces et verre en tables, non spécialement dénommés, passés à la meule, polis, façonnés, courbés, même colorés ou recouverts:		
a)	non biseautés, non étamés	»	28·— brut
b)	biseautés, mais non étamés; verre à vitraux, même blancs . .	»	29·— brut
c)	étamés	»	30·— brut
ex 394 *a)* 2	Plaques de marbre ayant 16 *cm* ou moins d'épaisseur, brutes (dégrossies, fendues ou sciées)	—	exemptes
ex 394 *b)* 2	Plaques de pierre calcaire polissable, dite d'Ecaussines, pour billards, simplement adoucies d'un côté, d'une longueur d'au moins 2 *m* et d'une largeur d'au moins 1 *m*, moyennant permis et l'accomplissement des conditions et des mesures de contrôle à déterminer par voie d'ordonnance	100 *kg*	4·—
	Observation aux nos. 391, 394, 396, 408 et 409.— Tous les articles faits de pierre dite d'Ecaussines, c'est-à-dire d'une pierre calcaire polissable, sont tarifés comme les articles en marbre.		
ex 478	Armes et parties d'armes:		
ex *b)*	armes de tir:		
	2. fusils de chambre (carabines Flaubert)	»	50·—
	3. armes à feu portatives parachevées, autres, même très finement ouvrées:		
	fusils	»	130·—
	revolvers	»	80·—

Číslo všeobecné rakousko-uherské celní sazby	Pojmenování věcí	Jednotka	Celní sazba
			koruny
z 371	Duté sklo se zátkami třením toliko včiněnými nebo se dny a kraji obroušenými:		
a)	o své přirozené barvě nebo bílé (průhledné)	100 *kg*	10·— zhruba
z 375	Sklo zrcadlové a tabulové, zvlášť nejmenované, surové, nebroušené, neleštěné, nevzorkované, nepokládané, nebarvené:		
b)	tabulové sklo a surové sklo lité 5 *mm* a méně tlouští, když obvod jednotlivých tabulí činí:		
	1. 240 *cm* nebo pod to níže	„	10·— zhruba
	2. přes 240 *cm* až do 400 *cm*	„	11·— zhruba
	3. přes 400 *cm*	„	13·— zhruba
376	Sklo zrcadlové a tabulové, zvlášť nejmenované, barvené, nebroušené, neleštěné, nevzorkované, nepokládané	„	24·— zhruba
377	Sklo zrcadlové a tabulové, zvlášť nejmenované, broušené, leštěné, vzorkované, zohýbané, také barvené nebo podjímané:		
a)	nehraněné, nepokládané	„	28·— zhruba
b)	hraněné, ale nepokládané; sklo kathedrální, také bílé	„	29·— zhruba
c)	pokládané	„	30·— zhruba
z 394 *a)* 2	Plotny z mramoru 16 *cm* nebo méně tlouští, surové (okřesané, naštípané, pilou nařezané)	—	cla prosté
z 394 *b)* 2	Plotny z vápence, jejž leštiti lze, „ecaussines“ zvané, na kulečníky, na jedné toliko straně hlazené, nejméně 2 *m* dlouhé a 1 *m* široké, na dovolovací listy pod dohlídkou a s podmínkami, které nařízením stanoviti dlužno	100 *kg*	4·—
	Poznámka k čís. 391, 394, 396, 408 a 409. Všecka díla z „ecaussines“, t. j. z vápence, jejž leštiti lze, vyclívají se jako díla z mramoru.		
z 478	Zbraně a součásti zbraní:		
z *b)*	zbraně střelné:		
	2. ručnice světničné (karabiny Flaubertovy [flobertky]) . .	„	50·—
	3. hotové střelné zbraně ruční, jiné, též co nejjemněji obdělané:		
	ručnice	„	130·—
	revolvery	„	80·—

Numéro du tarif austro-hongrois	Dénomination des marchandises	Unités	Droits
			Couronnes
ex *c)*	Parties d'armes à feu portatives:		
	3. autres pièces d'armes à feu portatives parachevées, même très finement ouvrées	100 *kg*	130·—
ex 530	Machines et appareils agricoles, non spécialement dénommés:		
ex *c)*	autres:		
	1. en bois (c'est-à-dire contenant 75 p. c. ou plus de bois) .	»	15·—
ex 598 *b)*	Acide muriatique	»	—·80
ex 599 *a)*	Chlorate de potasse et chlorate de soude	»	10·—

Číslo všeobecné rakousko-uherské celní sazby	Pojmenování věcí	Jednotka	Celní sazba
			koruny
z *c)*	součástky střelných zbraní ručních:		
	3. jiné dohotovené součástky střelných zbraní ručních, také co nejjemněji obdělané	100 *kg*	130·—
z 530	Hospodářské stroje a přístroje, zvlášť nejmenované:		
z *c)*	jiné:		
	1. ze dřeva (t. j. 75 procent anebo více dřeva)	„	15·—
z 598 *b)*	Kyselina solná	„	—·80
z 599 *o)*	Chlorečnan draselnatý a sodnatý	„	10·—

Formulaire. Annexe *C.*

Carte de légitimation industrielle

pour voyageurs de commerce.

Valable pour l'année 19 . .

Il est certifié par la présente que le Sieur N. . . . . .

fait le commerce (possède une fabrique) de . . . . . .

sous la raison sociale . . . . . .

---

est au service de la maison de commerce . . . . . .

en qualité de voyageur de commerce et que cette maison fait le commerce (possède une fabrique) de

. . . . . à . . . . . .

Le Sieur N. . . . . désirant recueillir des commandes et faire des achats de marchandises pour le compte de la susdite raison sociale ainsi que pour celui des raisons sociales suivantes . . . . . .

en Autriche-Hongrie

en Belgique

il est certifié, en outre, que l . . . . . dite . . . . . raison . . . . . sociale . . . . . acquitte . . . . dans son (leur) pays les droits réglementaires pour l'exercice de son (leur) commerce.

Le porteur de la présente carte de légitimation est autorisé à recueillir des commandes et à faire des achats de marchandises, mais exclusivement en voyageant et seulement pour compte de . . . . . dite . . . . . raison . . . . . Il pourra porter avec lui des échantillons, mais non des marchandises. En recueillant des commandes et en faisant des achats, il aura à se conformer aux règlements en vigueur dans chaque Etat pour les voyageurs de commerce de la nation la plus favorisée, et il devra toujours être muni de la carte de légitimation.

(Lieu, date, signature et sceau de l'autorité qui délivre la carte.)

(Signalement, domicile et signature du voyageur de commerce.)

Vzorec. Příloha *C.*

Legitimační list živnostenský

pro obchodní cestující.

Platný na rok 19...

Tímto listem stvrzuje se, že pan . . . . . .

má obchod (továrnu) $\frac{s}{na}$ . . . . . .

pod firmou . . . . . .

---

jest ve službě firmy . . . . . .

jakožto obchodnický cestující a že tato firma má obchod (továrnu) $\frac{s}{na}$ . . . . . .

v . . . . . .

Poněvadž pan . . . . . chce přijímati objednávky a kupovati zboží na účet svrchu řečené firmy, jakož i na účet těchto firem:

. . . . . .

v Rakousko-Uhersku,

v Belgicku,

stvrzuje se dále, že řečená(é) firma(y) platí ve zdejší zemi zákonné poplatky za provozování obchodu.

Majetník tohoto listu legitimačního jest oprávněn, aby přijímal objednávky a kupoval zboží, ale výhradně toliko jako cestující a toliko na účet dotčené(ých) firmy (firem). Smí míti s sebou toliko vzorky, nikoli však zboží. Vyhledávaje objednávky a kupuje zboží, jest povinen zachovati se dle předpisů platných v každém státě pro obchodnické cestující národnosti největších výhod požívající a stále při sobě míti tento lístek.

(Místo, vydání, datum, podpis a pečeť úřadu tento list vydávajícího.)

(Popis osoby, bydliště a podpis obchodnického cestujícího.)

Nos visis et perpensis omnibus et singulis, quae in tractatu hoc ejusque adnexis continentur, ea rata grataque habere profitemur verbo Nostro spondentes, Nos illa omnia fideliter executioni mandaturos esse. In quorum fidem majusque robur praesentes ratihabitionis Nostrae tabulas manu Nostra signavimus sigilloque Nostro adpresso muniri jussimus.

Dabantur Viennae die vigesimo sexto mensis februarii anno millesimo nongentesimo sexto, Regnorum Nostrorum quinquagesimo octavo.

Franciscus Josephus m. p.

Agenor Comes **Gołuchowski** m. p.

Ad mandatum Sacrae Caesareae et Regiae Apostolicae Majestatis proprium:

Joannes a **Mihalovich** m. p.,
consiliarius aulicus ac ministerialis.

Protocole final.

Au moment de procéder à la signature du traité de commerce conclu à la date de ce jour entre l'Autriche-Hongrie et la Belgique, les Soussignés sont convenus de ce qui suit:

A l'article 1.

Les dispositions de l'article 1 relatives à l'établissement et à l'exercice des professions ne seront pas appliquées dans les territoires des Parties contractantes aux pharmaciens, aux courtiers, aux colporteurs, au commerce et aux professions exclusivement ambulants.

A l'article 4.

1. Les droits ad valorem fixés par le tarif douanier belge seront calculés sur la valeur au lieu d'origine ou de fabrication de l'objet importé augmentée des frais de transport, d'assurance et de commission nécessaires pour l'importation jusqu'au lieu du dédouanement.

Dans le cas où la procédure actuellement en vigueur pour le règlement des contestations sur la valeur de la marchandise et qui est basée sur l'article 2 de l'arrêté royal belge du 13 mai 1882 serait modifiée, les principes suivants seront observés:

Protokol závěrečný.

Při podpisu obchodní smlouvy, která byla dnes mezi Rakousko-Uherskem a Belgickem uzavřena, usnesli se podepsaní o tomto:

K článku 1.

Ustanovení 1. článku o zakládání a provozování živností v územích smluvních Stran nevztahují se k lékárníkům, dohodcům, podomním obchodníkům a k obchodu výlučně kočovnímu nebo k živnostem výlučně kočovním.

K článku 4.

1. Cla podle hodnoty v belgické celní sazbě stanovená budiž počítána podle hodnoty na místě, odkud dovezený předmět pochází nebo kde byl vyroben, připočtouc k ní náklady na dopravu, na pojištění a náklady obstaravatelské až do místa, kde byly vyceleny.

Kdyby nyní platné řízení o rozhodování sporů v příčině hodnoty, které spočívá na 2. článku královského belgického nařízení ze dne 13. května 1882 bylo změněno, bude šetřeno těchto zásad:

a) Si la douane juge insuffisante la valeur déclarée par l'importateur, il sera accordé à celui-ci un délai de cinq jours pour souscrire la déclaration supplémentaire réclamée par la douane ou pour s'en remettre à la décision de l'autorité chargée de trancher le litige.

b) Le fabricant ou le négociant pour le compte duquel l'importation a lieu, pourra, le cas échéant, soumettre par écrit ou présenter en personne ses moyens de défense à l'autorité compétente.

c) Aucune pénalité ne sera infligée, si la différence entre la valeur déclarée et la valeur déterminée par la douane ou par l'autorité compétente n'atteint pas 10 pour cent de cette dernière valeur. Cette règle ne s'appliquera pas au cas où il serait prouvé que l'importateur a déclaré une valeur insuffisante dans l'intention d'éluder frauduleusement les droits. Les droits seront toujours perçus sur l'excédent quel qu'il soit.

2. La Belgique se réserve la faculté de convertir les droits ad valorem figurant au tarif *A* en droits spécifiques équivalents. A cet effet la Belgique se mettra en rapport avec l'Autriche-Hongrie sur les conversions projetées, en tant que ces droits concernent les articles figurant au dit tarif sous les nos. 27, 40, 54 et 64 (tresses). Dans le cas où l'accord sur les taux proposés ne serait pas établi dans un délai de trois mois à dater du jour de la notification faite à l'Autriche-Hongrie, il sera fait appel au tribunal arbitral dans les conditions prévues à l'article 18 et la conversion ne pourra avoir lieu que conformément à la décision de ce tribunal.

3. Dans le cas où la Belgique se déciderait à augmenter les droits sur les bois de chêne sciés, les droits ne dépasseront pas les taux indiqués ci-après:

2 frs. le mètre cube pour les poutres sciées;
2 frs. le mètre cube pour les traverses de voies ferrées;
6 frs. le mètre cube pour les bois sciés autres.

Une surtaxe d'un franc par mètre cube pourra être établie sur les bois de chêne teints, injectés ou ayant reçu une préparation chimique quelconque.

4. Tant que le tarif de douane belge maintiendra, pour certaines marchandises désignées dans le tarif *A* annexé au présent traité, des droits autres que ceux fixés dans ce dernier tarif, l'importateur aura le choix entre les deux tarifications.

a) Pokládal-li by celní úřad hodnotu dovozcem prohlášenou za nedostatečnou, bude dána dovozcovi lhůta pěti dnů, aby podepsal doplňovací prohlášení celní správou požadované neb aby nechal přijíti na rozhodnutí úřadu pověřeného spor vyříditi.

b) Továrník neb obchodník, na jehož účet zboží se dováží, může třeba-li toho písemně podati neb ústně vyložiti své obhajovací prostředky příslušnému úřadu.

c) Žádný trest nebude ukládán, nedosahuje-li rozdíl mezi hodnotou prohlášenou a mezi hodnotou od celní správy neb od příslušného úřadu ustanovenou desíti procent této druhé ceny. Toto pravidlo nemá platnosti tenkráte, prokáže-li se, že dovozce prohlásil nedostatečnou hodnotu v úmyslu, aby clo zkrátil. Clo bude vybráno pokaždé z větší hodnoty bez ohledu na její výši.

2. Belgicko vyhrazuje sobě právo cla podle hodnoty v tarifu *A* uvedená zaměniti ve zvláštní (specifická) cla rovnocenná. K tomuto účelu Belgicko dohodne se s Rakousko-Uherskem o zamýšlené konversi, pokud by šlo o cla z věcí uvedených pod čís. 27, 40, 54 a 64 (pleteniny). Jestliže by ve lhůtě tří měsíců po dni, kdy byla Rakousko-Uhersku věc tato oznámena, nedosáhlo se shody o navržených sazbách, budiž dovolán rozhodčí soud v 18. článku dotčený a záměna může býti vykonána toliko podle rozhodnutí tohoto soudu.

3. Zavedlo-li by Belgicko vyšší cla na řezané dubové dříví, tato cla nebudou přesahovati těchto sazeb:

2 franků z krychlového metru pro řezané trámy;
2 franků z krychlového metru pro železničné pražce;
6 franků z krychlového metru pro jiné řezané dřevo.

Na barvené, impregnované nebo chemicky připravené dubové dřevo může býti ustanovena celní přirážka 1 franku z krychlového metru.

4. Pokud belgická celní sazba pro některá v tarifu *A* k této smlouvě přiloženém uvedená zboží bude míti jiná cla nežli v tomto tarifu stanovená, dozorce bude si moci zvoliti ten neb onen vyclívací způsob.

5. Les Parties contractantes admettront réciproquement en franchise des droits d'entrée et de sortie les effets et le mobilier, y compris les machines et les outils de fabriques portant des traces d'usage, des personnes qui viennent s'établir dans leurs territoires sous la réserve que les interessés se conforment au règlement douanier sur la matière et qu'il soit reconnu que les objets sont en rapport avec leur position sociale.

Ne seront pas admis au bénéfice de cette exemption de droits les objets passibles de l'impôt indirect, les articles de consommation, le bétail et en général les marchandises et les objets de commerce.

En foi de quoi les Plénipotentiaires soussignés ont dressé le présent Protocole, qui sera considéré comme approuvé et sanctionné par les Gouvernements respectifs sans autre ratification spéciale, par le seul fait de l'échange des ratifications du traité auquel il se rapporte, et y ont apposé leurs signatures.

Fait à Vienne, le 12 février 1906.

Gołuchowski m. p. (L. S.)

Borchgrave m. p. (L. S.)

5. Smluvní Strany budou propouštěti vzájemně pod tou podmínkou bez dovozného a vývozného cla upotřebené svršky a domácí nářadí přistěhovalců, čítajíc k němu upotřebené stroje a tovární náčiní, že se strany podrobí příslušným celním předpisům a že tyto věci jsou patrně přiměřeny jejich společenskému postavení.

Z této celní výhody jsou vyjaty: předměty potravní daní podrobené, spotřební věci, dobytek a vůbec zboží a předměty obchodní.

Na svědomí tomu podepsaní plnomocníci sepsali a podepsali tento protokol, který bez zvláštní ratifikace prostou výměnou ratifikací smlouvy, ku které se vztahuje, bude pokládán za schválený a potvrzený příslušnými vládami.

Dáno ve Vídni, dne 12. února 1906.

Gołuchowski m. p. (L. S.)

Borchgrave m. p. (L. S.)

Tato obchodní a plavební smlouva i s přílohami a závěrečným protokolem tímto se vyhlašuje po přisvědčení obojí sněmovny říšské rady.

Ve Vídni, dne 6. března 1906.

Gautsch m. p.

Kosel m. p.

Buquoy m. p.

Auersperg m. p.

Zákonník říšský

pro

království a země v radě říšské zastoupené.

Částka XXII. — Vydána a rozeslána dne 7. března 1906.

Obsah: Čís. 56. Nařízení, jímž se upravují prozatímně obchodní a tržební styky mezi Rakousko-Uherskem a Bulharskem a vyclívání věcí ze Srbska pocházejících.

56.

Nařízení veškerého ministerstva ze dne 7. března 1906,

jímž se upravují prozatímně obchodní a tržební styky mezi Rakousko-Uherskem a Bulharskem a vyclívání věcí ze Srbska pocházejících.

Na základě zákona ze dne 27. února 1906, Z. Ř. č. 42, a vzhledem k úmluvě s knížecí bulharskou vládou učiněné vyhlašuje se ve shodě s královskou uherskou vládou, že věci bulharského původu při dovozu do rakousko-uherského území celního, dokud nebude jinak nařízeno, mají býti vyclívány podle cla platného ode dne 1. března 1906 pro věci stran největších výhod požívajících a že věci rakouského a uherského původu při dovozu do Bulharska stejným způsobem budou vyclívány.

Zároveň se vyhlašuje, že k věcem srbského původu při dovozu do rakousko-uherského území celního, dokud nebude jinak nařízeno, vztahují se všeobecná cla celního tarifu, který nabyl moci 1. března tohoto roku.

Gautsch m. p. **Bylandt** m. p.
Piętak m. p. **Kosel** m. p.
Randa m. p. **Buquoy** m. p.
Schönaich m. p. **Klein** m. p.
Wrba m. p. **Bienerth** m. p.
Auersperg m. p.

Zákonník říšský

pro

království a země v radě říšské zastoupené.

Částka XXIII. — Vydána a rozeslána dne 10. března 1906.

Obsah: Čís. 57. Nařízení, jímž se prozatímně ve skutek uvádí obchodní smlouva se Švýcarskem dne 9. března 1906 učiněná i s přílohami, dodatečným článkem a závěrečným protokolem.

57.

Nařízení veškerého ministerstva ze dne 10. března 1906,

jímž se prozatímně ve skutek uvádí obchodní smlouva se Švýcarskem dne 9. března 1906 učiněná i s přílohami, dodatečným článkem a závěrečným protokolem.

Na základě zákona ze dne 27. února 1906, Z. Ř. č. 42, kterým byla vláda zmocněna, aby upravila prozatímně obchodní styky s cizozemskem na dobu od 1. března až do 30. června 1906, a na základě úmluvy učiněné v této příčině se Švýcarským spolkem vyhlašuje se tuto ve shodě s královskou uherskou vládou obchodní smlouva se Švýcarskem dne 9. března 1906 učiněná i s přílohami dodatečným článkem a závěrečným protokolem, při čemž se dokládá, že ustanovení této smlouvy mají nabýti prozatímně moci v územích smluvních stran na dobu od 12. března až nejpozději do 30. června 1906.

Gautsch m. p. **Bylandt** m. p.
Piętak m. p. **Kosel** m. p.
Randa m. p. **Buquoy** m. p.
Schönaich m. p. **Klein** m. p.
Wrba m. p. **Bienerth** m. p.
Auersperg m. p.

Smlouva obchodní mezi Rakousko-Uherskem a Švýcarskem ze dne 9. března 1906.

Článek 1.

Co se týče sumy poplatků dovozných i vývozných, jich pojištění a vybírání, též co se týče průvozu, nesmí žádná ze Stran smluvních některému jinému státu povoliti větších výhod nežli druhé Straně smluvní. Každé výhody nebo svobody tedy, které by se v této příčině později dopřálo některému státu jinému, dopřáno buď zároveň bez náhrady druhé Straně smluvní.

Tato ustanovení však netýkají se:

1. Výhod, které jsou pro polehčení obchodu pomezního některému jinému státu vedlejšímu nyní povoleny nebo se mu příště povolí, též snížení cla aneb osvobození ode cla, ježto platnost má toliko v příčině některých hranic aneb obyvatelů některé části země;

2. závazků, uložených té neb oné smluvní Straně celní jednotou již nyní nebo budoucně snad uzavřenou.

Strany smluvní zavazují se, že dovoznými, vývoznými nebo průvoznými zápovědmi nebudou činiti nižádných překážek obchodu obapolnému mezi svými zeměmi.

Výjimky z toho mohou jen místo míti:

a) při dosavadních nebo budoucích věcech monopolu státního;

b) z příčin policie bezpečnostní, zdravotní a zvěrolékařské, zvláště ku prospěchu zdravotnictví obecného a ve srovnalosti s pravidly v té příčině mezinárodně ustanovenými;

c) v příčině potřeb válečných v případnostech mimořádných.

Výhrada v předchozím odstavci lit. *b)* vyříknutá vztahuje se také k těm opatřením, která se učiní pro ochranu polního hospodářství proti rozšíření škodných hmyzů a organismů.

Strany smluvní oznámí sobě obapolně všeliká obmezení obchodu, která vydají z příčiny policie zdravotní nebo zvěrolékařské.

Článek 2.

Zboží z Rakousko-Uherska pocházející nebo tam zhotovené, vypočtené v tarifu *A*, kteréž smlouvě obchodní přiloženém, připuštěno bude ve Švýcarsku při dovozu za podmínek v dotčeném tarifu ustanovených.

Zboží ze Švýcar pocházející nebo tam zhotovené, vypočtené v tarifu *B* k této smlouvě obchodní přiloženém, připuštěno bude v Rakousko-Uhersku při dovozu za podmínek dotčeném tarifu ustanovených.

Předměty, které byly vyrobeny v území některé smluvní Strany zpracováním cizozemských látek v obchodu zušlechťovacím, nejsou vyloučeny z toho, aby byly odbaveny jako živnostenský její výrobek.

Aby zboží smluvního cla bylo účastno, buď v prohlášení udán jeho původ.

Dovozníci švýcarského, jakož i rakouského neb uherského zboží zproštěni budou vespolně zpravidla povinnosti, předkládati vysvědčení o jeho původu.

Pokud by však při dovozu do Rakousko-Uherska nebo do Švýcar byla různá cla dle původu zboží, může výjimečně žádáno býti, aby vysvědčení o původu bylo předloženo.

Toto vysvědčení může vydati úřad místní toho místa, odkud se zboží posílá, příslušná obchodní a živnostenská komora nebo úřad celní, který je odesílá, nechť leží uvnitř země nebo na hranicích, anebo některý úřad konsulární a může podle potřeby býti nahrazeno také fakturou, když se to vládám vidí býti příhodné.

Vysvědčení o původu místními úřady, obchodními a živnostenskými komorami nebo celními úřady vydaná nepotřebují nižádného konsulárního visa. Vysvědčení tato a visum snad přece udělené vydávají se zdarma.

Strany shodují se v tom, že vzhledem k zákonodárství o cukru, nižádná z nich nemůže býti zdržena ustanoveními této smlouvy, aby neplnila závazků brusselskou úmluvou ze dne 5. března 1902 převzatých.

Článek 3.

Ze všelikého zboží, které se přiveze ze země jedné Strany smluvní aneb jde do země Strany druhé, není dovoleno vybírati poplatků průvozních, nechť se zboží přímo přepravuje nebo se mezi přepravou složí, uloží a zase naloží.

Článek 4.

I. Pro polehčení obchodu zvláštního, který vzešel mezi oběma zeměmi sousedními a jmenovitě mezi jejich okresy pomezními povoluje se proti závazku zpátečného dovození a šetření předpisů celních od obou Stran po společné úmluvě vydaných, na čas beze cla dovážeti a vyvážeti:

a) veškeré zboží (kromě spotřebních předmětů), které se ze svobodného obchodu v území jedné Strany smluvní doveze do území Strany druhé na veltrhy neb na trhy, nebo které nehledíc k veletrhům nebo trhům doveze se do území druhé Strany na nejistý prodej, taktéž vzorky, které dovezou obchodní cestující rakouských, uherských, vztažmo švýcarských obchodních domů, všechny tyto věci a vzorky, když se ve lhůtě napřed vyměřené přivezou neprodané nazpět;

prázdné, potřebované, označené pytle a prázdné znamenané sudy, které se přivezou do země jedné Strany, aby se tam naplnily a zpět vyvezly, nebo které po vývozu prázdné se vracejí, když zpětný dovoz takovýchto obalů stane se do 12 měsíců;

b) dobytek dělný a dobytek, který se žene na trh, ku přezimování, ku krmení, k žíru aneb na pastviny v zemi druhé;

c) věci ustanovené ke správce.

V těchto případech náleží prokázati totožnost věcí vyvezených a zase nazpět dovezených, za kteroužto příčinou mají příslušní úřadové právo, opatřiti je známkami na účet interessentův.

II. Co se týče zdokonalovacího obchodu vyšívacího, zaručeného pro Vorarlbersko a knížectví Liechtensteinské potrvá tento obchod po dobu této smlouvy v dosavadním rozsahu. Pro vyšívání řetízkovým stehem bude rozšířen na Tyrolsko. K tomuto zušlechťovacímu obchodu vyšívacímu náleží toliko zboží v Tyrolsku, Vorarlbersku a v knížectví Liechtensteinském zušlechtěné.

K tomu zdokonalovacímu obchodu vyšívacímu připuštěny jsou za stejných podmínek obchodní domy a osoby, ve Švýcarsku, Tyrolsku a Vorarlbersku nebo v knížectví Liechtensteinském zřízené neb usedlé, a i vzhledem k celnímu prohlášení nečiní nižádného rozdílu, zda příslušné osoby jsou příslušníky té neb oné smluvní Strany a zdali jednají jako zmocněnci nebo zmocnitelé ve Švýcarsku, Tyrolsku, Vorarlbersku nebo v knížectví Liechtensteinském.

Neupotřebená vrácená příze, která ze Švýcarska v zušlechťovacím obchodu k vyšívání byla vyvezena, bude propuštěna zpět beze cla od švýcarských celnic. Je-li toho potřebí, dovoleno jest s obou Stran dodatečné zasílání příze beze cla.

Celé nebo poloviční vyšívaniny (Sticketen, kupony), které následkem vadného provedení opětně zasílají se k dodatečnému vyšití do Tyrolska, Vorarlberska nebo knížectví Liechtensteinského, nebudou vyloučeny ze zušlechťovacího obchodu vyšívacího.

Ve zušlechťovacím obchodu vyšívacím dovezené a opětně vyvážené vyšívací vzorky k vyšíváním patřící odbavovány budou s obou Stran beze cla.

Článek 5.

V příčině manipulace celní při takovém zboží, které se vyřizuje listem průvodním, dopřeje se obapolně polehčení obchodu tím, že se, když zboží takové veze se přímo ze země jedné smluvní Strany do země Strany druhé, závěra nesnímá, jiná závěra se nepřikládá a zboží se nevypakuje, pokud předpisům, o které se stala úmluva, jest dosti učiněno.

Vůbec nebudiž formálnostmi celničnými překážek činěno a budiž odbavování co nejvíce zrychleno.

Usnadnění uvedená závisí na těchto výminkách:

a) Aby zboží bylo u úřadu dovozného k dalšímu odeslání listem průvodním opověděno a aby k němu byl přidán certifikát úřední, z něhož by bylo viděti, že v místě odesílacím bylo pod úřední závěru dáno a pod jakou.

b) Potřebí, aby při ohledání této závěry se nalezlo, že jest neporušena a dosti bezpečna.

c) Prohlášení staň se podle předpisu a buď ve všem pravidelné a dostatečné, aby nebylo potřebí revise zvláštní a nedalo se příčiny ku podezření, že se obmýšlela nějaká defraudace.

Je-li i bez složení zboží věcí patrnou, že závěra v druhém státu přiložená jest neporušena a dosti bezpečna, netřeba ani zboží skládati a jeho vážiti.

Článek 6.

Vnitřní dávky, které v území některé smluvní Strany buď na účet státu nebo na účet kantonů, zemí, obcí nebo korporací jsou nebo budou uloženy na výrobu, přípravu nebo zpotřebu nějakého výrobku, nemohou se na výrobky Strany druhé pod žádnou výminkou ukládati ve vyšší míře nebo způsobem obtížnějším, nežli uloženy jsou na výrobky vlastního území.

Ani ta ani ona smluvní Strana nebude pod záminkou vnitřní daně ukládati při dovozu nových nebo zvýšených cel na věci, které se ve vlastní zemi nevyrábějí a jsou v tarifech této smlouvy obsaženy.

Vidělo li by se některé smluvní Straně potřebí, aby se na nějakou věc domácí výroby nebo fabrikace, která jest v tarifech této smlouvy obsažena, uložila nějaká nová daň vnitřní aneb akcis anebo přirážka k dani, tedy se bude moci na cizozemskou věc téhož druhu při dovozu stejné clo nebo celní přirážka ihned uložiti.

Výrobky, které jsou státním monopolem některé smluvní Strany, jakož i věci, které slouží k výrobě takového monopolního zboží, mohou býti podrobeny doplňující dávce k zajištění monopolu určené při dovozu i tenkráte, když stejnorodé výrobky nebo věci domácí nejsou podrobeny této dávce.

Smluvní Strany vyhrazují sobě právo na ty výrobky, k jichž přípravě užívá se alkoholu, s výhradou zásady v odstavci 1 tohoto článku obsažené, při dovozu kromě cla dle sazby připadajícího uloží poplatek, jenž rovná se vnitřní fiskální dani na upotřebený alkohol připadající.

Článek 7.

Kupci, továrníci a jiní živnostníci, kteří živnostenským legitimačním lístkem od některého úřadu své země vydaným vykáží se o tom, že v území některé smluvní Strany, kde mají své bydliště, jsou oprávněni provozovati živnost a že za to platí zákonné daně a dávky, budou oprávněni buď sami nebo cestujícími ve své službě postavenými v územích druhé smluvní Strany u kupců nebo ve veřejných krámech neb u takových osob, které ve své živnosti zboží nabízeného druhu potřebují, vyhledávati objednávky, nesouce s sebou i vzorky, aniž jsou zavázáni za to platiti další dávky.

Živnostníci (obchodní cestující) živnostenským legitimačním lístkem opatření smějí s sebou nositi vzorky zboží, avšak nikoliv zboží samo.

Živnostenské legitimační lístky budou vyhotoveny dle přiloženého formuláře (příloha *C*).

Smluvní Strany oznámí sobě vespolně, které úřady mají právo vydávati živnostenské legitimační lístky a kterým předpisům majetníci těchto lístků povinni jsou se podrobiti při výkonu své živnosti.

V územích smluvních Stran nakládáno buď s příslušníky Strany druhé, když navštěvují trhy a veltrhy za příčinou obchodu a odbytu svých výrobků, a při poplatcích veletržních a tržních, tak jako s příslušníky vlastními.

Příslušníci té neb oné smluvní Strany, kteří provozují mezi místy obou zemí živnost povoznickou (čítajíc k ní i dopravu osob na cestách po zemi) nebo plavbu, nebudou povinni, platiti za tuto živnost v zemi Strany druhé nijaké daně živnostenské.

Co se týče provozování kočovních živností, čítajíc k němu podomní obchod a vyhledávání objednávek u neživnostníků, smluvní Strany, bez újmy doložky o výhodách největších, vyhrazují sobě úplnou volnost zákonodárství.

Článek 8.

Akciové společnosti a jiné obchodní a průmyslové nebo finanční společnosti, čítajíc k nim také pojišťovací společnosti, které mají své sídlo v územích některé smluvní Strany a jsou zřízeny právně podle jejich zákonů, mají býti oprávněny také v územích druhé Strany, šetří-li příslušných zákonů a nařízení tam platných, vykonávati všechna svá práva a zejména vésti pře u soudů jako žalobce nebo žalovaný. Otázka, zdali a pokud tyto společnosti mohou nabývati pozemků a jiného majetku v územích druhé smluvní Strany, budiž určena podle zákonů, které platí v těchto územích. Aby byly připuštěny ku provozování svého obchodu v územích druhé Strany, mají šetřiti zákonných a reglementárních ustanovení tam platných. Každou měrou řečené společnosti mají požívati v územích druhé Strany týchž práv, která příslušejí nebo

budou propůjčena příště společnostem stejného druhu kterékoli jiné země za právně zřízené uznaným.

Článek 9.

Zvláštní úmluvě vyhrazuje se úprava vzájemné ochrany vynálezů, obchodních a továrních známek, vzorků a modelů, jmen a firem příslušníků smluvních Stran.

Dokud taková úmluva nebude učiněna, budou míti platnost dosud pro vzájemnou ochranu těchto práv rozhodná ustanovení (úmluva ze dne 3. dubna 1886).

Článek 10.

Právo skladní a překladní v zemích Stran smluvních nemá místo, a žádný dovozník nemůže s výhradou předpisů policie plavební i zdravotní se týkajících a pro pojištění daně potřebných nucen býti, aby na některém určitém místě zastavil, zboží skládal nebo překládal.

Správcům lodí a plavidel, kteří k některé smluvní Straně patří, dovoleno buď jezditi v územích smluvních Stran po všech cestách vodních, přirozených i uměle zřízených, pod týmiž podmínkami a za tytéž poplatky z lodí a z nákladu jako správcům lodí a plavidel vlastní země.

Článek 11.

Příslušníkům druhé Strany smluvní dovoleno budiž pod týmiž podmínkami a za tytéž poplatky, jako dovoleno jest příslušníkům státu vlastního, užívati silnic větších i menších, průplavů, splavů, přívozů, mostů a vrat u mostů, přístavů a přístavišť, poznačení a osvětlení vody splavné, lodivodů, jeřábů a vah, skladišť, opatření na záchranu a zachování lodního zboží atd., pokud zřízení a opatření taková ustanovena jsou k veřejnému obchodu, nechť je spravuje stát neb oprávněnci soukromí.

Poplatky vybírati se mohou jen tehdá, když se skutečně upotřebí takových opatření a zřízení, kromě ustanovení zvláštních, která se týkají námořského osvětlování a námořského lodivodství.

Na silnicích, jimiž Strany smluvní mezi sebou nebo s cizozemskem přímo neb nepřímo se spojují, nemá cestné za dopravu za hranice zemské jdoucí dle poměru vzdálenosti býti větší nežli jest cestné za dopravu obmezenou na zem vlastní.

Co se týče odbavování a dopravy zboží, které z území jedné smluvní Strany do území druhé Strany přestupuje nebo jejím územím se provází, pokud se toto zboží v něm dále dopravuje plavebními podniky na řekách nebo průplavech, a co se týče dopravného těchto podniků, které by bylo zavedeno k státnímu podnětu pro některá zboží, smluvní Strany se zavazují, že neučiní žádného opatření, kterým by takové výhody byly odepřeny věcem Strany druhé.

Článek 12.

Tu, kde na hranicích Stran smluvních jest přímé spojení kolejnicové a přeprava dopravních prostředků jest zavedena, bude zboží, které ve vozech dle předpisu zavíratelných se doveze a v týchž vozech na některé místo uvnitř země se odveze, kde jest celní neb finanční úřad k vyclení jeho zmocněný, zproštěno od prohlášení, skládání i revise na hranicích, též závěry nákladové, když bylo zboží takové odevzdáním seznamů nákladních a listů nákladních k dovozu opověděno.

Zboží, které se ve vozech železničných dle předpisu zavíratelných provází zemí jedné Strany smluvní ze země nebo do země Strany druhé, nebyvši přeloženo, bude zproštěno od prohlášení, skládání i revise, taktéž závěry nákladové jak uvnitř země tak i na hranicích, když bylo odevzdáním seznamů nákladních a listů nákladních k průvozu opověděno.

Aby však tato ustanovení stala se skutkem, jest nevyhnutelnou podmínkou, aby správy železnic příslušných z toho byly odpovědny, že vozy s nepoškozeným závěrou k úřadu vyřizujícímu uvnitř země aneb k úřadu vývoznímu v pravý čas dojdou.

Pro celní odbavování ve vzájemné železničné dopravě platí zvláštní ujednání o tom učiněná.

Umluvila-li se ta neb ona Strana smluvní s nějakým jiným státem o větší usnadnění v příčině odbavování celního, nežli jsou usnadnění tuto uvedená, tedy mají tato usnadnění také platnost v obchodu se Stranou druhou pod výminkou vzájemnosti.

Článek 13.

Smluvní Strany mají toho vůli, jmenovati generální konsuly, konsuly a místokonsuly nebo konsulární jednatele se sídlem na území druhé Strany. Dříve však nežli takovýto konsulární úředník počne úřadovati, buď od Strany, u níž jest zřízen, obvyklou formou uznán a přijat.

Konsulární úředníci té i oné smluvní Strany požívati budou na území druhé Strany všech výhod, svobod a immunit, které tam mají konsulové stejného druhu a stejné hodnosti národnosti o největších výhodách.

Strany shodují se v tom, že berní osvobození, v území některé smluvní Strany konsulům z povolání snad propůjčené, nemůže býti vztahováno na konsuly čestné.

Každá smluvní Strana má právo pojmenovati místa, na nichž nechce připustiti konsulárních úředníků; této výhrady nemůže však naproti druhé Straně býti užito, jestliže nevztahuje se stejnoměrně ke všem ostatním státům.

Článek 14.

Vznikne-li mezi smluvními Stranami různost mínění o výkladu neb užívání tarifů této smlouvy (příloha *A* a *B*) a dodatečných ustanovení k těmto tarifům neb o užívání doložky o největších výhodách při skutečném provádění jinakých platných tarifů smluvních, budiž k žádosti té neb oné Strany vyřízena výrokem rozhodčím.

Rozhodčí soud bude zřízen pro každou rozepři tím způsobem, že každá smluvní Strana ustanoví ze svých příslušníků dvě způsobilé osobnosti za rozhodce a že obě smluvní Strany zvolí některého příslušníka přátelského třetího státu za vrchního rozhodce. Obě Strany vyhrazují sobě, dorozuměti se napřed a na určitou dobu o osobě vrchního rozhodce, který má býti jmenován v daném případu.

Bude-li toho třeba a s výhradou zvláštní dohody obě smluvní Strany vyřídí rozhodčím soudem také jiné nežli v 1. odstavci naznačené různosti mínění o výkladu neb užívání této smlouvy.

Článek 15.

Tato smlouva vztahuje se s výhradou ustanovení v článku 1., pod čís. 2. uvedených ke knížectví Liechtensteinskému (podle článku XXVII. smlouvy o celním a berním spolku dne 3. prosince 1876 mezi Rakousko-Uherskem a Liechtensteinskem učiněné), jakož i k zemím nebo k dílům zemí, které s územím smluvních Stran celně nyní jsou nebo teprvé budou spojeny.

Článek 16.

Tato smlouva nabude moci tím dnem, kterého ratifikace budou vyměněny, což se má státi nejpozději dne 1. července 1906, a bude míti platnost až do 31. prosince 1917.

Každá ze smluvních Stran vyhrazuje sobě však právo, dvanácte měsíců před 31. prosincem 1915 vypověděti tuto smlouvu s tím účinkem, že pozbude moci tímto dnem.

Pakli by ani ta ani ona Strana toho práva neužila a také dvanácte měsíců před 31. prosincem 1917 Straně druhé neoznámila úmyslu svého, že smlouva pozbýti má platnosti, tedy bude míti platnost i po 31. prosinci 1917 až do projití jednoho roku po dni, kterého by ji ta neb ona smluvní Strana vypověděla.

Článek 17.

Tato smlouva bude ratifikována a listiny ratifikační budiž co možná brzy vyměněny.

Příloha A.

(Cla při dovozu do Švýcarska.)

Číslo švýcarského celního tarifu	Pojmenování věci	Jednotka	Clo
			franky
3	Oves	100 *kg*	—·30
4	Ječmen	„	—·30
15	Slad	„	—·80
	Ovoce a jedlé bobule, čerstvé:		
23	nezabalené nebo v pytlech	—	prosté cla
24	v jiném zabalení:		
	a) jablka, hrušky, meruňky	100 *kg*	1·—
	b) jiné	—	prosté cla
	Ovoce a jedlé bobule, ohněm nebo sluncem sušené:		
25	pecek nezbavené (peckové ovoce)	100 *kg*	3·—
26	jader nezbavené (jadernaté ovoce)	„	5·—
31	Hrozny vinné, čerstvé, k jídlu:		
	a) ve frankovaných poštovských balíkách až do 5 *kg* hrubé váhy	—	prosté cla
	b) v malých balíkách nebo v koších nejvýše 5 *kg* těžkých, v tomto zabalení také v nákladech na celý vůz dovezené	100 *kg*	2·50
	c) jiné	„	5·—
	Poznámka k čís. 31. Aby stolní hrozny byly připuštěny k dovozu do Švýcarska, musí být zbaveny listů a révového dřeva a musí být zabaleny v dobře uzavřených, avšak přece snadně obhledatelných krabicích, bednách nebo koších. Váha naplněné krabice, bedny nebo naplněného košíku nesmí přesahovati 10 *kg*.		
40	Zelenina čerstvá	—	prosté cla
41	Zelenina konservovaná: sušená, nezabalená	100 *kg*	5·—
45	Brambory	—	prosté cla
53	Chmel	100 *kg*	1·—
	Poznámka k čís. 53. Chmel ve krabicích (bubnech kovových) neprodyšně zavřených, smí dovážen býti bez revise celní toliko za cla 1 franku ze 100 *kg* pod následujícími podmínkami: 1. Zásilky musí býti provázeny prohlášením některého celního nebo finančního úřadu stvrzujícím, že krabice vskutku neobsahují nežli chmel; 2. řečené krabice musí býti zaplombovány od úřadu řečené prohlášení vydávajícího, nebo stala-li se zásilka naložením celých železničných vozů, buďte vozy tyto opatřeny celními závěrou. Nejsou-li tyto podmínky splněny, švýcarská celnice bude moci podle své volby otevříti jednu z těchto krabic při každé zásilce pod tímto označením dovezené, by ohledala její obsah. Odmítne-li strana revisi, vyclení staň se dle nejvyšší výměry celní.		

Číslo švýcarského celního tarifu	Pojmenování věci	Jednotka	Clo
			franky
	Dováží-li se chmel ve krabicích, které jsou opatřeny postranním otvorem asi 6—7 *cm* velikým, nebuď pro revisi krabice nahoře otvírána, vztažmo celé víko sňato, nýbrž revise vykonána buď skrze řečený otvor, jenž opět zavřen býti může lehce mosazným víčkem.		
	V příslušném nákladním listu budiž zaznamenáno zvláště číslo krabice s chmelem celničně otevřené.		
	Krabice budiž co možná s největší péčí opět zavřena.		
	Cukr:		
68	Surový a krystalový cukr; tlučený cukr (pilé), hroznový cukr (škrobový cukr) v pevném tvaru	100 *kg*	7·50
69	v homolích, deskách nebo balvanech atd.; odpadky raffinovaného cukru	„	9·—
z 76	Maso, čerstvě poražené (kromě telecího masa)	„	10·—
z 77	*a)* Šunky	„	14·—
80	Uzenice všeho druhu:		
	a) salámy, salaminy, mortadella, zampony a kotekiny	„	15·—
	b) jiné	„	25·—
81	Zvěřina, pernatá zvěř	„	10·—
83	Drůbež živá	„	4·—
84	„ zabitá	„	4·—
86	Vejce	„	1·—
z 93	*a)* Máslo čerstvé	„	7·—
114	Pivo a sladový extrakt, v sudech:		
	a) 2 *hl* obsahu a méně	„	4·—
	b) více než 2 *hl* obsahu	„	5·—
z 117	Víno a vinný mošt, v sudech:		
	přirozené víno až do 15° alkoholu, a vinný mošt	„	8·—
	Poznámky k čís. 117. — 1. Pro nové víno dovoluje se srážka 6 procent, to jest 100 *kg* nového vína čítá se toliko za 94 *kg*, doveze-li se až do 31. prosince roku vinobraní v nezašpuntovaných nebo průdušnými špunty opatřených sudech nebo v nádržkových vozech.		
	2. Přirozená vína, třeba by byla obdržela lehkou přísadu alkoholu, a jejichž veškerý obsah alkoholu nepřesahuje 15 objemových stupňů, jsou podrobena toliko clu 8 franků (v sudech) nebo clu z vína v lahvích ze zemí požívajících výhod největších. Přirozená vína s obsahem alkoholu přes 15° jsou podrobena kromě cla 8 franků (v sudech) nebo cla z vína v lahvích za každý stupeň alkoholu nad svrchu uvedené hranice monopolnímu poplatku 80 rap a celní přirážce 20 rap z metrického centu.		

Číslo švýcarského celního tarifu	Pojmenování věcí	Jednotka	Clo
			franky
	3. Švýcarské celnice budou uznávati pro rakouská a uherská přirozená vína, určená k dovozu do Švýcarska, vysvědčení o analysi vydaná ústavy c. k. rakouské a královské uherské vlády, jejichž seznam vydají správy smluvních Stran. Tímto ustanovením však neobmezuje se nižádným způsobem právo, aby nebyla předsevzata ve Švýcarsku verifikace analyse dovezeného vína.		
	Víno a vinný mošt, v lahvích atd.:		
119	Přirozené víno	100 *kg*	25·—
132	Koně a hříbata	kus	10·—
136	Voli	„	32·—
z 137	*b)* Býci ku poražení, s mléčnými zuby	„	30·—
138	Krávy	„	30·—
139	Skot s novými zuby	„	30·—
	Jalovina:		
140	Telata až včetně do 60 *kg* těžká	„	10·—
141	Krmená telata těžší než 60 *kg*	„	15·—
142	jiná	„	20·—
	Prasata:		
143	těžší než 60 *kg*	„	10·—
z 144	*a)* až včetně do 60 *kg* těžká, ku poražení	„	10·—
145	Ovce	„	—·50
147	Úly plné	„	—·40
	Poznámka k čís. 147. Plné úly 5 *kg* hrubé váhy a méně, jakož i úly v původních skřínkách (v tak zvaném pohyblivém úlu) 12 *kg* hrubé váhy nebo méně budou připuštěny ještě podle čís. 147; přebytek váhy však budiž vyclen jako med podle tarifního čís. 71.		
149	Měchýře, střeva, syřidlo	—	prosté cla
z 155	*a)* Peří do peřin, surové, nečištěné, v hydraulicky stlačených balících nebo v jiných balících 100 *kg* a více těžkých	100 *kg*	1·—
156	Prachové peří:		
	a) surové, nečištěné, v hydraulicky stlačených balících nebo v jiných balících 100 *kg* a více těžkých	„	1·—
	b) čištěné	„	10·—
	Kůže a kožišiny, surové, nasolené nebo nenasolené, sušené:		
172	Kůže	„	—·30
173	Kožišiny	„	—·30
k 184	Poznámka. Sem patří také prasečí kůže.		

Číslo švýcarského celního tarifu	Pojmenování věci	Jednotka	Clo
			franky
187	Připravené části usňového zboží kromě obuvi	100 *kg*	30·—
k 188	Poznámka. Sem patří hotové usňové zboží s všelikými úpravami, pokud jest useň hlavní částí předmětu.		
189	Hotové části usňového zboží pro sedláře, nemontované, nesestavené, jako: náočníky, podocasníky, pásky všeho druhu ku postrojům koňským, atd.	„	30·—
203	Semeno trávní a jetelové	—	prosté cla
204	Semeno olejné, plody olejné, jádra vlašských ořechů	—	prosté cla
225	Tříselná kůra, třísloviny	—	prosté cla
	Stavební a užitkové dříví, surové:		
229	Listnaté dříví	100 *kg*	—·15
230	Jehličnaté dříví	„	—·15
	Stavební a užitkové dříví, sekerou (hrubě) osekané:		
231	Listnaté dříví	„	—·20
232	Jehličnaté dříví	„	—·20
	Stavební a užitkové dříví, podél rozřezané nebo rozštípané, také hotově otesané:		
	Pražce:		
233	dubové	„	—·45
234	jiné	„	—·80
	jiné všeho druhu:		
235	dubové	„	—·50
236	jiné listnaté dříví	„	—·80
237	jehličnaté dříví	„	—·80
239	Dužinové dříví, rozštípané	—	prosté cla
	Poznámka k čís. 239. Sem patří také dužinové dříví řezané.		
240	Stavební a užitkové dříví sestavené	100 *kg*	1·40
	Hotové části podlahy všeho druhu pro parkety:		
242	neskližené	„	5·—
243	skližené	„	8·—
245	Dřevěné krabičky na zápalky, také opatřené papírovým povlakem a třecí plochou	„	6·—
249	Pisty kol, sochory a loukotě, nedohotovené, toliko nařezané nebo naštípané	„	1·—
z 259—264	Sedací nábytek z ohýbaného bukového dřeva	„	15·—
	Vlákniny k výrobě papíru:		
289	mechanicky vyrobené (dřevová drť, dřevová moučka), vlhké nebo suché; polokaše z hadrů	„	1·50

Číslo švýcarského celního tarifu	Pojmenování věci	Jednotka	Clo
			franky
	Vláknины k výrobě papíru (pokrač.):		
	chemickým způsobem vyrobené (celulosa, slamina, alfa-látka a pod.), vlhké nebo suché:		
290	nebílené	100 *kg*	1·75
291	bílené	„	2·25
292	Lepenky, šedé, jakož i dřevěná, slaměná a kožená lepenka, atd. . . .	„	4·—
	Poznámka. Lepenky mající menší plochu nežli 0·5 m^2 náležejí pod čís. 330.		
	Papíry a kartony:		
z 306	*d)* na jedné straně vroubkované, nevzorkované; na obou stranách vroubkované nebo vroubkovaným papírem potažené; řasované, dírkované; papír gumou potřený; papíry proti světlu necitlivé . .	„	15·—
	e) s lisovanými nebo raženými vzorky (zrnité, vodované, atd.) . . .	„	10·—
325	Fotografie, zarámované	„	65·—
327	Obrazy, jiné, zarámované	„	65·—
377	Knihařské plátno:		
	a) hladké	„	30·—
	b) vzorkované (zrnité, vodované, ražené atd.)	„	15·—
	Tkaniny ze lnu, konopí, juty, čínské kopřivy atd.:		
	surové, obsahující na 5 *mm* do čtverce:		
	méně než 9 nití:		
405	z juty	„	1·50
406	jiné	„	6·—
407	9 až 12 nití	„	10·—
408	13 až 20 nití	„	35·—
409	21 až 35 nití	„	50·—
410	více než 35 nití	„	55·—
			Přirážka ke clu surových tkanin:
411	*a)* vařené, loužené, krémované, bílené		30%
	b) impregnované		10%
412	barvené, potištěné		25%
413	pestře tkané		25%
	Poznámka k čís. 409/413. Sem náleží také damašek; plyš; záclony, bez šitého díla; kapesníky s obrubou, bez vyšívanin.		
	Poznámky k čís. 405/413.		
	1. Pro vyčení tkanin, u kterých se střídají místa nehustě tkaná s místy hustě tkanými, jest rozhoden průměrný počet vláken, který se nalezne, spočítáme-li vlákna osnovy a vlákna útku mezi dvěma body při osnově a útku ve tkaninovém vzorci pravidelně se střídajícími, a přepočteme-li tyto počty vláken podle šířky vzorku ku 5 *mm* a sečteme-li pak výsledky pro		

Číslo švýcarského celního tarifu	Pojmenování věci	Jednotka	Clo
			franky
	osnovu a útek. U tkanin s dvojitými vlákny nebo nitmi buďte čítána jednotlivá vlákna. Přebývající zlomky buďte opominuty, když se úhrnný výsledek přepočtu stanoví.		
	2. Odměrně tkané lněné kapesníky, avšak nevroubené a nevyšívané, náležejí podle své povahy k čís. 406 až 413.		
	Pokrývky (na lože a na stoly, atd.), odměrně tkané:		
417	bez šité nebo prýmkářské práce, také s otevřenými nebo toliko vázanými třásněmi tkaninovými	100 *kg*	70·—
	Poznámka. Pokrývky s toliko přivázanými nebo s vevázanými třásněmi buďte vyclívány podle tohoto čísla.		
418	s prýmkářskou nebo šitou prací	„	85·—
	Poznámka. Pokrývky, u kterých se šitá práce skládá toliko ze šité obruby nebo z tak zvaného překlopu na ochranu okraje, buďte odbavovány jako pokrývky bez šité práce.		
	Poznámka k čís. 417/418. Lněné lůžkové, stolní a kuchyňské prádlo náleží podle svého zpracování pod čís. 417 nebo 418.		
455	Vlna, surová, praná, barvená	—	prosté cla
	Plsťové zboží bez šité práce:		
490	Šišáky ze srsťové plsti	100 *kg*	55·—
491	Šišáky z vlněné plsti	„	30·—
508	Úplety ze slámy, třtiny, lýka, košíkářských vrb, z dřevěných loubků a pod.:		
	a) surové	—	prosté cla
	b) jiné	100 *kg*	2·—
	Oděvní prádlo:		
	z bavlny, lnu, čínské kopřivy, atd.:		
530	Košile	„	90·—
531	Límečky, vložky do košil, náprsenky, manžety, atd.	„	50·—
	jiné oděvní prádlo, kromě stávkového a pleteného zboží:		
532	z bavlny, lnu, čínské kopřivy atd.	„	90·—
584	Pokrývky na vozy	„	40·—
587	Dlažební kameny, upravené	„	—·05
602	Žernovy	„	—·50
680	Porculán všeho druhu:		
	a) odpařovací mísy, třecí mísy, odměrné a nádržkové nádoby	„	8·—
	b) jiný	„	16·—
683	Surové sklo (lité sklo), jako sklo na střechy a skleněné tašky, desky ze skla na podlahy a na stěny, tak zvané diamantové sklo, přirozené barvy, hladké nebo vzorkované	„	5·—

Číslo švýcarského celního tarifu	Pojmenování věci	Jednotka	Clo
			franky
	Duté sklo a skleněné zboží všeho druhu:		
z 694	broušené, rytě, barvené, pozlacené atd., také s jinými látkami spojené, kromě drahých kovů:		
	c) jiné	100 *kg*	15·—
	Poznámka k čís. 694. Sem náleží skleněné zboží s jednotlivými součástkami z nedrahých, také pozlacených nebo postříbřených kovů, na př. s obrubami, rámci, podstavci a pod., čímž jest vyloučeno, aby takové skleněné zboží bylo vyceleno jako zboží z nedrahých kovů. Vyjaty z toho jsou lité tabulky v kovu zasazené čís. 700 *a*, jakož i skleněné obrazy v obrubách čís. 701 *b* podobných.		
k 728	Poznámka. Pod toto číslo patří také drát z lité oceli na výrobu drátěných lan, tenší nežli 2 *mm* a pevný více než 200 *kg* na čtverečný millimetr, prokáže-li se jeho upotřebení.		
751	Kosy, srpy, vidle	„	7·—
	Poznámka k čís. 751. K tomuto číslu náležejí také bronzované, leštěné, poniklované nebo jinakým způsobem zjemnělé neb ozdobené kosy a srpy.		
779	Pánve, leštěné nebo pocínované	„	12·—
	Poznámka. Sem náležejí také pánvové mísy.		
	Měď, čistá nebo smíšená:		
817	Pruty, plech, tvrdá pájka	„	3·—
	Poznámka. Sem náležejí také měděné a mosazné kotouče; měděné mísky, surové, vytepané, k pánvím a kotlům; měděné tabule, mísy z mědi nebo mosazu k váhám.		
	Zboží z mědi a měděných slitin, v obecném tarifu jinde neuvedené:		
833	surové, neosoustruhované	„	15·—
	Poznámka k čís. 833. Sem náležejí také nedohotovené pánve, dna umyvadel a pod.		
k 833/834	Poznámka. U zboží, které bylo potřeno bezbarevnou fermeží, aby bylo chráněno oxydace, zůstane tento nátěr nepovšimnut.		
k 849	Poznámka. Sem náležejí také poniklované, pomosazené, pomědění nebo jiným povlakem nedrahých kovů opatřené, jakož i lakované zinkové plechy.		
851	Zinkové zboží, surové nebo s půdovým nátěrem	„	15·—
	Láhvové hlavičky z olova, pocínované, nebo z olova s cínem smíšeného, také s vytlačenou firmou a pod.:		
z 857	surové	„	15·—
z 858	leštěné, pomalované, fermežované, lakované atd.	„	40·—
890	Stroje knihtiskařské a pro jiné grafické živnosti; stroje pro knihaře .	„	2·—
909	Sáně, jiné	„	30·—
966	Suroviny, rostlinné a živočišné, k farmaceutické potřebě, jako: bobule, listy, květy, plody, slupky plodů, dřeva, byliny, kůry, semena, kořínky atd., v obecném tarifu jinde neuvedené a do oddílu *B* nenáležející, celé, nezpracované	„	—·50

Číslo švýcarského celního tarifu	Pojmenování věci	Jednotka	Clo
			franky
978	Přírozené a strojené minerálné vody	100 *kg*	1·50
980	Pramenné a lázeňské soli, slatinné extrakty, s označením jejich účinků nebo bez něho, pro drobný prodej upravené nebo v hotových dávkách	„	5·—
1051	Octová kyselina, surová a čištěná, s přísmahlým zápachem; méléná kyselina; líh dřevěný (alkohol methylnatý), nečištěný; aceton, methylaethylketon, pyridinové zásady	„	—·30
1053	Formaldehyd, aldehyd: denaturovaný	„	2·—
1054	Tannin (kyselina třísloví), kyselina duběnková a pod.	„	1·—
1055	Výtažky třísloví, tekuté a pevné	—	prosté cla
1058	Draslo: dvojvínan draselnatý (čištěný vinný kámen *(cremor tartari)*, neutrální vínan draselnatý; kámen vinný dávivý (antimonoxalat)	100 *kg*	1·50
z 1059	Methylalkohol (chemicky čistý dřevěný líh)	„	1·—
z 1065	*b)* Benzin	„	—·30
	Škrob všeho druhu:		
	surový, prokáže-li se, že bude jeho upotřebeno ku průmyslovým účelům:		
1078	Moučka bramborová, ságová, tapiokova; škrob bramborový, ságový, tapiokový	„	—·50
1079	*a)* Škrob rýžový	„	2·50
	b) Škrob kukuřičný a pšeničný, atd.	„	3·50
	surový, k jiným účelům nežli průmyslovým:		
1080	*a)* Moučka bramborová, škrob bramborový, škrob rýžový	„	3·—
	b) jiný	„	5·—
k 1145	Poznámky: 1. Sem patří také skleněné zboží spojené s nedrahými kovy, také pozlacené nebo postříbřené, pokud nenáležejí podle své povahy k čís. 694, pak všelikě drobné a ozdobné zboží kromě nepravých klenotů k čís. 1144 a 1146 náležejících, také skládající se zcela nebo částečně z pozlacených nebo postříbřených kovů nedrahých. Mimo to patří sem zboží ze skla, hlíny, celluloidu, galalitu a pod. a z jiných obyčejných látek, třeba by to byly napodobeniny látek v čís. 1144 řečených. 2. Hřebeny a knoflíky všeho druhu vyclívají se jako drobné zboží tohoto čísla, též jsou-li z pravé nebo napodobené želvoviny nebo perleti.		
k 1146	Poznámka. Sem patří také nedrahé klenoty ve spojení s hedvábím, krajkami, umělými květinami nebo s napodobeninami z achatu, alabastru, mořské pěny, křišťálu, jantaru, slonové kosti, gagatu, lávy, želvoviny a perleti.		
1154	Doplňující částky sedlářských prací a cestovních věcí, jako obloučky, uzdy, zámky ke kufrům; pak kování k vozům z nedrahých kovů, jako kliky ke dveřím, zámky ke dveřím, lišty, petlice, okenní zásuvky, úhelní spony, pákové mechaniky atd.	„	20·—
k 1159	Poznámka. Sem patří také kalamáře, pijadla inkoustová a jiné předměty na psací stolky z nedrahých kovů, třeba pozlacených nebo postříbřených.		

Příloha B.

(Cla při dovozu do rakousko-uherského celního území.)

Číslo rakousko-uherské celní sazby	Pojmenování věci	Jednotka	Celní sazba
			koruny
z 37 *a—e)*	Jablka, hrušky a gdoule, nebalené	—	prosté cla
	Jablka, hrušky a gdoule, prostě v pytlích:		
	α) zhruba nejméně 50 *kg* ztíží:		
	od 1. září do 30. listopadu	—	prosté cla
	od 1. prosince do 31. srpna	100 *kg*	2·—
	β) zhruba méně než 50 *kg* ztíží	„	2·—
	Švestky domácí:		
	od 1. září do 30. listopadu	—	prosté cla
	od 1. prosince do 31. srpna	100 *kg*	2·40
	Poznámka. Jablka, hrušky a gdoule, čerstvé, pokládají se za nebalené, pokud se týče, za ty, které jsou prostě v pytlích, když přicházejí nezabaleny nebo v pytlích zhruba nejméně 50 *kg* ztíží na vozech, které nemají více než 8 oddělení. Oddělení vozu smějí býti slamou vystlána nebo pokryta nebo papírem anebo slamou obložena a lze je také pořídit z vrstev slámy.		
65	Krávy	kus	30·—
66	Jalovina	„	18·—
	Poznámka. Jalovina jest ten hovězí dobytek, který dva nejpřednější zuby mléčné již ztratil, ale trvalých vnějších zubů prostředních (totiž třetího páru osmi zubů řezacích [řezáků]) ještě nemá. Hovada, která jsou patrně březí nebo která se již otelila, vyclívají se bez ohledu na své stáří jakožto krávy.		
67	Telata	„	5·—
	Poznámka. Telaty vyrozumívá se všechen mladý dobytek hovězí, kterému dva nejpřednější, prostřed dolní čelisti stojící zuby mléčné posud nevypadly, který tedy všech osm mléčných zubův ještě má. Telata rozeznávají se od jalověny tím, že u jalověny nejméně dva přední zuby mléčné již vypadly.		
z 68	Kozy	„	2·50
78	Mléko a smetana, oboje čerstvé	—	prosté cla
84	Chlupy, srst, vlasy a žíně, surové nebo strojené (a to vochlované, vyvařené, obarvené nebo moření, také kadeřené); štětiny	—	prosté cla
z 114	Cukrované věci z těsta	100 *kg*	85·—

Číslo rakousko-uherské celní sazby	Pojmenování věcí	Jednotka	Celní sazba
			korun
119	Sýr:		
z *a)*	Sbrinc (sýr též „špalen“ zvaný, sýr na strouhání) v bochnících na způsob mlýnských kamenů, kus od 18 do 25 *kg* ztíží, v průměru 45 až 55 *cm* a na výš až 11 *cm*	100 *kg*	12·—
z *b)*	jiné:		
	tvrdý sýr v bochnících na způsob mlýnských kamenů na kus ztíží:		
	a) až 50 *kg*, váhu tuto vylučujíc	„	14·—
	β) 50 *kg* a více	„	12·—
z 127	Čokoláda a čokoláda s mlékem, pevná nebo tekutá; výrobky čokoládové a výrobky z čokolády s mlékem všeho druhu	„	125·—
z 127	Tekutá čokoláda s mlékem, též v nádobách neprodyšně uzavřených, obsahujíc v sobě ne více než 10 procent kakaa	„	25·—
z 131	Mléko a smetana, sterilované, v nádobách neprodyšně uzavřených .	—	prosté cla
	Poznámka. Nádoby, v nichž se sterilované mléko a smetana přivážejí, jsou rovněž prosty cla s tou výminkou, že se do šesti měsíců zase vyvezou.		
z 131	Mléko, zhuštěné (kondensované) nebo sušené, bez přidaného cukru, v nádobách neprodyšně uzavřených	100 *kg*	10·—
z 132	Mléko v hroudách nejméně 10 *kg* ztíží, též s přidaným cukrem . . .	„	35·—
	Poznámka. Při vyclívání jest si obalu z kakaového másla nebo z jiných látek, který hroudy chrání, nevšímati.		
z 131/132	Dětské moučky, s přidaným cukrem nebo bez něho	„	48·—
z 131/132	Koření do polévky a do pokrmů, tekuté, v nádobách více než 50 *kg* ztíží (koření Maggiovo a podobné výrobky)	„	36·—
z 131/132	Polévkové výrobky všeho druhu, též masové polévky pevné, po způsobu výrobků Maggiových	„	30·—
	Poznámka k čís. 114, 127 a 131/132. Ze zboží svrchu za čís. 114, 127 a 131/132 jmenovaného, při němž se, když se dělá, cukru užívá, nebude se, pokud smlouva trvá, vybírati k celním sazbám, dle smlouvy stanoveným, z toho důvodu, že v sobě cukr obsahují, žádná celní přirážka.		
z 162	Extrakt z duběnek (hálek dubových) a ze škumpiny, čistý, s jinými látkami nesmíšený, tekutý	„	3·60
z 163	Extrakty z barviva, přírozené, zvlášť nejmenované, tekuté, též ku potřebě textilnímu tiskařství a barvířství upravené	„	4·25
	Poznámka. Když se ustanovuje sazba, na nepatrné příměsky mořidla se nehledí.		

Číslo rakousko-uherské celní sazby	Pojmenování věci	Jednotka	Celní sazba
			koruny
169	Asfaltový bitumen	100 *kg*	2·50
z 183	Bavlněná příze, jednoduchá, surová:		
b)	přes čís. 12 až do čís. 29 po anglicku	„	19·—
c)	„ čís. 29 „ „ čís. 50 „ „	„	33·—
d)	„ čís. 50 „ „ čís. 70 „ „	„	38·—
e)	„ čís. 70 „ „ čís. 80 „ „	„	43·—
	„ čís. 80 „ „ čís. 90 „ „	„	33·—
	„ čís. 90 „ „ čís. 110 „ „	„	28·—
	„ čís. 110 po anglicku	—	prosté cla
	Poznámky. 1. Bavlněná příze útková pro tkalcovny na látky polohedvábné, jednoduchá, surová, ve způsobě potáčků na krátkých anebo prostupujících cevách, které nejsou přes 13 *cm* dlouhy a ne přes 22 *mm* tlusty, na dovolovací list pod dohlídkou a s podmínkami, které nařízením stanoviti dlužno:		
	z *c.* přes čís. 29 až do čís. 50 po anglicku	100 *kg*	23·—
	z *d.* „ čís. 50 „ „ čís. 70 „ „	„	28·—
	2. Jednoduchá, surová příze bavlněná, aby se z ní vyráběly tyl, záclony a krajky, na dovolovací list pod dohlídkou a s podmínkami, které nařízením stanoviti dlužno:		
	z *c.* přes čís. 29 až do čís. 50 po anglicku	„	23·—
	z *d.* „ čís. 50 „ „ čís. 60 „ „	„	28·—
	z *d.* a *e.* „ čís. 60 „ „ čís. 80 „ „	„	33·—
	„ čís. 80 „ „ čís. 90 „ „	„	28·—
	Jednoduchá příze bavlněná, o níž se v poznámkách 1 a 2 zmínka děje, může se odbírati, i když jest bílena, a platí se z ní potom vedle celních sazeb svrchu řečených dle čís. 187 *a* přirážka 8 K ze 100 *kg*.		
z 184	Bavlněná příze, dvojnásobná, surová:		
	e. přes čís. 70 až do čís. 110 po anglicku	„	28·—
	„ čís. 110 po anglicku	—	prosté cla
	Poznámka. Dvojnásobná, surová příze bavlněná pro tkalcovny na látky polohedvábné, potom aby se z ní vyráběly tyl, záclony a krajky, na dovolovací list pod dohlídkou a s podmínkami, které nařízením stanoviti dlužno:		
	z *c.* přes čís. 29 až do čís. 50 po anglicku	100 *kg*	28·—
	z *d.* „ čís. 50 „ „ čís. 60 „ „	„	35·—
k 185 *d*	Poznámka. Bavlněná příze, troj- anebo vícepramenná, přes čís. 60 po anglicku, k vyšívání (nit vyšívací), na dovolovací list pod dohlídkou a s podmínkami, které nařízením stanoviti dlužno	„	35·—
k 183/186	Poznámka. Bavlněná příze paření vyclívá se jako surová.		
k 188	Poznámka. Jakožto přízi pro drobný prodej upravenou dlužno vyclívati:		
	a) přízi v rozličných drobných návinclích, to jest na lepenkových lístcích, kotoučích, kroužkách, lepenkových cívkách, navíjecích hvězdách a na podobných věcech, přízi ve škatulkách anebo v přepychovém papíru rozlíděnou nebo zabalenou (zahrnuje v to váhu těchto obalů), přízi v pásmech (malých přadénkách) a na klubku;		

Číslo rakousko-uherské celní sazby	Pojmenování věci	Jednotka	Celní sazba
			koruny
	b) přadena příze, která jsou na pásma způsobem potřebné pro účely tkalcovské převázání přesahujícím (provázkem, který křížem volně probíhá, dílce přadena pevně nesvírá a uzly nepodvazuje) tak rozdělena, že se přadeno, přetrhne-li se podvázání na místech, kde jsou uzly udělány, na malá pásma rozpadne, kterých pak samostatně užívati lze; u příze železné v přadenech zauzlení, které přesahuje potřebné pro účely tkalcovské převázání, není ještě důvodem, aby se příze dle čís. 188 vyclívala. Avšak celní úřadové právem hlavních celních úřadů nadání jsou zmocněni upravenou přízi, které se, jak bylo dokázáno, neužije než po továrnicku (jako k výrobě prýmků, k opřádání kabelův atd.), dle ostatní povahy její tenkráte vyclívati, když strana na prohlášení zboží písemně prohlásí, že jest hotova dopustiti, aby finanční úřad k tomu konci v samém továrním závodě jejím čas od času dohlédl, byla-li příze skutečně po továrnicku zpracována.		
k 191 *a)*	Poznámka. Bavlněné tkaniny jemné, surové, nevzorkované, také vyprané, k vyšívání, na dovolovací list pod dohlídkou a s podmínkami, které nařízením předepsati dlužno	100 *kg*	85·—
k 192	Poznámka. Bavlněné tkaniny nejjemnější, surové, nevzorkované, také vyprané, k vyšívání, na dovolovací list pod dohlídkou a s podmínkami, které nařízením předepsati dlužno	„	170·—
z 192	Tkaniny všeho druhu, plochým stehem tkané	„	260·—
	Poznámka. Sem připadají všechny tkaniny plochým stehem tkané (také obarvené, potištěné nebo pestře tkané, bez ohledu na povahu a jemnost příze, které se užilo, když se dělaly), což jsou tkaniny brošované (protkávané) se vzorky vyšívání podobnými, při nichž útkové niti, obrazec činící, uvnitř hranic vetkaného obrazce alespoň na jedné straně úplně a na druhé straně částečně volny leží. Tkaniny tyto rozeznávají se od vyšívání tím, že při nich nit obrazec činící, když vzorek znovu počíná, vždy na vlas tytéž niti základní tkaniny zabírá a nitmi těmito po způsobu tkacím vázána jest, čehož při vyšívání není. Ty tkaniny plochým stehem tkané, jejichž základní tkanina udělána jest z příze čís. 100 po anglicku a pod číslo to níže, mohou se tenkráte dle povahy základní tkaniny vyclívati, když se brošovací niti z ústřižku, který jest potřebný k tomu, aby se váha této základní tkaniny vyhledala, dříve vytahají.		
z 194	Bavlněné tkanice reklamní ze slepených nití bavlněných, též obarvené nebo potištěné	„	180·—
	Poznámka. Reklamními tkanicemi vyrozumívají se ne přes 5 *mm* široké pruhy z bavlněných nití slepené, též rozličně obarvené, které jsou k tomu, aby se jimi balíky a podobné věci zavazovaly: tkanice tyto mohou býti také firmou, adresou atd. potištěny.		
	Poznámka po čís. 194. Tkaniny v kusu mercerované nebo tkaniny celé nebo částečně z mercerované příze, jakož i takovéto aksamity a zboží tkaničkářské jsou podrobeny přirážce ke clu ze tkaniny, o kterou jde, činící	„	18·—
k 195 *a)* 1	Poznámka. Hladký tyl, surový, také vyprany, k vyšívání, na dovolovací list pod dohlídkou a s podmínkami, které nařízením předepsati dlužno	„	85·—
z 197	Bavlněné vzdušné vyšívání (věci leptané)	„	660·—

Číslo rakousko-uherské celní sazby	Pojmenování věci	Jednotka	Celní sazba
			koruny
198	Vyšívání:		
a) 1 a 2	pruhy na obsazenou *(bandes, entre-deux)*	100 *kg*	480·—
b)	tyl a krajky, vyšívané	„	660·—
	Poznámka. Věci na záclony a pokrývky na nábytek z hladkého tylu stehem řetízkovým vyšívané, též o jiných ozdobných stezích, které jsou udělány podle zásady, jak se vyšívá stehem řetízkovým, též o stezích kopistkových (pavoucích), podélných, šňůrkových anebo dvojatých stonkových i s applikacemi z kambriku (bavlněného kmentu), mušelínu a z podobných tkanin, jakož i s přišitými věcmi, jako kruhy, růžicemi, bambulemi atd.	„	350·—
c)	zvlášť nejmenované	„	480·—
	Poznámka. Věci stehem řetízkovým vyšívané, též o stezích kopistkových (pavoucích), podélných a šňůrkových	„	350·—
z 200	Zboží stávkované a pletené, zvlášť nejmenované:		
d)	dílem šitým strojené	„	300·—
z 211	Vzdušné vyšívání (věci leptané)	„	660·—
212	Vyšívání:		
a) 1 a 2	pruhy na obsazenou *(bandes, entre-deux)*	„	480·—
b)	tyly a krajky, vyšívané	„	660·—
	Poznámka. Věci na záclony a pokrývky na nábytek z hladkého tylu, stehem řetízkovým vyšívané, též o jiných ozdobných stezích, které jsou udělány podle zásady, jak se vyšívá stehem řetízkovým, též o stezích kopistkových (pavoucích), podélných, šňůrkových anebo dvojatých stonkových i s applikacemi z kambriku (bavlněného kmentu), mušelínu a z podobných tkanin, jakož i s přišitými věcmi, jako kruhy, růžicemi, bambulemi atd.	„	350·—
c)	zvlášť nejmenované	„	480·—
	Poznámka. Věci stehem řetízkovým vyšívané, též o stezích kopistových (pavoucích), podélných a šňůrkových	„	350·—
z 216 *a)* 1	Pleny na lisování sýra a na balení sýra ze surové, v louhu nemočené příze konopné	„	15·—
	Poznámka. Při těchto plenách užívá se smluvného cla i tenkráte, když jsou ve způsobě čtverce odměřeny, na kraji nebo na lemu více než 40 nití na 2 *cm* do čtverce majíce. Úzké, ne přes 5 *mm* široké pruhy z barevné příze, které jsou do krajů vetkány, zůstanou při vyclívání rovněž bez účinku.		
z 225	Příze česaná, zvlášť nejmenovaná:		
a)	surová, jednoduchá:		
	1. až do čís. 45 po metricku	„	12·—
	2. přes čís. 45 po metricku	„	21·—
b)	surová, dvojnásobná nebo vícepramenná:		
	1. až do čís. 45 po metricku	„	17·—
	2. přes čís. 45 po metricku	„	29·—
k 229 *c)*	Poznámka. Základ na leptání (vlněné tkaniny k dělání vzdušného vyšívání), na dovolovací list pod dohlídkou a s podmínkami, které nařízením předepsati dlužno	„	100·—

Číslo rakousko-uherské celní sazby	Pojmenování věci	Jednotka	Celní sazba
			koruny
z 233	Zboží stávkované a pletené, zvlášť nejmenované:		
d)	dílem šitým strojené	100 *kg*	250·—
235	Vyšívání všeho druhu na vlně, hedvábím vyšité	„	600·—
236	Vyšívání všeho druhu na vlně, jinými věcmi vyšité	„	500·—
z 239 *a)*	Kroucené žíně, též s jinými hrubými chlupy zvířecími nebo s rostlinnými vlákninami smíšené	„	15·—
z 242	Hedvábí (smotané nebo kroucené), také v nit usoukané:		
b)	bělené (gumy zbavené)	„	80·—
c)	obarvené:		
	1. na černo	„	80·—
	2. jinými barvami	„	90·—
243	Boura (odpadky hedvábí, předené), také v nit usoukaná:		
a)	surová nebo bělená; příze fialová	—	prosté cla
b)	obarvená:		
	1. na černo	100 *kg*	80·—
	2. jinými barvami	„	90·—
246	Niti z hedvábí, boury nebo hedvábí umělého, také když jsou s jinými předivy spojeny, bělené neb obarvené, pro drobný prodej upravené	„	110·—
247	Celohedvábné zboží, vyšívané	„	1100·—
z 248	Hedvábné vzdušné vyšívání (věci leptané)	„	1100·—
249	Hedvábná pytlina	„	400·—
250	Celohedvábné tkaniny, zvlášť nejmenované:		
a) 1 a 2	hladké (netažené [nefasonované])	„	480·—
	Poznámka. Základ na leptání (hladké tkaniny hedvábné k dělání vzdušného vyšívání), na dovolovací list pod dohlídkou a s podmínkami, které nařízením předepsati dlužno	„	200·—
b) 1 a 2	tažené (fasonované)	„	950·—
	Poznámka. Za celohedvábné tkaniny hladké a armury uznávají se po rozumu čís. 250 *a)* ty, které nezávisle na tom, jsou-li jednobarevny, po délce nebo na příč pruhovány nebo kostkovány, ukazují tím, jak jsou provázány, jednotný pravidelný povrch, který jest tím způsobem udělán, že se osnovní a útkové niti kříží, kteréžto křížení se vždy dle určitého obmezeného počtu nití opakuje, a které látky na ten způsob vyráběti lze, že se současně několik nitěnic užívá, totiž:		
	Tkaniny tafatové (tafaty, luisiny, sarsenety, marceliny, lustriny, faillesy, grogrény, ottomany, gros de Londres, gros de Suez, gros de Tours a podobné tkaniny);		
	Tkaniny kepované (levantines, surahs, serges, tricotines, cotes satinées, peau de soie a podobné tkaniny);		

Číslo rakousko-uherské celní sazby	Pojmenování věci	Jednotka	Celní sazba
			korunny
	Tkaniny atlasové a satenové (satin de Lyon, satin turc, satin de Chine, messaline, satin grec, satin merveilleux, satin duchesse, satin soleil, satin marquise, satin Rhadamès, satin double face a podobné tkaniny);		
	Armury (armures royales, armures régences, armures précieuses, armures piquées, repsy osnovné, repsy útkové, gros d'Italie a podobné tkaniny).		
	Látky a šátky, při nichž se vyskytuje ve způsobě pokrajních pruhův (bordur) dvě nebo více různých armur (vazeb), přináležejí ke tkaninám hladkým. Za takové látky dlužno obzvláště také pokládati látky na deštníky a slunečníky, které mají po celé šířce jednotnou vazbu (n. př. tafat), odlišnou vazbou (z většího dílu atlas nebo cannelé) jenom ve způsobě a rozsahu pokrajních pruhů (bordur) se vykazujíce. Povahu pokrajních pruhů (bordur) lze různým vazbám při látkách na deštníky a slunečníky nebo při šátcích jenom tenkráte přiznati, když jest každý pokrajní pruh užší, než osmý díl látky nebo šátku strany, na které pruh tento kolmo stojí. Za šířku bordury lze pokládati celou vzdálenost od kraje vnitřní plochy (zrcadla) až na samý kraj látky nebo šátku jenom tenkráte, když nejkrajnější pruh podél šátku nebo látky strany jest rovněž naproti prostřednímu poli (zrcadlu) odchylné vazby.		
	Vazba a složení konců (krajin, lisières), jestliže by se tím pro další potřebu tkanin určitého efektu (na př. bordury a pod.) nedocílilo, při vyclívání v úvahu se neberé.		
	Hladké tkaniny potištěné jako látka mají se za hladké.		
	Jsou-li na tkanině, která jest sama o sobě hladka, číny ažurové a úponkové, tkanina nestane se tím taženou (fasonovanou).		
	Za tažené (fasonované) dlužno pokládati mimo tkaniny žakárové ty tkaniny, které se ze dvou nebo více různě se objevujících armur (vazeb) skládají, ať jsou to již číny osnovné (pékins) nebo útkové (lancés).		
	Látky mórované a vodované, potom látky z potištěné osnovy zhotovené (chinés) vyclívají se jako tažené (fasonované).		
z 253	Celohedvábné stuhy:		
c)	jiné:		
	1. netažené (nefasonované)	100 *kg*	950·—
	2. tažené (fasonované):		
	α) stuhy po prostředku na osnově potištěné (stuhy chiné zvané)	„	575·—
	β) stuhy mórované	„	1050·—
	γ) všecky ostatní	„	950·—
z 255	Polohedvábné zboží, vyšívané, všeho druhu	„	1000·—
	Poznámky k čís. 198, 212, 235, 236, 247 a 255.		
	1. Když se vyclívá vyšívání, rozhoduje látka základní a k látce vyšívací, pokud v sazbě zvláštní o tom ustanovení obsažena nejsou, zřetel se neobrací. To platí též o vláknech kovových (drátu oblém nebo sploštěném), kterých se jakožto látky vyšívací užije.		
	Vyšívané aksamity a tkaniny na způsob aksamitu jakož i vyšívané stuhy, tyto pokud nejsou v sazbě zvlášť jmenovány, dlužno vyclívati jakožto vyšívání.		

Číslo rakousko-uherské celní sazby	Pojmenování věci	Jednotka	Celní sazba
			koruny
	Vyšívané zboží stávkované a pletené, zboží prymkářské a knoflikářské — kromě toho, které přináleží k čís. 247 (vyšívané zboží celohedvábné) a 255 (vyšívané zboží polohedvábné) — nevyclívá se jako vyšívání, nýbrž dle ostatní své povahy. Bavlněné, lněné a vlněné zboží stávkované a pletené, které jest hedvábím vyšíváno, nebo hedvábím tím, že bylo jím šito, okrášleno, dlužno vyclívati jako polohedvábné zboží stávkované a pletené čís. 258; tolikéž dlužno vyclívati bavlněné, lněné a vlněné zboží prymkářské a knoflikářské, které jest hedvábím vyšíváno, nebo hedvábím tím, že bylo jím šito, okrášleno, jako polohedvábné zboží prymkářské a knoflikářské čís. 260. 2. Vyšívání applikované (přikládané, při kterém látka základní s mušelínem anebo s tylem vzorky na sobě vyšitými tak jest spojena, že se vzorky, když se látka, nahoře nebo dole ležící vystřihne, objeví, nepřináleží k věcem šitým čís. 274, nýbrž vyclívá se jako vyšívání. 3. Zboží textilní, na němž jsou písmena toliko, byť i propletená nebo sama sebou ozdobená (monogramy, ozdobná písmena atd.) nebo jména, čísla nebo podobná znaménka vyšita, nepočítá se mezi vyšívání. 4. Při všem vyšívání, které jakožto konfekci vyclívati jest, vybere se přirážka ve výši 40 procent ze smluvné celní sazby.		
z 258	Zboží stávkované a pletené:		
d)	zvlášť nejmenované	100 *kg*	600·—
	Poznámka k čís. 200, 233, 252, 258. Ke zboží stávkovanému a pletenému (také zboží punčochářskému a trikotovému) přináleží jak stávkované, tak i pletené, háčkované, síťkované (filety nebo věci drbaným dílem strojené) tovary, na příklad takovéto látky v kusu, povijadla (podvazky atd.), kapišony, kamaše, rukavice, čepce, kalhoty, jupky (kazajky), límce, živůtky, pelerýny, nátepničky, nákolenníky a náživotníky, dětské botičky, zástěry, ponožky, punčochy, tašky, peněženky, trikotové obleky, šátky, vesty a podobné věci, a to nejen takové zboží, které majíc účelek (fasonu), pravidelně jest děláno, nýbrž i to, které jest ze stávkovaných látek přistřiženo a šito. Při stávkovaném a pleteném zboží nehledí se k obrubám ani ke švům anebo k lemování, úzkou stuhou udělanému, aby se párání zamezilo, potom k obyčejným příčinkům, jichž je třeba, když se věci užívá, jako jsou: obšité dírky knoflíkové, knoflíky, kličky, sponky, přezky, proužky kůže, jednoduché šňůry stahovací, stuhy k vázání, střapce, kroužky a podobné věci, nechať se příčinky tyto skládají z jakékoli látky. Takovéto dílo a příčinky nejsou ani důvodem, aby se věc dle čís. 274 vyclívala, aniž při stávkovaném zboží pravidelně děláním způsobí, aby se zboží toto vyclívalo jako stávkované a pletené zboží šité. Věci ze stávkovaných látek přistřižené a ušité kromě vystrojených věcí smyšlených vyclívají se, když jde o smluvný obchod, dle všeobecných sazeb čís. 200, 233, 252 anebo 258. Stávkované nebo pletené zboží na vystrojenou, ať jest pravidelně děláno nebo přistřiženo a šito (vystrojené věci smyšlené, jako na příklad stuhovými kličkami, náběry, krajkami, vyšíváním atd. vyšňořené) nebudiž vyclíváno dle čísel svrchu dotčených,		

Číslo rakousko-uherské celní sazby	Pojmenování věcí	Jednotka	Celní sazba
			koruny
	nýbrž jakožto zboží na vystrojenou dle okrasy vyšším clem stížené (čís. 274) a jest k vypočítání přirážky položiti za základ sazbu smluvnou, když by takováto sazba pro okrasu v platnosti byla. Nebyla-li by okrasa podrobena vyššímu clu než stávkované zboží, o které jde, samo, jest si z příčiny této okrasy nevšímati.		
	Přímočárné proužky (stehy fetízkovými zvané) z hedvábí nebo polohedvábí při rukavičkách, z bavlněných, lněných anebo vlněných látek stávkovaných, které by dle všeobecné sazby měly za následek, že by rukavice jakožto zboží polohedvábné (čís. 258) vycliti bylo, zůstanou při vyclívání, které se smluvního obchodu týká, za nepovšimnuté.		
	Ke zboží stávkovanému a pletenému přináležejí také čepice dle jistého pravidla dělané.		
z 273	Spodní šatstvo (prádlo na tělo) ze zdravotního krepu:		
	a) bavlněné	100 *kg*	180·—
	b) vlněné	„	260·—
	c) celohedvábné	„	750·—
	d) polohedvábné	„	585·—
	Poznámka. Spodní šatstvo (prádlo na tělo) ze zdravotního krepu vyclívá se, hledíc k jeho příčinkům, jako zboží stávkované a pletené.		
k 274	Poznámka. Při zboží na metry ke stehům šitím způsobeným, jimiž jednotlivé střídy vyšívání, krajek nebo vzdušného vyšívání nebo jejich díly (motivy) dle plochy nebo dle výšky k sobě, aby zboží na metry činily, připojeny jsou, se nehledí. Naproti tomu věci konfekční, na příklad límce, manšety a podobné věci ze střídy vyšívání nebo vzdušného vyšívání dílem šitým složené, vyclívají se jako zboží na vystrojenou.		
	Všeobecné poznámky ke třídám XXII až XXVI všeobecné sazby.		
	1. Příze v osnovu šlichtou nebo klihem namazanou usnovaná podrobena jest 5procentové přirážce k celní sazbě na přízi, které se k tomu bylo užilo.		
	2. Zboží textilní všeho druhu s kovovými vlákny (drátem oblým anebo plochým) spojené, podrobeno jest přirážce ke clu ze zboží textilního, o které jde, kteráž činí při zboží hedvábném čís. 247, 248, 250, 251 a 253 15 procent, při všem ostatním zboží textilním 30 procent.		
	3. Hedvábné a polohedvábné tkaniny, které jsou toliko jednoduše obroubeny nebo po jednotlivých místech šity, nevyclívají se, když to nejsou věci obchodu se zbožím na vystrojenou, dle celních sazeb pro věci šité předepsaných, nýbrž uvaluje se na ně 5procentová přirážka ke clu ze tkanin, o které jde.		
	4. Kapesní šátky, prádlo na stůl, prádlo na postel a ručníky z příze bavlněné nebo z příze ze předív třídy XXIII s obrubami, které se udělají, aniž se kraj tkaniny zahne, způsobem tím, že se kraj toliko pošije, nebo že se kraj tkaniny jednou nebo vícekráte u větší nebo menší šířce zahne a zahnutý kousek tkaniny pevně přišije, ale které při tom ani dílem prolamovaným (šitím ažurovým) způsobu jakéhokoli strojeny nejsou, aniž jsou ozdobnými stehy neb jiným způsobem okrášleny, nepodrobují se proto ani celní sazbě pro věci šité stanovené, ani celní přirážce.		
	Ze zboží svrchu řečeného vybírá se na místo celní sazby pro věci šité stanovené 10procentová celní přirážka, kteráž jest za		

Číslo rakousko-uherské celní sazby	Pojmenování věcí	Jednotka	Celní sazba
			koruny
	číslicí 5, odstavec 2 všeobecných poznámek k sazebním třídám XXII až XXVI všeobecné sazby předepsána, když jest buď jednoduchými toliko obrubami ažurovými (prostě prolamováno, žebříčkem prolamováno) nebo jednořadým toliko průlomkem strojeno, který uvnitř tkaniny s kraji jejími rovně běží a zrovna na takový způsob, jako jednoduché obruby ažurové zvláštními nitkami udělán jest, avšak s obrubou nesouvisí.		
281 *b)*	Pletené zboží, jemné, také s obyčejnými hmotami spojené:		
	Slaměné stuhy (stužkovité úplety ze slámy všeho druhu) s jinými hmotami nespojené	100 *kg*	4·60
	Pleteniny z loubků (štěpek) na sítová dna, klobouky, stolní pokrývky atd., nebarvené	„	1·20
	jiné věci	„	36·—
z 281 *c)*	Pleteniny na klobouky tohoto čísla, též s hedvábnými, bavlněnými a s nitmi z jiného přediva slepenými spojené (textilní vláknovina)	„	60·—
	Poznámka. Sem přináležejí též pleteniny na klobouky z nití hedvábných, bavlněných a z nití z jiného přediva slepených anebo ze žíní; všecky tyto věci i když jsou mezi sebou kombinované nebo s kovovými vlákny spojené; mimo to hedvábné, bavlněné a niti z jiného přediva slepené na kloboukové pleteniny.		
z 298	Tiskopisy, návěští a plakáty:		
	a) dvoj- anebo vícebarevné nebo zlatem anebo stříbrem potištěné nebo způsobem fotomechanickým pořízené:		
	1. vícebarevné, zlatem nebo stříbrem potištěné, otisky světlotiskem anebo fotografickým strojem rychle přejímacím pořízené nebo lisem hluboko tisknoucím potištěné	„	55·—
	2. jiné dvojbarevné	„	15·—
z 316	Elastika do obuvi, když se přádlo v ní zpracované skládá:		
	a) z hedvábí, boury nebo z hedvábí umělého	„	180·—
	b) z jiných látek textilních	„	165·—
z 324	Čalouny „tekko“ a „salubra“ zvané ze tkanin bavlněných anebo lněných, barevnou, též bronzovanou hmotou olej v sobě obsahující napuštěné nebo potažené, tapetovými vzorky potištěné nebo tím, že byly lisovány, vzorkované	„	60·—
	Poznámka. Čalouny „tekko“ a „salubra“ zvané ze tkanin bavlněných anebo lněných, jednobarevné, nevzorkované, barevnou, též bronzovanou hmotou olej v sobě obsahující napuštěné nebo potažené vyclívají se dle povahy tkaniny.		
330	Kůže telecí (teletina), kromě kůže lakované (lakýrky):		
	a) přírozené barvy	„	40·—
	b) jinak zbarvená	„	50·—

Číslo rakousko-uherské celní sazby	Pojmenování věci	Jednotka	Celní sazba
			koruny
z 344	Technické věci:		
b)	hnací řemeny, ploché, také řemeny pudicí:		
	1. z kůže tříslem vydělané	100 *kg*	58·—
	2. z kůže tukem anebo minerálnou solí vydělané jakož i z kůže surové	„	68·—
z 359	*a)* Zboží zvlášť nejmenované, ze dřeva díla jemně prolamovaného nebo řezbářského; pozlacené, postříbřené nebo bronzované zboží ze dřeva (kromě dřevěných lišt a rámův); zboží ze dřeva jemně pomalované	„	40·—
	Poznámka. Sem přináležejí mezi jiným též talíře na chléb, násadky na pera (kromě pouhých věcí pamětních), pouzdra na fysikální a jiné instrumenty, věšáky na šaty, stojany na deštníky a na hole, krákorce, skříňky na likéry, salátové příbory. Jsou-li věci tyto spojeny se zasazeným sklem zrcadlovým nebo se stěžejkami nebo zámečky z nedrahých kovů nepozlacených aniž postříbřených nebo ze směsí z nedrahých kovův, zůstane to na vyclívání bez účinku.		
	b) Zboží ze dřeva zvlášť nejmenované s jemnými hmotami kromě kůže a povlaků ze zboží textilního spojené	„	50·—
	c) dřevěná písmena na tisknutí plakátův, atd.	„	10·—
z 393 *c)*	Břidlicové desky o rozměrech 1·40 *m* a přes to zvýší, pokud se týče 50 *cm* a přes to zšíří	„	4·—
z 394 *b)* 1	Mikanitové desky k jistému účelu, ke kterému se jich užívá, nepřipravené	„	7·—
z 409 *a)*	Kroužky a podobné věci isolační z mikanitu; mikanitové desky k jistému účelu, ke kterému se jich užívá, připravené; mikanitový papír a mikanitové plátno	„	15·—
z 457	Pilníky, vysekané zdělí:		
	a) přes 250 *mm*	„	30·—
	b) 150 až 250 *mm*	„	45·—
	c) pod 150 *mm* níže	„	45·—
k 461 *d)*	Poznámka. Sem přináležejí také hřebíky do nábytku s hladkými nebo kulatými hlavičkami, také leštěné.		
z 467	Česačky všeho druhu; tkalcovské paprsky; zuby na tkalcovské paprsky, též ve svazcích anebo v kotoučích; tkalcovská brda; drátěná nebo plechová úška k nitěnicím (maillons); všecky tyto věci též poniklované	„	65·—
z 470	Zpruhy smítací z oceli	„	10·—
z 479 *b)*	Ševcovské knejpy, též hrubě hlazené	„	40·—
z 485	Hřebíky do nábytku s líčenými (fasonovanými), též poniklovanými hlavičkami z nedrahých kovův	„	95·—
	Poznámka. Sem přináležejí též hřebíky do nábytku s pozlacenými a postříbřenými hlavičkami.		
z 515	Zboží, zvlášť nejmenované, ze zinku a ze zinkových směsí (slitin), též s jinými obyčejnými hmotami spojené:		
a)	obyčejně obdělané:		
	1. ulité stavební okrasy	„	45·—
	2. jiné	„	55·—

Číslo rakousko-uherské celní zazby	Pojmenování věci	Jednotka	Celní sazba
			koruny
z 517	Zpruhy smitací z nedrahých kovův a kovových směsí (slitin)	100 *kg*	10·—
z 528 *c)* a *d)*	Vodní turbiny na kus 50 až 1000 metrických centů ztíží	„	19·—
532	Stroje na připravování a zpracování bavlny i se stroji k jejímu předení a v nit soukání přináležitými, pokud nepřipadají k číslu následujícímu	„	5·—
z 534	Tkalcovské stavy a stávkářské stávky, potom stroje pomocné pro tkalcování a stávkování:		
	a) Tkalcovské stavy a pomocné stroje pro hedvábné tkalcovství, kromě šlichtovadel a snovadel	„	10·—
	b) Stavby na tkaní hnacích řemenů, popruhův a hadic	„	5·—
	c) Stávkářské stávky, pokud nepřipadají k písmenu *b)*; pomocné stroje pro stávkování; šlichtovadla a snovadla	„	10·—
z 538	Vlastní stroj na papír s přístrojem sušicím; stroje na věci z těsta . .	„	12·—
	Chladicí stroje na kus přes 100 *q* ztíží	„	16·—
	Válcové stolice	„	18·—
	Poznámky ke třídě XL všeobecné celní sazby.		
	1. Když se stanoví sazba pro stroje a přístroje nebo jejich součástky, zůstanou jiné hmoty s nimi spojené, za nepovšimnuté.		
	2. Jakožto části strojův a přístrojů dlužno vyclívati takové věci, v sazbě jmenovitě nezařaděné, které nedopouštějí, aby se jich k něčemu jinému užívalo, nežli k sestavování strojův, pokud se týče přístrojův.		
539	Stroje elektrodynamické a elektrické motory (kromě motorů k automobilům), také s mechanickými přístroji neb apparáty nerozlučně spojené; transformatory (točící se nebo nehybné přeměňovače), též s plnidlem na olej; na kus ztíží:		
ex *b)*	více než 2 *q* až 5 *q*	„	32·—
c)	více než 5 *q* až 30 *q*	„	27·—
d)	více než 30 *q* až 80 *q*	„	25·—
e)	přes 80 *q*	„	20·—
543	Elektrické apparáty a elektrotechnické přístroje (regulátory, odpory, spouštadla a podobné věci), zvlášť nejmenované, na kus ztíží:		
	a) 10 *kg* nebo pod to níže	„	120·—
	b) více než 10 *kg* až 25 *kg*	„	80·—
	c) více než 25 *kg* až 2 *q*	„	45·—
	d) více než 2 *q*	„	30·—
	Poznámka ke třídám XL a XLI. všeobecné sazby. Při strojích a přístrojích těchto tříd sazebních, které dlužno za zvlášť zmírněnou sazbu celní tenkráte vyclívati, když se přivážejí, aby se jich k jistému účelu užívalo, dlužno, odbírají-li je obchodníci, zjistiti rozdíl mezi sazbou všeobecnou a smluvným clem výhodu poskytujícím. Složené zjištění se vrátí, dovede-li se do roka důkaz, že stroj, pokud se týče, přístroj byl		

Číslo rakousko-uherské celní sazby	Pojmenování věci	Jednotka	Celní sazba
			koruny
	skutečně k tomu jistému účelu, ke kterému se ho užívá, přiveden.		
	Stroje a přístroje, při nichž se takovýto účel, ku kterému se jich užívá, nepřipomenul, vyclívají se i tenkráte smluvnou sazbou celní, když se přivážejí, aby se jimi obchodovalo.		
z 562 *a*	Plotny, plechy a drát ze zlata	1 *kg*	2·40
z 567	Zlaté řetězy všeho druhu	„	24·—
574	Instrumenty, mathematické a fysikální, též rychloměry	„	1·50
z 576	Stroje mluvicí a podobné stroje, jako fonografy, grammofony a podobné věci	100 *kg*	24·—
z 582	Hudební nástroje mechanické, s pouzdrem anebo bez něho, bez rozdílu mezi váhou; díly takovýchto nástrojů	„	24·—
585	Hodinky (kapesní):		
a)	1. se zlatými pouzdry	kus	2·—
	2. s pouzdry z menší části zlatými	„	1·60
	3. se stříbrnými pouzdry, pozlacenými nebo s pozlacenými, pokud se týče obkládanými kraji, obloučky nebo hlavičkami	„	1·20
	4. s jinými pouzdry, pozlacenými, nebo s pozlacenými, pokud se týče, obkládanými kraji, obloučky nebo hlavičkami . . .	„	—·60
b)	1. se stříbrnými pouzdry	„	1·20
	2. s postříbřenými pouzdry	„	—·60
c)	s jinými pouzdry	„	—·60
	Poznámka. Za smluvnou sazbu, při číslech těchto ujednanou, propouštějí se všecky (kapesní) hodinky bez ohledu na svou velikost, ba i ty s hracím, opakovacím anebo budicím přístrojem.		
586	Pouzdra:		
a)	1. zlatá	„	1·60
	2. z menší části ze zlata	„	1·—
	3. stříbrná, pozlacená nebo s pozlacenými, pokud se týče obkládanými kraji, obloučky nebo hlavičkami	„	—·50
	4. jiná, pozlacená nebo s pozlacenými, pokud se týče, obkládanými kraji, obloučky nebo hlavičkami	„	—·25
b)	1. stříbrná	„	—·50
	2. postříbřená	„	—·25
c)	jiná	„	—·25
	Poznámka. Prostředky k hodinkovým pouzdrům (carrures zvané) dlužno i tenkráte, když vcházejí bez víček, jako úplná pouzdra vyclívati.		
587	Hodinkové stroje ke (kapesním) hodinkám, též plotny k hodinkovým strojům a surové stroje (ebauches)	„	—·60

Číslo rakousko-uherské celní sazby	Pojmenování věcí	Jednotka	Celní sazba
			koruny
588	Hodinkové součástky (furnitury) ke (kapesním) hodinkám:		
a)	nepostříbřené, aniž pozlacené	100 *kg*	110·—
b)	postříbřené nebo pozlacené	„	240·—
z 589	Elektrické hodiny všeho druhu, kromě těch, které přináležejí k č. 585	„	240·—
z 599 *o)*	Chlorečnan draselnatý a sodnatý	„	10·—
z 602 *e)*	Cínová sůl (chlorid cínatý) a jiné cínové preparáty	„	12·50
z 614	Lep; ševcovský maz	„	16·—
z 622	Kyseliny třísloviné (tannin); kyselina duběnková, též kyselina pyrogallová	„	24·—
625	Barvy dehtové:		
	a) barvy alizarinové	—	cla prosté
	b) barvy azové a barvy sirnaté	—	z ceny 12%
	c) všecky ostatní	—	z ceny 12%
	Poznámky.		
	1. Kdyby se stalo, že by některé barvy, při nichž užití jest těchto sazeb podle ceny, stíženy byly clem při barvách azových a barvách sirnatých 45 K, při jiných barvách dehtových 25 K, ze 100 *kg* přesahujícím, dlužno vybírati clo podle této sazby 45 K, pokud se týče 25 K.		
	2. Kdyby ten, kdo povinen jest clem, prohlásil, že jest hotov, clo 45 K z barev azových a z barev sirnatých, pokud se týče 25 K ze 100 *kg* z jiných barev dehtových zapraviti, nebude se hleděti na to, aby se cena zboží prohlašovala.		
z 626	Lak na válce	100 *kg*	20·—
630	Lékárnické zboží strojené, jakož i všecky látky, které svými nápisy, etiketami (štítky), obaly a podobnými věcmi vydávají se za léky, též léky pro dobytek; vaty a obvazy k účelům bojivým upravené:		
	a) sádrové dlahy (deštky), též v krabicích (patent Dr. W. Sahliho)	„	6·—
	b) jiné	„	57·—
z 637 *a)*	Olej na tureckou červeň	„	8·—
647	Knihy, tiskopisy, též kalendáře s literárními přílohami, časopisy, mapy (vědecké), hudebniny, popsaný papír, spisy a rukopisy	—	cla prosté
648	Měděrytiny a ocelorytiny, kamenotisky, dřevorytiny, barvotisky umělecky provedené a podobné věci; všecka tato díla kromě hromadných výrobků tiskařského průmyslu obrazníckého, k č. 299 přináležitých; fotografie	—	cla prosté
	Poznámky ke třídě I. všeobecné sazby.		
	1. Knihy, kalendáře, obrazy (kromě hromadných výrobků tiskařského průmyslu obrazníckého, k č. 299 přináležitých), hudební noty atd. sešité, nebo v papíru, lepence, knihařském plátně nebo v kůži vázané, dlužno propouštěti dle č. 647, pokud se týče, 648 bez cla. Při tom zůstanou zápony nebo puklice z nedraných (též pozlacených anebo postříbřených) kovů, které by tu snad byly, za nepovšimnuté.		

Číslo rakousko-uherské celní sazby	Pojmenování věci	Jednotka	Celní sazba
	Kdyby svázané knihy atd. č. 647 jakož i obrazy k č. 648 přináležité byly zlatem anebo stříbrem potištěny, nebo kdyby měly zlatou nebo stříbrnou obrůzku, na to se při stanovení sazby nehledí. Knihy, kalendáře, obrazy, hudební noty atd. ve vazbách zcela nebo částečně z jiných obyčejných anebo jemných, anebo nejjemnějších hmot dlužno vyclívati dle případných čísel třídy XXIX všeobecné sazby. Vazby, mapy, pouzdra a podobné věci, do kterých jsou knihy, obrazy atd. vloženy nebo zastrčeny, vyclívají se i tenkráte dle povahy hmoty zvlášť, když jest patrno, že ke knihám, obrazům atd. do nich vloženým anebo zastrčeným přináležejí. Naproti tomu jest si obvyklých mezi obchodujícími obálek ze surové lepenky, které jsou pouze k tomu, aby chránily věc, když jest na cestě, též s etiketami (štítky), mimo to při modlitebních a pobožnost vzbuzujících knihách takovýchto obálek ze silného papíru, i kdyby byly papírem lisovaným anebo papírem pestrým potaženy, nevšímati. 2. Archy s obrázky pro děti a jiné obrazy č. 299, též s krátkým textem, svázané, jakož i obrázkové knihy pro děti nebuďtež vyclívány dle č. 648, nýbrž podle toho, co třída XXIX všeobecné sazby ustanovuje. Obrázky ke knihám přivázané, i kdyby obrázky tyto samy o sobě přináležely k č. 299, jakož i illustrace do textu knih vložené, zůstanou při stanovení sazby bez účinku; takovéto výrobky tiskařské připadají k č. 647.		

Příloha C.

Živnostenský list legitimační obchodním cestujícím.

Na rok 19 . . Č. listu . .

(Erb.)

Má platnost v Rakousko-Uhersku, v knížectví Liechtensteinském a ve Švýcarsku.

Majetník.

(Jméno a příjmení.)

(Jméno místa), dne . . . . . 19 . .

(Pečet.) (Úřad.)

Podpis.

Tímto se vysvědčuje, že majetník tohoto listu . . . . . má (továrnu nebo obchod) v . . . . . pod firmou . . . . . jest obchodním cestujícím ve službě firmy . . . . . v . . . . . která tam má (pojmenování továrny nebo obchodu).

Mimo to se vysvědčuje, poněvadž majetník tohoto listu zamýšlí na účet této firmy a kromě toho firmy / firem . . . . . (způsob firmy nebo obchodu) v . . . . . zakázky na zboží vyhledávati a zboží kupovati, že řečená firma jest / řečené firmy jsou povinna(y) za provozování své živnosti zapravovati ve zdejší zemi dávky zákonem ustanovené.

Poznačení osoby majetníka listu.

Věk: . . . . . .
Postava: . . . . . .
Vlasy: . . . . . .
Zvláštní znamení: . . . . . .

Podpis majetníka:

Připomenutí: Z řádků dvojnásobných zapíše se do formuláře, který má míti k tomu příhodnou prostoru, řádek vrchní nebo spodní podle toho, jak se to s poměry každého případu srovnává.

K povšimnutí.

Majetník tohoto listu má právo, jen když jest na cestách a výhradně na účet výše jmenované firmy / jmenovaných firem zakázky na zboží hledati a zboží kupovati podle předpisů v území příslušné smluvní Strany platných. Smí s sebou voziti jen vzorky zboží, nikoliv pak zboží.

Článek dodatečný.

Aby se okresům pohraničným dostalo toho polehčení, jakého potřeby každodenního života vyhledávají, usnesly se Strany smluvní takto:

1. Jak od cla dovozného, tak i od cla vývozného i od kolku na kvitance celní zprošťěny jsou v obchodu přes hranice rakousko-švýcarské na obojí straně tyto věci:

a) takové množství zboží, z něhož veškerý poplatek, jenžto se má vybrati, činí méně než 10 haléřů nebo 10 rappů;

b) tráva, seno, sláma, stelivo, mech, rostliny píchní, sítí a třtina obyčejná, živé rostliny (sazenice a hříženice vinné), obilí ve snopech, luštěniny v nati, netřený len a konopí, čerstvé ovoce (také čerstvé jedlé hrozny v nákladních kusech nejvýše 10 *kg* těžkých), čerstvá zelenina a brambory;

c) krev zvířecí;

d) všeliká vejce;

e) mléko, také sražené (tvaroh);

f) surové plody lesů, dříví, uhlí dřevěné, kamenné, hnědé, rašelina a uhlí rašelinové;

g) kámen stavební, lámaný a dlažební, přirozené kameny mlýnské, škváry, křemen, písek, vápno a sádra, jíl, hlína a vůbec všeliké sprosté zeminy na cihly a hrnce, na dýmky a nádobí;

h) obyčejné tašky a cihly (vyjímaje tašky drážkové) avšak toliko pro potřebu pohraničných obyvatelů;

i) otruby, sansa (slupky olivové vytlačené, zcela suché) pokrutiny olivové a jiné zbytky z ovoce vytlačeného a vyvařeného i ze semen olejnatých;

k) vyluhovaný popel rostlinný a kamenouhelný, mrva (také guano a strojená mrva), výpalky, smeti, střepy z věcí kamenných a hliněných, odpadky zlaté a stříbrné a šlem;

l) s výhradou zrušiti neb obmeziti tuto výhodu vzhledem k těm, kteří by jí zneužívali:

chléb a mouka až nanejvýš do 10 kilogramů,

čerstvé maso až nanejvýš do 4 kilogramů,

sýr až nanejvýš do 2 kilogramů,

čerstvé máslo až nanejvýš do 2 kilogramů,

pokud tyto věci nejsou poštou zaslány pro obyvatele okresu pohraničného.

Osvobození tato nevztahují se k výrobkům, které jsou státním monopolem té neb oné Strany smluvní nebo jsou určeny k výrobě monopolního zboží; pro ně trvají příslušné předpisy v platnosti.

2. Kromě toho může se dováželi a vyváželi a mimo silnice celní beze cla voziti: dobytek dělný, rolnické nástroje, čítajíc k nim hospodářské stroje, též nářadí a jiné věci, které rolníci na samých hranicích bydlící za příčinou polní práce aneb za příčinou přestěhování přes čáru celní dovážejí aneb vyvážejí.

Rovněž státním příslušníkům smluvních Stran, kteří mají pozemky na rakouském nebo liechtensteinském, vztažmo švýcarském území a na ně pro polní práce docházejí, dovoleno jest, aby pro sebe a své dělníky beze cla přes hranice s sebou vzali denní potřebu potravin a nápojů ve množství na osobu a den přiměřeném.

Při dovozu do Švýcarska a když zpět do rakouského území se vrací, prost cla jest dobytek (voli, krávy i jalovina), který na určitou lhůtu, kterou účastná osoba ustanoví, avšak ne výše dvou let, z rakouského území žene se do Samnaunského a Münsterského údolí, aby užilo se ho tam za dobytek dělný.

3. Se závazkem opětného vývozu a šetřeno-li bude celních předpisů, které obě vlády ve shodě společně ustanoví, dovoluje se dočasně zcela beze cla dováželi a vyváželi: dříví, třísloviny (kůru), obilí, semena olejná, konopí, len a jiné podobné hospodářské plodiny, které dovážejí se z jednoho celního území do druhého, aby tam byly semlety, rozřezány roztlučeny, rozetřeny atd. a aby potom semleté atd. zpět byly vyvezeny do území prvního. Rovněž i zvony a písmena ku přelití, sláma ku pletení, vosk k bílení,

odpadky hedvábí k česání, pak kůže a kožešiny z Engadinu, Samnaunského a Münsterského údolí, aby byly vydělány na rakouském území.

V případech pod č. 3 uvedených budiž dbáno váhy přihlédajíc přiměřeně k výtratě při zpracování.

Smluvní Strany vyhražují sobě společnou shodou dále upraviti dotčený v čís. 3 obchod, za příčinou zpracování v pohraničném okresu vedený, podle příslušné skutečné potřeby.

4. Rovněž polní plodiny té části usedlostí, která hranicí oddělena jest od obytných a hospodářských budov, jsou prosty cla dovozného i vývozného při dovozu do těchto obytných a hospodářských stavení.

5. Úlevy pod čís. 1., 2., 3. a 4. smluvené, jsou však obmezeny na obyvatele a výrobky pohraničného pruhu, jenž v Rakousku a Liechtensteinsku v sobě zahrnuje pohraničný okres, ve Švýcarsku pak rozprostírá se až na 15 kilometrův od hranice.

Obě Strany srovnávají se v tom, že celé údolí Münsterské počítajíc k němu i obec Cierfs, pokládá se za pruh pohraničný.

Smluvní Strany umluví se o opatřeních, dle nichž, bude-li se jich šetřiti ve krajinách, kde toho třeba, takové předměty, které v Rakousko-Uhersku a ve Švýcarsku jsou prosty cla dovozného i vývozného, budou moci v jednotlivých případech překročiti hranici mimo celní silnice.

6. Hrubé tyrolské punčochářské zboží (punčochy, ponožky, rukavice atd.) z Patznaunského, Montafonského a Stanského údolí, jakož i v Tyrolsku vyrobený loden při dovozu do Švýcarska přes celnice St. Margarethen, Buchs a Martinsbruck, které budou míti vzorky takovéhoto zboží z důvodu úlev pohraničného obchodu, připuštěno bude za snížené clo do určitého ročního množství, prokáže-li se jeho původ vysvědčením místního úřadu, a to punčochářské zboží za cla 30 franků ze 100 kilogramův a loden za cla 45 franků ze 100 kilogramů. Za toto nižší clo propuštěno bude 250 metrických centů ročně, z nichž celnice St. Margarethen a Buchs smějí vyclíti každá po 57 metrických centech punčochářského zboží a po 57 metrických centech lodenu, celnice Martinsbruck pak 11 metrických centů punčochářského zboží a 11 metrických centů lodenu. Jestliže obchodníci i podomní obchodníci s sebou vezou dotčené zboží, nežádá se, aby zvláštní vysvědčení o původu vydáno bylo pro každé předložené množství, nýbrž souhlasí-li podstatné znaky zboží se vzorci u celnice uloženými, stačí potvrzení místního úřadu o tom, kolik celkem příslušného zboží obchodník nebo podomní obchodník z výrobišť byl s sebou odvezl.

Při dovozu do Švýcarska z protějšího rakouského okresu pohraničného a z Lichtensteinska budou připuštěny, prokáže-li se tento jejich původ:

pilařské zboží z jehličnatého dřeva, čís. 237 švýcarského celního tarifu, až do ročního nejvyššího množství 80.000 metrických centů za cla 70 rappů ze 100 kilogramů;

hotové části podlah pro parkety, nesklížené, čís. 242 švýcarského celního tarifu, až do ročního nejvyššího množství 2500 metrických centů za cla 3 franků ze 100 kilogramů.

7. Všechny rýnské mosty budou nepřetržitě otevřeny pro dopravu osob; doprava osob na rýnských převozech, jakož i odbavování zboží clu podrobeného bude se však konati toliko v hodinách k tomu ustanovených.

8. Dovoluje se přechod dobytka a zboží z Rakouska skrze Švýcarsko přes Samnaunské údolí do Patznaunského údolí a opáčně, jakož i přechod dobytka a zboží ze Švýcarska skrze Rakousko do Samnaunského údolí a opáčně, a to jak přes celnici Martinsbruckou a Spissermühlskou, tak i přes celnici Schakelhof do Spissermühlu.

Následkem dovoleného přechodu ze Švýcarska skrze Rakousko do Samnaunského údolí a opáčně a následkem slibu v tom obsaženého, že trvati budou celnice Spissermühlská a Schalkelhofská po dobu této smlouvy, v článku IV. švýcarsko-rakouské smlouvy o upravení hranic ze dne 14. července 1868 ujednaná neutralisace cesty od švýcarské hranice u bývalého altfinstermünzského mostu přes Schalkelhof (Schergenhof) do Spissermühlu na samnaunské hranici (článek II., lit. *b)* dotčené smlouvy) obmezuje se tím způsobem, že tato cesta, pokud nalézá se na rakouském území, má býti podrobena rakouské celní kontrole, jakož i celním předpisům platným v rakousko-uherském celním území. Z toho jsou vyjaty švýcarské úřední osoby v úředních výkonech, zřízenci pohraničné stráže, policejní orgány a vojínové v uniformě, se zbraní nebo bez ní.

Ostatně volnost obchodu na dotčené cestě bude trvati podle ustanovení článku IV. smlouvy o upravení hranic.

Po projití přítomné smlouvy, jestliže by ustanovení tohoto dodatečného článku nebyla obnovena společnou shodou, ujednání smlouvy o upravení hranic ze dne 14. července 1868 nabudou opět platnosti v celém svém rozsahu.

Osvobození od revise, které zaručeno jest vojínům švýcarským v uniformě se zbraní nebo bez ní,

při chodu po části cesty ležící na území rakouském mezi bývalým mostem altfinstermünzským přes Schalkelhof (Schergenhof) až do Spissermühlu, vázáno jest podmínkou, že řečené osoby vykáží se na rakouských celnicích spissermühlské a schalkelhofské certifikatem vydaným od švýcarských orgánů k tomu oprávněných o tom, že jsou zavolány ke službě vojenské ve Švýcarsku nebo že z ní vracejí se do svého domova.

Vláda švýcarská oznámí bez prodlení rakouské vládě orgány švýcarské, které budou zmocněny vydávati certifikáty řečené.

9. Rakouské celnice v místech Taufers, Martinsbruck, Schalkelhof, Spissermühl a Ischgl budou zmocněny odbavovati při přechodu veškeré zboží jakož i dobytek.

10. Dovoluje se doprava zboží a dobytka mezi Münsterským údolím a Dolním Engadinem skrze Avignské údolí, avšak bez průchodu Taufersem. Ku průchodu Taufersem vyžádáno buď v každé případno stizvláštní povolení c. k. rakouské celnice v tomto místě.

11. Rakouská vedlejší celnice první třídy v Martinsbrucku nadaná právy hlavní celnice druhé třídy nebude obmezena ve své nynější působnosti po dobu, co tato smlouva bude platiti.

12. Dovozného cla prosty jsou léky, které podle úmluvy ze dne 29. října 1885 lékařské osoby, k výkonu praxe v pohraničném obvodě oprávněné, podle zdravotních předpisů, v příslušném území platných, s sebou nesou nebo pro své nemocné z domácí lékárny s přiloženým receptem vydají.

Protokol závěrečný.

Při podepisování obchodní smlouvy, která dnes mezi Rakousko-Uherskem a Švýcarským spolkem byla uzavřena, plnomocníci učinili následující ujednání, o kterých byl protokol sepsán a která činí doplňující část smlouvy samé.

K článku 1.

Od dovozných a vývozných dávek budou vzájemně úplně osvobozeny při přestupu z území jedné Strany do území druhé Strany:

1. Umělecké věci, které se dovezou pro veřejné umělecké ústavy a sbírky.

2. Vzorníky a vzorky v ústřižcích nebo v okázkách, kterých může býti upotřebeno toliko jako vzorků, avšak kromě okázek potravin a poživatin.

3. Upotřebené předměty přístěhovalců k jejich vlastnímu užívání. Od dovozných a vývozných dávek mají býti osvobozeny také takové ve všech svých částech upotřebené stroje, které se za příčinou zřízení nebo dalšího rozšíření vedlejšího závodu v územích některé smluvní Strany dovážejí k vlastnímu upotřebení z původního závodu v územích druhé smluvní Strany, je-li s tím také spojeno přesídlení buďto továrního majitele, nebo je li jich několik, alespoň jednoho z nich nebo správce závodu. Avšak osvobození od cla pro takové stroje může nařídíti v každém jednotlivém případu toliko řídicí úřad.

Na zvláštní pak dovolení také i nové věci, které se dovážejí jako výbava, dary nevěstám nebo svatební, jsou-li určeny pro příslušníky jedné Strany, kteří vstupujíce v manželství s osobou bydlící v území druhé Strany, překládají své bydliště do území této druhé Strany.

4. Upotřebené věci, které se prokazatelně jako dědické věci dovážejí, na zvláštní dovolení.

Avšak ode cla podle čísla 3 a 4 nejsou osvobozeny potraviny a poživatiny, nezpracovaná přediva nebo předené zboží, jakož i k dalšímu zpracování určené výrobky, suroviny všeho druhu a zvířata.

5. Všeliké předměty denní potřeby, také nové, které cestující, čítajíc k nim i vozky, lodníky a lodní mužstvo, na cestě spolu vezou k osobní potřebě nebo za příčinou výkonu svého povolání, nebo které k tomuto účelu před nimi nebo za nimi se zasílají; rovněž živá zvířata, kterých cestující umělci užívají při výkonu svého povolání nebo k výstavám na odiv.

Mimo to z cizozemska zpět došlé upotřebené kufry, cestovní brašny a jinaké cestovní potřeby, když byly v nich předměty k denní potřebě cestovatelů dopraveny do cizozemska.

Kromě toho potravní věci, od cestujících, včetně vozků, pro vlastní spotřebu na cestu spolu vzaté,

rovněž potrava lodníků a lodního mužstva, avšak nejvýše na dva dny vypočtená.

6. Vozidla všeho druhu, čítajíc k nim i příslušné výstrojné předměty, které při přestupu celní hranice slouží k dopravě osob nebo zboží a jenom z této příčiny se dovážejí, nebo které se vracejí z ciziny, když při výstupu k tomuto účelu sloužily; také vozidla, jsou-li k tomu určena, aby dopravovala osoby nebo zboží do cizozemska.

Koně a jiná zvířata i s přístroji a pokrývkami k nim náležejícími, upotřebuje-li se jich jako jezdeckých zvířat, k tahu vozidel všeho druhu nebo k nošení věcí a překročují-li jenom z této příčiny hranice, nebo vracejí-li se z cizozemska, když jich při výstupu bylo upotřebeno uvedeným způsobem; také koně a jiná zvířata, jsou-li k tomu ustanoveni, aby dopravovali osoby, vozidla nebo zboží do cizozemska.

Vozidla všeho druhu, jakož i koně a jiná zvířata cestujících také tenkráte, když v čase dovozu neslouží za dopravní prostředek, pokud jich jejich držitelé prokazatelně ode dávna užívali a pokud jsou určeny k jejich další potřebě.

Zůstanou-li v uvedených případech vozidla nebo zvířata trvale v tuzemsku, nastane celní povinnost.

Píce, která se spolu veze pro potřebu na cestě zvířat ve 2. a 3. odstavci řečených, ve množství přiměřeném ku počtu zvířat a ku předvídatelné době cesty, nejvýše však na čas dvou dní.

K článku 4.

Ujednalo se, že se mohou příslušné vlády přímou korespondencí o to smluviti, s kterými výminkami a formálnostmi mají polehčení obchodu v článku 4 připomenutá místo míti, při čemž řídíti se jest těmito pravidly, která však nevylučují dalších autonomních úlev:

§ 1. Věci, které mají býti cla zproštěny, budte celnicím dle druhů a mnohosti ohlášeny a k revisi postaveny.

§ 2. Vyřizování těchto věcí, když se vyvážejí a zase přivážejí, vztažmo když se dovážejí a zase vyvážejí, staň se zpravidla u téže celnice, nechť jest na hranicích nebo uvnitř země.

§ 3. K opětnému vývozu i dovozu těch věcí může se vyměřiti jistá lhůta, a kdyby se lhůty této nešetřilo, mohou se pak vybírati dávky zákonem ustanovené.

§ 4. Dovoleno jest, žádati pojištění dávek buď složením jeho aneb jiným způsobem přiměřeným.

§ 5. K rozdílům ve váze, které vzejdou opravou nebo zděláním věcí, má se slušné zření míti, a jest-li rozdíl nepatrný, nemá se proň dávky zapravovat.

§ 6. Smluvní Strany budou k tomu přihlédati, aby celní odbavování co nejvíce se usnadnilo.

§ 7. Každá smluvní Strana pojmenuje v zemích svých úřady, které mají moc, odbavovati jak při dovozu tak i při vývozu věci clu podrobené, jež přivážejí obchodní cestující za vzorky.

Vzorky obchodními cestujícími dovezené a obaly upotřebené mohou býti zase vyvezeny také přes jiný úřad nežli ten, přes který byly dovezeny.

Při dovozu budiž clo dovozné za vzorky vyhledáno a od obchodního cestujícího u odbavujícího úřadu v hotovosti složeno, anebo v plné sumě pojištěno. Po zjištění totožnosti budiž na každý vzorek, pokud možná, razítko vytištěno nebo buď k němu olovo přivěšeno anebo pečeť přidána, to vše přiměřeným způsobem a zdarma.

Spis, kterým se vzorky odbavují a o němž obě vlády smluvní vydají podrobnější nařízení, má obsahovati:

a) Seznam vzorků předložených, v němž má býti pojmenováno, jakého druhu jest zboží, a takové znaky, aby jeho totožnost byla zjištěna;

b) má v něm býti poznamenáno clo dovozné za vzorky a připomenuto, zdali toto clo bylo v hotovosti složeno anebo pojištěno;

c) má v něm býti uvedeno, jak jsou vzorky poznačeny;

d) má v něm býti položena lhůta, ve které se mají vzorky do cizozemska zase vyvézti anebo prokázati, že jsou v některém skladišti složeny, sice by se složené clo dovozné v počty vzalo anebo zapravilo z jistoty zjednané.

Tato lhůta nemá činiti více nežli jeden rok.

e) Dovezou-li se do projití lhůty vyměřené *(d)* vzorky k úřadu k odbavování jich zmocněnému k tomu konci, aby se zase vyvezly nebo v skladišti složily, zjednej sobě tento úřad jistotu, zdali jsou to tytéž věci, které tu byly při odbavování dovozném. Není-li žádné závady,

vysvědčí úřad, že vzorky byly vyvezeny neb složeny, vrátí clo, které bylo při dovezení jich složeno, aneb učiní náležité opatření, aby zřízená jistota byla zproštěna závazku.

§ 8. Aby přes obapolné hranice přechod dobytka pastevního, dobytka na přezimování, dobytka dělného, dobytka ku krmení nebo k žíru nebo dobytka na trhy hnaného, co nejvíce se usnadnil, umluvily se smluvní Strany o tato ustanovení:

I. Dobytek na trhy, na pastvu, ku práci, ku přezimování, ke krmení nebo k žíru podroben jest na hranicích zdravotně-policejním opatřením podle vnitřního zákonodárství toho státu, do něhož se na trhy, na pastvu, ku práci, ku přezimování, ku krmení nebo k žíru dováží, pokud by o tom nebyla učiněna zvláštní úmluva.

Pod touto podmínkou a není-li nižádné proto překážky, dobytek na trhy, na pastvu, ku práci, ku přezimování, ku krmení nebo k žíru přestoupiti může na každé celnici poděl hranice celní.

II. Nemohl-li by dobytek pastevný a dělný k celnici pomezní z příčin místních bez veliké obtíže stran býti postaven, může se dovoliti, aby se jen prozatím vstoupení a vystoupení jeho u celnice pomezní oznámilo, a aby orgánové stráže finanční nebo pohraničné podle oznámení u celnice pomezní učiněného ke vstoupení a vystoupení přihlédali.

Oddělení stráže finanční opatří tato oznámení verifikací a vrátí je pak celnici pomezní.

III. Pakli by pro velikou vzdálenost celnice pomezní od toho místa, kde má dobytek pastevní nebo dělný vstoupiti neb vystoupiti, nebo pro nedostatek komunikace také oznámení pod č. II připomenuté těžko se dalo učiniti, tedy se může oznámení, že dobytek vstoupí nebo vystoupí, odevzdati některému zřízenci stráže finanční, na hranici na to místo, kde ji dobytek přestoupí, vyslanému, který povede v té příčině rejstříky záznamné.

Zřízenci, od celnice rakouské nebo švýcarské na některé místo mimo jejich sídlo úřední ležící k tomu konci vyslaní, aby přijali oznámení o vstoupení nebo vystoupení dobytka a jej ohledali, mají právo, žádati jen pravidelné náhrady útrat pocestních nebo náhrady nařízeními služebními jejich země ustanovené a budou placení za každý den jen jednou, nehledíc k tomu, kolik oznámení bylo podáno a mnoho-li dobytka došlo.

Tito zřízenci mají dáti tomu, kdo oznámení podal, potvrzení, že je obdrželi.

Spojilo-li několik majetníků dobytka svůj dobytek v jedno, aby jej společně dali ohledati, vydají řečení zřízenci toto potvrzení jen jednomu z nich.

IV. Dobytek, který se na blízká pastviska nebo ku pracím hospodářským přes pomezí celní převede a téhož dne zase nazpět přivede, není poddán tomuto řízení celnímu; avšak budiž pro zamezení zneužívání k tomuto přechodu příhodným způsobem přihlédáno.

V. Když se dobytek zase přes pomezí celní přivede nazpět, budiž zjištěno, jsou-li to tytéž kusy a kolik jich jest. Shledá-li se nějaká odchylka v jakosti některého kusu, budiž vybráno sazební clo dovozné při zpětném vystoupení za kus, který nebyl dostaven, při opětném vstoupení však za kus zaměněný.

Nalezne-li se rozdíl v počtu kusů dobytka, vybere se při zpětném vystoupení clo dovozné za scházející kusy, a při opětném vstoupení clo dovozné za kusy přespočetné.

Vysvětlí-li se však řádně při opětném přivedení dobytka, proč některý kus schází, a potvrdí-li se úředně, že se to stalo nějakou nehodou, nebude za scházející kusy žádného cla vybíráno.

VI. Vstoupí-li nebo vystoupí-li zase dobytek přes čáru celní teprv, když lhůta při opovědi pro vystoupení nebo vstoupení vyměřená prošla, tedy jde se v příčině vstoupení podle zákonů celních předse, nemůže-li se opozdění neobyčejnými okolnostmi omluviti a potvrdí-li to náležitě úřad obecní.

VII. Co ustanoveno pod č. V a VI, vztahuje se také k dobytku, který se žene z obvodu pomezního na trhy, též k dobytku, který se přivede přes pomezí na přezimování, ku krmení nebo k žíru.

VIII. Osvobození od cla, povolené pro dobytek pastevní, dělný, též pro dobytek na trh nebo k přezimování, ke krmení nebo k žíru při přestupu hranic, má také platnost v příčině přiměřeného množství plodův od tohoto dobytka nabytých. Podle toho budou prosty cla:

a) telata, kůzlata, jehňata a hříbata krav, koz, ovcí a kobyl na pastvu, k práci, na trh nebo na přezimování, ke krmení nebo k žíru vyhnaných, a to za tolik kusů, kolik bylo při vyhánění březích kusů zaznamenáno, zření majíc k tomu, jak dlouho matky zůstaly mimo obvod celní;

b) sýr a máslo od dobytka, který se z pastvy nebo z přezimování, krmení nebo žíru vrátil, a to za den:

sýr,	od každé krávy	0·3	kilogramů,
	„ „ kozy	0·06	„
	„ „ ovce	0·03	„
máslo,	„ „ krávy	0·2	„
	„ „ kozy	0·04	„

Sýr a máslo, jehož se nabylo od dobytka pastevního, na přezimování, ku krmení nebo k žíru hnaného po čas jeho pobytu v druhém obvodě celním až do dne jeho navrácení, může se beze cla donésti nebo dovézti ještě ve čtyrnedělní lhůtě ode dne navrácení se dobytka počítajíc.

IX. Pomezní úředníci celní a zřízenci stráže finanční jsou povinni, obrátiti zřetel těch, kteří přecházení dobytka pastevního, dělného, též na trh, k přezimování, krmení nebo k žíru hnaného přes pomezí do sousedních obvodů pomezních řídí, že mají bedlivě schovati vydaný jim duplikát listu deklaračního nebo záznamného, taktéž bolety o pojištěném clu zdělané, by tyto listy a bolety mohly při zpátečním hnání dobytka zase předložiti, též obrátiti zřetel jejich na to, jaké následky by mělo obmyslné se zachování.

X. Vysvědčení o zdraví dobytka, bylo-li by ho potřebí, neb o tom, že v obvodu pomezním není nakažlivých nemocí dobytka, žádati se bude jen v jazyku původním a nikoli v překladu.

Ke článku 6.

I. Byla-li by spotřební dávka z cukru snížena, tedy po dobu, po kterou tato smlouva bude trvati, budou snížena cla z věcí v příloze *B)* pod č. 127, 131 a 132 jmenovaných podle toho, kolik obsahují procent z cukru k jejich výrobě spotřebovaného.

Bylo-li by sníženo clo z kakaa, bude obdobným způsobem smluvní clo z věcí v příloze *B)* pod čís. 127 jmenovaných sníženo podle toho, co procent kakaa obsahují.

II. Doplňující dávka ve čtvrtém odstavci čl. 6 k zajištění monopolu vyhrazená, vrátí se, když se ve dvou měsících po jejím zapravení prokáže, že surovin bylo upotřebeno výhradně k výrobě monopolních předmětův.

III. Strany shodují se v tom, že předpis ve čtvrtém odstavci čl. 6 obsažený vztahuje se toliko k rozmačkaným nebo sušeným hroznům vinným, matolinám vinným, k droždí vinnému, k rozmačkanému ovoci a odpadkům ovoce, k jalovci, kořenům hořcovým, jižnímu ovoci a ku podobným látkám.

IV. Co se týče glycerinových mýdel bez alkoholu vyrobených a proto nepodrobených přirážce z důvodu alkoholového monopolu, Strany shodují se v tom, že švýcarské celnice, kromě že by tu byly důvodné pochybnosti, co možná přihlédati budou k certifikátům o výrobě takovýchto mýdel, vydaným od vysokých technických škol ve Vídni a Budapešti neb od c. k. hospodářské zkušebné stanice chemické ve Vídni a král. uher. chemického říšského ústavu a ústřední pokusné stanice v Budapešti. Ovšem však švýcarské celnice mají právo dáti přezkoumati rozbor dovezených mýdel.

K článku 7.

Povoznickou živností podle posledního odstavce 7. článku sluší rozuměti živnostenskou dopravu věcí a osob na pozemních cestách kromě železnic. „Živnostenskou daní“ sluší rozuměti každé berní obtížení živnostenského provozování, čítajíc v to zdanění příjmu z něho, bez rozdílu, zdali se daň vybírá na účet státu neb obcí atd.

Pokud živnostník zprostředkuje dopravy mezi jednotlivými místy v území druhé smluvní Strany ležícími, jest podroben berni podle zemských zákonů.

Provozuje-li živnostník v území druhé smluvní Strany vedle povoznické nebo plavební živnosti samostatnou vedlejší živnost, která není podmíněna bezprostředně výkonem těchto živností, nebo má-li v něm pozemky, jest podroben z toho rovněž berni podle zemských zákonů bez obmezení.

Při plavební živnosti nebudiž pokládáno za provozování samostatné vedlejší živnosti, když živnostník na stanicích v území druhé Strany ležících zboží ze své domoviny svými dopravními prostředky dovezené dodává bezprostředně příjemcům v místě samém jsoucím nebo po železnici atd. příjemcům přespolním a naopak když zboží, které jest ustanoveno k dopravě jeho dopravními prostředky, přijímá na místě samém nebo dává donášeti, aby bylo naloženo na jeho dopravní prostředky; takové provozování nemůže rovněž již v tom býti shledáváno, když živnostník se samostatným povozníkem v území druhé Strany usedlým udržuje trvalé spojení obchodní.

K článku 14.

Smluvní Strany dohodly se o tomto v příčině řízení ve případech, ve kterých rozhodčí soud má rozhodnouti na základě 14. článku:

Rozhodčí soud má při první rozepři své sídlo v území žalované Strany, při druhé rozepři v území druhé Strany a tak střídavě v území té neb oné Strany v městě, které bude ustanoveno příslušnou smluvní Stranou. Tato má pečovati o opatření místností, písařů a sluhů, kterých rozhodčí soud potřebuje k své činnosti. Starosta jest předsedou rozhodčího soudu, který rozhoduje většinou hlasů.

Smluvní Strany dohodnou se v každém jednotlivém případu nebo jednou navždy o řízení rozhodčího soudu. Kdyby se nedohodly, rozhodčí soud sám ustanoví řízení. Řízení může býti písemné, neodpírá-li tomu některá smluvní Strana; v tomto případu může se státi úchylka od ustanovení předcházejícího odstavce.

Při obsílce a výslechu svědků a znalců úřadové každé smluvní Strany k žádosti, kterou rozhodčí soud má učiniti na příslušnou vládu, propůjčí právní pomoc týmž způsobem jako k žádostem tuzemských soudů civilních.

Tento protokol, jenž beze zvláštní ratifikace, již samou výměnou ratifikace smlouvy této, k nížto se vztahuje, pokládán bude od obou smlouvajících Stran za schválený a stvrzený, podepsán byl ve Vídni ve dvojím sepise, dne 9. března 1906.

Zákonník říšský

pro

království a země v radě říšské zastoupené.

Částka XXIV. — Vydána a rozeslána dne 15. března 1906.

Obsah: Čís. 58. Zákon o společnostech s obmezeným ručením.

58.

Zákon, daný dne 6. března 1906,

o společnostech s obmezeným ručením.

S přisvědčením obojí sněmovny rady říšské vidí Mi se nařídíti takto:

Hlava I.

Organisační ustanovení.

Oddíl první.

O zřizování společností.

§ 1.

Společnosti s obmezeným ručením mohou býti zřizovány podle ustanovení tohoto zákona ku každému zákonně přípustnému účelu.

Z provozování pojišťovacích obchodů a z činnosti jako politické spolky jsou takové společnosti však vyloučeny.

§ 2.

Aby tuzemská společnost s obmezeným ručením vznikla, vyžaduje se její zápis do obchodního rejstříku u obchodního soudu, v jehož obvodu společnost má své sídlo.

Dokud společnost není zapsána, neexistuje jako taková. Jedná-li se dříve jménem společnosti, tedy osoby jednající ručí osobně rukou nerozdílnou (článek 55 obch. z.).

§ 3.

K zápisu společnosti s obmezeným ručením do obchodního rejstříku je třeba:

1. aby byla společenská smlouva uzavřena;
2. aby byli zřízeni jednatelé (představenstvo).

Společnosti s obmezeným ručením, jejichž účelem jest nabýti železničné koncesse nebo ji provozovati, vydávati zástavní listy nebo založené bankovní úpisy dlužní nebo shánětí a dopravovati vystěhovalce (společnosti koncessí povinné), mohou mimo to toliko tenkráte býti zapsány, byla-li společenská smlouva státně schválena (byla-li společnost koncessována).

Jinak k zápisu společnosti s obmezeným ručením není třeba státního schválení.

§ 4.

Ve společenské smlouvě musí býti ustanoveny:

1. firma a sídlo podniku,
2. předmět společnosti,
3. výše kmenového kapitálu,
4. obnos vkladu (kmenového vkladu), který každým společníkem má býti zaplacen na kmenový kapitál.

Ustanovení, která odporují předpisům tohoto zákona, nesmějí býti ujednána ve společenské smlouvě a nemají žádného právního účinku.

Společenská smlouva budiž učiněna písemně notářským spisem. Podpis zmocněncem vyžaduje zvláštní ověřené plné moci, pro tento jednotlivý úkon vydané, která ke smlouvě buď připojena.

§ 5.

Firma musí býti vzata z předmětu podniku a obsahovati jména všech společníků neb alespoň jednoho z nich. Jména jiných osob nežli společníků nesmějí býti pojata do firmy. Tím není vyloučeno, aby byla podržena firma podniku na společnost přešlého.

Firma společnosti musí míti pokaždé doložku: „společnost s obmezeným ručením“ bez zkrácení slova „společnost“.

Do firmy nesmí býti pojato žádné označení, které přísluší ústavům podle zvláštních předpisů zřízeným, pod veřejnou správou nebo dozorem postaveným, jako: spořitelna, zemská banka, zemský ústav a pod.

Za sídlo společnosti může býti určeno toliko některé místo v tuzemsku.

§ 6.

Kmenový kapitál musí dosahovati výše aspoň dvaciti tisíc korun a skládá se z kmenových vkladů jednotlivých společníků, z nichž každý musí činiti aspoň pět set korun. Kmenový kapitál a kmenové vklady musí býti uvedeny v korunové měně.

Obnos kmenového vkladu může býti ustanoven rozličně pro jednotlivé společníky.

Žádný společník nesmí převzíti při zřizování společnosti více kmenových vkladů.

Má-li některému společníku náhrada za majetkové předměty, které společnost přejímá, býti započtena na kmenový vklad nebo mají-li některému společníku zvláštní výhody býti propůjčeny, tedy buďte v společenské smlouvě jednotlivě přesně a úplně stanoveny osoba společníkova, předmět převzatý, peněžní hodnota, za kterou majetkové předměty byly převzaty, a výhody zvláště propůjčené.

§ 7.

Odměna za založení společnosti nebo za přípravy k ní nesmí býti poskytnuta některému společníku z kmenového kapitálu, zejména se nedopouští, aby byla na kmenový vklad započtena.

Náhrada nákladů na založení společnosti může býti požadována toliko v mezích nejvyššího obnosu, ve společenské smlouvě pro zakládací náklady ustanoveného.

Náklady na založení a správu nesmějí býti zařaděny jako aktiva do rozvahy, nýbrž musí býti uvedeny svým celým obnosem jako výdaj v ročním účtu.

§ 8.

Zaváže-li se jeden nebo několik společníků vedle kmenových vkladů k opětovným, ne v penězích záležejícím, avšak majetkovou hodnotu zastupujícím dávkám, buďte ve společenské smlouvě přesně určeny rozsah a podmínky těchto dávek, jakož i konvencionální pokuty pro případ prodlení snad ustanovené, pak základy pro vyměření náhrady, kterou společnost za dávky poskytne.

Ve smlouvě této budiž také ustanoveno, že ku převodu obchodních podílů je třeba souhlasu společnosti.

§ 9.

Společnost může býti zapsána do obchodního rejstříku toliko na základě ohlášky, která jest podepsána všemi jednateli.

Ku přihlášce buďte připojeny:

1. společenská smlouva v notářském snímku;

2. seznam společníků ohlašovateli podepsaný, který obsahuje jméno, povolání a bydliště společníků, jakož i obnos kmenového vkladu každým společníkem převzatého a splátky naň vykonané;

3. seznam jednatelů s jejich jménem, povoláním a bydlištěm a, kdyby nebyli zřízeni ve společenské smlouvě, průkaz v ověřené formě o jich zřízení;

4. u společností koncessí povinných státní schvalovací listina v prvopise neb ověřeném opise.

Zároveň s ohláškou jednatelé mají se podepsati před rejstříkovým soudem nebo předložiti podpis v ověřené formě.

§ 10.

Na každý v hotových penězích splatný kmenový vklad musí býti splacena alespoň čtvrtina, každou měrou však částka 250 korun. Má-li na

některý kmenový vklad podle společenské smlouvy býti započtena náhrada za převzaté majetkové předměty, musí tato dávka ihned v celém rozsahu býti odvedena.

Za placení v hotovosti pokládá se toliko placení v zákonných penězích.

V ohlášce budiž učiněno prohlášení, že kmenové vklady v hotových penězích splatné byly vyplaceny hotově v obnosu ze seznamu seznatelném a že splacené obnosy a majetkové předměty, které podle společenské smlouvy nemají býti odvedeny v hotových penězích na kmenové vklady, jsou ve volné disposici jednatelů.

Jednatelé ručí společnosti osobně rukou nerozdílnou za škodu falešnými údaji způsobenou.

Tyto nároky na náhradu promlčí se v pěti letech po zápisu společnosti.

Narovnání a vzdání se v příčině takových nároků nemají právního účinku, pokud náhrady je třeba k uspokojení věřitelů.

§ 11.

Obchodní soud má zkoumati, zdali ohláška a její přílohy, zejména společenská smlouva jsou úplné a zákonné, jakož i zdali jsou tu zákonné podmínky zápisu, a má se usnésti o zápisu.

Zápis společnosti se vykoná zápisem společenské smlouvy do obchodního rejstříku. Při tom buďte také zapsáni ohlášení jednatelé a obnos splátek na kmenový kapitál vykonaných.

§ 12.

Zapsaná společenská smlouva budiž ve výtahu soudem vyhlášena.

Vyhlášeny buďte:

1. den, kterého společenská smlouva byla uzavřena;

2. firma a sídlo společnosti;

3. předmět podniku;

4. výše kmenového kapitálu a obnos vykonaných splátek;

5. obsahuje-li společenská smlouva ustanovení o způsobu, kterak oznámky společnosti mají býti vyhlašovány, tato ustanovení;

6. u společností koncessí povinných datum schvalovací listiny;

7. obsahuje-li společenská smlouva obmezení času, po který společnost má trvati, čas zániku;

8. ustanovení společenské smlouvy v § 6, odstavci 4 naznačené;

9. jméno, povolání a bydliště jednatelů a obsažená v společenské smlouvě ustanovení o způsobu, kterým mají dávati svá prohlášení vůle.

§ 13.

Pro zřizování železničných společností podle § 3 koncessí povinných mají platnost ustanovení tohoto zákona s následujícími změnami:

1. Kmenový vklad každého společníka musí činiti u místních, drobných a silničných drah alespoň 200 korun.

2. Na kmenové vklady v hotových penězích splatné musí splacena býti u takových drah alespoň čtvrtina, avšak každou měrou 100 korun.

3. U kmenových vkladů, které stát nebo země převezme, stačí na místě prohlášení o splacení (§ 10, odstavec 3) potvrzení železničného ministeria, že jest splacení zabezpečeno.

4. Závazek hotově splatiti kmenové vklady, může také naturálními dávkami, zejména odstupem pozemků, dodávkami materiálu a pod., nebo přislíbením takových dávek potud býti spněn, když železničné ministerium potvrdí, že naturální dávky, splatným obnosům přiměřené, již byly učiněny nebo že jsou dostatečně zabezpečeny. Předpisy § 6, odstavce 4, a § 63, odstavce 5, nevztahují se na takové věcné vklady.

5. Společenskou smlouvou mohou býti učiněny výjimky z předpisu § 7, odstavce 3, o přihlédání k nákladům na založení a správu a z předpisů § 23 o sestavování rozvahy.

§ 14.

Ustanovení § 13, č. 1 a 2, platí také pro námořské plavební společnosti, jejichž základní kapitál nepřesahuje 200.000 korun.

Oddíl druhý.

Zřízenci společnosti.

1. titul.

Jednatelé. (Představenstvo.)

§ 15.

Společnost musí míti jednoho nebo několik jednatelů. Za jednatele mohou býti zřízeny toliko fysické, k právním jednáním způsobilé osoby. Jednatelé se zřizují usnesením společníků. Zřídí-li se společníci za jednatele, může se to také státi ve společenské smlouvě, avšak toliko na dobu jejich společenského poměru.

Jsou-li ve společenské smlouvě všichni společníci za jednatele zřízeni, tedy toliko osoby, které ke společnosti při stanovení tohoto pravidla náležejí, pokládají se za zřízené jednatele.

Ve společenské smlouvě může býti vyhrazeno, aby stát, země nebo jiná veřejná korporace zřizovaly jednatele.

§ 16.

Zřízení kohos za jednatele může každékoli doby býti odvoláno usnesením společníků bez ujmy nároků na náhradu z platných smluv.

Byli-li jednatelé zřízeni v společenské smlouvě, přípustnost odvolání může býti obmezena na důležité příčiny.

Ustanovení obou předcházejících odstavců nevztahuje se na jednatele, kteří jsou podle předpisu společenské smlouvy ustanoveni státem, zemí nebo jinou veřejnou korporací.

§ 17.

Zřízení jednatelé a zánik nebo změna jejich zastupovacího práva buďte oznámeny bez prodlení k obchodnímu rejstříku. K ohlášce budiž přiložen průkaz v ověřené formě o zřízení nebo změně. Noví jednatelé mají se podepsati zároveň před soudem nebo předložiti svůj podpis v ověřené formě.

Pokud změna nebo zánik zastupovacího práva mohou býti namítány třetím osobám, budiž posuzováno podle ustanovení o zániku prokury v článku 46 obch. z. obsažených.

§ 18.

Jednatelé zastupují společnost před soudem i mimo soud.

Ku prohlášením vůle, zejména ku podpisu jednatelů za společnost je třeba spolupůsobení všech jednatelů, leč by bylo něco jiného ustanoveno ve smlouvě společenské. Podpis vykoná se tím způsobem, že podpisatelé doloží svůj podpis k firmě společnosti.

Společenská smlouva, je-li několik jednatelů zřízeno, může povolati k zastupování společnosti také některého jednatele spolu s některým prokuristou, který jest oprávněn firmu podepisovati (článek 41, odstavec 3, obch. z.).

Prohlášení může býti učiněno a obsílky a jiná doručení mohou býti dodány pro společnost s právním účinkem každé osobě, která jest oprávněna podpisovati nebo spolupodpisovati.

Způsob, kterým několik jednatelů má vykonávati své zastupovací právo, budiž pokaždé do obchodního rejstříku zapsán a vyhlášen zároveň se zápisem jejich zřízení.

§ 19.

Společnost nabývá práv a vchází v závazky právními jednáními od jednatelů v jejím jménu předsevzatými, bez rozdílu, zdali jednání bylo předsevzato výslovně ve jménu společnosti nebo zdali jde z okolností na jevo, že podle vůle účastníků mělo býti uzavřeno pro společnost.

§ 20.

Jednatelé jsou zavázáni naproti společnosti, zachovávati všechna obmezení, která jsou ustanovena ve společenské smlouvě, usnesením společníků nebo nařízením dozorčí rady pro jednatele závaznými o rozsahu jejich práva společnost zastupovati.

Avšak naproti třetím osobám obmezení zastupovacího práva nemá právního účinku. To platí zejména tenkráte, vztahuje li se zastupování toliko na jisté obchody nebo druhy obchodů nebo má-li míti místo toliko za jistých okolností nebo na jistou dobu nebo na jednotlivých místech, nebo vyžaduje-li se přisvědčení společníků, dozorčí rady nebo jiného orgánu společnosti k některým obchodům.

§ 21.

Je-li několik jednatelů zřízeno, nižádný z nich, leč by ve společenské smlouvě něco jiného bylo ustanoveno, nesmí sám předsebrati jednání k vedení obchodu náležejících, kromě že by bylo nebezpečí v průtahu.

Je-li podle společenské smlouvy každý jednatel sám o sobě povolán k vedení obchodů, tedy nesmí obchod býti učiněn, odpírá-li jeden mezi nimi tomu, aby bylo předsevzato jednání, jehož je třeba k vedení obchodu, leč by společenská smlouva něco jiného stanovila.

§ 22.

Jednatelé mají o to pečovati, aby byly vedeny společnostní knihy, kterých je třeba.

V prvních třech měsících každého obchodního roku mají sestaviti účetní závěrku za uplynulý obchodní rok.

Tato lhůta může býti prodloužena ve společenské smlouvě až na šest měsíců, u podniků, jejichž předmětem jest provozování obchodů v zámořských zemích, může býti prodloužena až na devět měsíců.

Každému společníku budiž bez průtahu po sestavení účetní závěrky opis zaslán. Společník může nahlédnouti do společnostních knih a papírů v týdnu před hromadou společníků ke zkoušení účetní závěrky povolanou nebo před uplynutím lhůty ku písemnému hlasování ustanovené. Ustanovení, že společníci práva nahlédacího nemají nebo že je smějí vykonati ve kratší lhůtě nebo že toto právo jest podrobeno jinakým obmezením, smí býti pojato do společenské smlouvy toliko tenkráte, má-li podle smlouvy dozorčí rada býti zřízena.

Záleží-li předmět podniku ve provozování bankovních obchodů, budiž rozvaha, jakmile se společníci o ní usnesli, od jednatelů vyhlášena v listech ustanovených pro oznamování zápisů do obchodního rejstříku, a jsou-li ve společenské smlouvě pro oznámky společnosti ustanoveny veřejné listy, budiž také v nich vyhlášena a i s výkazem o tom k obchodnímu rejstříku podána. Kromě tohoto případu není povinnosti vyhlašovací.

§ 23.

Při sestavování účetní závěrky, která má zavírati v sobě celé hospodářství společnosti, budiž šetřeno těchto předpisů:

1. bursovní nebo trhové předměty smějí býti zařaděny nejvýše bursovní nebo tržní cenou toho času, za který se účetní závěrka sestavuje, převyšuje-li však tato cena cenu opatřovací nebo zřizovací, smějí býti zařaděny nejvýše touto cenou;

2. jiné majetkové věci budte zařaděny nejvýše cenou opatřovací nebo zřizovací;

3. takové majetkové věci, které nejsou určeny k dalšímu zcizení, nýbrž trvale ku provozování obchodu podniku, smějí býti zařaděny nejvýše cenou opatřovací nebo zřizovací. Tyto věci bez ohledu k nynější menší hodnotě mohou býti zařaděny touto cenou, pokud obnos rovnající se úbytku ceny jest zařaděn mezi passiva nebo pokud nějaký fond úbytku ceny přiměřený jest uveden jako passivní položka;

4. obnos kmenového kapitálu budiž pojat mezi passiva, rovněž obnos každého fondu reservního a fondu na obnovy jakož i úhrnný obnos splacených doplatků, pokud jejich upotřebení neodůvodňuje, aby byly příslušné passivní položky odepsány;

5. zisk nebo ztráta, srovnáním veškerých aktiv a veškerých passiv na jevo jdoucí, musí býti uveden zvláště na konci rozvahy.

§ 24.

Jednatelé nesmějí bez svolení společnosti činiti obchodů v jejím obchodním odvětví ani na svůj, ani na cizí účet a nesmějí se účastniti jako osobně ručící společníci u některé společnosti stejného obchodního odvětví, aniž smějí zastávati nějaké místo v představenstvu nebo dozorčí radě nebo jako jednatelé.

Toto svolení může býti vysloveno vůbec ve společenské smlouvě vzhledem ku společníkům za jednatele ustanoveným. Takové svolení budiž mimo to již tenkráte předpokládáno, když při zřízení společníka za jednatele taková společníkova činnost neb účastenství byly známy ostatním společníkům a přes to nebylo výslovně vymíněno, aby se jich vzdal. Svolení může býti každékoli doby odvoláno.

Zřízení jednatelů, kteří by přestoupili zápověď v prvním odstavci vyslovenou, může býti odvoláno bez závazku náhradu dáti. Společnost může kromě toho žádati za náhradu škody nebo na místo ní požadovati, aby obchody na jednatelův účet učiněné byly pokládány za obchody na její účet uzavřené. Co se týče obchodů na cizí účet uzavřených, společnost může žádati, aby jí byla vydána náhrada za to obdržená neb aby jí byl postoupen nárok na náhradu.

Tuto uvedená práva společnosti zaniknou ve třech měsících po dni, kterého veškeří členové dozorčí rady nebo, nebyla-li by dozorčí rada zřízena, ostatní jednatelé dověděli se o skutečnosti zakládající tato práva, avšak každou měrou v pěti letech od jejího vzniku.

§ 25.

Jednatelé jsou povinni naproti společnosti při vedení jejích obchodů vynakládati péči řádného obchodníka.

Jednatelé, kteří by porušili svých povinností, ručí společnosti nerozdílnou rukou za škodu z toho vzniklou.

Zejména jsou k náhradě zavázáni:

1. rozdělí-li se proti předpisům tohoto zákona nebo společenské smlouvy společenský majetek, zejména vrátí-li se úplně nebo částečně kmenové vklady nebo doplatky společníkům, vyplatí-li se úroky nebo podíly zisku, nabude-li se pro společnost vlastních obchodních podílů, vezmou-li se do zástavy nebo se svolají;

2. platí-li v čase, ve kterém byli povinni žádati za prohlášení konkursu.

Jednatel ručí společnosti také za škodu, která jí vznikla z právního jednání, které s ní uzavřel ve vlastním nebo cizím jménu, neopatřiv si dříve svolení dozorčí rady nebo, nebyla-li by dozorčí rada zřízena, všech ostatních jednatelů.

Pokud náhrady je třeba k uspokojení věřitelů, závazek jednatelů není tím zrušen, že jednali podle usnesení společníků.

Tyto nároky na náhradu promlčí se v pěti letech.

K těmto nárokům na náhradu vztahují se ustanovení § 10, odstavce 6.

§ 26.

Jednatelé jsou zavázáni vésti seznam společníků (podílní knihu), do které budte zapisovány jméno, povolání a bydliště každého společníka jakož i obnos kmenového vkladu od něho převzatého a splacení naň vykonaného, a do kterého každý, jenž může osvědčiti právní zájem, může nahlédati za obchodních hodin.

V podílní knize budiž zapsán každý převod obchodního podílu, ohlásí-li to některý z účastníků, pak budte vyznačeny co možná brzy každá změna obnosu kmenového vkladu některým společníkem převzatého nebo splacení naň vykonaného, jakož i každé vrácení.

Na základě podílní knihy budiž podán obchodnímu soudu každého roku v měsíci lednu jednateli podepsaný seznam společníků, ve kterém budte uvedeny kmenový vklad každého společníka a splacení naň vykonaného jakož i vrácení, byla-li nějaká provedena. Nebylo-li by změn od podání posledního seznamu, stačí podati přiměřené prohlášení.

Za správnost údajů v podílní knize, seznamu a prohlášení jednatelé ručí společnosti podle odstavců 4 až 6, § 10. Promlčení se počíná dnem, kdy seznam nebo prohlášení byly podány obchodnímu soudu.

§ 27.

Předpisy dané pro jednatele platí také pro zástupce jednatelů.

§ 28.

Provozování obchodů společnostních jakož i zastupování společnosti v tomto obchodování může býti přiděleno také jednotlivým jednatelům a jinakým zmocněncům neb úředníkům společnosti. V tomto případu řídí se jejich oprávnění podle plné moci jim udělené; jejich zmocnění vztahuje se v pochybnosti ke všem právním činům, které provádění takovýchto obchodů obyčejně s sebou přináší.

Nestanoví-li společenská smlouva nic jiného, prokurista může býti zřízen toliko všemi jednateli, prokura pak může býti odvolána každým jednatelem.

2. titul.

O dozorčí radě.

§ 29.

Činí-li kmenový kapitál více než 1,000.000 korun a přesahuje-li počet společníků padesáte, dozorčí rada musí býti zřízena.

V jiných případech může býti v společenské smlouvě určeno, aby byla dozorčí rada zřízena.

O zřízení a působnosti dozorčí rady platí následující ustanovení.

§ 30.

Dozorčí rada skládá se aspoň ze tří fysických, ku právním jednáním způsobilých osob, které společníky budte zvoleny.

Zřízení první dozorčí rady má platnost na dobu až do usnesení o první rozvaze. Později trvá funkční doba nejvýše po tři obchodní léta a zanikne usnesením o třetí roční rozvaze funkční doby.

Zvoleni býti nemohou jednatelé, jejich zástupci a úředníci společnosti, pak všechny osoby, které s některou osobou, která nemůže býti zvolena, jsou manželstvím spojeny, ve vzestupujícím nebo sestupujícím pokolení nebo v pokolení pobočném až do druhého stupně příbuzny nebo sešvakřeny. Bývalí jednatelé mohou býti zvoleni do dozorčí rady teprve po uděleném absolutoriu.

Zřízení za člena dozorčí rady, bez ujmy nároků na náhradu z platných smluv, může býti odvoláno kdykoliv usnesením společníků, avšak toliko většinou tří čtvrtin odevzdaných hlasů, leč by společenská smlouva něco jiného stanovila. Členství zaniká samo sebou, nastane-li nějaká okolnost, která vylučuje volitelnost.

Jména členů dozorčí rady a všechny změny v jejím složení budte od jednatelů oznámeny podáním bez průtahu obchodnímu soudu.

§ 31.

Není-li dozorčí rada zřízena nebo je-li neúplná, obchodní soud k návrhu některého účastníka má ustanoviti společnosti třítýdenní lhůtu, aby zřídila nebo doplnila dozorčí radu, a prošla-li by marně tato lhůta, má jmenovati sám potřebné členy dozorčí rady na dobu, až by volba byla vykonána.

Musí-li dozorčí rada podle § 29, odstavce 1, býti zřízena, má soud z úřední povinnosti učiniti tato opatření.

§ 32.

Dozorčí rada jest povinna, dozírati k jednatelům při vedení jejich obchodů ve všech oborech správy s péčí řádného obchodníka a k tomuto účelu přesvědčovati se o postupu společnostních záležitostí. Dozorčí rada může každékoli doby žádati od jednatelů zprávy a budto celá nebo jednotlivými členy nahlédati do knih a papírů společnosti, jakož i prozkoumati stav společenské pokladny a stav cenných papírů, dlužních listin a zboží. Dozorčí rada má prozkoumati účetní závěrku, výroční zprávu a návrhy na rozdělení zisku a podati o tom zprávu hromadě společníků před usnášením.

Dozorčí rada jest zavázána, upraviti jednacím řádem výkon svých povinností.

Nařízením mohou býti vydány pro společnosti s obmezeným ručením vůbec nebo pro určité jejich druhy zásady pro výkon povinností dozorčí radě příslušejících.

Dozorčí rada jest oprávněna zbaviti jednatele, kteří podle společenské smlouvy nebyli zřízeni státem, zemí nebo jinou veřejnou korporací, a jinaké zmocněnce a úředníky jich prací a v tomto případu jakož i v jiných případech, když by něco jednatele zašlo, opatřiti čeho třeba, aby byly obchody prozatím dále vedeny. Je-li tu důvod, aby byl svého úřadu zbaven některý jednatel, který byl zřízen státem, zemí nebo jinou veřejnou korporací, dozorčí rada má o tom zpraviti co nejrychleji korporaci ke zřízení jednatele povolanou.

Byli-li jednatelé svého úřadu zbaveni, dozorčí rada má svolati bez průtahu hromadu společníků. Dozorčí rada jest i tenkráte povinna hromadu svolati, jeví-li se jí toho třeba v zájmu společnosti.

Společenskou smlouvou mohou uloženy býti dozorčí radě další povinnosti.

Dozorčí rada má vésti právní rozepře proti jednatelům, o kterých se společníci usnesli, ač nezvolili-li společníci zvláštních zástupců.

Jde-li o odpovědnost členů dozorčí rady, může dozorčí rada bez usnesení ano i proti usnesení společníků žalovati jednatele.

Dozorčí rada má pokaždé podati zprávu nejbližší valné hromadě o obchodech podle § 25, odstavce 4, mezi společností a jednateli učiněných.

Členové dozorčí rady nemohou přenésti na jiné osoby výkon svých povinností.

§ 33.

Předpisy v §§ 25 a 27 o jednatelích dané vztahují se také na dozorčí radu.

Jsou-li členové dozorčí rady spolu s jednateli zavázáni k náhradě škody, ručí s nimi rukou nerozdílnou.

3. titul.

O valné hromadě.

§ 34.

Usnesení, zákonem nebo společenskou smlouvou společníkům vyhrazená, konají se ve valné hromadě, leč by všichni společníci prohlásili se za srozuměny v jednotlivém případu písemně s rozhodnutím, které má se státi, nebo aspoň s hlasováním písemným.

Při písemném hlasování většina, které je třeba podle zákona nebo společenské smlouvy k usnesení valné hromady, počítá se podle počtu odevzdaných hlasů, nýbrž podle úhrnného počtu hlasů všem společníkům příslušejících.

§ 35.

Kromě předmětů, které jsou uvedeny v tomto zákonu na jiných místech, jsou podrobeny tyto věci usnesením společníků:

1. prozkum a schválení účetní závěrky, rozdělení ryzího zisku, ač-li jest toto rozdělování společenskou smlouvou vyhrazeno zvláštnímu usnesení každého roku, a absolutorium jednatelům jakož i snad zřízené dozorčí radě;

2. požadovati splátky na kmenové vklady;

3. vrácení doplatků;

4. rozhodnutí, zdali smí býti udělena prokura nebo obchodní plná moc k celému provozování obchodu;

5. opatření ku prozkumu obchodování a pro dohled k němu;

6. ku platnosti přiváděti nároky na náhradu, které příslušejí společnosti ze zřízení neb obchodování proti jednatelům, jejich zástupcům nebo proti dozorčí radě, jakož i zříditi zástupce k vedení rozepře, nemůže-li společnost býti zastoupena ani jednateli, ani dozorčí radou;

7. uzavírati smlouvy, kterými společnost má nabýti závodů, které již jsou zřízeny nebo teprve budou zřízeny a jsou trvale ku provozování jejího podniku ustanoveny, nebo nemovitých předmětů za náhradu, která přesahuje pátý díl kmenového kapitálu, jakož i změniti takové smlouvy na účet společnosti, pokud nejde o nabytí nemovitostí nucenou dražbou. Toto usnesení smí se státi toliko většinou tří čtvrtin odevzdaných hlasů.

Předměty, o kterých se společníci mají usnášeti, mohou býti rozmnoženy neb obmezeny ve společenské smlouvě. O předmětech pod číslem 1, 3, 6 a 7 uvedených musí býti pokaždé vyžádáno usnesení společníků.

§ 36.

Hromada má se konati v sídle společnosti, není-li ve společenské smlouvě nic jiného ustanoveno. Jednatelé svolávají valnou hromadu, pokud podle zákona nebo společenské smlouvy k tomu také jiné osoby nejsou oprávněny.

Hromada, pokud není dopuštěno, aby se usnesení i mimo ni stalo, musí býti svolána alespoň ročně jednou a kromě případů v zákonu nebo společenské smlouvě výslovně vytčených pokaždé také tenkráte, vyžaduje-li toho zájem společnosti, zejména bez průtahu tehdá, vyjde-li na jevo, že jest polovice kmenového kapitálu ztracena. Usnesení hromady v tomto posledním případu učiněná představenstvo má oznámiti obchodnímu soudu.

§ 37.

Hromada musí býti také tenkráte bez průtahu svolána, když společníci, jejichž kmenové vklady dosahují desátého dílu nebo menšího dílu kmenového kapitálu ve společenské smlouvě pro to ustanoveného, s uvedením účelu žádají písemně, aby byla svolána.

Kdyby zřízenci, k svolání hromady oprávnění, nevyhověli této žádosti ve čtrnácti dnech po tom, co byli vyzváni, nebo není-li tu takových zřízenců, mohou oprávněnci, oznámivše stav věci, sami hromadu svolati. Hromada usnese se v tomto případu, zdali společnost má nésti náklady se svoláním spojené.

§ 38.

Svolání hromady budiž vyhlášeno ve formě společenskou smlouvou ustanovené, nebylo-li by pak v této příčině nic ustanoveno, budiž oznámeno jednotlivým společníkům rekomandovaným listem. Mezi dnem poslední vyhlášky nebo dnem, kdy zásilka byla podána na poštu, a dnem hromady musí býti aspoň doba sedmi dnů.

Účel hromady (denní pořádek) budiž při svolání co možná určitě označen. Zamýšlejí-li se změny společenské smlouvy, budiž jejich podstatný obsah uveden.

Společníci, jejichž kmenové vklady dosahují desátého dílu nebo menšího ve společenské smlouvě k tomu ustanoveného dílu kmenového kapitálu, mají právo, v podání od nich podepsaném, uvedouce důvody, žádati, aby byly předměty pojaty do vyhlášky denního pořádku příští valné hromady, požádají-li o to nejpozději třetího dne po čase v odstavci 1 označeném.

Není-li hromada řádně svolána nebo má-li se státi usnesení o některém předmětu, jehož projednávání nebylo oznámeno aspoň tři dni před hromadou způsobem pro svolávání předepsaným, tedy mohou se státi usnesení toliko tenkráte, jsou-li všichni společníci přítomni nebo zastoupeni. Těchto podmínek není však třeba pro navržené ve hromadě usnesení, aby byla svolána nová hromada.

Ku podávání návrhů a k jich projednávání bez usnášení se není třeba, aby dříve byly oznámeny.

Pokud zákon nebo společenská smlouva nic jiného neustanovuje, vyžaduje se k tomu, aby hromada byla schopna se usnášeti, aby byl aspoň desátý díl kmenového kapitálu zastoupen.

Je-li hromada neschopna se usnášeti, budiž s poukazem na její neschopnost se usnášeti svolána druhá hromada, která jest obmezena na jednání o předmětech dřívější hromady a která, neustanovuje-li společenská smlouva nic jiného, jest schopna se usnášeti bez ohledu k výši zastoupeného kmenového kapitálu.

§ 39.

Společníci se usnášejí, pokud zákon nebo společenská smlouva nic jiného neustanovuje, prostou většinou odevzdaných hlasů.

Každých 100 korun převzatého kmenového vkladu dává jeden hlas, při čemž se zlomky menší nežli 100 korun nepočítají. Ve společenské smlouvě může býti ustanoveno něco jiného; každému společníku však musí příslušeti aspoň jeden hlas.

Dopouští se vykonati hlasovací právo zmocněncem. Avšak je k tomu třeba písemného mocného listu znějícího na vykonávání tohoto práva. Zákonní a statutární zástupci osob k právním jednáním nezpůsobilých a osob právnických musí býti připuštěni k výkonu hlasovacího práva a nepotřebují k tomu žádné plné moci.

Kdo má býti usnesením zproštěn závazku, nebo komu má býti nějaký prospěch poskytnut, nemá při tom hlasovacího práva ani ve vlastním ani v cizím jménu. Totéž platí o usnesení, aby některé právní jednání se společníkem bylo učiněno neb aby některá právní rozepře byla zavedena nebo vyřízena mezi ním a společností.

Má-li některý společník sám býti zřízen za jednatele nebo dozorčího radu nebo likvidatora nebo má-li býti odvolán z některého těchto úřadů, není při usnášení se obmezen ve výkonu svého hlasovacího práva.

§ 40.

Usnesení valné hromady a písemnou cestou učiněná usnesení společníků budte zapsána bez průtahu do zvláštní protokolní knihy, do které každý společník může nahlédnouti za obchodních hodin.

Každému společníku budiž zaslán bez průtahu po odbyté valné hromadě nebo po odhlasování písemnou cestou vykonaném obsah učiněných usnesení, uvedouc den, kdy byla zapsána do protokolní knihy, v opise (otisku) jednateli podepsaném v rekomandovaném listu.

§ 41.

Aby bylo usnesení společníků zrušeno, může býti požadováno žalobou:

1. slušíli usnesení podle tohoto zákona nebo podle společenské smlouvy pokládati za neúčinné;

2. porušuje-li usnesení svým obsahem donucovací předpisy zákona neb odporuje-li společenské smlouvě, ač nebylo-li šetřeno při usnášení se předpisů o změně smlouvy společenské.

K žalobě oprávněn jest každý společník, který se dostavil do hromady společníků a dal do protokolu svůj odpor proti usnesení, jakož i každý společník, který se nedostavil, poněvadž k hromadě neoprávněným způsobem nebyl připuštěn nebo následkem vad při svolání hromady nemohl se

dostaviti. Stalo-li se usnesení tím, že bylo odhlasováno písemnou cestou, jest každý společník oprávněn k žalobě, který hlasoval proti tomuto usnesení nebo byl při tomto odhlasování opominut.

Kromě toho jsou oprávněni k žalobě jednatelé, dozorčí rada, a má-li usnesení za předmět opatření, jehož provedením by se jednatelé nebo členové dozorčí rady stali náhradou povinni nebo trestni, také každý jednotlivý jednatel a každý člen dozorčí rady.

Žaloba musí býti podána v jednom měsíci po dni, kdy bylo usnesení zapsáno v protokolní knize.

§ 42.

Žaloba, aby usnesení společníků bylo zrušeno, budiž podána proti společnosti. Společnost zastupují jednatelé, žalují-li však jednatelé sami, zastupuje ji dozorčí rada. Žalují-li jak jednatelé tak i členové dozorčí rady nebo není-li dozorčí rada zřízena a není-li jiného zástupce společnosti, soud má jmenovati opatrovníka.

Sborový soud sídla společnosti k vykonávání obchodního soudnictví příslušný jest výlučně kompetentní pro tuto žalobu.

Soud může k návrhu nařídíti, aby žalobce pro ujmu, která společnosti hrozí, dal jistotu, kterou soud má ustanoviti podle volného uvážení. Při tom budiž, co se týče určení lhůty k složení jistoty, přísežného ujištění, že žalobce nemůže jistotu složiti, a následků neslození, šetřeno předpisů civilního řádu soudního o dání jistoty za náklady rozepře.

Soud může odložiti výkon v odpor vzatého usnesení prozatímným opatřením (§ 384 a násl. exekučního řádu), učiní-li se hodnověrným, že společnosti hrozí nenahraditelná ujma.

Každý společník může přistoupiti k rozepři svým nákladem jako vedlejší intervenient.

Rozsudek, kterým usnesení bylo zrušeno, účinkuje pro všechny společníky i proti nim.

Žalobcové, kterým mohou býti přičteny zlý úmysl nebo hrubá nedbalost, ručí osobně nerozdílnou rukou společnosti za škodu, která jí vznikla nedůvodným odporem proti usnesení.

§ 43.

Postrádá-li do obchodního rejstříku zapsané usnesení o změně společenské smlouvy notářského osvědčení nebo, bylo-li zapsaným do obchodního rejstříku usnesením společníků změněno některé podle § 4 nutné ustanovení společenské smlouvy způsobem, který předpisům tohoto zákona odporuje, obchodní soud sídla společnosti má k návrhu finanční prokuratury zrušiti usnesení o změně.

Soud má ustanoviti společnosti přiměřenou lhůtu, aby se písemně vyjádřila a podle stavu věci neplatnost odstranila, a nařídíti, aby zavedené řízení bylo poznamenáno v obchodním rejstříku. Z důležitých důvodů může býti prodloužena lhůta k odstranění neplatnosti.

Nebyla-li by neplatnost odstraněna v dané lhůtě, podané vyjádření budiž oznámeno finanční prokuratuře a budiž finanční prokuratura i společnost obeslána k roku, při kterém soud po ústním projednání věci rozhodne podle předpisů o řízení ve věcech nesporných, zdali jest usnesení neplatno. Toto usnesení, které budiž pokud možná při samém roku prohlášeno, musí býti doručeno písemně oběma stranám. Lhůta k odporu počíná se doručením.

§ 44.

Bylo-li usnesení společnosti do obchodního rejstříku zapsané zrušeno právoplatně rozsudkem neb usnesením, soud má z úřední povinnosti vymazati zápis prohlášený za neplatný a vyhlásiti svůj výrok stejným způsobem, jakým byl vyhlášen zápis prohlášený za neplatný.

4. titul.

O právech menšiny.

§ 45.

Byl-li usnesením společníků zamítnut návrh, aby byli znalečtí revisoři zřízeni ku prozkoumání poslední roční rozvahy, tedy obchodní soud sídla společnosti k návrhu společníků, jejichž kmenové vklady dosahují desátého dílu kmenového kapitálu, může zříditi jednoho nebo více revisorů. Návrhu budiž toliko tenkráte místo dáno, učiní-li se hodnověrným, že byly spáchány nepoctivosti nebo hrubá porušení zákona neb společenské smlouvy.

Příslušní společníci nemohou zciziti, pokud revise trvá, svých obchodních podílů bez souhlasu společnosti.

Soud v odstavci 1 uvedený má podle stavu věci zříditi jednoho nebo více revisorů. Revisoři buďte vybráni ze seznamů, jejichž sestavení jest vyhrazeno nařizovací cestě.

Jednatelé a dozorčí rada buďte slyšeni před zřízením revisorů.

Zřízení revisorů může k žádosti býti učiněno závislým na tom, aby byla dána jistota, kterou soud podle svého volného uvážení ustanoví (§ 42, odstavec 3).

Revisoři před nastoupením svého úřadu mají vykonati přísahu, že budou plniti věrně své povinnosti a že zejména budou chovati v tajnosti naproti každému obchodní a provozovací poměry, o kterých by se dověděli.

§ 46.

Revisoři mají právo nahlédati do knih, účetních dokladů a inventářů, požadovati od jednatelů, členů dozorčí rady a každého zřízence společnosti, kterému jest vedení účtů svěřeno, zprávy a vysvětlivky pro zjištění správnosti poslední roční rozvahy a prozkoumati stav společnostní pokladny jakož i stav cenných papírů, dlužních listin a zboží. Požadované zprávy a vysvětlivky musí býti podány od vyzvaných k tomu bez průtahu přesně a podle pravdy. Dozorčí rada budiž k revisi přibrána. Soud může podle svého uvážení dovoliti, aby jeden nebo více žadatelů bylo přibráno k výkonu revise.

Obchodní soud ustanoví odměnu revisorů; revisoři nesmějí přijmouti žádné jiné jakékoli náhrady.

§ 47.

Zpráva o výsledku prozkumu, ve které buď uvedeno, zdali byla splněna všechna přání revisorů v příčině výkonu revise a zdali poslední roční rozvaha podává pravdivý a spravedlivý obraz finančního stavu společnosti, budiž oznámena revisory bez průtahu jednatelům a dozorčí radě.

Navrhovatelé mají právo nahlédnouti v obchodní místnosti do zprávy revisorů.

Jednatelé a dozorčí rada jsou zavázáni, při svolání nejbližší valné hromady ohlásiti zprávu revisorů, aby se o ní stalo usnesení. Revisní zpráva musí býti přečtena v hromadě celým obsahem. Jednatelé a dozorčí rada musí se prohlásiti o výsledku revise a o krocích k tomu zavedených, aby shledané snad nezákonnosti nebo vady byly odstraněny. Mimo to dozorčí rada má podati zprávu valné hromadě o nárocích na náhradu, které snad společnosti příslušejí. Jde-li na jevo ze zprávy revisorů, že byly zákon nebo společenská smlouva hrubě porušeny, valná hromada musí býti bez průtahu svolána.

Soud rozhodne, nedohodli-li se účastníci jinak, podle výsledků revise, zdali náklady na prozkoumání má nésti žadatel nebo společnost nebo zdali mají býti poměrně rozděleny.

Jeví-li se návrh na revisi podle výsledku revise nedůvodným, navrhovatelé, kterým mohou býti přičteny zlý úmysl nebo hrubá nedbalost, ručí osobně rukou nerozdílnou společnosti za škodu návrhem vzniklou.

§ 48.

Nároky na náhradu, které příslušejí společnosti na základě §§ 10, 25, 27, 33 naproti jednatelům a naproti členům dozorčí rady, mohou býti ku platnosti přivedeny také společníky, jejichž kmenové vklady dosahují desátého dílu kmenového kapitálu, odmítli-li společníci usnesením, domáhati se těchto nároků pro společnost, nebo nebyl-li k usnesení přiveden k tomu směřující návrh, ačkoli byl včas (§ 38, odstavec 3) u jednatelů ohlášen.

Žaloba musí býti podána ve třech měsících ode dne, kterého usnesení se stalo nebo bylo zmařeno.

Po dobu právní rozepře není dovoleno zciziti obchodních podílů žalobcům náležejících bez souhlasu společnosti.

Žalovanému budiž k návrhu pro hrozící jemu újmy od žalobců dána jistota, kterou soud má ustanoviti podle volného uvážení (§ 42, odstavec 3).

Jeví-li se žaloba nedůvodnou a mohou-li žalobcovi při podání žaloby býti přičteny zlý úmysl nebo hrubá nedbalost, má nahraditi žalovanému škodu. Několik žalobců ručí rukou nerozdílnou.

Oddíl třetí.

O změnách společenské smlouvy.

1. titul.

Ustanovení všeobecná.

§ 49.

Změna společenské smlouvy může se státi toliko usnesením společníků. Usnesení musí býti osvědčeno notářsky.

Změna nemá právního účinku, dokud není zapsána do obchodního rejstříku.

Má-li některé z obchodních odvětví v § 3, odstavci 2 uvedených býti učiněno dodatečně předmětem podniku, změněná společenská smlouva může býti zapsána toliko tenkráte do obchodního rejstříku, byla-li společenská smlouva státně schválena (byla-li společnost koncessována).

U společností, které byly již dříve koncessi podrobeny, je třeba státního schválení také k zápisu každé změny společenské smlouvy.

§ 50.

Změny společenské smlouvy mohou býti uzavřeny toliko většinou tří čtvrtin odevzdaných hlasů. Změna může býti vázána ve společenské smlouvě na další podmínky.

Ustanovení, aby byla zřízena dozorčí rada a aby odměna příslušející podle společenské smlouvy jednatelům nebo členům dozorčí rady snížena byla, může býti uzavřeno prostou většinou hlasů.

Ke změně označeného ve společenské smlouvě předmětu podniku je třeba jednomyslného usnesení, není-li ve společenské smlouvě nic jiného ustanoveno.

Rozmnožení dávek, ku kterým jsou společníci podle smlouvy zavázáni, nebo zkrácení práv, která jsou jednotlivým společníkům smlouvou propůjčena, může býti uzavřeno toliko za souhlasu všech společníků, kteří jsou rozmnožením nebo zkrácením dotčeni.

To platí zejména o usneseních, kterými ustanovení o míře, ve které kmenové vklady sluší splatiti, mají býti pojata do společenské smlouvy neb ustanovení ve společenské smlouvě o tom obsažená mají býti změněna.

§ 51.

Každá změna společenské smlouvy budiž ohlášena všemi jednateli obchodnímu rejstříku. K ohlášce budiž připojeno notářsky osvědčené usnesení o změně s průkazem, že bylo platně učiněno, a u společností koncessi podrobených státní schvalovací listina v prvopisu neb ověřeném opisu.

K ohlášce vztahují se obdobně §§ 11 a 12.

Usnesení, která neobsahují změnu ustanovení obsažených ve dřívějších vyhláškách, není třeba uveřejňovati.

2. titul.

Zvýšení kmenového kapitálu.

§ 52.

Zvýšení kmenového kapitálu předpokládá usnesení na změnu společenské smlouvy.

Ku převzetí nových kmenových vkladů mohou býti připuštěni od společnosti dosavadní společníci nebo jiné osoby.

Není-li ve společenské smlouvě nebo v usnesení o zvýšení nic jiného určeno, dosavadní společníci mají do čtyř neděl ode dne usnesení přednostní právo převzíti nové kmenové vklady podle dosavadních vkladů.

Ku prohlášení o převzetí třeba je osvědčení notářským spisem.

V prohlášení třetích osob o převzetí musí býti osvědčen přístup ke společnosti podle společenské smlouvy. Kromě toho budte uvedeny v prohlášení mimo obnos kmenového vkladu také jinaké dávky, ku kterým přejímatel má býti zavázán podle společenské smlouvy.

Ustanovení §§ 6, 10, 13 a 14 vztahují se obdobně ke zvýšení kmenového kapitálu.

§ 53.

Usnesení, aby byl kmenový kapitál zvýšen, budiž ohlášeno k obchodnímu rejstříku, jakmile jest zvýšený kmenový kapitál uhrazen převzetím kmenových vkladů a jakmile jsou tyto vklady splaceny.

K ohlášce budte připojeny:

1. prohlášení o převzetí v notářském snímku nebo v ověřeném opisu;

2. podepsaný ohlašujícími seznam přejimatelů nových kmenových vkladů, ve kterém buď uveden obnos kmenového vkladu od jednoho každého převzatýa splacení naň vykonané, potom při převzetí nového kmenového vkladu dosavadním společníkem kromě toho nynější úhrnný obnos kmenového vkladu od něho převzatého.

3. titul.

Snížení kmenového kapitálu.

§ 54.

Kmenový kapitál může býti snížen toliko na základě usnesení na změnu společenské smlouvy a po provedeném provolacím řízení ustanoveném v tomto zákoně. Usnesení musí určitě označiti rozsah a účel snížení kmenového kapitálu a způsob, jak má býti proveden.

Za snížení kmenového kapitálu pokládá se každé zmenšení ve společenské smlouvě ustanovené výšky kmenového kapitálu, ať se to již stane splacením kmenových vkladů společníkům, snížením jmenovitého obnosu kmenových vkladů neb úplným nebo částečným osvobozením společníků a jejich ručících předchůdců od závazku, kmenové vklady úplně splatiti.

Není dovoleno snížiti kmenový kapitál pod 20.000 korun. Sníží-li se kmenový kapitál vrácením kmenových vkladů neb osvobozením od úplného splacení, zbývající obnos každého kmenového vkladu nesmí jíti pod 500 korun, pokud pro železničné a námořské plavební společnosti není dovolena úchylka v §§ 13 a 14.

§ 55.

Obmýšlené snížení kmenového kapitálu budiž ohlášeno všemi jednateli k obchodnímu rejstříku. Obchodní soud má se usnésti o zápisu, šetře obdobně § 11, odstavce 1.

Jakmile byli jednatelé o vykonaném zápisu zpraveni, mají vyhlásiti bez průtahu obmýšlené snížení kmenového kapitálu v listech v § 22 řečených. Při tom buď oznámeno, že společnost všechny věřitele, kteří by měli pohledávky v den, kterého bylo toto oznámení posledně vyhlášeno, jest hotova k žádosti uspokojiti nebo jim jistotu dáti, a že by věřitelé, kteří by se nepřihlásili u společnosti ve třech měsících od uvedeného dne, byli pokládáni za souhlasící s obmýšleným snížením kmenového kapitálu. Známým věřitelům budiž toto oznámení bezprostředně učiněno.

§ 56.

Změna společenské smlouvy snížením kmenového kapitálu způsobená může býti ohlášena obchodnímu rejstříku teprve po uplynutí lhůty ku přihlášení věřitelů ustanovené.

K ohlášení buďte připojeny:

1. průkaz, že bylo vykonáno vyhlášení v § 55, odstavci 2, předepsané;

2. průkaz, že věřitelé, kteří se přihlásili, byli uspokojeni, nebo že jim byla jistota dána;

3. prohlášení, že veškerým známým věřitelům bylo učiněno oznámení ve smyslu § 55, odstavce 2, a že se jiní věřitelé nežli uspokojení nebo pojištění nepřihlásili v oné lhůtě;

4. seznam společníků na základě usnesení o snížení kapitálu opravený (§ 26, odstavec 3).

Jsou-li průkaz o uspokojení neb pojištění věřitelů nebo prohlášení o výsledku provolacího řízení falešné, veškeří jednatelé ručí věřitelům, vzhledem k nimž falešný údaj byl učiněn, za vzniklou jim z toho škodu rukou nerozdílnou až do obnosu, kterým ze společenského majetku nemohli býti uspokojeni.

Toto ručení nestihne jednatele, který prokáže, že neznal nesprávnost průkazu nebo prohlášení, ač byl vynaložil péči řádného obchodníka.

§ 57.

Zaplatiti společníkům na základě snížení kmenového kapitálu jest dovoleno teprve po zápisu příslušné změny společenské smlouvy do obchodního rejstříku.

V téže době nabude účinku také osvobození od závazku neúplně splacené kmenové vklady doplatiti, které bylo snížením obmýšleno.

§ 58.

U společností, u kterých se podstata majetku přirozeně zcela nebo z větší části spotřebuje provozováním obchodu, neb u kterých se majetek skládá

z práv časem obmezených, vrácení kmenových vkladů celkem nebo po částech bez provedeného provolacího řízení a bez ohledu k výši zbývajícího kmenového kapitálu může býti vyhrazeno ve společenské smlouvě, koná-li se toto vrácení po úplném splacení kmenového vkladu a toliko z ryzích výtěžků v příslušném roce rozvahy dosažených nebo z ryzích výtěžků reservovaných v letech předchozích. Částka rovnající se vráceným vkladům kmenovým musí býti uvedena v rozvaze jako passivní položka. Způsob a podmínky vrácení musí býti ustanoveny přesně ve společenské smlouvě. Při částečném vrácení kmenový vklad nesmí býti zmenšen pod zákonný nejmenší obnos (§§ 6, 13).

Oddíl čtvrtý.

O závodech vedlejších.

§ 59.

Zřízení vedlejšího závodu budiž ohlášeno od jednatelů s připojením potřebných příloh u soudu hlavního závodu k obchodnímu rejstříku. Ohláška bezprostředně u soudu vedlejšího závodu podaná budiž odstoupena soudu hlavního závodu.

Soud hlavního závodu má poznamenati ve svém obchodním rejstříku, že byl vedlejší závod zřízen, a je-li pro místo vedlejšího závodu jiný soud příslušen k vedení obchodního rejstříku, zaslati jemu ohlášku s vyhotovením společenské smlouvy a s podpisem jednatelů a osob jinak ku podpisu nebo spolupodpisu za vedlejší závod oprávněných a potvrditi, že se srovnávají se zápisy v jeho vlastním obchodním rejstříku.

Soud pro místo vedlejšího závodu příslušný má vykonati zápis ve svém obchodním rejstříku, ač není-li proti tomu žádné překážky podle jeho stavu, má oznámiti své usnesení soudu hlavního závodu a vyhlásiti vykonaný zápis.

Vyhlášeny budte:

1. firma a sídlo společnosti a vedlejšího závodu;

2. předmět podniku;

3. výše kmenového kapitálu a obnos vykonaných splátek;

4. obsahuje-li společenská smlouva ustanovení o způsobu, kterým oznámení společnosti mají býti vyhlašována, tato ustanovení;

5. obsahuje-li společenská smlouva obmezení času, po který společnost má trvati, čas zániku;

6. jméno, povolání a bydliště jednatelů a osob jinak ku podpisu nebo spolupodpisu za vedlejší závod povolaných a obsažená ve společenské smlouvě ustanovení o způsobu, kterým prohlašují svou vůli.

§ 60.

Všechny pozdější ohlášky, týkají-li se výlučně vedlejšího závodu, budte učiněny u soudu vedlejšího závodu, jinak u soudu hlavního závodu.

Soud hlavního závodu, nenařídí-li zápis týkající se výlučně hlavního závodu do svého obchodního rejstříku a je li vedlejší závod zapsán v obchodním rejstříku jiného soudu, má zaslati tomuto soudu ohlášku a oznámiti doslovné znění zápisu a zaslati jemu podpisy firmy a jinaké přílohy, kterých tento soud pro svůj obchodní rejstřík potřebuje.

Soud vedlejšího závodu má vykonati na základě tohoto oznámení příslušné zápisy ve svém obchodním rejstříku (§ 59, odstavec 3), zpraviti o zápisu společnost, a jsou-li změněna ustanovení v dřívějších vyhláškách uveřejněná, má vyhlásiti změny stejným způsobem jako ona ustanovení. Avšak vyhláška v listech, ve kterých již soudem hlavního závodu byla provedena, nebudiž vykonána.

Právní účinky, které jsou spojeny se zápisem v obchodním rejstříku, má-li zápis býti vykonán jak v obchodním rejstříku hlavního závodu tak i v rejstříku vedlejšího závodu, nastanou zápisem do obchodního rejstříku hlavního závodu.

Hlava II.

O právních poměrech společnosti a společníků.

Oddíl první.

O právních poměrech společnosti.

§ 61.

Společnost s obmezeným ručením jako taková má samostatně svá práva a povinnosti; může nabývati

vlastnictví a jiných věcných práv k pozemkům, může před soudem žalovati a žalována býti.

Za závazky společnosti ručí jejím věřitelům toliko společenské jmění.

Tato společnost jest obchodní společností ve smyslu obchodního zákonníka. Ustanovení obchodního zákonníka vztahují se na společnosti s obmezeným ručením, nehledíc k výši výdělkové daně.

§ 62.

V příčině všech podniků, pro jichž provozování jsou dány předpisy zvláštní, také společnosti s obmezeným ručením jsou podrobeny předpisům pro to platným.

Zejména je třeba státního povolení:

1. k vydávání dlužních úpisů majiteli svědčících;

2. vydávání dílčích dlužních úpisů i tenkráte, svědčí-li dílčí dlužní úpisy na jméno;

3. k vydávání pokladních poukázek;

4. ku přijímání úročných peněžních vkladů na vkladní knížky nebo vkladní listy.

Oddíl druhý.

Kmenové vklady.

§ 63.

Každý společník jest zavázán splatiti kmenový vklad, který převzal, v úplné výši podle společenské smlouvy a podle usnesení společníky platně učiněných.

Pokud společenskou smlouvou neb usnesením o změně platně učiněným není nic jiného ustanoveno, splátky na kmenové vklady budte vykonány všemi společníky podle poměru jejich kmenových vkladů v hotovosti splatných.

Splnění této platební povinnosti nemůže býti prominuto jednotlivým společníkům, ani může jim býti sečkáno. Kompensací s pohledávkou proti společnosti nemůže se této povinnosti dosti učiniti.

Rovněž nestává zadržovacího práva u předmětu vkladu, který nemá v penězích býti dán, pro pohledávky, které se na tento předmět nevztahují.

Splátka na kmenový vklad, která nezáleží v hotových penězích nebo která se vykoná tím, že se započte náhrada za přenechání majetkových předmětů příslušející, osvobozuje společníka jen potud od jeho závazku zaplatiti kmenový vklad, pokud se vykoná, aby bylo provedeno ujednání učiněné v společenské smlouvě.

Výhrady a obmezení při převzetí nebo splacení kmenových vkladů jsou bez účinku.

§ 64.

Každé požadování, aby neúplně splacené kmenové vklady byly dále splaceny, budiž ohlášeno všemi jednateli, uvedouc požadovaný obnos, k obchodnímu rejstříku a obchodním soudem vyhlášeno.

Jednatelé ručí osobně rukou nerozdílnou za škodu opominutím této ohlášky nebo falešnými údaji vzniklou té osobě, která tím škodu utrpěla. Tyto nároky na náhradu promlčí se v pěti letech ode dne, kteréhо strana, která škodu utrpěla, o požadování se dověděla.

§ 65.

Společník, který včas nezaplatí splátky na kmenový vklad požadované, jest zavázán platiti úroky z prodlení, bez ujmy další povinnosti k náhradě. Ve společenské smlouvě mohou býti ustanoveny konvencionální pokuty pro případ prodlení.

Neobsahuje-li společenská smlouva žádných zvláštních předpisů o tom, jak vyzvání ke splacení má býti vykonáno, tedy stačí, vykoná-li se vyzvání rekomandovaným listem od zřízence, kterému jest vedení obchodu svěřeno.

§ 66

Nevykoná-li se splátka včas, společnost rekomandovaným listem může pohroziti váhavým společníkům vyloučením ze společnosti, ustanovíc spolu dodatečnou lhůtu pro splátku. Dodatečná lhůta budiž vyměřena aspoň na jeden měsíc ode dne, kdy vyzvání bylo přijato. Nedovoluje se jednotlivé váhavé společníky vyjmouti z hrozby, že budou vyloučeni.

Když byla dodatečná lhůta marně prošla, váhaví společníci budte od jednatelů prohlášeni za vyloučené a o tom rekomandovaným listem opětně zpraveni. S prohlášením, že jsou vyloučeni, jest spojena ztráta všech práv z obchodního podílu, zejména všech splátek naň vykonaných.

§ 67.

Za nesplacený od vyloučeného společníka obnos kmenových vkladů a úroků z prodlení ručí společnosti všichni jeho předchůdci, kteří byli zapsáni v podílní knize jako společníci v posledních pěti letech přede dnem, kdy bylo vyzvání ke splacení vydáno (§ 64).

Dřívější právní předchůdce ručí toliko, pokud zaplacení nemůže býti dobyto na jeho právních nástupcích. To budiž, dokud by nebyl opak dokázán, předpokládáno, když právní nástupce v jednom měsíci, co byl ku placení vyzván a právní předchůdce o tom zpraven, ničeho nezaplatil. Vyzvání a zpravení mají býti vykonána rekomandovaným listem.

Právní předchůdce, zaplatě dlužní obnos, nabude obchodního podílu vyloučeného společníka.

§ 68.

Nemůže-li býti dosaženo zaplacení zadrženého obnosu na právních předchůdcích nebo nestává-li právních předchůdců, společnost může prodati obchodní podíl.

Prodej může býti proveden v jednom měsíci z volné ruky za cenu, která alespoň dosahuje rozvahové hodnoty obchodního podílu. Po uplynutí jednoměsíční lhůty společnost může dáti prodati obchodní podíl toliko veřejnou dražbou.

Dražba může býti provedena oprávněným k tomu zřízencem, obchodním dohodcem neb obchodním soudem sídla společnosti, který má postupovati při tom podle předpisů řízení ve věcech nesporných.

Příklep nabude působnosti teprve, když společnost k tomu přisvědčí, aby byl obchodní podíl převeden na vydražitele. Toto přisvědčení pokládá se za udělené, nebyl-li vydražitel v osmi dnech po dražbě o tom zpraven, že přisvědčení bylo odepřeno.

Převyšuje-li výtěžek dlužní obnos, budiž přebytek započten nejprve na nezapravený ještě díl kmenového vkladu. O tento obnos zmenší se ručení vyloučeného společníka. Další přebytek připadne vyloučenému společníku.

§ 69.

Váhavý společník i přes své vyloučení zůstane přede všemi jinými zavázán za zadržený obnos.

Rovněž není vyloučením dotčeno ručení váhavého společníka za další splátky.

§ 70.

Pokud některý kmenový vklad nemůže býti dobyt na osobě k placení zavázané, ani nemůže býti uhrazen prodejem obchodního podílu, ostatní společníci mají sehnati schodek podle poměru svých kmenových vkladů.

Příspěvky, které nemohou býti dobyty na jednotlivých společnících, rozdělí se na ostatní podle uvedeného poměru.

Nebyl-li obchodní podíl prodán, společníci v poměru svých příspěvků nabudou nároku k zisku a likvidačnímu výtěžku na tento obchodní podíl přiřadajícímu. Prodá-li se podíl později, budiž z výtěžku společníkům vráceny příspěvky od nich dané, přebytku snad dosaženého budiž upotřebeno podle předpisu § 68, odstavce 5.

§ 71.

Povinnosti v §§ 67 až 70 dotčené nemohou ani zcela ani částečně býti prominuty.

Oddíl třetí.

Doplatky.

§ 72.

Ve společenské smlouvě může býti ustanoveno, že se společníci mohou usnésti, aby přes obnos kmenových vkladů byly požadovány další splátky (doplatky).

Povinnost k doplatkům musí býti obmezena na obnos podle kmenových vkladů určený; bez tohoto obmezení jest bez účinku ustanovení společenské smlouvy, kterým by povinnost k doplatkům byla stanovena.

Doplatky budte splaceny všemi společníky podle poměru jich kmenových vkladů.

§ 73.

Prodlévá-li některý společník se splacením požadovaného doplatku a není-li zároveň s ustanovením povinnosti doplatku ve společenské smlouvě nic jiného určeno, budiž šetřeno předpisů platných pro splacení kmenových vkladů (§ 66 až 69).

Právní předchůdce ručí toliko až do obnosu, na který doplatková povinnost byla obmezena ve společenské smlouvě v čase, kdy svůj výstup ohlásil.

§ 74.

Splacené doplatky, pokud jich není třeba, aby byla uhrazena rozvahová ztráta kmenového kapitálu, mohou býti vráceny společníkům.

Vrácení může se státi toliko všem společníkům podle poměru jejich kmenových vkladů a ne před uplynutím tří měsíců, co bylo usnesení o vrácení vyhlášeno způsobem v § 55 stanoveným.

Je-li ve společenské smlouvě ustanoveno, že doplatky mohou býti požadovány již před úplným splacením kmenových vkladů, tedy takové doplatky nemohou vráceny býti dříve, dokud by kmenový kapitál nebyl úplně splacen.

Vrácení, která by byla vykonána bez zachování těchto předpisů, zavazují příjemce, s vedením obchodu pověřené zřízence a ostatní společníky podle toho, co jest v §§ 25 a 83 ustanoveno.

Vrácené doplatky nezapočtou se, když se určuje ustanovená ve společenské smlouvě hranice povinnosti k doplatku.

V rozvaze musí nárokům k doplatku do aktiv pojatým naproti býti postaven stejný obnos kapitálu v passivech.

Oddíl čtvrtý.

Obchodní podíly.

§ 75.

Není-li ve společenské smlouvě nic jiného ustanoveno, obchodní podíl každého společníka řídí se podle výše kmenového vkladu od něho převzatého.

Každému společníku přísluší toliko jeden obchodní podíl. Převezme-li některý společník po zřízení společnosti další kmenový vklad, dosavadní jeho obchodní podíl zvýší se v poměru k zvýšenému kmenovému vkladu přiměřeném.

Byly-li společníkům o jejich podílech listiny vydány, jest převod takové listiny rubopisem bez účinku. Takové listiny nesmějí také svědčiti majiteli.

Zapověděno a bez účinku jest vydávání dividendových listů, na jejichž odevzdání jest učiněna závislou výplata ročního zisku.

§ 76.

Obchodní podíly mohou býti převáděny a děděny.

Ku převodu obchodních podílů právním jednáním mezi živými je třeba notářského spisu. Téže formy je třeba k úmluvám o závazku společníka, že postoupí obchodní podíl. Převod může býti učiněn závislým ve společenské smlouvě na dalších podmínkách, zejména na souhlasu společnosti.

Právo převodu zavírá v sobě také právo zastaviti smlouvou podíl. K zastavení není třeba notářského spisu.

Má-li obchodní podíl, který může býti převeden toliko za souhlasu společnosti, býti prodán exekučním řízením, exekuční soud má určiti odhadní hodnotu obchodního podílu a zpraviti o povolení prodeje také společnost jakož i všechny věřitele, kteří až do té doby vydobyli soudní zabavení obchodního podílu, a oznámiti určenou odhadní hodnotu. Odhad nemusí býti vykonán, když se pohánějící věřitel, zavázaný a společnost dohodnou o přejímací ceně. Kdyby obchodní podíl nebyl převzat ve čtrnácti dnech potom, co byla společnost zpravena od kupce společností připuštěného za zaplacení trhové ceny dosahující hodnotu odhadní (přejímací cenu), prodej vykoná se podle ustanovení exekučního řádu a není třeba souhlasu společnosti k tomuto převodu obchodního podílu.

§ 77.

Ustanovuje-li společenská smlouva, že je třeba souhlasu společnosti ku převodu obchodního podílu, a odepře-li se tento souhlas, obchodní soud sídla společnosti může dovoliti příslušnému společníku, splatil-li úplně kmenový vklad, převod obchodního podílu, ač není-li dostatečných důvodů pro odepření souhlasu a může-li se převod státi beze škody společnosti, ostatních společníků a věřitelů. Soud má slyšeti před rozhodnutím společnost. Třeba by soud dovolil převod, nemůže přece tento převod účinně býti vykonán, oznámí-li společnost ve lhůtě jednoho měsíce potom, kdy rozhodnutí nabylo právní moci, příslušnému společníku rekomandovaným listem, že dovoluje převod příslušného

obchodního podílu za stejných podmínek na jiného od ní naznačeného nabyvatele.

§ 78.

V poměru ke společnosti jest toliko ten společníkem, jenž jako takový jest zapsán v podílní knize.

Nabyvatel jest zavázán rukou nerozdílnou s právním předchůdcem za dávky, které v čase ohlášení převodu obchodního podílu na něm jsou zadržené.

Nároky společnosti proti právnímu předchůdci zaniknou v pěti letech ode dne, kdy se nabyvatel přihlásil.

§ 79.

Rozdělení obchodního podílu, kromě dědictví, jest dopuštěno toliko tenkráte, když společenská smlouva dovoluje společníkům odstoupiti díly obchodního podílu. Při tom může býti vyhrazen souhlas společnosti k odstupu dílů vůbec nebo aspoň k odstupu osobám, které nenáležejí ke společnosti již jako společníci.

Ve společenské smlouvě může býti vyhrazen také souhlas společnosti k rozdělení obchodních podílů zemřelých společníků mezi jejich dědice.

K souhlasu společnosti je třeba písemné formy; v něm musí býti uvedeny osoba nabyvatelova a obnos kmenového vkladu, jejž nabyvatel přejímá.

Předpisy § 78, pak předpisy o nejmenším obnosu kmenového vkladu a o nejmenším jeho splacení vztahují se také k rozdělení obchodních podílů.

Bez účinku jest odstup dílů obchodního podílu osobám, které nenáležejí již k společnosti jako společníci, jakož i převzetí závazku k takovému rozdělení některým společníkem před uplynutím jednoho roku od zápisu společenské smlouvy do obchodního rejstříku.

§ 80.

Náleží-li obchodní podíl několika spoluoprávněncům, mohou toliko společně vykonávati práva z něho. Za dávky, které mají býti vykonány na obchodní podíl, ručí rukou nerozdílnou.

Právní činy, které společnost má předsevzíti proti majiteli obchodního podílu, mohou býti vykonány s právním účinkem proti každému spoluoprávněnci, není-li společnosti společný zástupce oznámen.

§ 81.

Společnosti se zapovídá a jest bez účinku nabývání a do zástavy braní svých vlastních obchodních podílů. Dopouští se však nabytí exekučním způsobem, aby byly vydobyty vlastní pohledávky společnosti.

§ 82.

Společníci nemohou zpět žádati svého kmenového vkladu; pokud společnost trvá, mají toliko nárok na ryzí zisk, na jevo jdoucí podle výroční rozvahy jako přebytek aktiv přes passiva, pokud není společenskou smlouvou neb usnesením společníků vyloučen z rozdělení.

Není-li nic jiného ustanoveno ve společenské smlouvě, ryzí zisk rozdělí se podle poměru splacených kmenových vkladů.

Úroky určité výše nesmějí býti společníkům ani vymíněny, ani vypláceny.

Za opětovné dávky, ku kterým jsou společníci zavázáni podle společenské smlouvy vedle kmenových vkladů (§ 8), smí býti vyplácena podle vyměřovacích zásad ve společenské smlouvě určených náhrada nepřesahující hodnotu těchto dávek nehledíc k tomu, zdali roční rozvaha vykazuje ryzí zisk.

Dovědí-li se jednatelé nebo dozorčí rada v čase mezi závěrkou obchodního roku a usnesením společníků o účetní závěrce, že stav majetku společnosti byl nastalými ztrátami nebo zmenšením hodnot značně a předvídatelně ne toliko dočasně ztenčen, tedy zisk podle rozvahy na jevo jdoucí jest vyloučen z rozdělení obnosem přiměřeným k utrpěnému ztenčení majetku a budiž přenesen na účet běžícího obchodního roku.

§ 83.

Společníci, k jejichž prospěchu proti předpisům tohoto zákona, proti ustanovením společenské smlouvy nebo proti usnesení společnosti výplaty od společnosti byly vykonány, jsou zavázáni je

společnosti vrátiti. Co však společník bezelstně obdržel jako podíl zisku, nemůže býti žádnou měrou přidržen, aby to vrátil.

Nemůže-li vrácení býti dobyto ani na příjemci ani na jednatelích, tedy společníci ručí za úbytek kmenového kapitálu podle poměru svých kmenových vkladů, pokud byl výplatou kmenový kapitál zmenšen.

Příspěvky, které nemohou býti dobyty na jednotlivých společnících, rozdělí se v dotčeném poměru na ostatní.

Placení, která mají býti vykonána na základě předcházejících ustanovení, nemohou býti zavázaným osobám ani zcela ani částečně prominuta.

Nároky společnosti promlčí se v pěti letech, ač neprokáže-li, že osoba k náhradě povinná znala bezprávnost výplaty.

Hlava III.

Zrušení.

Oddíl první.

O zrušení.

§ 84.

Společnost s obmezeným ručením zanikne:

1. uplynutím času ve společenské smlouvě určeného;

2. usnesením společníků, ku kterému je třeba notářského osvědčení;

3. usnesením, aby byla sloučena s některou akciovou společností nebo s jinou společností s ručením obmezeným (§ 96);

4. uvalením konkursu;

5. nařízením správního úřadu;

6. usnesením obchodního soudu.

Ve společenské smlouvě mohou býti ustanoveny další důvody zániku.

U železničných společností podle § 3 koncessi podrobených účinnost usnesení společníků, aby byla společnost zrušena, jest závislá na státním schválení.

§ 85.

Jednatelé a po zrušení společnosti likvidatoři jsou odpovědni za přesné splnění předpisů §§ 194 až 196 konkursního řádu ze dne 25. prosince 1868, Z. Ř. č. 1 z r. 1869.

Nepochází-li návrh na uvalení konkursu neb oznámka o zastaveném placení ode všech jednatelů nebo likvidatorů, budiž uvalení konkursu přece vyrčeno, je-li zastavení platů nebo předlužení učiněno hodnověrným. Soud však má dříve slyšeti ostatní jednatele nebo likvidatory.

Jednatelů nebo likvidatorů, kterým obsílka pro nepřítomnost nebo pro vzdálenost jejich bydliště nemůže býti doručena téhož nebo následujícího dne, nebo kteří by měli býti obesláni veřejnou oznámkou, proto že není známo, kde se zdržují, netřeba slyšeti.

§ 86.

Aby byla společnost s obmezeným ručením zrušena, může správní úřad nařídit:

1. překročila-li společnost hranice své působnosti, předpisy tohoto zákona (§ 1, odstavec 2) stanovené;

2. dopustí-li se jednatelé při provozování společenského podniku činu trestním zákonem stihaného a bylo-li by se obávati podle způsobu spáchaného trestného činu, prohlédajíc ku povaze společenského podniku, od dalšího jeho provozování, že bude jeho zneužíváno;

3. provozuje-li společnost bez státního schválení některý z obchodů v § 3, odstavci 2 naznačených;

4. když se společnost koncessi podrobená přes opětná vyzvání nebo nařízení úřadu dopustí v podstatných věcech přestupků zákona nebo společenské smlouvy.

Zrušení nařídit jsou povoláni:

a) jde-li o provozování pojišťovacích obchodů, ministerium vnitra;

b) jinak v případech č. 1 a 2 u společností koncessi podrobených ministerium vnitra ve shodě s koncessním úřadem, u jiných společností politický úřad zemský, v jehož obvodu společnost má své sídlo;

c) v případech č. 3 a 4 koncessní úřad.

Proti nařízení politického úřadu zemského může býti podán rekurs ve čtyřech neděl ich k ministeriu vnitra. V rozhodnutí politického úřadu zemského budiž vyrčeno, zdali rekursu vzhledem ku

příslušným veřejným ohledům může býti propůjčen odkládací účinek nebo ne.

§ 87.

Společnost s obmezeným ručením budiž zrušena k návrhu finanční prokuratury usnesením obchodního soudu sídla společnosti, není-li společenská smlouva notářsky osvědčena, neobsahuje-li ustanovení, kterých se v § 4 vyžaduje, neb odporuje-li některé z těchto ustanovení předpisům tohoto zákona.

Pro řízení platí ustanovení § 43.

§ 88.

Jednatelé musí ihned oznámiti k obchodnímu rejstříku, že byla společnost zrušena uplynutím času neb usnesením společníků. Zrušení správním úřadem právoplatně nařízené budiž oznámeno z povinnosti úřední obchodnímu soudu.

Soud má zrušení pokaždé, bylo-li soudním nálezem právoplatně vyrčeno nebo stalo-li se následkem uvalení konkursu, zapsati z úřední povinnosti bez prodlení do obchodního rejstříku, vyznače způsob zrušovací.

Nevyhoví-li jednatelé doručenému jim vyzvání soudu, aby podali povinnou ohlášku o zrušení, budiž vyzvání opětováno s doložením lhůty a s tím dodatkem, že by po uplynutí této lhůty zrušení bylo zapsáno z povinnosti úřední a že by likvidatoři soudem byli zároveň jmenováni. Před zápisem zrušení a před jmenováním likvidatorů soud má slyšeti jednatele a podle svého uvážení také jednoho nebo několik společníků nepověřených vedením obchodu.

Oddíl druhý.

O likvidaci.

§ 89.

Po zrušení společnosti, neustanovuje-li zákon nic jiného, má následovati likvidace.

Jednatelé nastoupí jako likvidatoři, není-li společenskou smlouvou neb usnesením společníků jedna nebo více jiných osob k tomu ustanoveno. Avšak obchodní soud také kromě případu § 88, odstavce 3, k návrhu dozorčí rady nebo k návrhu společníků, jejichž kmenové vklady dosahují desátého nebo menšího ve společenské smlouvě k tomu ustanoveného dílu kmenového kapitálu, může jmenovati z důležitých důvodů vedle nich nebo na jejich místo jiné likvidatory.

Soudně jmenovaní likvidatoři mohou býti odvoláni každékoli doby soudem z důležitých důvodů, likvidatoři pak, kteří nebyli soudem jmenováni, mohou býti odvoláni usnesením společníků, a pod podmínkami odstavce 2 také soudem.

Zápis soudně jmenovaných neb odvolaných likvidatorů do obchodního rejstříku vykoná se z úřední povinnosti.

Zápověď v § 24 pro jednatele daná nevztahuje se k likvidatorům.

§ 90.

Při likvidaci budiž šetřeno předpisů článku 136, 137, odstavec I, a 139 obchodního zákonníka.

Likvidatoři, byť i byli soudem jmenováni, mají se říditi při vedení obchodu usneseními od společníků učiněnými.

Rozepsati další splátky na kmenové vklady neúplně splacené jest po zrušení společnosti toliko potud přípustno, pokud jeví se toho třeba k uspokojení věřitelů. Splátky buďte požadovány pokaždé podle poměru splátek až do zrušení vykonaných.

Společenský majetek může býti zpeněžen tím, že se jmění jako celek zcizí, toliko na základě usnesení společníků učiněného většinou tří čtvrtin odevzdaných hlasů.

§ 91.

Likvidatoři mají sestaviti rozvahu ihned při počátku likvidace a pak každého roku. Likvidatoři mají vyhlásiti při počátku likvidace zrušení ve veřejných listech v § 22 uvedených a vyzvati při tom věřitele společnosti, aby se u likvidatorů přihlásili. Známým věřitelům budiž tato oznámka bezprostředně učiněna.

Peněz, které jsou tu při zrušení společnosti a které za likvidace dojdou, budiž upotřebeno k uspokojení věřitelů. Nevyzvednuté dlužní obnosy jakož i obnosy pro nedospělé nebo sporné pohledávky

budte podrženy. Totéž platí o nevyřízených závazcích.

Likvidatoři nesmějí rozděliti mezi společníky majetek, po zapravení a zajištění dluhů zbývající, před uplynutím tří měsíců ode dne, kdy v 1. odstavci předepsané vyzvání věřitelů bylo vyhlášeno. Není-li ve společenské smlouvě nic jiného ustanoveno, budiž majetek rozdělen podle poměru splacených kmenových vkladů.

Obnosy věřiteli nebo společníky nevyzvednuté budte uloženy k soudu před ukončením likvidace.

§ 92.

Pokud předcházející paragrafy nic úchylného nenařizují, všechna ustanovení v tomto zákonu o jednatelích vydaná mají se vztahovati obdobně také na likvidatory.

Též co se týče právních poměrů společníků mezi sebou a ke společnosti, jakož i společnosti ke třetím osobám, pak co se týče práv a povinností a odpovědnosti dozorčí rady, budiž šetřeno nařízení o tom v tomto zákonu daných, třeba že jest společnost zrušena, až do ukončení likvidace, pokud z ustanovení tohoto oddílu a z účelu likvidace nic jiného na jevo nejde.

§ 93.

Likvidatoři po skončení likvidace, prokázavše zároveň absolutorium usnesením společníků dané, mají žádati u obchodního soudu za výmaz likvidační firmy.

Obchodní soud má vyhlásiti výmaz v listech v § 22 řečených.

Knihy a papíry zaniklé společnosti budte odevzdány k uschování některému společníku nebo jiné osobě na dobu desíti let po skončení likvidace. Obchodní soud ustanoví osobu schovatelovu, nebylo-li by v této příčině ve společenské smlouvě nic ustanoveno nebo společníky usneseno.

Společníci a jejich právní nástupci podrží právo do knih a papírů nahlédati a jich používati. Věřitelé společnosti mohou býti zmocněni soudem k nahlédnutí.

Vyjde-li na jevo později ještě další majetek rozdělení podrobený, obchodní soud hlavního závodu má k návrhu některého účastníka dosavadní likvidatory opět povolati nebo jiné likvidatory jmenovati.

§ 94.

Předpisů o likvidaci budiž také tenkráte šetřeno, byla-li společnost zrušena nařízením správního úřadu neb usnesením obchodního soudu.

Bylo-li však v nařízení správního úřadu přikázáno, že společnostní zřízenci mají zastaviti ihned svou činnost, budte likvidatoři výlučně obchodním soudem jmenování. Soud má zároveň, a to i tenkráte, když by společenská smlouva zřízení dozorčí rady nepředpisovala, jmenovati dozorčí radu, které případnou úkoly, které zákon přiděluje dozorčí radě a usnesením společníků.

Správní úřad k zrušení příslušný může nařídíti společnosti také z jiných důvodů zrušené, aby společnostní zřízenci zastavili svou činnost s účinkem v druhém odstavci naznačeným, nastane-li některý případ v § 86 uvedený.

§ 95.

Likvidace se nevykoná, nabude-li stát, země nebo některá obec všech obchodních podílů společnosti s obmezeným ručením, aby byla společnost zrušena, nebo převezme-li jmění zrušené společnosti jako celek včetně dluhů smlouvou a prohlásí-li, že vstupuje ve všechny závazky společnosti, že vzdává se toho, aby byla likvidace provedena, a jde-li o převzetí smlouvou, že také uspokojí věřitele.

K ohlášce zrušení budiž přiloženo prohlášení, všemi zákonnými požadavky své platnosti opatřené, o závazcích ve smyslu 1. odstavce převzatých; k ohlášce pak smluvního převzetí budte kromě toho přiloženy smlouva a schvalující ji usnesení společníků.

Zároveň se zápisem budiž firma vymazána. Převod majetku společnosti a dluhů budiž pokládán za vykonaný v čase zápisu.

§ 96.

Likvidace se nevykoná, když jmění společnosti s obmezeným ručením jako celek včetně dluhů převede se na některou akciovou společnost za přenechání jejích akcií nebo na jinou společnost s obmezeným ručením za přenechání jejích obchodních

podílů (fuse) a obě strany vzdají se provedení likvidace. K takovému usnesení je třeba jednomyslnosti, není-li ve společenské smlouvě nic jiného ustanoveno. Ostatně budiž šetřeno obdobně předpisů 247. článku obchodního zákonníka.

Hlava IV.

O přetvoření jiných společností ve společnosti s obmezeným ručením.

§ 97.

Usnesení akciové společnosti, že se přetvoří ve společnost s obmezeným ručením, nabývá právního účinku teprve zápisem do obchodního rejstříku. K tomuto usnesení je třeba týchž požadavků jako k usnesení o zrušení.

Ohláška k zápisu musí býti vykonána v jednom měsíci po učiněném usnesení o přetvoření a budiž v ní vykázáno, že bylo vyhověno následujícím ustanovením:

1. akcionáři akciové společnosti budte vyzváni vyhláškou ve veřejných listech, které jsou ustanoveny stanovami pro vyhlášky akciové společnosti, nebo rekomandovaným listem, aby se o tom prohlásili, zdali se chtějí súčastniti s připadajícím na jejich akcie podílem, který jim náleží na majetku akciové společnosti, ve společnosti s obmezeným ručením;

2. súčastnění provede se tím způsobem, že každý akcionář, který toho použije, obdrží obnos svému podílu v majetku akciové společnosti přiměřený jako kmenový vklad. Akcie přeměněné v kmenové vklady musí činiti aspoň tři čtvrtiny základního kapitálu akciové společnosti;

3. podíl v majetku akciové společnosti, který na akcii připadá, budiž vypočten na základě rozvahy k tomu účelu sestavené, která musí býti schválena valnou hromadou akciové společnosti většinou tří čtvrtin základního kapitálu v ní zastoupeného;

4. kmenový kapitál společnosti s obmezeným ručením nesmí býti menší nežli základní kapitál akciové společnosti. Předpisů §§ 6, 13 a 14 o výši kmenového kapitálu a kmenových vkladů musí býti šetřeno;

5. pokud se akcionáři nesúčastní převzetím kmenových vkladů ve společnosti s obmezeným ručením, kmenový kapitál musí býti uhrazen kmenovými vklady v hotovosti úplně splacenými, které byly převzaty jinými osobami.

§ 98.

Usnesení o přetvoření budiž ohlášeno k zápisu u obchodního soudu, který bude příslušen pro společnost podle jejího sídla, a budiž při tom šetřeno ostatních podmínek, které jsou tímto zákonem předepsány pro zápis společnosti s obmezeným ručením.

Obchodní soud má naložiti s ohláškou, šetře obdobně §§ 11 a 12, a není-li zároveň rejstříkovým soudem, dosud pro akciovou společnost příslušným, má jemu oznámiti usnesení, aby je zapsal do svého obchodního rejstříku.

Zároveň se zápisem usnesení o přetvoření budiž akciová společnost vymazána v obchodním rejstříku.

§ 99.

Společnost s obmezeným ručením jest ode dne, kterého byla zapsána do obchodního rejstříku, oprávněna nakládati se jměním akciové společnosti. V dosavadních právních poměrech naproti třetím osobám nenastane žádná změna tímto přetvořením.

§ 100.

Pokud se některý akcionář nesúčastní ve společnosti s obmezeným ručením a nepřevezme kmenového vkladu, budiž mu vyplacen od společnosti obnos, který připadá na jeho akcii podle rozvahy dle § 97, č. 3, sestavené.

Další nároky k společenskému jmění mu nepříslušejí.

§ 101.

Na zisk vypočtený spolek, již zřízený v den, kterého tento zákon jest vyhlášen, na základě císařského patentu ze dne 26. listopadu 1852, Z. Ř. č. 253, který se usnese až do času, kdy tento zákon počne působiti, že upraví své stanovy podle jeho předpisů a že podrže své veškeré jmění se přetvoří ve společnost s obmezeným ručením, může býti zapsán jako takováto společnost, a není třeba, aby byla učiněna zvláštní smlouva společenská.

K tomuto usnesení je třeba souhlasu všech členů, notářského osvědčení a státního schválení požadovaného v § 21 císařského patentu ze dne 26. listopadu 1852, Z. Ř. č. 253.

Totéž platí pro těžířstva ku provozování hornictví, která jsou již zřízena v den, kdy jest tento zákon vyhlášen. K usnesení o přetvoření, které není vázáno lhůtou v prvním odstavci uvedenou, je třeba, aby bylo schváleno horním hejtmanstvím.

Hlava V.

O úřadech a o řízení.

§ 102.

Ku předepsaným v tomto zákonu ohláškám, oznámením a zprávám obchodnímu soudu a k činnosti, která tomuto soudu v této příčině přísluší, vztahují se předpisy platné o vyřizování prací, které se obchodního rejstříku týkají.

Pokud by bylo třeba dalších předpisů pro vedení obchodního rejstříku o společnostech s obmezeným ručením, budte vydány způsobem nařizovacím.

Jeden osobou k ohlášce povinnou předložený opis ohlášek a dokladů, v tomto zákonu v §§ 9, 51, 53, 56, 107 pro obchodní rejstřík předepsaných budiž zaslán po vykonaném zápisu rejstříkovým soudcem finanční prokuratuře sídla společnosti. Tyto opisy jsou kolku prosty.

Finanční prokuratura může rekursem tomu odporovati, že zápis byl povolen.

§ 103.

Povinné koncessí společnosti s obmezeným ručením (§ 3 a 49) jsou podrobeny státnímu dozoru, jejž vykonává koncessní úřad z úřední povinnosti na ochranu veřejných zájmů.

§ 104.

Koncessnímu úřadu kromě úkolů, které jsou jemu přiděleny na jiných místech tohoto zákona, přísluší vzhledem ku společnostem koncessí povinným:

1. schvalovati společenskou smlouvu a všechny změny společenské smlouvy;

2. stanoviti všeobecná pravidla pro hospodářství a pro podávání účtů a požadovati statistické zprávy;

3. dohlédati k hospodářství společnosti a nahlédati k tomuto účelu do knih a papírů společnosti, požadovati potřebných výkazů a vysvětlivek od společnosti a vysílati úřední zřízence ke všem hromadám společnosti a společnostních orgánů;

4. zapovídati, aby nebyla prováděna usnesení neb opatření, kterými se porušují společenská smlouva nebo donucovací předpisy zákona nebo se překročují podmínky, které státní správa vytkla, schvalujíc smlouvu společenskou.

§ 105.

Provozuje-li společnost pojišťovací obchody nebo některý z obchodů v § 3, odstavci 2, jmenovaných, nejsouc k tomu podle společenské smlouvy oprávněna nebo neobdrževši státního schválení společenské smlouvy, koncessní úřad, při provozování pojišťovacích obchodů pak ministerium vnitra má právo, zastaviti toto provozování.

§ 106.

Státní povolení pro obchodní odvětví v § 62, odstavci 2 uvedená uděluje finanční ministerium, co se týče pak vydávání vkladních knížek ve shodě s ministeriem vnitra.

Vzhledem k těmto obchodním odvětvím koncessní úřad má práva v § 104, č. 3 a 4, vytčená.

Koncessní úřad může odvolati povolení, neštěří-li se zákonných předpisů pro obchodování daných nebo podmínek vytčených, když povolení bylo dáno. Pokračovalo-li by se přes odvolání v těchto obchodech nebo provozovaly-li by se vůbec bez předchozího státního povolení, koncessní úřad má právo zastaviti toto provozování.

Hlava VI.

Cizozemské společnosti.

§ 107.

Společnosti druhu v tomto zákonu uvedeného, které mají své sídlo mimo území, kde tento zákon platí, mohou v tuzemsku provozovati obchody

závodem, když před počátkem tohoto obchodování u obchodního soudu určeného sídlem závodu vymohou si zápis tuzemského závodu do obchodního rejstříku.

K zápisu je třeba ohlášky, ku které buďte připojeny ověřený opis společenské smlouvy a podpis osob v ověřené formě, které jsou oprávněny podpisovati firmu tuzemského závodu.

§ 108.

Podpis buď odepřen, neprokáže-li společnost:

1. že ve státu, ve kterém jest její sídlo, jest právně zřízena podle jeho zákonů a že tam skutečně a pravidelně provozuje obchodní činnost;

2. že zřídila pro veškeré své obchodování v tuzemsku zastupitelstvo, které jest oprávněno platně podpisovati firmu jejího tuzemského závodu a jehož členové mají své sídlo v tuzemsku;

3. je-li předmětem podniku některé obchodní odvětví v § 3, odstavci 2, uvedené, že obdržela státní schválení;

4. že ve státu, ku kterému společnost náleží, tuzemské společnosti stejného druhu jsou připuštěny stejně k závodům na základě vzájemnosti jako tamní domácí společnosti.

§ 109.

Pokud není státních smluv nebo vládních prohlášení Zákonníkem říšským vyhlášených, že cizozemská společnost dle svého zákonného základu jeví se býti společností druhu v tomto zákoně vytčeného a že šetření vzájemnosti jest zaručeno, musí býti o tom průkaz podán prohlášením od ministeria práv ve shodě s účastnými ministeriemi vydaným. Toto prohlášení jest pro soud závazné.

Nemůže-li vzájemnost býti prokázána, je třeba k zápisu zvláštního připouštěcího povolení ministeria vnitra.

§ 110.

K ohlášce vztahují se obdobně §§ 11 a 12.

Vyhlášeny buďte:

1. firma a sídlo společnosti a tuzemského závodu;

2. předmět podniku;

3. výše kmenového kapitálu a obnos splátek naň vykonaných;

4. u společností koncessí povinných datum schvalovací listiny;

5. obsahuje-li společenská smlouva obmezení času, po který společnost má trvati, čas zániku;

6. obsahuje-li společenská smlouva ustanovení o způsobu, kterak oznámky společnosti mají býti vyhlašovány, tato ustanovení;

7. jméno, povolání a bydliště členů zastupitelstva pro tuzemsko zřízeného a ustanovení o způsobu, kterým mají dávati svá prohlášení vůle.

§ 111.

Podávati všechny ostatní ohlášky k obchodnímu rejstříku přísluší zastupitelstvu společnosti pro tuzemsko zřízenému.

Působnost změn do obchodního rejstříku zapsaných skutečností budiž posuzována vzhledem k tuzemskému závodu toliko podle času, kdy byl zápis v tuzemsku vykonán.

Zřídí-li se v tuzemsku další závody, budiž první z nich označen za tuzemský hlavní závod, ostatní pak za tuzemské vedlejší závody. K tuzemskému hlavnímu závodu vztahují se obdobně ustanovení v tomto zákonu o hlavních závodech obsažená, k vedlejším závodům pak vztahují se obdobně předpisy pro vedlejší závody tuzemských společností.

§ 112.

Zastupitelstvo zřízené pro tuzemsko má vésti zvláštní řádné knihy o tuzemských obchodech.

Povinnost, uveřejňovati při provozování bankovních obchodů rozvahu (§ 22), platí také pro cizozemské společnosti, a to i o rozvaze cizozemského hlavního závodu.

§ 113.

Tuzemské závody cizozemské společnosti mohou býti zrušeny šetřic obdobně § 86. Politický úřad zemský, v jehož obvodu tuzemský hlavní závod má své sídlo, může zrušení kromě toho nařídit:

1. přestala-li společnost po právu existovati ve svém domovském státu nebo pozbyla-li úplné způsobilosti se svým jměním nakládati a obchodovati;

2. neexistuje-li již zřízené pro tuzemsko zastupitelstvo a nezřídí-li se znova ve třech měsících, když byla společnost obchodním soudem k tomu vyzvána;

3. vyjde-li na jevo, že stát, ku kterému společnost náleží, nešetří vzájemnosti při nakládání s tuzemskými společnostmi stejného druhu.

Zrušení budiž vyrčeno k návrhu finanční prokuratury usnesením obchodního soudu, v jehož obvodu tuzemský hlavní závod má své sídlo, byl-li zápis proti předpisům § 108 povolen; pro řízení platí ustanovení § 43.

Obchody tuzemských závodů buďte vyřízeny obdobně podle ustanovení o likvidaci společností s obmezeným ručením.

§ 114.

Předpisy tohoto zákona o společnostech koncessi podrobených, pak ustanovení §§ 62 a 102 až 106 vztahují se obdobně na cizozemské společnosti. Další splátky na kmenové vklady neúplně splacené a jinaké změny kmenového kapitálu buďte ohlášeny k obchodnímu rejstříku od zastupitelstva pro tuzemsko zřízeného.

Hlava VII.

Berní a poplatková ustanovení.

§ 115.

I. Společnosti s obmezeným ručením, jejichž základní kapitál činí nejvíce 1,000.000 korun, jsou podrobeny všeobecné dani výdělkové podle ustanovení I. hlavy zákona ze dne 25. října 1896, Z. Ř. č. 220, o přímých daních osobních s tou úchylkou, že všeobecná výdělková daň těmto společnostem podle § 66, odstavce 1 a 2 zák. o daň. os. předepsaná s výhradou toho, co jest v II. odstavci ustanoveno, nepočítá se do určených společnostních kontingentů, nýbrž že vedle nich připadne státní pokladně. Společnosti s obmezeným ručením, jejichž základní kapitál činí více než 1,000.000 korun, jsou podrobeny zdanění podle toho, co jest ustanoveno pro akciové společnosti v II. hlavě zákona o daních osobních, se změnami v následujícím odstavci IV obsaženými.

Základní kapitál ve smyslu předcházejícího odstavce obsahuje veškerý v podniku trvale na zisk uložený kapitál, zejména kmenový kapitál ve společenské smlouvě ustanovený, na prioritní obligace nebo jinaké dlužní úpisy dílčí nebo na hypothekární zjištění vypůjčené kapitály, jakož i snad kapitál od společníků samých kromě kmenového vkladu (§ 4) k obchodování trvale věnovaný.

II. Převezmou-li společnosti s obmezeným ručením podniky, z nichž až dosud byla předepsána všeobecná výdělková daň do společnostních kontingentů čítaná, roční berní povinnost těmto podnikům v roce převodu obchodu předepsaná odepíše se plným obnosem od hlavní sumy výdělkové daně; přejdou-li však podniky od společností s obmezeným ručením na poplatníky, jejichž všeobecnou daň výdělkovou sluší počítati do společnostních kontingentů, budiž naproti tomu všeobecná výdělková daň, těmto poplatníkům z těchto podniků v roce jejich vřadění do některé berní třídy předepsaná, přičtena ročním obnosem k hlavní sumě výdělkové daně.

Konečně budiž čtvrtina těch ročních obnosů všeobecné výdělkové daně, které byly předepsány za posledního ukládacího období nově vzniklým — to jest dříve ani výdělkové dani podle I. ani podle II. hlavy zákona o daních osobních podrobeným podnikům a závodům společností s obmezeným ručením — odečtena od hlavní sumy výdělkové daně, zůstanou-li tyto společnosti s těmito podniky a závody také za nového ukládacího období ve všeobecné dani výdělkové.

Finanční ministr vydá zevrubnější ustanovení o době pro tato sčítování rozhodné.

III. Všeobecná daň výdělková bude vyměřována podrobeným jí podnikům společností s obmezeným ručením až do toho ukládacího období, ve kterém mají býti zařaděny do některé berní společnosti podle § 66, odstavce 4, zák. o daň. os., finančním úřadem první stolice, od toho času pak komisí pro daň výdělkovou té berní společnosti, do které by

byl podnik vřaděn, kdyby jeho daň čítala se do společnostních kontingentů.

IV. U společností s obmezeným ručením, s kterými má býti nakládáno ve smyslu I. odstavce podle II. hlavy zákona o daních osobních, budiž šetřeno předpisů dotčeného zákona platných pro zdanění akciových společností s následujícími změnami:

1. Rozdávky, dary a jiná bezplatná věnování osobám a ústavům, které nenáležejí k společnosti samé, smějí býti odečteny při výpočtu rozvahových přebytků. Naproti tomu bezplatná věnování společníkům nebo členům jejich rodiny, jakož i taková věnování, která se učiní společníkům samým za jejich činnost při provozování obchodu společnosti, nesmějí zkracovati berní základ, vztažmo budiž do něho započtena.

2. Zaplacené úroky z kapitálů, na hypothekární zjištění, avšak nikoli na prioritní obligace nebo na jinaké dlužní úpisy dílčí vypůjčených, činí u společností s obmezeným ručením přípustnou položku srážkovou. Avšak do berního základu budiž započteny ty obnosy, kterých se upotřebí k zúrokování kapitálů, společníky samými v jakékoli formě zapůjčených, pokud jsou částmi základního kapitálu (odstavec I, alinea 2).

3. Do berního základu nebudiž pojat obnos, kterého bylo upotřebeno z provozovacích výsledků obchodního roku, aby byla uhrazena ztráta podle ustanovení zákona o daních osobních vypočtená, v obchodním roku rozvahový rok bezprostředně předcházejícím vzniklá.

4. Na místě toho, co v § 100 zák. o daň. os. jest obsaženo, výměra berně pro tyto společnosti stanoví se takto:

Při ryzím výtěžku dani podrobeném až včetně

100.000 K	4	procenty,
200.000 „	5	„
300.000 „	6	„
400.000 „	7	„
500.000 „	8	„
600.000 „	9	„

při ryzím výtěžku dani podrobeném přes 600.000 K 10 procenty.

Daň podle předcházejícího odstavce určená budiž vyměřena s tou obměnou, že z ryzího, dani podrobeného výtěžku stupně vyššího po srážce daně nikdy nesmí zbývati méně, nežli zbývá z nejvyššího ryzího výtěžku nejbližšího nižšího stupně po srážce daně naň připadající.

5. *a)* Když dosavadní držitel jednoho nebo více podniků všeobecné dani výdělkové podrobených tyto podniky po dřebním čase s připočtením předcházející držby rodičů (čítajíc k nim nevlastní rodiče, přisvojitele, tchána a tchýni) více než deset let trvajícím převede na společnost s obmezeným ručením, která kromě něho samého zavírá toliko jeho manžela a jeho dítky (včetně nevlastních dítek, přisvojených dítek a zetů a snach) a byla zřízena výlučně k tomu účelu, aby byly příslušné podniky dále provozovány, tedy tato společnost, když a pokud se obmezí podstatně na další provozování příslušných podniků, budě zdaněna v prvních pěti letech svého trvání ve všech stupních výtěžku toliko čtyrmi procenty a budě podrobena teprve počínajíc šestým rokem svého trvání normální berní výměře stupnice v čís. 4 ustanovené;

b) se společnostmi s obmezeným ručením, které se zřídí po úmrtí dosavadního držitele jednoho nebo více podniků všeobecné výdělkové dani podrobených od jeho dítek (nevlastních dítek, přisvojených dítek, zetů a snach) třeba dohromady s pozůstalým manželem výlučně k tomu účelu, aby byly tyto podniky dále provozovány, když a pokud se obmezí podstatně na další provozování příslušných podniků, budiž v prvních pěti letech po založení naloženo stejným způsobem bez ohledu na to, jak dlouho je zemřelý měl.

c) Předcházejících ustanovení budiž obdobně i tenkráte šetřeno, byly-li příslušné podniky posud v držení některé veřejné společnosti nebo komanditní společnosti, která se skládala toliko z osob až včetně do třetího stupně příbuzných a sešvakřených, a jsou-li nově přistupující osoby s nimi v některém z rodinných poměrů pod lit. *a* uvedených.

Když při takovém převodu držby také jiní veřejní společníci neb komanditisté dosavadního podniku vstoupí do nově zřízené společnosti s obmezeným ručením, nepřekáží to tomu, aby nebyly takovým společnostem propůjčeny výhody podle předcházejících ustanovení, jestliže základní kapitál

připadající na rodinné členy v lit. *a* až *c* uvedené (viz svrchu odstavec I, alinea 2), dohromady činí aspoň polovici celého základního kapitálu.

Totéž má platnost, vstoupí-li některý dřívější zřízenec dosavadního podniku do nově zřízené společnosti s obmezeným ručením, ač-li základní kapitál připadající na rodinné členy činí alespoň pět šestin celého základního kapitálu.

Úleva společnosti s obmezeným ručením podle předcházejících ustanovení propůjčená nezanikne, vstoupí-li do společnosti v prvních pěti letech, co byla zřízena, na místo společníků při jejím zřízení tu jsoucích nebo vedle nich ještě takové osoby, které jsou se společníkem v některém svrchu uvedeném svazku rodinném.

6. Daň nesmí činiti nikdy méně nežli jednu tisícinu splaceného kmenového kapitálu a nezapraveného ještě kapitálu učiněné obligační půjčky (nejmenší daň).

V. Ustanovení 5. a 6. hlavy zákona o daních osobních ze dne 25. října 1896, Z. Ř. č. 220, vztahují se obdobně ke společnostem s obmezeným ručením.

§ 116.

Pokud jde o cizozemské společnosti, budiž jak pro zdanění podle I. vztažmo II. hlavy zákona o daních osobních dle předpisů I. odstavce předchozího paragrafu, tak i při vyměřování nejmenší daně podle jeho IV. odstavce, alinea 6, za základ položena jenom ta část úhrnného základního kapitálu, která připadá na tuzemský obchod (§ 115, odstavec I, alinea 2).

Pokud se zdanění ve smyslu IV. odstavce, alinea 4, § 115 koná podle ryzího výtěžku, budiž jemu za základ položen toliko ryzí výtěžek v tuzemském obchodování dosažený, avšak výše berní míry řídí se podle výše úhrnného ryzího výtěžku.

§ 117.

Společnosti s obmezeným ručením mají zapraviti bezprostředně stupnicový poplatek ze společenské smlouvy (tarifní položka 55, *B*, 2, *c* zákona ze dne 13. prosince 1862, Z. Ř. č. 89) před jejím zápisem do obchodního rejstříku.

Avšak jest dovoleno, aby tento poplatek, nesplatí-li se ihned úplně kmenové vklady neb ustanoví-li se, že mohou býti žádány doplatky, byl zapraven z každé požadované splátky v čase její dospělosti, kdežto listiny o vykonaných dílčích platech jsou prosty kolku. Byla-li požadována toliko dílčí splátka, avšak bylo-li přijato větší placení, budiž poplatek za větší placení zapraven ve čtrnácti dnech po jeho odvedení.

Úleva v článku IV, lit. *c* zákona ze dne 10. července 1865, Z. Ř. č. 55, vztahuje se na kupony dílčích dlužních úpisů společnostmi s obmezeným ručením vydaných.

§ 118.

Převedou-li se věci na společnost s obmezeným ručením při jejím zřízení od někoho, který jest k některému nebo k několika společníkům v osobním poměru, který základá podle všeobecných poplatkových předpisů poplatkovou slevu, budiž této slevy užito podle poměru obchodních podílů příslušných společníků právě tak, jako kdyby se byl převod stal nikoli na společnost jako společnost, nýbrž na společníky.

Zřídí-li se takto společnost s obmezeným ručením na základě právního jednání mezi živými a zůstanou-li převádějící osoby súčastněny ve společnosti, tedy poplatek, který má snad býti placen z převodu nemovitého majetku, budiž za ty obchodní podíly, kterými jsou ony osoby takto súčastněny ve společnosti, zapraven podle snížené sazby platné pro nejbližší příbuzenský stupeň, o který při společnících jde. Tato úleva má toliko tenkráte místo, činí-li obchodní vklady podle tohoto a předchozího odstavce výhod požívající aspoň dvě třetiny veškerého společenského jmění.

Úlevy obou předcházejících odstavců mají však vzhledem ku poplatku z převodu nemovitostí jen potud místo, když ve společenské smlouvě převod obchodních podílů osob výhody požívajících na jiné, u kterých by stejná výhoda nenastala, dobrovolnými právními jednáními mezi živými v prvních třech letech po zřízení společenské smlouvy jest vázán na souhlas společnosti. Dá-li se souhlas v této lhůtě, pozbude se zcela nebo částečně úlevy vzhledem ku poplatku z převodu nemovitostí. Každé udělení takového souhlasu budiž od společnosti oznámeno v osmi dnech úřadu pro vyměřování poplatků povolanému, pod uvarováním nepříznivého následku vytčeného v § 80

poplatkového zákona ze dne 9. února 1850, Z. Ř. č. 50.

§ 119.

V § 117 uvedený poplatek, přemění-li se akciová společnost ve společnost s obmezeným ručením, budiž zapraven bez ohledu na povahu převedeného majetku, avšak toliko z obnosu, o který kmenový kapitál nové společnosti převyšuje základní kapitál akciové společnosti. Tím není dotčena poplatková povinnost příštích snad doplatků.

Převod nemovitých věcí akciové společnosti na společnost s obmezeným ručením jest osvobozen jak od poplatku z převodu nemovitostí tak i od zápisného; naproti tomu však nenastane z této příčiny přetržení povinnosti ku poplatku ekvivalentnímu vzhledem k těmto nemovitým věcem ve smyslu poznámky 3 k tarifní položce 106 *Be*, zákona ze dne 13. prosince 1862, Z. Ř. č. 89.

Předcházející ustanovení vztahují se také pod podmínkami v § 101 dotčenými k uvedeným tam těžířstvům ku provozování hornictví a ku spolkům, které byly přetvořeny ve společnosti s obmezeným ručením.

§ 120.

Cizozemské společnosti s obmezeným ručením, které chtějí provozovati po živnostensku své obchody v tuzemsku, jsou povinny zapraviti bezprostředně poplatek podle II. stupnice z té části svého vkladového a obligačního kapitálu, kterou hodlají věnovati tuzemskému obchodování, každou měrou však nikoli z menšího obnosu nežli ze čtvrtiny tohoto kapitálu. Výši jistinného obnosu, ze kterého tento poplatek má býti vyměřen, ustanoví finanční ministerium podle volného uvážení, přihlédajíc ku poměrům, a společnosti mají podati finančnímu úřadu výkazy, jichž je k tomuto účelu třeba, dříve nežli počnou provozovati obchod v tuzemsku, jakož i pokaždé nežli zvýší podrobený poplatku jistinný obnos tuzemskému obchodování věnovaný.

K tomuto poplatku vztahují se obdobně §§ 8 a 11 zákona ze dne 18. září 1892, Z. Ř. č. 171.

K dílčím úpisům dlužním cizozemských společností s obmezeným ručením vztahují se kromě toho §§ 1 až 3, pak 6 až 12 zákona ze dne 18. září 1892, Z. Ř. č. 171.

Hlava VIII.

Ustanovení trestní a ustanovení závěrečná.

§ 121.

Přečinu se dopustí, kdo úmyslně jako jednatel, jako člen dozorčí rady nebo jako likvidátor společnosti s obmezeným ručením způsobí, přisvědčí nebo nezamezí, aby byly vydány společníkům listiny o jejich účastenství, které svědčí majiteli nebo na řád, nebo obsahují poznámku poukazující k tomu, že by rubopis byl dovolen, nebo aby byly vydány listy dividendové.

§ 122.

Přečinu se dopustí, kdo:

1. jako jednatel v prohlášení podle § 9, čísla 2, §§ 10, 53 nebo 56 podaných, aby společnost nebo zvýšení anebo snížení kmenového kapitálu byly zapsány do obchodního rejstříku, nebo

2. jako jednatel nebo likvidátor v podílní knize podle § 26 vedené nebo v seznamu na základě podílní knihy obchodnímu soudu předloženém

učiní úmyslně falešné údaje způsobilé ku klamání o majetkovém stavu společnosti s obmezeným ručením.

§ 123.

Přečinu se dopustí, kdo úmyslně jako jednatel nebo likvidátor, jako společník dozorčí rady nebo jako zmocněnec společnosti s obmezeným ručením v protokolech hromad, účetních závěrkách, rozvahách, obchodních zprávách nebo ve veřejném vyzvání k účasti v podniku vylíčí falešně majetkový stav společnosti nebo zamlčí skutečnost, jejíž zamlčení jest způsobilé klamati o majetkovém stavu společnosti.

§ 124.

Trest na přečiny v §§ 121 až 123 naznačené jest vězení od jednoho týdne až do jednoho roku,

s nímž může býti spojena peněžitá pokuta od 1000 až do 20.000 korun.

§ 125.

Trestních ustanovení tohoto zákona budiž jen potud upotřebeno, pokud čin nespadá pod přísnější trestní ustanovení.

Všeobecná ustanovení trestního zákona ze dne 27. května 1852, Z. Ř. č. 117, platí také pro přečiny tímto zákonem stanovené.

Řízení přísluší sborovým soudům první stolice.

§ 126.

Kdo jako revisor poruší svou povinnost, chovati v tajnosti obchodní a provozovací poměry, o kterých by se dověděl při revisi (§ 45), budiž potrestán pořádkovou pokutou až do 2000 korun od soudu, v jehož obchodním rejstříku je společnost zapsána.

§ 127.

Mému ministrovi práv a Mým ministrům vnitra, financí, obchodu, železnic a orby jest uloženo, aby ve skutek uvedli tento zákon, který nabude moci za tři měsíce po svém vyhlášení, a aby vydali předpisy, kterých je třeba k jeho provedení.

Ve Vídni, dne 6. března 1906.

František Josef m. p.

Gautsch m. p. **Bylandt** m. p.
Kosel m. p. **Buquoy** m. p.
Klein m. p. **Wrba** m. p.
Auersperg m. p.

Zákonník říšský

pro

království a země v radě říšské zastoupené.

Částka XXV. — Vydána a rozeslána dne 16. března 1906.

Obsah: (Čís. 59—63.) 59. Vyhláška, jíž se c. k. rytecká a medailérská škola ve Vídni, co se týče žáků třetího ročníku, na roveň staví osmitřídním veřejným středním školám tuzemska vzhledem ku průkazu vědecké způsobilosti k jednoroční službě dobrovolnické. — 60. Nařízení, jímž se částečně mění prováděcí předpis z roku 1903 o dani z cukru. — 61. Vyhláška, jíž mění se organisace puncoven. — 62. Vyhláška, že expositura puncovního úřadu v Bregenci a puncovna v Brně byly přeměněny v puncovny I. třídy. — 63. Nařízení, jímž se upravují prozatímně obchodní a tržební styky mezi Rakousko-Uherskem a Černou Horou.

59.

Vyhláška ministeria zemské obrany ze dne 13. ledna 1906,

jíž se c. k. rytecká a medailérská škola ve Vídni, co se týče žáků třetího ročníku, na roveň staví osmitřídním veřejným středním školám tuzemska vzhledem ku průkazu vědecké způsobilosti k jednoroční službě dobrovolnické.

Na základě § 25, druhého odstavce branného zákona ve shodě s účastnými ministeriemi c. k. rytecká a medailérská škola ve Vídni, co se týče žáků třetího ročníku, staví se na roveň osmitřídním veřejným středním školám tuzemska vzhledem ku průkazu vědecké způsobilosti k jednoroční službě dobrovolnické.

Tím doplňují se přílohy II *a* a II *b* části I brandých předpisů vyhlášených zdejším nařízením ze nne 15. dubna 1889, Z. Ř. č. 45.

Schönaich m. p.

60.

Nařízení ministeria finančního ze dne 5. března 1906,

jímž se částečně mění prováděcí předpis z roku 1903 o dani z cukru.

Doslov odstavců 1 a 2 v § 1 prováděcího předpisu o dani z cukru ze dne 29. srpna 1903, Z. Ř. č. 176, se mění ve shodě s královským uherským finančním ministeriem a bude znítí takto:

„Za syrob k lidskému požívání nezpůsobilý a proto podle § 1, č. 1, zákona daně prostý pokládají se tmavobarevné a odporně chutnající, třtinový cukr obsahující zbytky z výroby řepového cukru, které byvše uvedeny na suchou látku, to jest na 100° Ballingových, obsahují méně než 74 procenta cukru všeho druhu a alespoň 9 procent popelu (t. j. na 75° Ballingových uvedeno nejvýše 55·5 *g* cukru všeho druhu a alespoň 6·75 *g* popelu).

Obsah cukru a popelu budiž stanoven podle návodu v příloze XIV obsaženého.“

Toto nařízení nabývá moci dnem vyhlašovacím.

Kosel m. p.

61.

Vyhláška ministeria finančního ze dne 12. března 1906,

jíž mění se organisace puncoven.

Výnos ze dne 8. června 1873, Z. Ř. č. 104, kterým úřední působnost puncoven vzhledem ku kontrole cizozemského zlatého a stříbrného zboží byla zrušena, částečně se mění a dnem 1. dubna 1906 nabudou platnosti následující ustanovení:

Puncovny podle propůjčené jim působnosti budou se děliti na tři třídy, a to:

1. Puncovny I. třídy mající právo, kromě tuzemského zlatého a stříbrného náčiní, také ještě vyřizovati takové zlaté a stříbrné náčiní z cizozemska dovezené:

a) pro které strana žádá, aby bylo osvobozeno od puncování podle § 31 *a*, vztažmo § 18 puncovního zákona ze dne 26. května 1866, Z. Ř. č. 75;

b) které jest opatřeno již při dovozu tuzemským puncem pro tuzemské nebo cizozemské zlaté a stříbrné náčiní; konečně

c) které má na sobě úřední značku ryzího obsahu cizích států, s výhradou zvláštních poukazů finančního ministeria o tom, ku kterým státům, vztažmo ku kterým cizozemským značkám ryzího obsahu při tom sluší přihlédati.

Zboží právě řečené bude připuštěno k obchodu však toliko po vykonané kontrole ryzího obsahu, po označení tuzemským puncem pro zboží cizozemského původu a po zapravení poplatků.

2. Puncovny II. třídy, které jsou toliko oprávněny, vyřizovati tuzemské zlaté a stříbrné zboží.

3. Puncovny III. třídy, které rovněž smějí podrobovati kontrole toliko tuzemské zboží, jsouce kromě toho podrobeny určitým obmezením, v každé případnosti zvláště ustanoveným, vzhledem ke množství nebo druhu, třeba také k času vyřizovacímu zkoušeného zboží.

Kosel m. p.

62.

Vyhláška ministeria finančního ze dne 12. března 1906,

že expositura puncovního úřadu v Bregenci a puncovna v Brně byly přeměněny v puncovny I. třídy.

Expositura puncovního úřadu s c. k. hlavní celnicí v Bregenci spojená a puncovna s c. k. hlavní celnicí v Brně spojená budou přeměněny dne 1. dubna 1906 v puncovny I. třídy.

Puncovna I. třídy v Bregenci bude podřízena exposituře puncovního úřadu v Inšpruku, puncovna I. třídy v Brně bude podřízena jako až dosud bezprostředně hlavnímu puncovnímu úřadu ve Vídni.

Tyto puncovny I. třídy podrží dosavadní úřední značky expositury puncovního úřadu v Bregenci, vztažmo puncovny v Brně a nemění se ani rozsah jejich úředních okresů.

Kosel m. p.

63.

Nařízení veškerého ministerstva ze dne 15. března 1906,

jímž se upravují prozatímně obchodní a tržební styky mezi Rakousko-Uherskem a Černou Horou.

Na základě zákona ze dne 27. února 1906, Z. Ř. č. 42, a vzhledem k opatřením knížecí černohorskou vládou učiněným vyhlašuje se ve shodě s královskou uherskou vládou, že věci černohorského původu při dovozu do rakousko-uherského území celního, dokud nebude jinak nařízeno, mají býti vyclívány podle cla platného ode dne 1. března 1906 pro věci stran největších výhod požívajících a že věci rakouského a uherského původu při dovozu do Černé Hory stejným způsobem budou vyclívány.

Gautsch m. p. **Bylandt** m. p.
Piętak m. p. **Kosel** m. p.
Randa m. p. **Buquoy** m. p.
Schönaich m. p. **Klein** m. p.
Wrba m. p. **Bienerth** m. p.
Auersperg m. p.

Zákonník říšský

pro

království a země v radě říšské zastoupené.

Částka XXVI. — Vydána a rozeslána dne 17. března 1906.

Obsah: Čís. 64. Nařízení, jímž se upravují služební a platové poměry mechanických pomocníků poštovských a telegrafních.

64.

Nařízení obchodního ministeria ze dne 14. března 1906,

jímž se upravují služební a platové poměry mechanických pomocníků poštovských a telegrafních.

Na základě Nejvyššího rozhodnutí ze dne 10. března 1906 nařizuje se s platností od 1. března 1906 takto:

Oddíl I.

§ 1.

Mechaničtí pomocníci jsou poštovští a telegrafní zřízenci, kteří mají úkol postavovati, v dobrém stavu chovati a opravovati telegrafní a telefonní přístroje (elektrické batterie) ve větších úřadech a vykonávati jinaké práce náležející do oboru mechaniky a elektrotechniky, a třeba-li také v dobrém stavu udržovati úpravy proudu silného.

§ 2.

Aby kdos obdržel místo mechanického pomocníka, vyžaduje se:

1. průkaz rakouského státního občanství;

2. občanská a mravní zachovalost;

3. věk mezi 18 a 30 roky;

4. tělesná způsobilost, která budiž prokázána prohlídkou lékařem ústavu vykonanou;

5. průkaz, že se žadatel vyučil mechanické živnosti;

6. průkaz, že žadatel absolvoval zvláštní běh o elektrotechnice;

7. průkaz, že byl zaměstnán prakticky alespoň po dvě léta jako mechanik v některém elektrotechnickém podniku (ústavu);

8. že byl ke spokojenosti zaměstnán jako výpomocný mechanik u pošty a telegrafu.

Žadatelé, kteří absolvovavše odborné školy nabyli průkazu způsobilosti pro mechanickou živnost, jsou osvobozeni od předložení průkazu pod čís. 5 a 6 žádaného a stačí u nich jednoroční praktické zaměstnání (číslo 7).

§ 3.

Žadatelé za místo mechanických pomocníků budou přijímáni podle potřeby, a to zprvu jako výpomocní mechanikové.

Výpomocní mechanikové mají se podrobiti šestiměsíční praxi, aby se naučili zacházeti s tele-

grafními a telefonními přístroji. Třeba-li toho, praxe může býti prodloužena o další tři měsíce.

§ 4.

Výpomocní mechanikové mají slíbiti při nástupu služby před svědkem svému bezprostřednímu úřednímu přednostovi věrnost a úřední mlčenlivost.

§ 5.

Pro zrušení služebního poměru výpomocných mechaniků jest ustanovena z obou stran čtrnáctidenní lhůta výpovědní.

Dopustí-li se však výpomocný mechanik hrubého přestupku služebních povinností nebo vyjde-li na jevo, že se k službě nehodí, budiž bez předcházející výpovědi zproštěn služby.

§ 6.

Systemisovaná místa mechanických pomocníků budiž z úřední moci udělována výpomocným mechanikům, a budiž při tom vyhotoven ustanovovací dekret a služební přísaha vykonána. Aby takové místo bylo uděleno, vyžaduje se aspoň pětiletá uspokojivá úhrnná doba služební.

Mechaničtí pomocníci vstoupí svým jmenováním v trvalý služební poměr ku poště a telegrafu, který může býti zrušen toliko pod podmínkami v § 26 uvedenými.

§ 7.

Poplatek za propůjčení služby, jejž výpomocní mechanikové a mechaničtí pomocníci mají platiti podle tarifní položky čís. 40, lit. *d*, vztažmo *a* zákona ze dne 13. prosince 1862, Z. Ř. č. 89, budiž vyměřen u výpomocných mechaniků vzhledem k ustanovení § 16, lit. *e* poplatkového zákona na základě trojnásobného ročního požitku podle stupnice II; u mechanických pomocníků vzhledem k ustanovení § 16, lit. *c* poplatkového zákona na základě desítinásobného ročního požitku podle stupnice III.

Co se týče vyměřování, předpisování a vymáhání poplatků za propůjčení služby, budiž šetřeno obdobně předpisů nařízení ministerstva obchodního ze dne 26. prosince 1905, čís. 68608. (Věstník pošt. a tel. 1132.)

§ 8.

Předpisy §§ 14 až 19, 23 až 28, pak 90 až 98, výnosem obchodního ministerstva ze dne 16. prosince 1852, č. 2649, Pošt. V. č. 100, vyhlášeného služebního řádu pro úředníky a sluhy III. odboru obchodního ministerstva podřízené (viz přílohu) vztahují se obdobně k mechanickým pomocníkům a výpomocným mechanikům.

§ 9.

Mechaničtí pomocníci a výpomocní mechanikové jsou proto zejména zavázáni, věrně, pilně a poctivě podle nejlepšího vědomí a umu věnovati se pracím, kterých vyžaduje příslušná jim svěřená služba, a osvojiti si svědomitě vědomosti a zručnosti, kterých k tomu je třeba.

Jsou odpovědni za rychlý a přesný výkon služebních prací jim svěřených, mají přesně dodržovati úřední hodiny a je-li toho třeba při mimořádném návalu konati službu také mimo úřední hodiny.

Mechaničtí pomocníci a výpomocní mechanikové jsou mimo to zavázáni, zachovávati mlčenlivost naproti každému o služebních záležitostech. Ručí za věci sobě svěřené a za každou škodu státu svým zaviněním způsobenou. Mechaničtí pomocníci a výpomocní mechanikové jsou svým představeným povinni poslušností a úctou, ve služebním styku s jinými zřízenci a se stranami mají zachovávati zdvořilost; co nejpřísněji jest jim zapověděno od stran za příčinou služebních úkonů přijímati nebo dáti sobě slíbiti dary nebo jinaké výhody. Mechaničtí pomocníci a výpomocní mechanikové mají se také mimo službu slušně a čestně chovati a zdrželi se nedovolených vedlejších zaměstnání.

§ 10.

Poštovské a telegrafní ředitelství má vésti o mechanických pomocnících služební a kvalifikační tabulky.

Mechaničtí pomocníci a výpomocní mechanikové mají všechny změny svých osobních poměrů oznámiti bez průtahu představenému poštovskému a telegrafnímu ředitelstvu, pokud nejsou jemu již z úřadu známy.

§ 11.

Když mechaničtí pomocníci se ucházejí o místo mechanika, mají prokázati, že odbyli státní školu živnostenskou neb odbornou školu pro elektrotechniku s dobrým prospěchem.

Při zvláště výborných služebních výkonech může býti upuštěno od této podmínky.

§ 12.

Výpomocní mechanikové mají denní plat podle následujícího přehledu:

Stupeň denního platu	Obvod							
	1.		2.		3.		4.	
	třídy aktivitních přídavků státních úředníků							
	K	h	K	h	K	h	K	h
4.	3	50	3	20	3	—	2	80
3.	3	75	3	40	3	20	3	—
2.	4	—	3	60	3	40	3	20
1.	4	25	3	80	3	60	3	40

§ 13.

Denní plat 4. stupně vyplácí se za praxe, 3. stupeň v čase po skončení praxe až do konce druhého roku, 2. stupeň v třetím a čtvrtém roku a plat 1. stupně od počátku pátého roku.

Denní plat bere se v měsíčních prošlých lhůtách a jest vázán na podmínku, že se služba skutečně vykonává, leč by v této příčině něco jiného výslovně bylo ustanoveno.

Pro postup do vyšších stupňů denního platu, který buď nařizován z úřední povinnosti, jest započitatelno každé skutečné služební zaměstnání jako výpomocný mechanik.

§ 14.

Mechaničtí pomocníci obdrží roční plat podle následujícího přehledu:

Služební třída starobní	Obvod			
	1.	2.	3.	4.
	třídy aktivitních přídavků státních úředníků			
	k o r u n			
VII	1.800	1.600	1.550	1.500
VI	1.900	1.700	1.650	1.600
V	2.000	1.800	1.750	1.700
IV	2.200	1.960	1.900	1.840
III	2.400	2.160	2.100	2.040
II	2.600	2.360	2.300	2.240
I	3.000	2.680	2.600	2.520

Služné vyplácí se v měsíčních lhůtách napřed.

Postup do služební třídy starobní VI. až III. nastane po každých čtyřech, postup do třídy II. a I. po každých pěti služebních letech v předcházející třídě vykonaných.

§ 15.

Nehledíc k nepřítomnosti ve službě, podmíněné řádně prokázanou nemocí, řádně udělenou dovolenou nebo dostavením se k vojsku v případech uvedených v § 5 zákona ze dne 22. června 1878, Z. Ř. č. 59, pod lit. *a*, *b* a *d*, jest požitek ročního služného tím podmíněn, že se služba skutečně vykonává.

Plat počne se brátí, je-li někdo jmenován mechanickým pomocníkem, prvním dnem měsíce po jmenování následujícího; jde-li o postup do vyšší třídy služného, počne se brátí prvním dnem měsíce, který následuje po dokonání kvadriennia, vztažmo kvinkvennia.

Platy mechanických pomocníků budte zastaveny:

1. je-li kdos jmenován mechanikem, nebo dosáhl-li vyššího platu, tím dnem, kterého nový plat byl k výplatě poukázán;

2. dostaví-li se kdos k vojenské presenční službě, jakož i zruší-li se služební poměr, koncem příslušného měsíce.

§ 16.

Zvláštním nařízením budou upraveny vedlejší platy výpomocných mechaniků a mechanických pomocníků za příčinou zvláštních služebních výkonů nebo zvláštního zaměstnání.

§ 17.

Mechanickým pomocníkům, kteří jsou povinni dostaviti se k výkonu zákonné vojenské presenční služby, bude po dobu tohoto zavolání služební místo zachováno, avšak čas vojenské presenční služby nebude čítán pro dosažení vyššího platu.

§ 18.

Výpomocným mechanikům, jsou-li tu okolnosti zřetele hodné, může býti ponechána polovice denního platu, jsou-li povoláni k vojenskému výcviku, po dobu pro vycvičení nováčků zákonně ustanovenou, pak po dobu nepřítomnosti ze služby výkonem cvičení ve zbrani podmíněnou.

§ 19.

Zvláštní ustanovení budou vydána o jejich platech, dostaví-li se za mobilisace, pak budou-li zaměstnáni v telegrafní službě válečné.

§ 20.

Za podmínek pro poskytnutí záloh skutečným státním úředníkům platných mohou býti povoleny mechanickým pomocníkům nezúročné zálohy až do nejvyššího obnosu tříměsíčního služného na splátky nejdéle ve 20 měsíčních lhůtách.

§ 21.

Za podmínek pro udělování peněžních odměn a výpomocí vůbec platných mohou býti povoleny mechanickým pomocníkům a výpomocným mechanikům peněžité odměny a výpomoci.

§ 22.

Mechanickým pomocníkům může k ústní žádosti od jejich bezprostředních představených udělena býti dovolená až do čtrnácti dnů během jednoho roku, připouští-li to služba a nevzniknou-li žádné náklady na substituci; dovolená budiž oznámena poštovskému a telegrafnímu ředitelstvu.

Poštovská a telegrafní ředitelstva mohou povoliti mechanickým pomocníkům za stejných podmínek dovolenou až do čtyř neděl, a nehledíc k tomu až do tří měsíců, když žadatel o dovolenou zapraví náklady za substituci, delší dovolenou však toliko za karence platů.

§ 23.

Není-li kdo ve službě přítomen následkem nemoci, budiž ihned učiněno služební oznámení a předloženo buď potom představenému poštovskému a telegrafnímu ředitelstvu. Trvá-li nepřítomnost ve službě onemocněním způsobená déle osmi dnů, budiž předloženo lékařské vysvědčení, pokud by nemocný nebyl prohlédnut lékařem ústavu; i při kratší nepřítomnosti ve službě může žádáno býti, aby se předložilo lékařské vysvědčení.

Mechaničtí pomocníci berou za nemoci nezkráceně své řádné platy až do čtyř měsíců a o 25 procent zkrácené po další dva měsíce. Po uplynutí šesti měsíců buďte platy zastaveny.

Výpomocným mechanikům bude za nemoci po první tři měsíce denní plat vyplácen celou výměrou, v dalších dvou měsících pak bude zkrácen o 25 procent. Uplynutím pátého měsíce denní plat bude zastaven.

§ 24.

Výpomocní mechanikové potřebují k uzavření sňatku předchozího písemného povolení.

Za toto povolení budiž nejméně 14 dní před uzavřením sňatku zakročeno u poštovského a telegrafního ředitelstva, při čemž budiž nevěsta pojmenována a její mravnostní vysvědčení předloženo.

Uzavření sňatku bez obdrženého povolení k sňatku jest služebním přečinem.

§ 25.

Předpisy platné o tom, jak se nakládá disciplinárně se státními úředníky, zejména ustanovení císařského nařízení ze dne 10. března 1860, Z. Ř. č. 64, vztahují se obdobně k mechanickým pomocníkům s tou změnou, že na místo trestu odňatého postupného povýšení může uloženo býti jako disciplinární trest odnětí postupu do vyššího platu na určitou neb neurčitou dobu a na místo přeložení z trestu na jiné služební místo s nižším platem přeložení do nejbližšího nižšího stupně platu na jedno až nejvýše na šest pololetí.

Suspendovanému mechanickému pomocníku, nemůže-li zapraviti výživu pro sebe a svou rodinu, budiž povoleno stravné, které budiž poukázáno z pravidla teprve k jeho formální žádosti a toliko, kdyby tato potřeba byla vůbec známa, z moci úřední.

Stravné budiž podle potřeby vyměřeno jednou až dvěma třetinami služného.

Jestliže by suspense k rekursu byla zrušena, nebo suspendovaný mechanický pomocník v disciplinárním vyšetřování konečně uznán byl nevinným, náleží mu dodatečně celý zastavený plat po srážce obdrženého snad stravného.

§ 26.

Služební poměr mechanického pomocníka se zruší:

1. vzdáním se služby;
2. přeložením na trvalý odpočinek;
3. propuštěním ze služby;
4. úmrtím.

§ 27.

Vzdá-li se kdo služby, vystoupí tím dobrovolně ze služby a vzdá se zároveň titulu, platův a všech jiných práv ze služebního poměru snad vznikajících.

Představené poštovské a telegrafní ředitelství jest oprávněno přijmouti vzdání se služby s tím obmezením, že přijetí resignace mechanického pomocníka, který jest ve vyšetřování trestním soudem nebo disciplinárně vedeným, jest vyhrazeno obchodnímu ministeriu.

§ 28.

Na dočasný odpočinek buďte přeloženi mechaničtí pomocníci, kteří na čas stanou se ke službě nezpůsobilými nemocí déle nežli šest měsíců trvající, avšak nikoli nezhojitelnou.

Mechaničtí pomocníci na dočasný odpočinek přeložení, nabudou-li úplné způsobilosti ke službě, mohou v nejbližších pěti letech, čítajíc od času, kdy na odpočinek byli přeloženi, opět do služby vzati býti a zařaděni do dřívějšího stupně služného, vztažmo platu, při čemž však čas na odpočinku strávený nečítá se pro postup platový. Zdráhal-li by se kdo, dáti se ve službě opět upotřebiti, pokládá se to za vzdání se služby.

Mechanický pomocník budiž dán na trvalý odpočinek, je-li následkem nemoci po více než-li šest měsíců nepřítomen a je-li vyloučeno, že se stane ke službě způsobilým.

K žádosti při prokázané trvalé nezpůsobilosti ke službě přeložení na trvalý odpočinek může býti povoleno také před uplynutím lhůt v prvním odstavci ustanovených.

Oddíl II.

§ 29.

Ustanovení, daná v nařízení obchodního ministeria ze dne 21. května 1903, Z. Ř. č. 108, jímž byly propůjčeny státní zaopatřovací platy ustanoveným na dekret poštmistrům, poštovským pomocným úředníkům a poštovským a telegrafním manipulantkám, vztahují se obdobně také k mechanickým pomocníkům, avšak budiž při tom šetřeno následujících předpisů (§ 30 až 32).

§ 30.

Základem pense má býti obnos podle následujícího vzorce na jevo vycházející, totiž:

Služební třída starobní	Základ pro pensi Koruny
VII	1200
VI	1300
V	1400
IV	1500
III	1700
II	1900
I	2200

Normální odpočinkový plat mechanického pomocníka nesmí býti vyměřen níže nežli 600 K.

§ 31.

Výměra vdovské pense činí:

a) pro vdovy mechanických pomocníků VII. až IV. služební třídy starobní 700 K;

b) pro vdovy mechanických pomocníků III. až I. služební třídy starobní 800 K.

§ 32.

Mechaničtí pomocníci mohou si, požádají-li za to, dáti započísti dodatečně služební čas, který jako výpomocní mechanikové skutečně vykonali, jakož i čas vojenské presenční služby, při čemž budiž šetřeno obdobně předpisů daných v §§ 3 a 25 nařízení obchodního ministeria ze dne 21. května 1903, Z. Ř. č. 108, o mužských poštovských úřednících pomocných.

Oddíl III.

Aby bylo toto nařízení provedeno, budiž s mechanickými pomocníky nyní zaměstnanými naloženo podle předpisů daných v následujících paragrafech.

§ 33.

Mechaničtí pomocníci, kteří odbyli v nynější své služební vlastnosti aspoň tři skutečná služební léta uspokojivým způsobem, buďte jmenováni mechanickými pomocníky, při čemž se započte pro vyšší služné čas přes tři léta přebývající.

§ 34.

Mechaničtí pomocníci s menším úhrnným služebním časem nežli třiletým, buďte ponecháni v denním platu, avšak nebuďte jmenováni výpomocnými mechaniky. Vykonaný dosud čas služební budiž úplně započten jak do doby praxe v § 3 stanovené tak i za příčinou nabytí vyššího denního platu.

§ 35.

Mechaničtí pomocníci, kteří berou nyní více denního platu, nežli by jejich příští denní plat činil, vztažmo nežli by činilo jejich příští služné na rok přepočtené, obdrží tento větší obnos jako doplňovací přídavek, nezapočitatelný pro starobní zaopatření, který budiž přiměřeně zmenšen, vztažmo zastaven podle toho, jak obdrží větší platy.

§ 36.

Mechaničtí pomocníci mohou dosáhnouti, aby služební čas, který v této své vlastnosti skutečně vykonali, byl jim zcela nebo částečně započten pro starobní zaopatření pod následujícími podmínkami:

a) Mechaničtí pomocníci, dne 1. března 1906 s ročním služným ustanovení, mají nejdéle do 31. prosince 1906 přihlásiti se, uvedouce přesně služební dobu, která má býti započtena; mechaničtí pomocníci pak, kteří v denním platu zůstali, mají se přihlásiti nejdéle do roka potom, co byli jmenováni mechanickými pomocníky;

b) za každý měsíc služebního času k započtení přihlášeného nebo za zlomek měsíce buďte 4 K doplaceny;

c) při ohlášce budiž zároveň uvedeno, zdali doplatek má býti zaplacen najednou nebo v měsíčních lhůtách srážkou s platu, v tomto případu budiž doloženo, v kolikaměsíčních lhůtách bude zapraven. Dovolený nejvyšší počet měsíčních lhůt jest 36, vztažmo 60 a 90, podle toho, jde-li o doplatek až do 120 K, vztažmo o doplatek od 121 až 250 K neb o vyšší doplatek. K žádosti může býti také povoleno, aby byl počátek splátek odložen až do 1. ledna 1908.

§ 37.

Schválilo-li poštovské a telegrafní ředitelstvo přihlášku započitatelného služebního času podle § 36 vykonanou, tedy přihlášený služební čas bude započten jak pro dosažení nároku na odpočinkový plat tak i pro výměru odpočinkového platu, uplynula-li:

a) zaprví-li se doplatek najednou, doba tří let od zapravení doplatku, nebo

b) zaprví-li se doplatek po splátkách, doba jednoho roku od zapravení poslední lhůty a alespoň doba tří let od zapravení první lhůty.

§ 38.

Nastane-li před uplynutím lhůt v § 37 dotčených případ zaopatření nebo vystoupení ze služby, příslušný mechanický pomocník, nebo zemřel-li, jeho dědicové mají nárok na vrácení doplatku až do výše 75 procent. Byl-li však doplatek ve lhůtách splácen, buďte nejdříve ještě nezapravené splátky připočteny k obnosu, který má býti vrácen.

Auersperg m. p.

Příloha 4.

Výpis

ze

„služebního řádu pro úředníky a sluhy, podřízené III. odboru obchodního ministeria“.

(Vyhlášen na základě Nejvyššího rozhodnutí ze dne 28. listopadu 1852 nařízením obchodního ministeria ze dne 16. prosince 1852, č. 2649, Nař. V. č. 100 z r. 1852.)

§ 14.

Úředníci a sluhové jsou odpovědni za přesné uposlechnutí služebních předpisův a návodů jim daných.

Jsou zavázáni, svědomitě vykonávati podle zákonů práce sobě svěřené a uposlechnouti v úředních věcech všech nařízení svých představených.

Příkazy, které by mohly míti v zápětí odpovědnost podřízených úředníků, buďte pokud možná písemně dány.

§ 15.

Úředníci a sluhové mají přísně zachovávati služební tajemství, o kterých by se třeba ústně dozvěděli, a jsou k tomu také zavázáni, když ze státní služby vystoupili.

§ 16.

Pokud úředníci a sluhové skutečně slouží nebo nějakou dávku ze státní pokladny berou, jest jim zapovědělo, uveřejňovati tiskem své stížnosti na opatření svých představených nebo své jinaké styky ze služebního svazku vzniklé.

§ 17.

Na každém státním úředníku a sluhovi se žádá, aby se také v soukromém životě choval přiměřeně svému postavení a své cti.

§ 18.

Úředníci a sluhové mají se co nejpřísněji zdržeti každéhokoli přijímání darů ve věcech úředních.

§ 19.

Úředníci a sluhové nesmějí se věnovati nižádnému jakémukoli vedlejšímu zaměstnání ani žádnému podniku nebo se v nich účastniti, které

1. by mohly podle svého způsobu nebo vztahu na postavení úředníkovo nebo sluhovo odůvodniti mínění, že jest předpojat ve vykonávání svého úřadu nebo služby, neb

2. odporují vážnosti nebo společenské cti úředníků nebo sluhů, nebo důstojenství úřednickému, neb

3. ubírají čas úředníku nebo sluhovi na újmu přesného výkonu jeho povolání.

Bezprostřední úřední přednosta rozhoduje o tom, zdali vedlejší zaměstnání pro úředníka nebo sluhu jest přípustno; proti tomuto rozhodnutí může podán býti rekurs k vyššímu úřadu.

§ 23.

Každý úředník nebo sluha, nemaje nároků na zvláštní odměnu, jest podle svých sil zavázán,

vykonávati zvláštní práce, které by mu od jeho představeného ze služebních ohledů a při zvláštních příležitostech byly na čas svěřeny vedle jeho obyčejných prací, a má po této stránce toliko odvolání k vyššímu úřadu, které však nemá odkládacího účinku.

§ 24.

Každý úředník jest povinen, aby se nejen dočasně za náhradu zákonných cestovních nákladů a diét nebo za vyměřené úhrnkové částky upotřebiti dal na jiném místě, nežli kde jest ustanoven, nýbrž může také, vyžadují-li toho služební ohledy, trvale přeložen býti na jiné služební místo za náhradu zákonných přesídlovacích nákladův.

§ 25.

Kromě nemoci, která budiž představenému ihned oznámena a podle okolností řádně prokázána, úředník nebo sluha není oprávněn, bez zvláštního povolení (dovolené) nechoditi do úřadu nebo do služby.

Zvláštní služební předpisy stanoví, kdo toto povolení prohlédajíc k délce dovolené může uděliti a co za touto příčinou má býti prokázáno.

§ 26.

Byla-li dovolená (vyjímaje řádně prokázanou nemoc nebo důležité služební ohledy) na delší dobu nežli na čtvrt leta žádána a povolena, úředník nebo sluha nebere po této čtvrti roku až do opětného vstupu do služby nižádného služného nebo mzdy. Výjimky z tohoto pravidla potřebují Nejvyššího schválení.

§ 27.

Úředník účtům podrobený neb u pokladny ustanovený nesmí z pravidla nastoupiti ani povolenou dovolenou, neprokázal-li po předchozím skontrování pokladny a likvidování správnost a řádné odevzdání spravované pokladny nebo materiálií.

Aby kdos osvobozen byl od tohoto závazku, je k tomu třeba schválení ministeriem (kromě naléhavých případů, ve kterých se může býti spokojeno s přiměřeným zajištěním).

§ 28.

V každém intimačním dekretu o povolené dovolené budiž uveden čas, kterým povolená lhůta dovolené se počíná.

Každé vzdálení z úřadu nebo ze služby bez prokázané nemoci neb obdržené dovolené, jakož i každé neospravedlněné překročení dovolené budiž potrestáno jako služební přečin.

Jestliže by se úředník nebo sluha bez prokázané nemoci nebo bez dovolené nedostavil po osm dní do úřadu nebo nevrátil se ve 14 dnech po prošlé dovolené na své služební místo, tedy srazí se mu služné za každý den překročení.

§ 90.

Úředníci a sluhové ručí za škodu zaviněním ve svém úřadě nebo službě způsobenou a jsou povinni ji nahraditi (zejména škodu způsobenou přestoupením nebo zanedbáním svých služebních návodů).

Vznikla-li škoda zaviněním několika, každý z nich ručí za podíl svým zaviněním způsobený. Nedají-li se podíly jednotlivých osob ve škodě vyšetřiti, nebo byla-li škoda úmyslně způsobena, ručí všichni rukou společnou a nerozdílnou.

§ 91.

Úředníci a sluhové nemohou z pravidla žalováni býti pro své úřední úkony u civilních soudů, a proto každá taková žaloba na ně podaná musí civilním soudem ihned býti odmítnuta.

Výjimka má místo toliko tenkráte, když příslušný správní nebo trestní úřad výslovně dovolil straně nastoupiti pořad práva proti úředníku nebo sluhovi pro jeho úřední úkon.

§ 92.

Pohledávky správy státní (eráru) naproti úředníkům a sluhům, které odvozují se toliko ze služebního poměru, budte vyřizovány cestou administrativní. Totéž platí o stejných pohledávkách naproti státu.

§ 93.

Tento přípis vztahuje se proto netoliko k těm pohledávkám, které vznikají z platův úředníků nebo sluhů nebo jejich příslušníků (jako služné, mzda, výslužné, zálohy, cestovní náklady atd.), nýbrž vůbec ke všem pohledávkám ze služebního svazku, které stát má na úředníky a sluhy a tito na stát.

§ 94.

Soudní úřady jsou proto zavázány, povolovati zajištění nebo exekuci na základě takových administrativních nálezů.

§ 95.

Příslušný správní úřad i bez intervence soudu, aby erární pohledávky ze služebního poměru vzniklé byly dobyty nebo zajištěny, může nařídit srážky ze služného, mzdy nebo jiných požitků úředníků nebo sluhů a je dáti vykonati bezprostředně pokladnami neb úřady pokladnám představenými.

§ 96.

Takové srážky nemohou nijak býti dotčeny zabaveními neb odstupy od soukromníků dříve dosaženými, proto práva soukromníků podle zvláštních příslušných předpisů mohou ku platnosti býti přivedena toliko k tomu dílu služného nebo mzdy nebo výslužného, který není zabrán těmito srážkami.

§ 97.

S výživného ani ve prospěch eráru nemůže nic býti sraženo.

§ 97.

Pozůstalost úředníka nebo sluhy, který byl podroben účtům naproti státní pokladně, nesmí kromě exekuce odevzdána býti bez přivolení příslušného správního úřadu.

Zákonník říšský

pro

království a země v radě říšské zastoupené.

Částka XXVII. — Vydána a rozeslána dne 18. března 1906.

Obsah: Čís. 65. Nařízení, jímž se upravují prozatímně obchodní a tržební styky mezi Rakousko-Uherskem a Srbskem.

65.

Nařízení veškerého ministerstva ze dne 17. března 1906,

jímž se upravují prozatímně obchodní a tržební styky mezi Rakousko-Uherskem a Srbskem.

Na základě zákona ze dne 27. února 1906, Z. Ř. č. 42, a vzhledem k opatřením královskou srbskou vládou zároveň učiněným vyhlašuje se ve shodě s královskou uherskou vládou, že věci srbského původu při dovozu do rakousko-uherského území celního, dokud nebude jinak nařízeno, mají býti vyclívány podle cla platného ode dne 1. března 1906 pro věci stran největších výhod požívajících a že také věci rakouského a uherského původu při dovozu do Srbska stejným způsobem budou vyclívány. Zásilky, které došly až včetně do 28. února 1906 (n. kal.) z rakousko-uherského celního obvodu do srbského území, budou při dovozu do Srbska vyclívány podle smluvních cel až do té doby platných.

Toto nařízení nabude moci dnem 19. března 1906.

Gautsch m. p. **Bylandt** m. p.
Piętak m. p. **Kosel** m. p.
Randa m. p. **Buquoy** m. p.
Schönaich m. p. **Klein** m. p.
Wrba m. p. **Bienerth** m. p.
Auersperg m. p.

Zákonník říšský

pro

království a země v radě říšské zastoupené.

Částka XXVIII. — Vydána a rozeslána dne 22. března 1906.

Obsah: (Čís. 66—69.) 66. Vyhláška, že byla zřízena finanční okresní ředitelství v Liberci a Králové Hradci v Čechách. — 67. Nařízení, jímž se obec a statkový obvod Bodzów přiděluje k obvodu okresního soudu v Podgoři v Haliči. — 68. Nařízení, jímž se upravují platy za supplování na řecko-východním theologickém učilišti v Zadru. — 69. Vyhláška, kterou se zaváději menší punce ryzího obsahu pro zlaté a stříbrné náčiní ryzího obsahu číslo 1.

66.

Vyhláška ministeria finančního ze dne 11. března 1906,

že byla zřízena finanční okresní ředitelství v Liberci a Králové Hradci v Čechách.

Na základě Nejvyššího rozhodnutí ze dne 13. ledna 1906 zřizují se v obvodu pražského finančního zemského ředitelství dvě nová finanční okresní ředitelství v Liberci a Králové Hradci, ze kterých finanční okresní ředitelství v Liberci má obsahovati berní okresy Jablonec, Tannwald, Liberec, Chrastava, Friedland, Německé Jablonné, Cvikov, Rumburk, Warnsdorf, Hanšpach a Šluknov, finanční okresní ředitelství v Králové Hradci má obsahovati berní okresy Náchod, Česká Skalice, Nové Město nad Metují, Opočno, Králové Dvůr, Jaroměř, Hořice, Králové Hradec, Nechanice, Rychnov, Kostelec nad Orlicí, Žamberk, Rokytnice a Králíky.

Tato finanční okresní ředitelství počnou úřadovati dnem 1. dubna 1906.

Týmž dnem svrchu uvedené berní okresy finančnímu okresnímu ředitelství v Liberci přidělené budou vyloučeny z obvodu finančního okresního ředitelství v Litoměřicích a berní okresy finančnímu okresnímu ředitelství v Králové Hradci přidělené budou vyloučeny z obvodu finančního okresního ředitelství v Chrudimi.

Kosel m. p.

67.

Nařízení ministeria práv ze dne 12. března 1906,

jímž se obec a statkový obvod Bodzów přiděluje k obvodu okresního soudu v Podgoři v Haliči.

Na základě zákona ze dne 11. června 1868, Z. Ř. č. 59, obec a statkový obvod Bodzów vylučuje se z obvodu okresního soudu ve Skavině a přiděluje se k obvodu okresního soudu v Podgoři.

Toto nařízení nabude moci dnem 1. července 1906.

Klein m. p.

68.

Nařízení ministeria věcí duchovních a vyučování a ministeria finančního ze dne 12. března 1906,

jímž se upravují platy za supplování na řecko-východním theologickém učilišti v Zadru.

Aby byl ve skutek uveden § 4 zákona ze dne 26. ledna 1902, Z. Ř. č. 24, o platech a výslužném systemisovaných učitelů při řecko-východním theologickém učilišti v Zadru, nařizuje se toto:

Jde-li o odměnu za supplování přednášek řádných učebných stolic při svrchu řečeném ústavu, budiž obdobně šetřeno předpisů substitučního normálu ze dne 3. července 1839, sb. z. pol. svazek 67, str. 96 a násl., a budiž při poukazování příslušných platů postupováno podle toho, co jest ustanoveno v ministerském nařízení ze dne 22. června 1892, č. 7036 (Věstník min. vyučování č. 30).

Kosel m. p. **Bienerth** m. p.

69.

Vyhláška ministeria finančního ze dne 12. března 1906,

kterou se zavádějí menší punce ryzího obsahu pro zlaté a stříbrné náčiní ryzího obsahu číslo 1.

Aby byly útlejší zlaté a stříbrné náčiní a zlaté a stříbrné medaile označovány, zavádějí se vedle dosavadních punců ryzího obsahu také pro stupeň čís. 1 ryzího obsahu (920 tisícin při zlatě a 950 tisícin při stříbře) menší punce o půl kratší nežli punce ryzího obsahu, předepsané výnosem finančního ministeria ze dne 30. listopadu 1866, Z. Ř. č. 149, pro zlato a stříbro čís. 1 (hlava Phoeba-Apollina se slunečními paprsky pro zlato a hlava Dianina s měsíčním srpem pro stříbro). Při těchto punceích jest úplně zachován dosavadní tvar i výkres; těchto puncí budiž užíváno počínajíc 1. květnem 1906.

Kosel m. p.

Zákonník říšský

pro

království a země v radě říšské zastoupené.

Částka XXIX. — Vydána a rozeslána dne 27. března 1906.

Obsah: (Čís. 70—73.) 70. Vyhláška, kterou vyhlašují se dodatečná ustanovení ku předpisům o zkoušení a ověřování automatických vah na obilí, vztažmo automatických vah na drobnozrnné zboží cejchovním úřadem. — 71. Nařízení, že byly změněny lhůty ku placení činžovní daně domovní v bernním výběrčím okresu Rumburském. — 72. Vyhláška, že byla zřízena celní expositura královské uherské hlavní celnice Zemuňské v zemuňském svobodném skladišti akciové společnosti zemských skladišť. — 73. Nařízení o celním odbavování živých rybničných kaprů v obchodu do Německé říše.

70.

Vyhláška obchodního ministeria ze dne 10. března 1906,

kterou vyhlašují se dodatečná ustanovení ku předpisům o zkoušení a ověřování automatických vah na obilí, vztažmo automatických vah na drobnozrnné zboží cejchovním úřadem.

Na základě nařízení obchodního ministeria ze dne 23. září 1904, Z. Ř. č. 111, vyhlašuje se následující od c. k. normální komise cejchovní vydaný dodatek ku předpisům o zkoušení a ověřování automatických vah na obilí, vztažmo automatických vah na drobnozrnné zboží cejchovním úřadem.

Ustanovení tohoto dodatku nabývají moci dnem vyhlašovacím.

Auersperg m. p.

Dodatek ku předpisům

o zkoušení a ověřování automatických vah na obilí, vztažmo automatických vah na drobnozrnné zboží cejchovním úřadem (vyhlášky obchodního ministeria ze dne 5. září 1892, Z. Ř. č. 174, ze dne 5. května 1895, Z. Ř. č. 65, ze dne 23. července 1895, Z. Ř. č. 117, ze dne 29. ledna 1898, Z. Ř. č. 24, ze dne 30. srpna 1898, Z. Ř. č. 154, ze dne 24. ledna 1899, Z. Ř. č. 19, ze dne 11. března 1900, Z. Ř. č. 57, a ze dne 23. listopadu 1901, Z. Ř. č. 198).

Předpisy svrchu uvedené o zkoušení a ověřování automatických vah na obilí, vztažmo automatických vah na drobnozrnné zboží se mění a nařizuje se, že zkoušení a ověřování dotčených vah cejchovním úřadem bude vykonáno podle přání strany buďto v tovární místnosti (vztažmo v dílně pro správky) nebo na místě, kde se váhy užívá.

V obou případech strana má se postarati, aby byla provedena technická zařízení, jichž je třeba k úředním úkonům, má opatřiti obilí, vztažmo drobnozrnné zboží k vážení a také opatřiti pomocníky, kterých by bylo třeba.

Strana jest povinna zapraviti náklady na vyslání cejchovního zřízence.

Ve Vídni, dne 3. března 1906.

C. k. normální komise cejchovní:
Lang m. p.

71.

Nařízení ministeria finančního ze dne 18. března 1906,

že byly změněny lhůty ku placení činžovní daně domovní v berním výběrčím okresu Rumburském.

Na základě zákona ze dne 11. června 1894, Z. Ř. č. 110, kterým byl finanční ministr zmocněn změniti lhůty ku placení činžovní daně domovní, nařizuje se, že činžovní daň domovní, která v berním výběrčím okresu Rumburském podle dosud platných předpisů byla placena v čtvrtletních lhůtách dne 1. ledna, 1. dubna, 1. července a 1. října napřed dospělých, budoucně má býti placena v tomto berním vyběrčím okresu ve čtyřech stejných lhůtách dne 1. února, 1. května, 1. srpna a 1. listopadu každého roku dospělých.

Tytéž lhůty splatnosti mají podle § 7 zákona ze dne 9. února 1882, Z. Ř. č. 17, míti platnost také pro pětiprocentní daň z ryzího výtěžku budov, které jsou následkem stavby zcela nebo částečně osvobozeny od činžovní daně domovní.

Toto nařízení nabude moci dnem 1. dubna 1906.

Kosel m. p.

72.

Vyhláška ministeria finančního ze dne 19. března 1906,

že byla zřízena celní expositura královské uherské hlavní celnice Zemuňské v zemuňském svobodném skladišti akciové společnosti zemských skladišť.

Podle oznámení královského uherského finančního ministeria byla zřízena v zemuňském skladišti akciové společnosti zemských skladišť expositura královské uherské hlavní celnice Zemuňské, právy hlavní celnice II. třídy nadaná, která jest zmocněna užívati také stručného opovídacího řízení v dopravě železničné.

Kosel m. p.

72.

Nařízení ministerií orby, obchodu a financí ze dne 27. března 1906

o celním odbavování živých rybničných kaprů v obchodu do Německé říše.

Aby byla ve skutek uvedena poznámka k čís. 115 tarifové přílohy *A* přídavkové smlouvy, učiněné mezi Rakousko-Uherskem a Německou říší dne 25. ledna 1905, Z. Ř. č. 24 z r. 1906, k obchodní a celní smlouvě ze dne 6. prosince 1891, nařizuje se ve shodě s královskou uherskou vládou takto:

§ 1.

Aby byli do Německé říše dovážení živí rybniční kapři beze cla odbaveni, je třeba, aby bylo předloženo vysvědčení, ve kterém příslušní orgánové potvrzují, že zásilka pochází z rybníků.

Toto vysvědčení budiž vydáno obecním (statkovým) představenstvem té obce (statkového obvodu), v jejímž území leží rybník, ze kterého kapři pocházejí. Ve vysvědčení budiž uveden držitel rybníku a budiž potvrzeno, že se v tomto rybníku kapři chovají a že kapři, do Německé říše dovážení, skutečně pocházejí z tohoto rybníku.

Údaj, kdo jest držitelem rybníku, a okolnost, že se v rybnících kapři chovají, budte potvrzeny příslušným politickým úřadem okresním.

Při vydání tohoto vysvědčení budiž upotřebeno vzorce ve příloze uvedeného. K tomuto vysvědčení, není-li vyhotoveno v německé řeči nebo dvoujazyčně, to jest v některé jiné řeči a v německé řeči, budiž připojen německý překlad úředně ověřený. Každý zřízenec k užívání úřední pečeti oprávněný má právo ověřovati tento překlad.

§ 2.

Toto nařízení nabývá moci dnem vyhlašovacím.

Kosel m. p. **Buquoy** m. p.

Auersperg m. p.

Vzorec.

Vysvědčení.*)

Potvrzuje se politickým úřadem I. stolice, že . . . . . .

v . . . . . [1]) v obvodě obce (statkového obvodu) . . . . . .

má rybník (rybníky) a že se v něm (v nich) kapři chovají.

. . . . . , dne . . . . . .

. . . . . .

Podpis.

L. S.

Obecní (statkového obvodu) představenstvo potvrzuje, že živí kapři dnes z . . . . . [2])

(kým) . . . . . [3]) (komu) . . . . . [4]) do . . . . . [5])

v sudech s dohromady . . . . . litry v plachtových vozech s . . . . *kg*

po vodě v sádkách s . . . . *kg*

zaslaní pocházejí z rybníku (rybníků) (koho) . . . . . v . . . . . [6])

. . . . . , dne . . . . . .

. . . . . .

Podpis.

*) Co se nehodí, budiž vytrženo!

[1]) Jméno a bydliště držitele rybníku.
[2]) Místo, odkud zásilka pochází.
[3]) Zasilatel.
[4]) Přijemce.
[5]) Místo, kam jest zásilka určena.
[6]) Jméno a bydliště držitele rybníku uvedeného v potvrzení politického úřadu okresního.

Zákonník říšský

pro

království a země v radě říšské zastoupené.

Částka XXX. — Vydána a rozeslána dne 28. března 1906.

Obsah: Čís. 74. Vyhláška, kterou vyhlašuje se seznam železnic, ku kterým vztahuje se mezinárodní úmluva o dopravě zboží po železnicích ze dne 14. října 1890.

74.

Vyhláška železničného ministeria ze dne 18. března 1906,

kterou vyhlašuje se seznam železnic, ku kterým vztahuje se mezinárodní úmluva o dopravě zboží po železnicích ze dne 14. října 1890, Z. Ř. č. 186 z r. 1892.

Seznam železnic, ku kterým vztahuje se mezinárodní úmluva o dopravě zboží po železnicích ze dne 14. října 1890, Z. Ř. č. 186 z r. 1892, prohlédajíc ke změnám a doplňkům, jež nastaly od vyhlášky ze dne 16. března 1905, Z. Ř. č. 46, má zníti takto:

Seznam železničných tratí, k nimž se vztahuje mezinárodní úmluva o dopravě zboží na železnicích.

Rakousko-Uhersko

(s Bosnou a Hercegovinou).

I. Království a země v říšské radě zastoupené.

(Spolu s Liechtensteinskem.)

A. Všechny trati, provozované následujícími železničnými správami a společnostmi se sídlem v Rakousku nebo v Uhersku.

1. C. k. rakouské státní dráhy, včetně trati Feldkirch—Buchs na knížecím Liechtensteinském území ležící;

naproti tomu však s vyloučením:

a) dalmatských tratí c. k. rakouských státních drah:

α) Split—Siverić—Knin,

β) Perković-Slivno—Šibeník,

γ) Split—Sinj;

b) místní dráhy o rozchodu úzkém Unzmarkt—Mauterndorf (dráhy Murské).

2. Místní dráha Oujezd-Luhačovice—Luhačovice.

3. Ústecko-teplická železnice.

4. České kommerciální dráhy.

5. Česká severní dráha.

6. Bozensko-meranská dráha.

7. Místní dráha Brno—Líšeň.

8. Buštěhradská dráha.

9. Friedlandské okresní dráhy, skládající se z místních drah:

Friedland—říšské hranice u Hermsdorfu,

Friedland—říšské hranice u Heinersdorfu (trať až do Heinersdorfu n. T.), a

Raspenava—Weissbach.

10. Jablonecké elektrické dráhy.

11. Severní dráha císaře Ferdinanda.

12. Košicko-bohumínská dráha (rakouské trati).

13. Akciová společnost moravsko-slezské místní dráhy (místní dráha Hrušov—Polská Ostrava).

14. Novojičínská místní dráha.

15. Dolnorakouské zemské dráhy skládající se z tratí: Gänserndorf—Gaunersdorf; Cmunt—Gross-

Gerungs a Cmunt—Ličov—Kamýk; Korneuburk—Ernstbrunn a Sv. Hypolit—Laubenbachmühle—Ruprechtshofen.

16. Rakouská severozápadní dráha.

17. Společnost rakousko-uherské státní dráhy.

18. Místní dráha Přívoz-Moravská Ostrava—Vítkovice.

19. Solnohradská železničná a tramwayová společnost.

20. Místní dráha Solnou komorou.

21. Společnost jižní dráhy (rakouské trati), s vyloučením místních drah:

c) Grobelno—Rogatec (Rogatecká dráha místní),
d) Kapfenberg—Seebach—Au,
e) Svinčí Ves—Železná Kaple,
f) Mödling—Hinterbrühl u Vídně (s elektrickou vozbou),
g) Poličane—Konjice,
h) Preding-Wieselsdorf—Stainz,
i) dráha Zaadižská (místní dráhy Bozen—Kaltern a elektrická drobná dráha Kaltern—Mendola [Mendolská dráha]).

22. Jihoseveroněmecká dráha spojovací.

23. Místní dráha Studénka—Štramberk.

24. Železnice Vídeňsko-aspangská s vyloučením:

k) ozubené trati z Puchberka na Vysoký Sněžník dráhy Sněžníkové.

25. Trati c. k. rakouských státních drah, královskými uherskými státními železnicemi provozované, od Lawocznéhо až k uherské zemské hranici, od Fehringa až k uherské zemské hranici a od Siank až k uherské zemské hranici, jakož i od společnosti rakousko-uherské státní dráhy od Marchegga až k uherské zemské hranici, konečně Rábsko-Šoproňsko-Ebenfurtskou [1]) železničnou společností provozovaná trať z Ebenfurtu až k uherské zemské hranici železnice Vídeňsko-Pottendorfsko-Vídeňsko-novoměstské, na níž společnost dráhy Jižní vozbu provozuje.

B. Trati provozované nebo spoluprovozované cizími správami.

I. Správami italskými.

Trati, generálním ředitelstvím italských státních drah provozované, od italsko-rakouské hranice:

26. U Kormonsu až ke Kormonsu.

27. U Pontebby až k Pontaflu ve směru z Italie.

28. U Pery až k Ale.

Italskou železničnou společností *„Società Veneta per costruzione ed esercizio di ferrovie secondarie italiane“* provozovaná trať od italsko-rakouské hranice:

29. U Červiňana až k Červiňanu.

II. Správami německými.

Trati od rakousko-německé hranice, provozované královskými bavorskými státními drahami:

30. U Kiefersfelden až ke Kufsteinu.
31. U Salcburka až k Salcburku.
32. U Waldsass až k Chebu.
33. U Schirnding až k Chebu.
34. U Asche až k Chebu.

Trati od rakousko-německé hranice, královskými saskými státními drahami provozované:

35. U Brambachu až k Chebu.
36. U Bärensteinu až k Výprtům.
37. U Markersdorfu až k Hermsdorfu v Č.
38. U Moldavy až k Moldavě.
39. U Schöna až k Podmoklům.
40. U Schöna až k Děčínu.

41. U Neusalza-Spremberg až k rakousko-německé hranici u Taubenheimu.

42. U Alt- a Neu-Gersdorfu až k rakousko-německé hranici u Ebersbachu.

43. U Seifhennersdorfu až k Warnsdorfu.
44. U Gross-Schönau až k Warnsdorfu.
45. U Žitavy až k Liberci.

Trati od německo-rakouské hranice, královskými pruskými státními drahami provozované:

46. U Heinersdorfu n. T. až k Heinersdorfu n. T.
47. U Grünthalu až ke Grünthalu.
48. U Neusorge až k Halbstadtu.
49. U Krnova až ku Krnovu.
50. U Opavy až k Opavě.
51. U Bohumína až k Bohumínu.
52. U Goczalkowic až k Dziedicím.
53. U Nového Berúna až k Oświęcimu.

III. Správami ruskými.

Trati od rusko-rakouské hranice, provozované ve směru z Ruska ruskými Jihozápadními drahami:

54. U Radziwilowa až k Brodům.
55. U Wołoczysk až k Podwołoczyskám.
56. Až k rakouské Nowosielici.

Poznámka:

[1]) Győr—Sopron—Ebenfurtská železničná společnost.

IV. Správami rumunskými.

Trať od rumunsko-rakouské hranice provozovaná královskými rumunskými státními drahami ve směru z Rumunska:

57. U Ickan až k Ickanům.

C. Trati provozované bosensko-hercegovinskými drahami státními:

58. Gruž—zemské hranice u Uskoplje.
59. Zemské hranice u Glavsky—zemské hranice u Nagumance.
60. Zemské hranice u Igalo—Zelenika.

Poznámka. Co se týče železničných tratí, provozovaných rakouskými správami v cizině, viz:

Německo, čís. 99 až včetně 114.
Italie, čís. 7.
Rusko, čís. 39, 40, 41, 42.
Švýcarsko, čís. 22,-23.

II. Uhersko.

Všechny trati, provozované následujícími železničnými správami a společnostmi se sídlem v Uhersku nebo v Rakousku.

1. Královské uherské státní dráhy a místní dráhy a trati jiných drah provozované drahami státními, kromě:

trati Ostřihom—Březnice—Štávnice o rozchodu úzkém, [1]
místní dráhy Šorokšár—Sv. Vavřinec o rozchodu pravidelném a
místní dráhy v údolí Tarackém o rozchodu úzkém;

2. Společnost jižní dráhy (trati na uherském území provozované) včetně drah místních od ní provozovaných.

3. Košicko-Bohumínská dráha (trati na uherském území provozované) a provozované od ní dráhy místní a trati jiných drah, kromě:

trati o kolejích úzkých Hnilec—Smolník [2]
místní dráhy v údolí Hnileckém,
odbočky o rozchodu pravidelném Tarpatak—Tatra-Lomnice, a
ozubené dráhy Štrba—Štrbské pleso. [3]

4. Společnost železnice Ráb—Šoproň—Ebenfurtské [4]) a místní dráha Fertővidék v její vozbě jsoucí.

5. Spojené železnice Aradská a Csanádská kromě:

místní dráhy Borossebeš—Menyháza o rozchodu úzkém a První Alföldské hospodářské železnice o rozchodu úzkém.

6. Železnice v údolí Samošském a místní dráha Zsibó—Nagybánya v její vozbě jsoucí.

7. Železnice Mohács—Pětikostelí. [1])

8. Místní dráha Nagy Károly—Šomkut o kolejích úzkých.

9. Slavonská dráha údolím Drávským.

10. Místní dráha Sigišov—Szentágota o rozchodu úzkém. [2])

11. Místní dráha Szatmár—Erdöd.

12. Místní dráhy budapešťské a od nich provozovaná trať Haraszti—Ráczkeve.

13. C. k. rakouskými státními drahami provozované trati královských uherských státních drah z Mezö—Laborcz až k rakouské zemské hranici, od Körösmezö až k rakouské zemské hranici, a Košicko-Bohumínské dráhy z Orlova až k rakouské zemské hranici.

14. Trati, společností rakousko-uherské státní dráhy provozované, královských uherských státních drah z Teplá-Trenčina-Teplic [3]) až k rakouské zemské hranici ve Vlárském průsmyku, z Brucku n. L. [4]) až k rakouské zemské hranici a od Skalice [5]) až k rakouské zemské hranici.

15. Severní drahou císaře Ferdinanda provozovaná trať z Kút až k rakouské zemské hranici uherské Severozápadní dráhy místní, kterou jinak provozují královské uherské státní dráhy, a trať Holíčsko-Hodonínské místní dráhy od Holíče až k rakouské zemské hranici.

III. Bosna-Hercegovina.

1. C. a k. vojenská dráha Banjaluka—Dobrlin.

2. Bosensko-hercegovinské dráhy státní, včetně elektrické městské dráhy sarajevské.

Poznámka. Co se týče železničných tratí, provozovaných bosensko-hercegovinskými drahami státními v Rakousku, viz:

Rakousko, čís. 58, 59, 60.

Poznámka.

[1]) Garam-Berzencze—Selmeczbánya,
[2]) Gölnicbánya—Szomolnok,
[3]) Csorba—Csorbató,
[4]) Společnost dráhy Győr—Sopron—Ebenfurt.

Poznámka.

[1]) Mohács—Pécs.
[2]) Segesvár—Szentágota,
[3]) Tepla-Trencsén-Teplic,
[4]) Bruck—Királyhida,
[5]) Szakolcza.

Německo.

A. Dráhy a trati německými správami provozované.

I. Železnice státní nebo pod státní správou jsoucí.

1. Říšské železnice v Elsassku-Lotrinsku.

2. Železnice vojenská.

3. Královské pruské státní dráhy — čítajíc k nim velkovévodské hesenské státní železnice společně s nimi provozované — a soukromé železnice, pod pruskou státní správou jsoucí, kromě:

Hornoslezských železničných odboček o kolejích úzkých.

4. Královské bavorské státní železnice s místními drahami od nich provozovanými Augsburk—Haunstetten a Lam—Kötzting a Röthenbach b. L.—Weiler, avšak kromě místních drah:

a) Augsburk—Göggingen—Pfersee;

b) Augsburské dráhy místní.

5. Královské saské státní železnice a saské soukromé železnice pod státní správou jsoucí.

6. Královské württemberské státní dráhy.

7. Velkovévodské badenské státní dráhy a soukromé železnice pod státní správou jsoucí.

8. Velkovévodské meklenburské státní železnice, čítajíc k nim i spojení parním prámem přes Baltické moře mezi Warnemündem a Gjedserem; o tomto spojení parním prámem viz *B.* VI, 131.

9. Velkovévodské oldenburské státní železnice.

II. Železnice soukromé ve své vlastní správě.

10. Vedlejší dráha Achern—Ottenhöfen.

11. Altona—Kaltenkirchen.

12. Vedlejší dráhy badenskými místními železnicemi (akciovou společností) provozované:

a) Bruchsal—Ubstadt—$\frac{\text{Hilsbach}}{\text{Menzingen}}$;

b) Bühl—Oberbühlerthal (Bühlertalská dráha);

c) Karlsruhe—Ettlingen—$\frac{\text{Herrenalb}}{\text{Pforzheim}}$ (Albtalská dráha);

d) Neckarbischofsheim—Hüffenhardt;

e) Wiesloch—$\frac{\text{Meckesheim}}{\text{Waldangelloch}}$.

13. Bavorské místní dráhy provozované Mnichovskou akciovou společností drah místních:

a) lázně Aibling—Feilnbach;

b) Fürth—Zirndorf—Cadolzburg;

c) městys Oberdorf—Füssen;

d) Mnichov—Wolfratshausen—Bichl;

e) Murnau—Garmisch-Partenkirchen;

f) Murnau—Oberammergau;

g) Sonthofen—Oberstdorf;

h) Stadtamhof—Donaustauf—Wörth;

i) místní dráha Türkheim—Wörishofen.

14. Dráha kraje Bentheimského.

15. Biberach—Oberharmersbach, dráha vedlejší.

16. Braniborská dráha městská.

17. Brunšvická železnice zemská.

18. Brunšvík—Schöning.

19. Broeltalská železnice

20. Brohltalská železnice.

21. Butzbach—Lich.

22. Krajské dráhy Kolín—Bonn.

23. Crefeldská železnice.

24. Cronberská železnice.

25. Dahme—Uckro.

26. Místní železnice Deggendorf—Metten.

27. Dessava—Wörlitz.

28. Diedenhofen—Mondorf.

29. Eisern—Siegen.

30. Eutin—Lübeck.

31. Frankfurtská dráha spojovací (Frankfurt n. Mohanem).

32. Georgs-Marienhüttská dráha.

33. Gera—Meuselwitz—Wuitz.

34. Gernrode—Harzgerode.

35. Místní dráha Gotteszell—Viechtach.

36. Greifswald—Grimmen.

37. Halberstadt—Blankenburg.

38. Haltingsko-Kandernská dráha vedlejší.

39. Hildesheim—Peine, dráha krajská.

40. Hoyaská železnice (Hoya—Eystrup).

41. Místní dráha Kahl—Schoellkrippen.

42. Dráha údolím kaysersberským, čítajíc k ní dráhu Colmar—Winzenheim.

43. Kerkerbašská železnice.

44. Královec—Cranz.

45. Krajské Altenavské dráhy o rozchodu úzkém.

46. Krajská dráha Eckernförde—Kappeln.

47. Vedlejší dráhy Bergheimského kraje.

48. Kremmen—N. Ruppin—Wittstock.

49. Krozingsko-Staufensko-Sulzburská dráha vedlejší.

50. Lahrská dráha silniční.

51. Lužická železnice (Rauscha—Frývaldov; Muskau—Teuplitz—Sommerfeld; Hansdorf—Priebus).

52. Lehnice—Ravič.

53. Lübek—Büchen.

54. Ludvíkova železnice (Norimberk—Fürth).

55. Meckenbeuren—Tettnang.

56. Meklenburská železnice Friedricha Viléma.

57. Meppen—Haselünn.

58. Möckmühl—Dörzbach, dráha vedlejší.

59. Mödrath—Liblar—Brühl.
60. Mosbach—Mudran.
61. Mühlhausen—Ebeleben.
62. Nauendorf—Gerlebogk.
63. Neubrandenburg—Friedland.
64. Neuhaldenslebská železnice.
65. Neustadt—Gogolin.
66. Železnice Dolnolužická.
67. Nordhausen—Wernigerode.
68. Oschersleben—Schöning.
69. Osterwieck—Wasserleben.
70. Paulinenaue—Nový Rupín.
71. Peine—Ilsed.
72. Falcké železnice.
73. Prignická železnice.
74. Reinickendorf—Liebenwalde—Gross-Schönebeck.
75. Rýnsko-Ettenheimmünsterská dráha místní.
76. Rhene—Diemelthal (Bredelar—Martenberg).
77. Rinteln—Stadthagen.
78. Rosheim—St. Nabor, dráha vedlejší.
79. Rupínská dráha krajská.
80. Schaftlach—Gmund—Tegernsee, dráha místní.
81. Stendal—Tangermünde.
82. Stralsund—Tribsee.
83. Strassburské dráhy silničné.
84. Vedlejší dráhy Jihoněmeckou železničnou společností provozované:
a) Frei-Weinheim — Jugenheim — Partenheim (Selzthalská dráha);
b) Hetzbach—Beerfelden;
c) Hüfingen—Furtwangen (Bregtalská dráha);
d) Mannheim—Weinheim—Heidelberg—Mannheim;
e) Osthofen—Westhofen;
f) Reinheim—Reichelsheim;
g) Riegel—$\frac{\text{Breisach}}{\text{Gottenheim}}$ (Kaiserstuhlská dráha);
h) Sprendlingen—Fürfeld;
i) Worms—Offstein a
k) Zell—Todtnau.
85. Jiho-Harcká dráha.
86. Dráha Teutoburským lesem.
87. Trati pod vozební správou durynských vedlejších drah postavené:
a) Arnstadt—Ichtershausen;
b) Greussen—Ebeleben—Keula;
c) Hohenebra—Ebeleben;
d) Ilmenau—Grossbreitenbach a
e) Wutha—Ruhla.
88. Vorwohle—Emmerthal.
89. Westfalská dráha zemská.
90. Wittenberg—Perleberg.
91. Vedlejší dráhy ředitelstvem společnosti württemberských drah provozované:
a) Amstetten—Laichingen;
b) Ebingen—Onstmettingen;
c) Gaildorf—Untergröningen;
d) Nürtingen—Neuffen a
e) Vaihingen-Sersheim—Enzweihingen.
92. Vedlejší dráhy ředitelstvem württemberských místních drah provozované:
a) Aalen—Ballmertshofen;
b) Reutlingen—Gönningen.
93. Württemberské vedlejší dráhy (Fildská dráha).
94. Zschipkau—Finsterwald.

B. Trati, provozované nebo spoluprovozované neněmeckými železničnými správami.

I. Správami ruskými.

95. Trať od rusko-německé hranice u Eydtkuhnen až k Eydtkuhnen, Petrohradsko-varšavskou železnicí provozovaná.
96. Trať od rusko-německé hranice u Prostkova až k Prostkovu, Jihozápadními železnicemi provozovaná.
97. Trať od rusko-německé hranice u Ilova až k Ilovu, Přivislanskými drahami provozovaná.
98. Trať od rusko-německé hranice u Hrbů až k Pruským Hrbům, Hrbsko-czenstochovskou železnicí provozované.

II. Správami rakouskými.

99. Trať od rakousko-německé hranice u Myslovic až k Myslovicím, severní drahou císaře Ferdinanda provozovaná.
100. Trať od rakousko-německé hranice u Mladkova (Wichstadtl) až k Mittelwalde, rakouskou drahou Severozápadní provozovaná.
101. Trať od rakousko-německé hranice u Střední Stěnavy (Mittelsteine) až ke Střední Stěnavě, společností Rakousko-uherské státní železnice provozovaná.
Trati od rakousko-německé hranice, Jihoseveroněmeckou drahou spojovací provozované:
102. U Liebau až k Liebau.
103. U Seidenbergu (Závidova) až k Seidenbergu.
Trati od rakousko-německé hranice severní drahou českou provozované:
104. u Ebersbachu až k Ebersbachu.
105. u Sebnice až k Sebnici.

Trati od rakousko-německé hranice, Buštěhradskou drahou provozované:

106. U Reitzenhainu až k Reitzenhainu.

107. U Klingenthalu až ku Klingenthalu.

Trati od rakousko-německé hranice, c. k. rakouskými státními drahami provozované:

108. U Jindřichova až k Ziegenhalsu.

109. U Mikulovic až k Ziegenhalsu.

110. U Heinersdorfu až k Heinersdorfu.

111. U Brodu nad lesy až ku Brodu n. l. (Furth im Walde).

112. U Pasova až k Pasovu.

113. U Braunau až k Simbachu.

114. U Lochau až k Lindavě.

III. Správami švýcarskými.

Trati od švýcarsko-německé hranice, švýcarskými spolkovými drahami provozované:

115. U Kostnice až ku Kostnici.

116. U Rielasingen až k Singen.

117. U Waldshutu až k Waldshutu.

118. U Lottstetten až k německo-švýcarské hranici u Altenburg-Rheinau.

IV. Správami francouzskými.

Trati od francouzsko-německé hranice, říšským železnicím v Elsassku-Lotrinsku náležející, od francouzské dráhy Východní spoluprovozované:

119. U Altmünsterolu až k Altmünsterolu.

120. U Avricourt až k Německému Avricourt.

121. U Chambrey až k Chambrey.

122. U Novéant až k Novéant.

123. U Amanweileru až k Amanweileru.

124. U Fentsch až k Fentsch.

V. Správami nizozemskými.

125. Trať od nizozemsko-německé hranice u Gennep až k Weselu, Severo-brabantsko-německou železnicí provozovaná.

126. Trať od nizozemsko-německé hranice u Kranenburgu až ke Kleve, Nizozemskou společností železničnou provozovaná a společností pro vozbu po nizozemských drahách státních spoluprovozovaná.

127. Trati od nizozemsko-německé hranice společností pro vozbu po nizozemských státních drahách provozované:

a) u Elten až k Welle;

b) u Herzogenrath až k Herzogenrath;

c) u Ach až k Achám [1]).

d) u Dalheimu až k Dalheimu [2])

e) u Gronau až ke Gronau [1]).

128. Trať od nizozemsko-německé hranice společností pro vozbu po nizozemských drahách státních provozovaná a od Nizozemské společnosti železničné spoluprovozovaná u Elten až k Emmerichu.

129. Trať od nizozemsko-německé hranice u Gildehaus až k Salzbergen, Nizozemskou společností železničnou provozovaná a společností pro vozbu po nizozemských drahách státních spoluprovozovaná.

130. Trať od nizozemsko-německé hranice u Allstätte až k Ahausu provozovaná Nizozemskou společností železničnou.

VI. Správami dánskými.

131. Spojení parním prámem z Warnemünde do Gjedsera provozované dánskými státními drahami společně s velkovévodskými meklenburskými drahami státními.

Poznámka. Co se týče železničných tratí, které provozují se od německých správ v cizině, viz:

Rakousko, čís. 30 až včetně do 53.
Dánsko, čís. 3, 4.
Francouzsko, čís. 19, 20, 21, 22, 23, 24.
Lucembursko, čís. 2, 3.
Nizozemsko, čís. 5, 6, 7, 8, 9, 10.
Rusko, čís. 33, 34, 35, 36, 37, 38.
Švýcarsko, čís. 24, 25, 26, 27, 28, 29.

Belgicko.

A. Dráhy a trati provozované správami belgickými.

1. Správa státních železnic belgických.
2. Belgická severní dráha.
3. Gent—Terneuzen.
4. Mecheln—Terneuzen.
5. Západoflanderská železnice.
6. Železnice z Chimay.
7. Termonde—St. Nicolas.
8. Hasselt—Maeseyck.

---

[1]) Společnost pro vozbu po nizozemských státních drahách obstarává toliko službu při vlacích obojím směrem.

[2]) Na této trati společnost pro vozbu po nizozemských státních drahách obstarává toliko službu při vlacích směrem z Nizozemska do Německa, naproti tomu Pruská státní dráha na nizozemské trati u Dalheimu až ke Vlodropu (Seznam: Nizozemsko *B* 10) směrem z Dalheimu do Nizozemska.

B. Železničné trati provozované nebo spoluprovozované cizozemskými správami.

I. Správami francouzskými.

Trati od belgicko-francouzské hranice, Francouzskou severní drahou provozované:

9. U Comines až do Comines.

10. U Halluin až do Menin.

II. Správami lucemburskými.

11. Trati od belgicko-lucemburské hranice lucemburskou drahou prince Jindřicha provozované u Rodange až k Athusu.

Poznámka. Co se týče trati, belgickými správami v cizině provozovaných, viz:

Francouzsko, čís. 15, 16, 17, 18.
Nizozemsko, čís. 11, 12.

Dánsko.

A. Trati dánskými správami provozované.

1. Dánské železnice státní, čítajíc k nim spojení parním prámem od nich provozované, a to přes:

a) Limfjord (Oddesund severní—Oddesund jižní a Nykjöbing Morsö—Glyngöre);
b) Malý [lille] Belt (Fredericia—Strib);
c) Velký [store] Belt (Nyborg—Korsör);
d) Öresund (Helsingör—Helsingborg a Kodaň [Kjöbenhavn]—Malmö);
e) Masnedsund (Mansnedö—Orehoved);
f) Gjedser—Warnemünde — o tomto spojení parním prámem viz dole *B.* 4;

naproti tomu s vyloučením trati Nyborg—Faaborg drah státních, provozované železničnou společností jižních Fün, a linie paroplavební z Korsöra do Kiela.

2. Tyto soukromé železničné trati pod státní správou jsoucí:

a) Orehoved—Gjedser.
b) Aalestrup—Viborg.
c) Sorö—Vedde.

B. Trati provozované nebo spoluprovozované železničnými správami cizími.

Správami německými.

3. Trať od dánsko-německé hranice u Farrisa až k Vamdrupu, královskými pruskými státními železnicemi provozovaná.

4. Spojení parním prámem Gjedser—Warnemünde provozované společně s velkovévodskými meklenburskými drahami státními.

Poznámka. Co se týče železničných tratí, které se provozují od dánských správ v cizině, viz:

Německo, čís. 131.

Francouzsko.

A. Dráhy a trati francouzskými správami provozované.

Trati důležitosti všeobecné:

1. Severní dráha.

2. Východní dráha, včetně tratí na účet koncessionářů provozovaných Monthermé—Monthermé, Vrigne-Meuse—Vrigne-aux-Bois, Carignan—Messempré, Charmes—Rambervillers, Avricourt—Blamont a Cirey, Saint-Dizier—Vassy.

3. Západní dráha.

4. Pařížsko-lyonská dráha středomořská, včetně trati na účet koncessionářů provozované starého přístavu v Marseille a z Arles do Saint-Louis.

5. Orléanská dráha.

6. Jižní dráha.

7. Státní dráhy včetně místní dráhy Ligré-Rivière—Richelieu na účet departementu Indre et Loire provozované.

8. Oboje okružní dráhy Pařížské, včetně strategické trati Valenton—Massy-Palaiseau.

9. Společnosti pro železnice departementní.

10. Společnosti železnice ze Somainu do Anzinu a až k belgické hranici.

11. Společnosti Médocské.

Trati důležitosti místní:

12. Společnosti pro železnice departementní.

13. Marlieux—Châtillon-sur-Chalaronne.

14. Castelnau—Margaux a Pauillac—Port des Pilotes (společnost Médocská).

B. Trati, provozované nebo spoluprovozované cizími správami.

I. Správami belgickými.

15. Trať od francouzsko-belgické hranice u Doische až k Givet, provozované belgickou státní správou železničnou.

16. Trať od francouzsko-belgické hranice u Heer-Agimont až k Givet, provozovaná belgickou Severní drahou.

17. Trať od francouzsko-belgické hranice u Abeele až k Hazebrouck, provozovaná Západoflanderskou železničnou společností.

18. Trať od francouzsko-belgické hranice u Momignies až k Anoru, železničnou společností Chimayskou provozovaná.

II. Správami německými.

Trati od německo-francouzské hranice, francouzské Východní dráze náležející, od Hšských železnic v Elsassku-Lotrinsku spoluprovozované:

19. U Altmünsterolu až k Petit-Croix.

20. U Německého Avricourtu až k Igney-Avricourt.

21. U Chambrey až k Moncel.

22. U Novéant až k Pagny-sur-Moselle.

23. U Amanweiler až k Batilly.

24. U Fentsch až k Audun-le-Roman.

III. Správami švýcarskými.

Trati od hranice francouzsko-švýcarské, provozované švýcarskými drahami spolkovými:

25. U Delle až k Delle.

26. U Vallorbe až k Pontarlier.

27. U Les Verrières-Suisses až k Pontarlier.

18. U Crassier až Divonne-les-Baines.

IV. Správami italskými.

29. Trať od italsko-francouzské hranice u Modane až k Modane, generálním ředitelstvím italských státních drah provozovaná.

Poznámka. Co se týče železničních tratí, provozovaných od francouzských správ v cizině, viz:

Německo, čís. 119, 120, 121, 122, 123, 124.
Belgicko, čís. 9, 10.
Italie, čís. 5.
Švýcarsko, čís. 30, 31, 32, 33.

Italie.

A. Dráhy a trati italskými správami provozované.

1. Všechny trati, provozované generálním ředitelstvím státních drah.

2. Všechny trati, provozované společností jižních drah.

3. Trati, provozované od *Società Veneta per costruzione ed esercizio di ferrovie secondarie italiane:*

a) Padova—Bassano,

b) Vicenza—Treviso,

c) Vicenza—Schio,

d) Cividale—Portogruaro,

e) Parma—Suzzara,

f) Bologna S. V.—Portomaggiore,

g) Budrio—Massalombarda,

h) Arezzo—Pratovecchio Stia,

i) Conegliano—Vittorio a

k) S. Giorgio di Nogaro až k italsko-rakouské hranici u Červiňana.

l) Ferrara—Copparo.

4. Železnice severomilánské v Miláně, totiž:

m) Milán—Bovisa—Seveso S. Pietro—Merone Pontenuovo (společné nádraží trati Como—Lecco státních drah)—Incino Erba, s odbočkou Bovisa—Milán—Librera státních drah) a Seveso S. Pietro—Camnago (společné nádraží trati Chiasso—Milán státních drah),

n) Milán—Bovisa—Saronno,

o) Saronno—Malnate—Varese Nord—Laveno Nord, s odbočkou Varese Nord—Varese a Laveno Nord—Laveno Mombello (státní dráhy),

p) Saronno—Grandate,

q) Como Lago Nord—Camerlata—Grandate—Malnate, s odbočkou Camerlata—Albate Camerlata (státní dráhy),

r) Novara Nord—Busto Arsizio Nord—Saronno—Seregno (společné nádraží trati Chiasso—Milán státních drah), s odbočkami Novara Nord—Novara (státní dráhy) a Busto Arsizio Nord—Busto Arsizio (státní dráhy),

s) Castellanza—Lonate-Ceppino ve Val d'Olona.

B. Trati, provozované nebo spoluprovozované cizími správami.

I. Správami francouzskými.

5. Trať od italsko-francouzské hranice u Ventimiglia až k Ventimiglia, provozovaná francouzskou Paříž-sko-lyonsko-středomořskou drahou.

II. Správami švýcarskými.

6. Trať od italsko-švýcarské hranice u Pino až k Luino, Gotthardskou drahou provozovaná.

III. Správami rakouskými.

7. Trať od italsko-rakouské hranice u Pontaflu až k Pontebbě c. k. rakouskými státními drahami ve směru do Italie spoluprovozovaná.

Poznámka. Co se týče železničních tratí, italskými správami v cizině provozovaných, viz:

Rakousko, čís. 26, 27, 28, 29.
Francouzsko, čís. 29.
Švýcarsko, čís. 34.

Lucembursko.

A. Dráhy a trati lucemburskými správami provozované.

1. Dráha prince Jindřicha.

B. Trati, provozované nebo spoluprovozované cizími správami.

I. Správami německými.

2. Všechny trati lucemburské dráhy Wilhelmovy, provozované říšskými drahami v Elsassku-Lotrinsku.

3. Trať od německo-lucemburské hranice u Ulflingen až k Ulflingen, královskými pruskými státními drahami provozovaná.

Poznámka. Co se týče železničných tratí, provozovaných lucemburskými správami v cizině, viz:
Belgicko, čís. 11.

Nizozemsko.

A. Dráhy a trati nizozemskými správami provozované.

1. Společnost ku provozování nizozemských státních drah.
2. Nizozemská železničná společnost.
3. Společnost nizozemské dráhy ústřední.
4. Společnost severo-brabantsko-německé železnice.

B. Trati, provozované nebo spoluprovozované cizími správami.

I. Správami německými.

5. Trať od německo-nizozemské hranice u Neuschanz až k Neuschanz, provozovaná velkovévodskými oldenburskými státními drahami.

Trati od německo-nizozemské hranice, od královských pruských státních drah provozované:

6. U Borken až k Winterswyk.
7. U Bocholt až k Winterswyk.
8. U Straelen až k Venlo.
9. U Kaldenkirchen až k Venlo.
10. U Dahlheimu až k Vlodropu.

II. Správami belgickými.

11. Trať od belgicko-nizozemské hranice u La Clinge až k Terneuzen, provozovaná železničnou společností Mecheln—Terneuzen.

12. Trať od belgicko-nizozemské hranice u Selzaete až k Terneuzen, provozovaná železničnou společností Gent—Terneuzen.

Poznámka. Co se týče železničných tratí, provozovaných nizozemskými správami v cizině, viz:
Německo, čís. 125, 126, 127, 128, 129, 130.

Rumunsko.

Královské rumunské železnice státní.

Poznámka. Co se týče železničných tratí, provozovaných rumunskými správami v cizině, viz:
Rakousko, čís. 57.

Rusko.

A. Dráhy a trati státem provozované.

1. Dráha Nikolajská (s odbočkou do přístavu a se železnicemi Novotoržok a Rjev—Vjasma) s vyloučením dílu do Borovič.
2. Petrohrad—Varšava.
3. Dráhy Baltické (kromě 2. dílu Ligovo—Oranienbaum) a dráha Pskov—Riga.
4. Moskva—Brzest.
5. Moskva—Kursk, Moskva—Nižný Novgorod a dráhy Muromské.
6. Syzraň—Vjasma.
7. Dráha Kateřinská.
8. Riga — Orel (se železnicí Riga—Tuckum).
9. Libava—Romny.
10. Přivislanské dráhy.
11. Charkov—Nikolajev.
12. Kursk—Charkov—Sevastopol.
13. Samara—Zlatoust.
14. Poleské železnice.
15. Dráhy Jihozápadní.
16. Permská dráha.
17. Sibiřská železnice.
18. Zakavkazské dráhy.
19. Moskva—Jaroslav—Archangelsk.

B. Dráhy a trati soukromými správami provozované.

20. Varšava—Vídeň.
21. Vladikavkazská železnice.
22. Lodzinská železnice.
23. Moskva—Kyjev—Voroněž.
24. Moskva—Kazaň.
25. Moskva—Vidnava—Rybinsk.
26. Rjazaň—Uralsk.
27. Dráhy Jihovýchodní
28. Bělgorod—Šumy.
29. Místní dráhy I. společnosti pro místní dráhy v Rusku:

Pernava—Reval s tratěmi:
Valk—Pernava,

Moisekul—Felin,
Felin—Revalský přístav,
Alenkul—Weissenstein.

Svěnžany;

Jižní dráhy s tratěmi:

Rudnica—Olviopol,
Dochno—Čečelnik,
Bořad—Bořadská továrna,
Žitoměř—Gaivoron,
Cholonevskaja—Šemka,
Voronovizy—Vinnica.

30. Místní dráha Novozybkovská.

31. Železnice Gherby—Čenstochov.

32. Místní dráha livlandská (Walk—Marienburg—Stockmannshof).

C. Trati pohraničné, spoluprovozované správami cizími.

I. Správami německými.

Trati od německo-ruské hranice, provozované královskými pruskými státními drahami:

33. U Eydtkuhnen až k Wierzbołowu (Wirballen).

34. U Odločinu až k Alexandrovu.

35. U Šopinic až k Sosnovici (trať bývalé Oderské pravé pobřežní železnice).

36. U Šopinic až k Sosnovici (trať bývalé Hornoslezské železnice).

37. U Prostkova až ke Grajevu.

38. U Illova až k Mlavě.

II. Správami rakouskými.

39. Trať od rakousko-ruské hranice u Szczakowy až ke Granici, provozovaná severní drahou císaře Ferdinanda.

Trati od rakousko-ruské hranice, c. k. rakouskými drahami státními provozované ve směru do Ruska:

40. U Brodů až k Radziwilowu.

41. U Podwołoczysk až k Wołoczyskám.

42. U Nowosielice až k Nowosielici.

Poznámka. Co se týče železničných tratí provozovaných ruskými správami v cizině, viz:

Německo, čís. 95, 96, 97, 98.
Rakousko, čís. 54, 55, 56.

Švýcarsko.

A. Dráhy a trati provozované správami švýcarskými.

1. Švýcarské dráhy spolkové kromě lanové dráhy Cossonajské nádraží šv. dr. sp.—Cossonay město od nich provozované.
2. Gotthardská dráha.
3. Neuenburská dráha jurská.
4. Emmenthalská dráha.
5. Langenthal—Huttwil.
6. Tössthalská dráha.
7. Švýcarská dráha Seethalská.
8. Švýcarská jihovýchodní dráha.
9. Rorschach—Heiden.
10. Dráha Sihlthalská.
11. Dráha na jezeře Thunském.
12. Önsingen—Balsthal.
13. Bern—Neuenburg (přímá trať).
14. Freiburg—Murten—Ins.
15. Le Pont—Brassus.
16. Krajská dráha Saignelégier—Glovelier.
17. Uerikon—Bauma.
18. Železnice o rozchodu úzkém Yverdon—St. Croix.
19. Dráha Rhätická o rozchodu úzkém.
20. Úzkokolejná silniční dráha Arau—Schöftland.
21. Úzkokolejná dráha Wynentalská.

B. Trati, provozované nebo spoluprovozované správami cizími.

I. Správami rakouskými.

Trati od rakousko-švýcarské hranice, provozované c. k. rakouskými státními drahami:

22. U Buchsu až k Buchsu.
23. U St. Margrethen až k St. Margrethen.

II. Správami německými.

Trati od německo-švýcarské hranice, provozované velkovévodskými badenskými státními drahami:

24. U Gottmadingen až ke švýcarsko-německé hranici u Wilchingen.
25. U Stetten až k Basileji, badenská dráha.
26. U Leopoldshöhe až k Basileji, badenská dráha.
27. U Grenzachu až k Basileji, badenská dráha.
28. Spojovací dráha mezi Basilejsko-badenskou dráhou a Basilejsko švýcarskou spolkovou drahou, spoluprovozovaná velkovévodskými badenskými státními drahami.

29. Trať od německo-švýcarské hranice u St. Ludwig až k Basilejsko-švýcarské spolkové dráze, provozovaná říšskými drahami v Elsasku-Lotrinsku.

III. Správami francouzskými.

Trati od francouzsko-švýcarské hranice, provozované společností Pařížsko-lyonské dráhy středomořské:

30. St. Gingolph až k Bouveret.
31. Chêne-Bourg až k Genève-Eaux-Vives.
32. La Plaine až k Genève-Cornavin.
33. Col-des-Roches až k Le Locle.

IV. Správami italskými.

34. Trať od italsko-švýcarské hranice u Chiasso až ku Chiasso, provozovaná generálním ředitelstvím italských státních drah.

Poznámka. Co se týče železničných tratí, provozovaných švýcarskými správami v cizině, viz:

Německo, čís. 115, 116, 117, 118.
Francouzsko, čís. 25, 26, 27, 28.
Italie, čís. 6.

Wrba m. p.

Zákonník říšský

pro

království a země v radě říšské zastoupené.

Částka XXXI. — Vydána a rozeslána dne 29. března 1906.

Obsah: Čís. 75. Císařský patent, jímž se svolává zemský sněm Krajinský.

75.

Císařský patent, daný dne 27. března 1906,

jímž se svolává zemský sněm Krajinský.

My František Josef První, z Boží milosti císař Rakouský; **král Uherský a Český, Dalmatský, Charvatský, Slavonský, Haličský, Vladiměřský a Illyrský; král Jerusalemský atd.; arcivojvoda Rakouský; velkovojvoda Toskánský a Krakovský; vojvoda Lotarinský, Salcburský, Štýrský, Korutanský, Krajinský a Bukovinský; velkokníže Sedmihradský; markrabě Moravský; vojvoda Horno- a Dolnoslezský, Modenský, Parmský, Piačenský a Guastalský, Osvětimský a Zátorský, Těšínský, Furlanský, Dubrovnický a Zaderský; knížecí hrabě Habsburský a Tyrolský, Kyburský, Gorický a Gradišťský; kníže Tridentský a Brixenský; markrabě Horno- a Dolnolužický a Istérský; hrabě Hohenembský, Feldkirchský, Bregenecký, Sonnenberský atd.; pán Trsťanský, Kotarský a na Slovenském krajišti; velkovojvoda vojvodství Srbského atd. atd.**

známo činíme a věděti dáváme:

Na základě Našeho rozhodnutí odročený zemský sněm vévodství Krajinského jest svolán na den 2. dubna 1906 do svého zákonného shromaždiště, aby opět započal svou činnost.

Dáno v Našem Městském hlavním a sídelním městě Vídni, dne 27. března léta tisícího devítistého a šestého, panování Našeho roku padesátého osmého.

František Josef m. p.

Gautsch m. p.	**Bylandt** m. p.
Piętak m. p.	**Kosel** m. p.
Randa m. p.	**Buquoy** m. p.
Schönaich m. p.	**Klein** m. p.
Wrba m. p.	**Bienerth** m. p.

Auersperg m. p.

Zákonník říšský

pro

království a země v radě říšské zastoupené.

Částka XXXII. — Vydána a rozeslána dne 31. března 1906.

Obsah: Čís. 76. Nařízení, kterým se zastavuje vykonávání soudní moci c. a k. konsulátem ve Vidíně, soudní moc c. a k. konsulátu v Rusčuku rozšiřuje se na obvod c. a k. konsulátu Vidínského a c. a k. konsulátu ve Varně přiděluje se úplná soudní moc.

76.

Nařízení veškerého ministerstva ze dne 30. března 1906,

kterým se zastavuje vykonávání soudní moci c. a k. konsulátem ve Vidíně, soudní moc c. a k. konsulátu v Rusčuku rozšiřuje se na obvod c. a k. konsulátu Vidínského a c. a k. konsulátu ve Varně přiděluje se úplná soudní moc.

Ve shodě s královskou uherskou vládou a ve srozumění se společným ministrem věcí zahraničných nařizuje se na základě § 2 zákona ze dne 30. srpna 1891, Z. Ř. č. 136, toto:

1. Zastavuje se vykonávání konsulské soudní moci c. a k. konsulátem ve Vidíně.

2. Soudní moc c. a k. konsulátu v Rusčuku rozšiřuje se na obvod c. a k. konsulátu Vidínského.

3. C. a k. konsulskému úřadu ve Varně, který byl 1. zářím 1905 z vicekonsulátu povýšen na konsulát, přiděluje se úplná soudní moc.

Toto nařízení nabývá ihned moci.

Gautsch m. p. **Bylandt** m. p.
Piętak m. p. **Kosel** m. p.
Randa m. p. **Buquoy** m. p.
Schönaich m. p. **Klein** m. p.
Wrba m. p. **Bienerth** m. p
Auersperg m. p.

Zákonník říšský

pro

království a země v radě říšské zastoupené.

Částka XXXIII. — Vydána a rozeslána dne 4. dubna 1906.

Obsah: (Čís. 77 a 78.) 77. Nařízení ministeria obchodního, kterým se upravují služební poměry poštovských officiantů, poštovských aspirantův a poštovských pomocníků. — 78. Nařízení ministeria obchodního, jak jest nakládati s oprávněnými poddůstojníky při ucházení o místa poštovských assistentů nebo poštovských officiantů.

77.

Nařízení ministeria obchodního ze dne 3. dubna 1906,

kterým se upravují služební poměry poštovských officiantů, poštovských aspirantův a poštovských pomocníků.

Na základě Nejvyššího rozhodnutí ze dne 1. dubna 1906 nařizuje se toto:

Článek I.

Tímto nařízením vyhlášená „normální ustanovení o služebních poměrech poštovských officiantů, poštovských aspirantův a poštovských pomocníků“ nabudou moci dnem 1. března 1906.

Článek II.

Jak v tomto nařízení tak i v normálních ustanoveních sluší rozuměti slovy „poštovští officianti“, „poštovští aspiranti“, „poštovští pomocníci“ atd. jak mužské tak i ženské zřízence příslušného druhu, pokud jednotlivá ustanovení nebyla dána zvláště toliko pro osoby mužské nebo toliko pro osoby ženské.

Článek III.

V obvodu každého poštovského a telegrafního ředitelstva úhrn míst poštovských pomocných úředníků a poštovských a telegrafních manipulantek, která jsou systemisována v příslušném obvodu dne 28. února 1906, činí stav systemisovaných míst poštovských officiantů pro první sestavení statu poštovských officiantů.

Článek IV.

Do statu mužských poštovských officiantů budte převzati všichni mužští poštovští pomocní úředníci, kteří jsou dne 28. února 1906 na systemisovaných místech, a to tím způsobem, že poštovští pomocní úředníci I. třídy budou jmenováni poštovskými officianty I. třídy, poštovští pak pomocní úředníci II. třídy poštovskými officianty II. třídy a provisorní poštovští pomocní úředníci poštovskými officianty III. třídy, při čemž jim dosavadní přebytek služebního času buď započten pro dosažení vyšších stupňů platu.

Aby skutečný stav, který podle toho na jevo vyjde v jednotlivých třídách, byl ve srovnalost uveden se stavem v § 20 normálních ustanovení určeným, budou učiněna zvláštní opatření.

S přespočetnými mužskými poštovskými úředníky pomocnými budiž při jmenování poštovskými officianty naloženo podle předpisů v prvním odstavci daných stejně, jako by byli ustanoveni na systemisovaných místech, avšak budte vedeni jako přespočetní podle § 59 normálních ustanovení.

Článek V.

Poštovské pomocné úřednice, dne 28. února 1906 na systemisovaných místech ustanovené, budte jmenovány poštovskými officiantkami a budte vřaděny

do té služební třídy starobní, přiměřené úhrnnému služebnímu času, který strávily buďto u některého poštovského erárního úřadu jako kandidáty nebo poštovské a telegrafní manipulantky neb u některého třídního poštovského úřadu, při čemž přebývající snad služební čas buď započten pro postup do nejbližší vyšší služební třídy starobní.

Služební čas u třídních poštovských úřadů odbytý budiž započten dle hodnoty rozhodné pro výkon nařízení obchodního ministeria ze dne 26. září 1902, Z. Ř. č. 186.

Co se týče přespočetných poštovských pomocných úřednic budiž šetřeno obdobně předpisů v posledním odstavci IV. článku daných.

Článek VI.

S poštovskými pomocnými úřednicemi podle článku V do statu poštovských officiantek převzatými, jejichž dosavadní služné jest větší nežli služné, které by připadlo podle jejich vřadění do služebních tříd starobních, budiž co se týče výměry služného a základu pro výslužné potud nakládáno podle nyní platných ustanovení pro tu třídu statu pomocných poštovských úředníků, ku které dne 28. února 1906 náležely (§§ 26 a 27 nařízení ministeria obchodního ze dne 26. září 1902, Z. Ř. č. 186, a § 6 nařízení ministeria obchodního ze dne 21. května 1903, Z. Ř. č. 108), až postoupí do některé služební třídy starobní, která jim zabezpečuje aspoň stejně vysoké služné a aspoň stejně veliký základ výslužného.

Článek VII.

Poštovské a telegrafní manipulantky, ustanovené dne 28. února 1906 na systemisovaných místech, buďte jmenovány poštovskými officiantkami a vřaděny do služební třídy starobní, která jest přiměřena jejich služebnímu času.

Při tomto vřadění do služebních tříd starobních budiž přihlédáno jak k služebnímu času, podle předpisů nařízení ministeria obchodního ze dne 31. července 1898, č. 44615, Věstník pošt. a tel. č. 79, započitatelnému, jakož i k služebnímu času ve vlastnosti poštovského pomocného úředníka (poštovského expeditora) vykonanému, a to k času posléze řečenému podle hodnoty rozhodné pro výkon nařízení ministeria obchodního ze dne 26. září 1902, Z. Ř. č. 186, a přebývající snad služební čas budiž započten pro postup do nejbliže vyšší služební třídy starobní.

Článek VIII.

Poštovské a telegrafní manipulantky, které by měly nyní větší denní plat, vztažmo větší měsíční mzdu, nežli by činilo jejich příští služné na rok přepočtené (čítajíc v to i případný služební přídavek podle § 35, č. 3 normálních ustanovení), obdrží přebytek jako doplňovací přídavek, který podle toho, jak obdrží vyšší služné, bude přiměřeně zmenšen, nebo docela odňat.

Článek IX.

Poštovským pomocným úřednicím II. třídy a definitivním poštovským a telegrafním manipulantkám, které by podle článku V a VII nebyly ještě zařaděny do VIII. nebo vyšší služební třídy starobní, bude zachováno jejich služební definitivum.

Článek X.

Poštovským a telegrafním manipulantkám, jejichž nynější základ výslužného jest vyšší než-li základ výslužného podle příslušné služební třídy starobní, zachová se tento vyšší základ výslužného až do postupu do služební třídy starobní se základem výslužného tuto výměru převyšujícím, avšak musí platiti přiměřené vyšší příspěvky pensijní.

Poštovské a telegrafní manipulantky mohou poplatek za propůjčení služby spláceti, jde-li o 10 až 50 korun, ve 12 měsíčních lhůtách, jde-li o větší obnosy, mohou jej spláceti až ve 36 měsíčních lhůtách.

Článek XI.

Seznam čekatelů, podle § 13 nařízení ministeria obchodního ze dne 26. září 1902, Z. Ř. č. 186, vedený, budiž uzavřen dnem 28. února 1906, rovněž buď uzavřen záznam uchazeček o místa poštovských a telegrafních manipulantek.

Do seznamu čekatelů pro mužské čekatele, který bude založen podle § 10 normálních ustanovení, buďte zapsáni všichni čekatelé mužského pohlaví v dosavadním seznamu čekatelů uvedení podle svého dosavadního pořadí.

Do seznamu ženských čekatelek buďte zapsány čekatelky v dosavadním seznamu čekatelek uvedené podle svého dosavadního pořadí i také všechny uchazečky zaznamenané pro místa poštovských a telegrafních manipulantek. Zařadění této skupiny v poměru k oné skupině budiž provedeno šetříc obdobně § 10 normálních ustanovení, při čemž v těch případech, ve kterých zkoušce učebný běh před-

cházel, zkušební lhůta budiž pokládána za jednotnou se lhůtami zkoušky pro poštovské pomocné úředníky téhož ročníku, kdežto u zkoušek bez učebného běhu jest den vykonané zkoušky pro zařadění rozhoden. Dosavadní zaměstnání uchazeček o místa poštovských a telegrafních manipulantek jako kandidátek budiž zapsáno v novém seznamu čekatelů stejným způsobem jako zaměstnání čekatelů ve vlastnosti poštovských aspirantů.

Článek XII.

Uchazečky, které byly přeneseny ze záznamu pro místa poštovských a telegrafních manipulantek do seznamu čekatelek, jsou osvobozeny od praxe a zkoušky v §§ 5 až 9 normálních ustanovení dotčené.

Článek XIII.

Kandidátkám započte se pro nabytí vyššího stupně denního platu a pro zařadění do služební třídy starobní, když budou jmenovány poštovskými officiantkami, služební čas, který strávily jako kandidátky u erárních poštovských úřadů, jakož i služební čas, který snad vykonaly jako poštovské aspirantky (poštovské expeditorky); tento právě řečený čas bude jim započten podle hodnoty rozhodné pro výkon nařízením ministeria obchodního ze dne 26. září 1902, Z. Ř. č. 186.

Stejným způsobem bude započten poštovským aspirantkám služební čas, který snad jako kandidátky strávily.

S poštovskými aspirantkami a poštovskými expeditorkami, které byly přeneseny z dosavadního seznamu čekatelů do seznamu čekatelek, budiž naloženo podle předpisů § 29 nařízení ministeria obchodního ze dne 26. září 1902, Z. Ř. č. 186, jsou-li výhodnější pro ně v tom kterém případu.

Článek XIV.

Těm čekatelům, kteří byvše zapsáni dnem 30. září 1902 do statu poštovských expeditorů, budou převzati do nového seznamu čekatelů, bude započteno za příčinou zařadění ve statu, vztažmo pro nabytí vyšších stupňů služného nebo denního platu, když budou jmenováni poštovskými officianty, vztažmo když budou zaměstnáni jako poštovští aspiranti:

I. Z času až do 30. září 1902 uplynulého:

1. u mužských čekatelů:

a) jsou-li jmenováni poštovskými officianty III. třídy nebo jsou-li zaměstnáni jako poštovští aspiranti, veškerý čas od zařaďovacího data uplynulý;

b) jsou-li jmenováni poštovskými officianty II. třídy, přebytek přes deset let;

c) jsou-li jmenováni poštovskými officianty I. třídy, přebytek přes 16 let;

2. u čekatelek veškerý čas od zařaďovacího data uplynulý.

II. Čas od 1. října 1902 uplynulý kromě času ve vojenské presenční službě snad stráveného.

Článek XV.

Pokud by následkem předpisů článku XIV v I. nebo II. třídě statu poštovských officiantů proti náležitému stavu (§ 20 normálních ustanovení) přebytek na jevo vyšel, budte přebytečná místa tím vyrovnána, že se neobsadí prozatím přiměřený počet poštovských officiantských míst III. třídy a že se opět doplní při nejbližším nebo některém následujícím upravení statu (§ 24 normálních ustanovení).

Článek XVI.

Uchazeči o místa poštovských officiantů, kteří byli již před 30. zářím 1902 ustanovení za poštovské expedienty a službu konají osobně, avšak nenáležejí ke stavu poštovských expeditorů, vztažmo poštovských pomocných úředníků, jsou osvobozeni od průkazu v § 2 normálních ustanovení pod č. 6 dotčeného a od praxe v § 7 normálních ustanovení předepsané a budte připuštěni bezprostředně ke zkoušce v § 9 normálních ustanovení uvedené.

K takovým uchazečům se nevztahuje také obmezení obsažené v § 6 normálních ustanovení o ne vyšším věku.

Článek XVII.

Poštovští officianti (poštovští expeditoři), kteří až do 28. února 1906 vykonali dopravní zkoušku s dobrým prospěchem, zůstanou oprávněni žádati o místa poštovských assistentů, třeba by nevyhovovali požadavkům, v § 40 normálních ustanovení vzhledem k školskému vzdělání činěným.

Místa poštovských assistentů, pokud nebudou propůjčena oprávněným poddůstojníkům (§ 62 normálních ustanovení a článek VIII nařízení ministeria obchodního ze dne 3. dubna 1906, Z. Ř. č. 78), budou obsazována, dokud nebude jinak nařízeno, nikoli již podle ředitelských okresů, nýbrž jednotně pro celý správní obvod a bude při tom přihlédáno k řečeným poštovským officiantům vedle poštovských praktikantů, majíc zřetel na předchozí vzdělání, známku při dopravní zkoušce dosaženou a na

služební kvalifikaci. K tomuto účelu budou vedeny u obchodního ministeria konkretuální záznamy o poštovských praktikantech a svrchu řečených poštovských officiantech.

Článek XVIII.

Co se týče poštovských pomocných úředníků (poštovských expeditorů), kteří byli ustanoveni poštovskými expedienty 30. září 1902, budiž šetřeno obdobně předpisů daných v § 60 normálních ustanovení.

Článek XIX.

Mají-li na základě předchozího vyhlášeného konkursu býti obsazena:

1. místa poštovských expedientů u poštovských úřadů III. třídy 4. až 6. stupně, u kterých jest telegrafní služba zavedena;

2. místa poštovských expedientů u poštovských úřadů III. třídy 1. až 3. stupně vůbec;

3. poštmistrovská místa II. třídy, budiž podle následujících zásad postupováno při výběru uchazečů k žádosti oprávněných, za které sluší pokládati poštovské officianty, v evidenčním záznamu kvalifikovaných poštovských pomocníků zapsané poštovské pomocníky a v čekatelském seznamu zapsané čekatele:

I. Jde-li o obsazení míst poštovských expedientů, budiž kromě ostatních všeobecných okolností rozhodných pro posuzování jednotlivých uchazečů a kromě zvláštních okolností, že některý uchazeč jest zvláště způsobilý pro příslušné služební místo, učiněn výběr mezi uchazeči zpravidla podle služebního stáří, a to bez rozdílu pohlaví uchazečů.

II. Jde-li o obsazení poštmistrovských míst, budiž postupováno podle pravidel v § 13 nařízení obchodního ministeria ze dne 19. května 1900, Z. Ř. č. 87, I, č. 3, daných s tou obměnou, že vzhledem k vzájemnému pořadí uchazečů poštovské officianty I. třídy a poštovské officiantky I. až VI. služební třídy starobní; poštovské officianty II. třídy a poštovské officiantky VII. a VIII. služební třídy starobní a poštovští officianty III. třídy a poštovské officiantky IX. až XI. služební třídy starobní jest pokládati za jednu skupinu, v nichž se vzájemné pořadí určuje délkou služebního času v této skupině vykonaného, vztažmo započitatelného.

Tato ustanovení nevztahují se k těm poštmistrovským místům II. třídy, která budou obsazena podle § 7 nařízení ministeria obchodního ze dne 27. června 1900, č. 33543, Věstník pošt. a tel. č. 50.

Ku kvalifikovaným poštovským pomocníkům budiž přihlédáno podle pořadí, které by jim příslušelo, kdyby byli zařaděni do statu poštovských officiantů.

Článek XX.

Od zkoušky v § 23 normálních ustanovení dotčené jsou osvobozeni:

1. poštovští officianti, kteří vykonali dopravní zkoušku;

2. poštovští expeditoři, kteří dnem 1. října 1902 byli jmenováni poštovskými pomocnými úředníky I. nebo II. třídy;

3. čekatelé, kteří mají starší zařaďovací datum nežli kterýkoli jiný pod č. 2 uvedený poštovský expeditor téhož ředitelského okresu.

Článek XXI.

Poštovští officianti I. třídy a poštovské officiantky VIII. až I. služební třídy starobní, třeba že byli zkoušeni toliko pro jedině služební odvětví, jsou osvobozeni od dosažení obojí způsobilosti, aby postoupili do vyššího stupně služného, vztažmo do vyšší třídy služebního stáří.

Článek XXII.

Závazek podle § 59, posledního odstavce normálních ustanovení dědičně zřízeným nebo na smlouvu ponechaným poštmistrům, jakož i poštovským expedientům uložený, aby hradili platy, které se vyplácejí poštovským administratorům u příslušných úřadů v jejich vlastnosti jako poštovským officiantům, obmezuje se potud u dědičně zřízených nebo na smlouvu ponechaných poštmistrů jakož i u těch poštovských expedientů, s kterými služební smlouva byla učiněna před 1. říjnem 1902, že mají dávati tuto náhradu ve výši mezi 70 a 90 procenty svého služného (čítajíc do něho také telegrafní přídavek), podle toho jak ji poštovské a telegrafní ředitelství ustanoví.

Článek XXIII.

Poštovští expeditoři v seznamu čekatelů zbylí, pokud z něho nebudou vymazáni, podrží ad personam titul „poštovský expeditor“ a mají pod touž podmínkou právo nositi až do svého jmenování poštovskými officianty služební oděv předepsaný pro poštovské expeditory nařízením obchodního ministeria ze dne 17. února 1891, č. 774, Věstník pošt. a tel. č. 17.

Článek XXIV.

Ustanovení §§ 40 a 41 nařízení ministeria obchodního ze dne 19. května 1900, Z. Ř. č. 87, o ručení poštmistrů za své pomocné zřízence mění se vzhledem k poštovským officiantům a poštovským aspirantům tím způsobem, že poštmistři toliko potud ručí za škodu vinou řečených pomocných zřízenců eráru způsobenou, pokud by také přednosta erárního úřadu ve stejném případu ručil za škodu, která vznikla eráru vinou některé podřízené při tomto úřadu osoby.

Článek XXV.

Zvláštními předpisy bude upraveno, jaké účinky má zápis poštovského pomocníka do „evidenčního záznamu kvalifikovaných poštovských pomocníků“ vzhledem k opětnému převzetí do seznamu čekatelů, k počítání služebního času, k zachování práva žádati o místa a po případě k dosažení nároků na zaopatření.

Článek XXVI.

Tím dnem, kterého nabudou moci „normální ustanovení o služebních poměrech poštovských officiantů, poštovských aspirantů a poštovských pomocníků“ bude zrušeno:

1. nařízení ministeria obchodního ze dne 31. července 1898, č. 44615 (Věstník pošt. a tel. č. 79), kterým byl upraven služební poměr žen zaměstnaných u erárních poštovských a telegrafních úřadů, a nařízení obchodního ministeria ze dne 19. března 1900, č. 58585, Věstník pošt. a tel. č. 29, a ze dne 9. května 1901, č. 18494, Věstník pošt. a tel. č. 47;

2. nařízení ministeria obchodního ze dne 26. září 1902, Z. Ř. č. 186, kterým byly upraveny služební poměry poštovských pomocných úředníků, poštovských aspirantův a poštovských pomocníků.

Auersperg m. p.

Normální ustanovení
o
služebních poměrech poštovských officiantů, poštovských aspirantův a poštovských pomocníků.

§ 1.

V dopravní službě poštovské a telegrafní bude kromě dopravních úředníků užíváno jako pomocných úředníků:

a) poštovských officiantů, vztažmo poštovských aspirantů (§§ 2 až 62);

b) poštovských pomocníků (§§ 63 až 69).

§ 2.

Tyto jsou podmínky pro dosažení místa poštovského aspiranta, vztažmo poštovského officianta:

1. průkaz rakouského státního občanství;

2. občanská a mravní zachovalost;

3. věk mezi 16 a 35 lety (6, č. 3);

4. průkaz tělesné způsobilosti a úplné schopnosti ke službě předloženým vysvědčením státního lékaře, po případě vyšetřením od některého lékaře ústavu;

5. průkaz potřebných znalostí jazykových podle služební potřeby;

6. průkaz dostatečného všeobecného vzdělání (§ 6, čís. 4);

7. průkaz vykonané předepsané praxe a zkoušky (§§ 5 až 9).

§ 3.

Ženy mohou obdržeti místo poštovských officiantů (poštovských aspirantů) toliko pod tou podmínkou, že jsou svobodné, ovdovělé nebo rozvedené a pokaždé bezdětné.

§ 4.

Z dosažení místa poštovského officianta (poštovského aspiranta) jsou vyloučeni:

1. ti, kteří trestním soudem byli odsouzeni pro zločin nebo pro některý trestný čin ze ziskuchtivosti spáchaný;

2. ti, kteří upadli v konkurs, po dobu konkursu;

3. ti, kteří jsou pod opatrovnictvím;

4. ti, kteří již byli ve státní službě, avšak svým zaviněním byli propuštěni.

Jestliže by kdos, jenž podle těchto ustanovení jest vyloučen, bez povolení obchodního ministeria byl ustanoven, budiž služební poměr pokládán za zrušený, jakmile by tato okolnost byla zjištěna, a budiž takový zřízenec bez disciplinárního řízení ihned ze služby propuštěn.

§ 5.

Aby kdos dosáhl místa poštovského officianta (aspiranta), je třeba, aby vykonal s dobrým úspěchem praxi, jejíž účelem jest vycvičiti uchazeče ve všech služebních odvětvích tou měrou, jak toho jeho zaměstnání vyžaduje.

§ 6.

Tato ustanovení platí o připuštění uchazečů ku praxi:

1. Uchazeči budte toliko v takovém počtu připuštěni, aby v nejbližších 18 měsících předvídatelně mohli býti umístěni na systemisovaná místa, přihlédajíc k těm, kteří snad jsou zaznamenáni (§ 10),

při čemž buď přihlédáno zejména také k tomu, kolik mužů a žen asi bude třeba.

2. mezi ženskými budiž přihlédáno po přednosti za stejných ostatně poměrů k dcerám (vdovám, rozvedeným ženám) poštovských a telegrafních zřízenců, pak státních zřízenců (vojenských osob);

3. nejmenší věk v § 2 pod č. 3 stanovený musí býti dosažen nejdéle při počátku praxe, vztažmo nejvyšší věk tam vytčený nesmí ještě býti překročen v tomto čase;

4. uchazeči musí prokázati, že s dobrým prospěchem odbyli čtyři ročníky některé tuzemské střední školy (lycea dívčího) neb aspoň dvouletou obchodní školu, nebo se musí vykázati propouštěcím vysvědčením o úplně vychozené měšťanské škole (č. 5 výnosu c. k. ministeria věcí duchovních a vyučování ze dne 12. června 1903, č. 22787, Věstník min. vyuč. č. 36). Pokud návštěva jiných učilišť může býti pokládána za dostatečný průkaz vzdělání, bude zvláště upraveno.

§ 7.

Praxe má trvati šest měsíců, počíná se obyčejně v říjnu každého roku a dělí se na dva oddíly po třech měsících.

Kandidáti mají se v prvním oddílu věnovati theoretickému a praktickému výcviku v poštovské službě u erárního poštovského úřadu s dodací službou neb u třídního poštovského úřadu se stejnou funkcí, který jest řízen poštmistrem nebo poštovským officiantem.

Druhý oddíl praxe buď odbyt u některého erárního poštovského úřadu. Uchazeči choditi mají v něm do běhu dopravními úředníky konaného. Úkolem tohoto běhu jest vycvičiti uchazeče v telegrafní (telefonní) službě a zdokonaliti v theorii poštovské služby a obeznámiti je s příslušnými personálními předpisy. S tím spojen buď na místě vyučovacího běhu praktický výcvik v telegrafní a telefonní službě.

Výcvik v této části praxe budiž podle potřeby upraven a mohou podle ní býti zřízeny zvláštní skupiny vyučovací.

Takovým uchazečům, kteří již tak jsou vycvičeni, že jich s prospěchem ve službě může býti upotřebeno, bude dán plat 25 h za služební hodinu po dobu jejich zaměstnání.

Praktikující mají v prvním oddíle praxe zapraviti učebné měsíčně 15 K napřed; vyučování v druhém oddílu praxe je zdarma.

§ 8.

Uchazeči budou z úřední moci přidělováni služebním místům, u kterých mají praktikovati; při tom buď co možná přihlédáno ku přáním uchazečů. U poštovského úřadu III. třídy smí pokaždé praktikovati toliko jeden uchazeč, u poštovských úřadů I. nebo II. třídy smějí současně praktikovati toliko dva uchazeči; počet praktikantů u erárních úřadů má se říditi podle zvláštních poměrů příslušného úřadu.

Nežli uchazeči nastoupí praxi, vykonejte slib věrnosti a úřední mlčenlivosti (viz přílohu 1) před mužským svědkem do rukou správce úřadu. Listina o vykonaném slibu, slibovatelem, správcem úřadu a svědkem podepsaná, budiž zaslána poštovskému a telegrafnímu ředitelstvu. Příloha 1.

Uchazeči nebuďte za prvního oddílu praxe připouštěni k samostatnému obstarávání odpovědných služebních výkonů.

§ 9.

Uchazeči na konci praxe mají se podrobiti zkoušce ze všech služebních oborů v tom místě, ve kterém odbyli druhý díl praxe.

Zkouška dělí se na písemnou a na ústní, která jest spojena s praktickým vyzkoušením ve vykonávání služby.

Písemná zkouška záleží ve vypracování lehčího úkolu z dopravní služby. Ústní zkouška má vztahovati se vedle personálních předpisů ku předpisům a instrukcím poštovské služby, zúčtovací služby, poštovské spořitelní služby, k základům dopravního zeměpisu, k dostatečné zručnosti v podávání a přijímání telegramů u přístroje, k nakládání s přístroji a bateriemi, k taxování telegramů, k zařadění prosté mezistanice a konečné stanice; ku poplatkovým a zúčtovacím předpisům telegrafní a telefonní služby.

Zkouška koná se před komisí, skládající se z delegovaného zřízence ředitelstva jako předsedy, z technického úředníka a z dvou dopravních úředníků, z nichž jeden má spolu býti zapisovatelem.

Za zkušební známky jsou ustanoveny tři stupně („výtečně způsobilý“, „způsobilý“, „nezpůsobilý“). Dopadla-li zkouška dobře, bude o ní vysvědčení vydáno. Nedopadla-li dobře, komise má zároveň rozhodnouti o opakování zkoušky, při čemž zkouška budiž povolena buďto *a)* bez opakování praxe ve lhůtě 3 až 12 měsíců nebo *b)* teprve na základě úplného nebo částečného opakování praxe. Zkoušku dvakráte opakovati dovoleno jest toliko se schválením obchodního ministeria.

Jestliže by kdos za praxe vystoupil, musí ji opakovati; odstoupil-li uchazeč po skončené praxi před nebo mezi zkouškou, má v onom případu poštovské a telegrafní ředitelstvo, v tomto pak zkušební komise rozhodnouti o zkušební lhůtě podle rozdílů svrchu pro opakování zkoušky vytčených.

§ 10.

Uchazeči, kteří při dotčené zkoušce obstáli, buďte zapsáni do „seznamu čekatelského". Tento seznam buď veden postupně ve dvou dílech od sebe oddělených pro mužské a ženské uchazeče. Zařadění v obou dílech provede se tím způsobem, že z účastníků jednoho a téhož ročníku praxe v okresu každého ředitelstva ti čekatelé, kteří vykonali zkoušku s výtečným prospěchem, nejprve budou zařaděni, potom budou vřaděni ostatní čekatelé téhož ročníku, kteří obdrželi zkušební známku „způsobilosti", konečně ti čekatelé, kteří vykonali zkoušku teprve po opakování. V každé z těchto skupin budiž vřadění provedeno podle času, kdy žádost za připuštění ku praxi byla podána. Uchazeči, kteří vykonali zkoušku teprve na základě úplného nebo částečného opakování praxe, řadí se s účastníky opakovaného ročníku.

§ 11.

Uchazeči do seznamu čekatelů zapsaní budou zaměstnáni buďto jako poštovští aspiranti nebo tím, že jim bude propůjčeno místo poštovských officiantů.

Pořadí v čekatelském seznamu určené budiž celkem zachováváno při povolávání čekatelů k služebnímu zaměstnání, pokud služební ohledy neodůvodňují úchylku od tohoto pořadí.

Povolání čekatelů ku služebnímu zaměstnání jako poštovských aspirantů budiž zaznamenáno v čekatelském seznamu a buďte zároveň uvedeny místo a doba, jak zaměstnání dlouho trvalo, a stupeň denního platu.

Čekatelům budiž určena lhůta, ve které mají vyhověti vyzvání, aby službu nastoupili. Tato lhůta budiž ustanovena podle uvážení poštovského a telegrafního ředitelstva, každou měrou však nikoli kratčeji nežli na 24 hodiny.

Čekatelé, kteří by ve lhůtě jim určené nevyhověli vyzvání k nástupu služby a nemohou-li své nedostavení omluviti důvodnými příčinami (nemocí, dodržením výpovědní lhůty a pod.), buďte v prvním takovém případu zařadění za veškeré ostatní čekatele téhož ročníku praxe; opakovalo-li by se to, buďte vymazáni z čekatelského seznamu (§ 10). O otázce, zdali dostatečně za omluveno pokládati sluší, že vyzvání nebylo uposlechnuto, rozhoduje s konečnou platností poštovské a telegrafní ředitelstvo.

Tací čekatelé mohou opětně přijati býti do čekatelského seznamu toliko podle času svého nového přihlášení, a uplynula-li od vykonání zkoušky, vztažmo od posledního služebního zaměstnání (§ 12) doba delší tří let, totiko na základě znova odbyté zkušební praxe a zkoušky.

§ 12.

Uchazeči budou zaměstnáni jako poštovští aspiranti výpomocně na dobu potřeby. Služební poměr tím založený není trvalý; poštovští aspiranti mohou býti propuštěni bez výpovědi:

1. není-li jich třeba následkem změněných služebních poměrů;

2. proviní-li se hrubě proti služebním povinnostem, nebo vyjde-li na jevo jejich úplná nezpůsobilost ke službě v praktickém zaměstnání.

Propuštění má v zápětí v případu pod č. 2 uvedeném také ztrátu čekatelství.

Poštovští aspiranti jsou služebně podřízeni přednostům (správcům) úřadů (úředních oddílů), kterým jsou přiděleni.

§ 13.

Řádný plat poštovských aspirantův záleží v denním platu, který jim bude vyplácen v měsíčních lhůtách prošlých.

Požitek denního platu jest podmíněn skutečným výkonem služby, pokud o tom není nic jiného výslovně ustanoveno.

Poštovským aspirantům, kteří během měsíce vystřídají své služební místo, nastane-li tím změna ve výměře denního platu, budiž poukázán k výplatě příslušný vyšší, vztažmo nižší plat za poměrnou část měsíce.

§ 14.

Denní plat poštovských aspirantů budiž vyměřován podle tohoto přehledu:

Stupeň denního platu	Obvod							
	I.		II.		III.		IV.	
	třídy aktivitních přídavků úředníků státních							
	K	h	K	h	K	h	K	h
3.	3	—	2	60	2	40	2	20
2.	3	20	2	80	2	60	2	40
1.	3	40	3	—	2	80	2	60

Denní plat třetího stupně budiž vyplácen za prvního a druhého, denní plat druhého stupně za třetího a čtvrtého služebního roku a denní plat prvního stupně při více než čtyřletém služebním čase.

§ 15.

Denní plat poštovských aspirantek budiž vyměřován podle následujícího přehledu:

Stupeň denního platu	Obvod							
	I.		II.		III.		IV.	
	třídy aktivitních přídavků úředníků státních							
	K	h	K	h	K	h	K	h
3.	2	50	2	40	2	30	2	20
2.	2	75	2	60	2	45	2	30
1.	3	—	2	80	2	60	2	40

Denní plat třetího stupně bude vyplácen za prvního a druhého služebního roku; druhého stupně za třetího, čtvrtého a pátého služebního roku; denní pak plat prvního stupně při více nežli pětiletém služebním čase.

§ 16.

Postup poštovských aspirantů do vyšších stupňů denního platu (§ 14 a 15) budiž nařizován z úřední povinnosti, při čemž budiž každé skutečné zaměstnání započteno (at již odbyto bylo při některé erární poště nebo třídní poště).

§ 17.

Udělením místa poštovského officianta vstoupí jmenovaní officianti k státu do trvalého služebního poměru, který může býti zrušen toliko pod podmínkami v těchto normálních ustanoveních uvedenými; takto jmenovaní stanou se poštovskými a telegrafními úředníky, kterým jsou propůjčeny přednosti a práva v normálních ustanoveních uvedené.

Poštovští officianti jsou služebně podřízeni přednostům (správcům) úřadů (úředních oddílů), kterým jsou přiděleni.

§ 18.

Každý poštovský officiant obdrží při svém ustanovení dekret, ve kterém budte vyznačeny služební kategorie, pak třída, do které jest zřízenec zařaděn (§ 20, vztažmo 26), jakož i služební místo a výměra platů.

Jmenovaný má potvrditi písemně, že obdržel dekret o svém jmenování, a doložiti, že zná obsah normálních ustanovení.

Poštovští aspiranti jsou povinni zákonný poplatek za propůjčení služby zapraviti podle předpisů nařízení ministeria obchodního ze dne 26. prosince 1905, č. 68608, Věstník pošt. a tel., č. 132.

§ 19.

Poštovští officianti a poštovské officiantky mají tvořiti od sebe oddělený status v obvodu každého poštovského a telegrafního ředitelství.

§ 20.

Všichni mužští poštovští officianti v okresu každého poštovského a telegrafního ředitelstva budou zapsáni do statu, který se dělí na tři třídy, při čemž 20 procent mužských poštovských officiantů připadne na I. třídu a po 40 procentech na II. a III. třídu. Přebytek, který by při tomto procentovém rozvrhu na jevo vyšel, budiž pokaždé připočten ke III. třídě.

§ 21.

Řádný plat mužských poštovských officiantů záleží v ročním služném v měsíčních lhůtách napřed

vypláceném. Výše ročního služného řídí se jednak podle třídy statu (vztažmo podle služebního času v této třídě vykonaného), jednak podle služebního místa, a to podle tohoto přehledu:

Třída statu	Stupeň služného	Obvod I.	Obvod II.	Obvod III.	Obvod IV.
		třídy aktivitních přídavků úředníků státních			
		Koruny			
III.	3	1.150	1.000	950	900
	2	1.225	1.075	1.025	975
	1	1.300	1.150	1.100	1.050
II.	3	1.500	1.350	1.300	1.250
	2	1.600	1.450	1.400	1.350
	1	1.700	1.550	1.500	1.450
I.	3	1.950	1.750	1.700	1.650
	2	2.100	1.900	1.850	1.800
	1	2.250	2.050	2.000	1.950

§ 22.

Postup do vyššího platu má se státi v II. a I. třídě poštovských officiantů po každých čtyrech letech v příslušné třídě vykonaných.

V III. třídě bude služné třetího stupně vypláceno za prvního a druhého, služné druhého stupně za třetího a čtvrtého služebního roku a služné prvního stupně při více než čtyrletém služebním čase.

Pro tyto postupy, které budte nařizovány z úřední povinnosti, jest započitatelno každé skutečné služební zaměstnání, třeba by bylo vykonáno v postavení poštovského aspiranta.

§ 23.

Aby kdos dosáhl místo poštovského officianta I. třídy, je třeba, aby vykonal zkoušku uvedenou v § 15 nařízení obchodního ministeria ze dne 19. května 1900, Z. Ř. č. 87.

§ 24.

Poštovská a telegrafní ředitelstva mají dvakráte do roka podle skutečných stavů ze dne 31. března a 30. září obsazovati prázdná místa II. a I. třídy ve stavu mužských poštovských officiantů.

Těm poštovským officiantům, kteří takto do vyšší třídy postoupí, budte k výplatě poukázány příslušné vyšší platy nejbližším 1. dubnem, vztažmo 1. říjnem a jejich dosavadní platy zastaveny posledním březnem, vztažmo zářím.

Taková jmenování budte vykonána bez vyhlášeného konkursu. Při tom budiž vůbec postupováno podle pořadí ve statu, avšak také přihlédáno ku kvalifikaci, ke školnímu vzdělání a k výsledku zkoušky (§ 9, vztažmo § 23).

Kdyby při pololetní úpravě statu na jevo vyšel přebytek v I., vztažmo II. třídě, tedy budiž tento přebytek vyrovnán při této nebo následující úpravě statu tím, že se obsadí méně míst v II., vztažmo III. třídě.

§ 25.

Místa poštovských officiantů III. třídy budou prozatímně udílena. Poštovští officianti stanou se definitivními povýšením do II. třídy.

§ 26.

Status poštovských officiantek dělí se podle služebních tříd starobních. Řádný plat poštovských officiantek záleží v ročním služném v měsíčních lhůtách napřed vypláceném, které se řídí podle služební třídy starobní a podle služebního místa, a to dle následujícího přehledu:

Služební třída starobní	Obvod I.	Obvod II.	Obvod III.	Obvod IV.
	třídy aktivitních přídavků úředníků státních			
	Koruny			
XI.	960	910	855	800
X.	1.020	960	900	840
IX.	1.080	1.020	960	900
VIII.	1.200	1.130	1.065	1.000
VII.	1.320	1.240	1.170	1.100

Služební třída starobní	Obvod			
	I.	II.	III.	IV.
	třídy aktivitních přídavků úředníků státních			
	Koruny			
VI.	1.440	1.350	1.275	1.200
V.	1.560	1.460	1.380	1.300
IV.	1.680	1.570	1.485	1.400
III.	1.800	1.680	1.590	1.500
II.	1.920	1.790	1.695	1.600
I.	2.040	1.900	1.800	1.700

§ 27.

Postup do X. služební třídy starobní stane se po dvou, do IX. služební třídy starobní po třech, postup pak do VII. až I. služební starobní třídy po každých čtyrech letech v předcházející třídě vykonaných.

Pro tyto postupy, které buďte nařizovány z úřední povinnosti, jest započítatelno každé skutečné služební zaměstnání, třeba by bylo vykonáno v postavení poštovské aspirantky.

§ 28.

Postup poštovských officiantek do vyšších služebních tříd starobních budiž proveden každého roku ve dvou lhůtách tím způsobem, že ty officiantky, které včetně až do 30. června, vztažmo 31. prosince každého roku mají služební dobu, jíž je třeba k postupu do vyšší třídy podle 1. odstavce § 27, mají býti uvedeny v požitek vyššího služného následujícím 1. červencem téhož, vztažmo 1. lednem nejbližšího roku.

§ 29.

Místa poštovských officiantek budou udílena nejprve prozatímně.

Postupem do VIII. služební třídy starobní buďte poštovské officiantky definitivě potvrzeny.

Postup do VIII. služební třídy starobní má se státi z pravidla po čtyrech služebních letech v IX. služební třídě starobní odbytých (§ 27, odstavec 2, a § 28) a jest podmíněn uspokojivým výkonem služby.

§ 30.

Úbytky, které vzniknou během roku naproti systemisovanému úhrnnému stavu poštovských officiantů, buďte pokaždé uhrazeny podle potřeby a nehledíc ke lhůtám v § 24, vztažmo 28, ustanoveným, tím že bude jmenován přiměřený počet čekatelů poštovskými officianty.

Při tom budiž mezi čekateli co možná přihlédáno ku poštovským aspirantům, kteří jsou nebo byli ve službě zaměstnáni, ostatně budiž postupováno podle toho, co jest v § 10 o pořadí ustanoveno, při čemž buď však také přihlédáno k tomu, kolik asi mužských nebo ženských zřízenců bude třeba.

§ 31.

Poštovským aspirantům budiž při jejich prvním služebním upotřebení připamatován slib, který na počátku své praxe vykonali (§ 8).

Poštovští officianti mají při svém jmenování vykonati služební přísahu (viz přílohu 2), ve které příčině poštovské a telegrafní ředitelstvo nařídí čeho třeba. Příloha 2

Při povýšení mužských poštovských officiantů do II., vztažmo I. třídy, jakož i při potvrzení poštovských officiantek jako definitivních budiž vykonaná přísaha toliko připamatována.

§ 32.

U poštovských a telegrafních ředitelstev budou vedeny o všech poštovských officiantech okresu zvláštní služební a kvalifikační tabulky.

Tyto tabulky mají obsahovati:

1. generalie včetně dat k vojenské službě se vztahujících;

2. data o studiích, jazykových znalostech a zkouškách;

3. příslušné služební místo a způsob zaměstnání;

4. výrok o kvalifikaci podle rubrik:

a) pilnost,

b) schopnosti,

c) úřední chování,

d) mimoúřední chování, a to podle stupňů:

ad a) kromobyčejná, uspokojivá, skrovná,

ad b) výtečné, dobré, skrovné,

ad c) úplně přiměřené, přiměřené, méně přiměřené,

ad d) bezvadné, méně přiměřené.

Kvalifikační tabulky budte chovány v evidenci; k tomuto konci mají:

1. poštovští officianti bez prodlení k vědomosti uvésti představenému poštovskému a telegrafnímu ředitelstvu všechny změny svých osobních poměrů, pokud tyto změny ředitelstvu již z úřadu nejsou známy;

2. přednostové všech úřadů, u kterých poštovští officianti jsou zaměstnáni (poštmistři, přednostové erárních úřadů, po případě poštovští administratoři), podati svůj úsudek o kvalifikaci příslušných osob podle řečených rubrik, když poštovský officiant vystoupí ze služby, nebo kdyby svého místa během roku nebyl změnil, tedy pokaždé na konci roku a zaslati jej poštovskému a telegrafnímu ředitelstvu. Dozorčí zřízenci kvalifikují poštovské administratory (59). Při podávání kvalifikace budiž postupováno s největší svědomitostí a podavatel kvalifikace jest za to odpověden pod trestem disciplinárním.

U poštovských officiantek budiž toliko až do IX. služební třídy starobní konána roční kvalifikace, u ostatních pak toliko tenkráte, ucházejí-li se o místo poštmistrů nebo poštovských expedientů.

Každému poštovskému officiantu budiž k jeho žádosti jednou do roka oznámena jeho kvalifikace; úředník má také právo v osmi dnech podati předepsanou služební cestou proti kvalifikaci své námitky, o kterých poštovské a telegrafní ředitelstvo konečně rozhodne, při čemž je-li reklamace úplně nedůvodná, může uložen býti trest pro svévoli až do 10 K.

§ 33.

Nehledíc k nepřítomnosti ve službě, podmíněné řádně prokázanou nemocí, řádně udělenou dovolenou nebo dostavením se k vojsku v případech uvedených v § 5 zákona ze dne 22. května 1878, Příloha 8. Z. Ř. č. 59, pod lit. *a*, *b* a *d* (viz přílohu 3), jest požitek platů poštovských officiantů tím podmíněn, že skutečně službu konají.

Ostatně požitek se počíná:

1. je-li kdos jmenován poštovským officiantem nejnižší třídy služného, prvním dnem měsíce po jmenování následujícího;

2. je-li kdos povýšen do vyšší třídy nebo postoupí-li do vyšší služební třídy starobní, příslušnou regulační lhůtou (§ 24 a 28);

3. postoupil-li kdo do vyššího stupně služného (§ 22), a to ve III. třídě prvním dnem měsíce následujícího po dokonání druhého služebního roku, vztažmo čtvrtého služebního roku; v II. a I. třídě prvním dnem měsíce následujícího po dokonaném čtyřletí.

Platy budte zastaveny:

1. je-li kdos jmenován poštovským assistentem, poštmistrem nebo poštovským expedientem, jakož i dosáhne-li vyšších platů ve stavu poštovských officiantů, dnem, kdy nové platy k výplatě budou poukázány;

2. dostaví-li se kdos k vojenské presenční službě, jakoži zruší-li se služební poměr (§§ 50, 52), koncem příslušného měsíce.

§ 34.

K mimořádným platům (vedlejším platům) náležejí:

1. služební přídavky (§ 35);

2. poplatky za noční službu, a to pro poštovské officianty a poštovské aspiranty u erárních úřadů zaměstnané výměrou, ustanovenou pro podřízené dopravní úředníky nařízením obchodního ministeria ze dne 31. března 1891, č. 51262 z r. 1890, Věstník pošt. a tel. č. 36 z r. 1891, pro ostatní pak výměrou, ustanovenou v § 9 nařízení obchodního ministeria ze dne 19. května 1900, Věst. pošt. a tel. č. 44;

3. doprovodné, a to při substitučním doprovázení úředníckých železničných pošt podle výměry stanovené pro dopravní úředníky, při doprovázení železničných pošt nižšího řádu podle výměry obchodním ministeriem pokaždé zvláště ustanovené;

4. telegrafní tantiemy podle zvláštních předpisův o tom daných.

§ 35.

Služební přídavky budou míti:

1. poštovští officianti a poštovští aspiranti, kteří jsou ustanoveni za poštovské administratory, administrační přídavek, jenž měsíčně činí u poštovských úřadů I. třídy 10 K, u poštovských úřadů II. třídy 8 K a u poštovských úřadů III. třídy 5 K;

2. poštovští officianti, kterým u poštovského úřadu I. třídy svěřena jest závěra nebo protizávěra pokladny, pokladničný přídavek 5 K měsíčně, a to po případě kumulativně s administračním přídavkem;

3. poštovští officianti a poštovští aspiranti, kteří jsou zaměstnáni u sezónních úřadů, po dobu tohoto zaměstnání služební přídavek 20 procent svého měsíčního služného, vztažmo denního platu na měsíc o 30 dnech připadajícího, a to po případě kumulativně s přídavky pod č. 1 a 2 uvedenými. Obchodní ministerium ustanoví pokaždé poštovské úřady, u kterých mají se vypláceti přídavky pod č. 3 uvedené.

Služební přídavky pod č. 1—3 uvedené buďte k výplatě poukázány podle skutečného zaměstnání měsíčně ve lhůtě prošlé, a třeba-li toho také *pro rata temporis*.

4. poštovské officiantky (poštovské aspirantky) u erárních pošt přídavky dozorčí, přístrojové, směnné, sběrné a pokladničné podle zvláštních předpisů o tom daných.

§ 36.

Poštovským officiantům, kteří se mají dostaviti k výkonu zákonné vojenské presenční služby, bude po dobu tohoto zavolání zachováno služební místo stejné třídy, avšak vojenský presenční čas nebude čítán pro dosažení vyšších platů (§§ 22 a 24).

§ 37.

Zvláštní ustanovení budou dána o platech poštovských officiantů, když se dostaví k vojsku za mobilisace, pak když se jich upotřebuje ve válečné telegrafní a poštovské službě.

§ 38.

Definitivním poštovským officiantům za podmínek, které platí pro poskytování záloh skutečným státním úředníkům, mohou býti povoleny nezúročné zálohy až nejvýše do tříměsíčního služného na splátky nejdéle ve 20 měsíčních lhůtách.

§ 39.

Za podmínek, které vůbec platí pro udílení peněžních odměn a výpomocí, mohou poštovským officiantům a poštovským aspirantům býti povoleny peněžní odměny a výpomoci.

§ 40.

Poštovští mužští officianti, kteří vykonali dopravní zkoušku, mohou jmenováni býti poštovskými assistenty. K návštěvě vyučovacího běhu poštovského a telegrafního, vztažmo k vykonání dopravní zkoušky mohou však připouštěni býti toliko ti poštovští officianti mužského pohlaví, kteří odbyli aspoň čtyři třídy střední školy nebo trojtřídní obchodní školu a mají aspoň osm služebních let.

§ 41.

Poštovští officianti mužského pohlaví jsou oprávněni, nositi služební oděv podle § 29 nařízení obchodního ministeria ze dne 19. května 1900, Z. Ř. č. 87, pro poštmistry dekretem ustanovené, avšak s tím odlišením, že klopky na ramenou místo zlatými prýmky mají býti lemovány a upevněny prýmky 5 millimetrů širokými z postříbřeného bílého kovu a že za distinkce u poštovských officiantů I. třídy umístěno býti má na náramenních klopkách po třech, u poštovských officiantů II. třídy po dvou růžicích, u poštovských officiantů III. třídy po jedné růžici stříbrné. Tyto náramenní klopky buďte nošeny také na stejnokrojním plášti.

Poštovští officianti mužského pohlaví jsou zavázáni, nositi ve vnitřní úřední službě stejnokrojní bluzu, zavedenou podle ustanovení položky III nařízení ze dne 3. září 1890, č. 1778 H. M., Věst. pošt. a tel. č. 93, nařízením ze dne 1. září 1890, č. 1778 H. M., Věst. pošt. a tel. č. 85, s tím odlišením, že jako distinkce na paroli, jehož kolmý zevnitřní kraj jest lemován stříbrným prýmkem pět millimetrů širokým, umístěno jest u poštovských officiantů I. třídy po třech, u poštovských officiantů II. třídy po dvou růžicích a u poštovských officiantů III. třídy po růžici stříbrné.

Poštovské officiantky jsou oprávněny nositi tuto uvedenou stejnokrojní bluzu ve vnitřní službě, při čemž, co se týče distinkčních znamení, prozatímně poštovské officiantky jsou na roveň postaveny poštovským officiantům III. třídy, poštovské officiantky VIII. až V. služební třídy starobní poštovským officiantům II. třídy, konečně poštovské officiantky IV. až I. služební třídy starobní poštovským officiantům I. třídy. Bluza budiž kolem těla utažena černým koženým pasem, který se zapíná císařským orlem z bílého kovu. Jiných stejnokrojních kusů poštovské officiantky nejsou oprávněny nositi. Poštovská a telegrafní ředitelstva mohou podle své volné úvahy zavázati poštovské officiantky, aby nosily ve vnitřní úřední službě dotčenou bluzu.

Poštovským aspirantům není dovoleno nositi služební oděv.

§ 42.

Poštovským officiantům může k ústní žádost od jejich bezprostředních představených udělena býti dovolená až do čtrnácti dnů během jednoho roku, připouští-li to služba a nevzniknou-li žádné náklady

na substituci; dovolená budiž oznámena poštovskému a telegrafnímu ředitelstvu.

Úřední instrukce pro poštovská a telegrafní ředitelstva stanoví, pokud mohou udíleti dovolenou poštovským officiantům.

§ 43.

Není-li kdo ve službě přítomen následkem nemoci, budiž ihned učiněno služební oznámení a předloženo buď potom představenému poštovskému a telegrafnímu ředitelstvu. Trvá-li nepřítomnost ve službě onemocněním způsobená déle osmi dnů, budiž předloženo lékařské vysvědčení, pokud by nemocný nebyl prohlédnut lékařem ústavu; i při kratší nepřítomnosti ve službě může žádáno býti, aby se předložilo lékařské vysvědčení.

Poštovští officianti berou za nemoci nezkráceně své řádné platy až do šesti měsíců a o 25 procent zkrácené po další tři měsíce. Po uplynutí devátého měsíce budte platy zastaveny.

Poštovským aspirantům bude za nemoci po první tři měsíce denní plat vyplácen celou výměrou, v dalších dvou měsících pak bude zkrácen o 25 procent. Uplynutím pátého měsíce denní plat bude zastaven.

§ 44.

Předpisy §§ 14 až 19, 23 až 28, pak 90 až 98, výnosem obchodního ministeria ze dne 16. prosince 1852, č. 2649, Věstník pošt. č. 100, vyhlášeného služebního řádu pro úředníky a sluhy III. oddílu obchodního ministeria podřízené (viz přílohu 4.) vztahují se obdobně ku poštovským officiantům a poštovským aspirantům.

Poštovští officianti a poštovští aspiranti jsou proto zejména zavázáni, věrně, pilně a poctivě podle nejlepšího vědomí a umu věnovati se pracím, kterých vyžaduje příslušná jim svěřená služba, a osvojiti si svědomitě vědomosti a zručnosti, kterých k tomu je třeba. Jsou odpovědni za rychlý a přesný výkon služebních prací jim svěřených, mají přesně dodržovati úřední hodiny a je-li toho třeba při mimořádném návalu konati službu také mimo úřední hodiny. Poštovští officianti a poštovští aspiranti jsou mimo to zavázáni, zachovávati mlčenlivost naproti každému o služebních záležitostech. Ručí za věci sobě svěřené a za každou škodu státu svým zaviněním způsobenou. Poštovští officianti a poštovští aspiranti jsou svým představeným povinni poslušností a úctou, ve služebním styku s jinými zřízenci a se stranami mají zachovávati zdvořilost; co nejpřísněji jest jim zapověděno, od stran za příčinou služebních úkonů přijímati nebo dáti sobě slíbiti dary nebo jinaké výhody. Poštovští officianti a poštovští aspiranti mají se také mimo službu slušně a čestně chovati a zdrželi se nedovolených vedlejších zaměstnání.

Příloha 4.

§ 45.

Žádný poštovský officiant nebo poštovský aspirant nesmí přidělen býti k služebnímu místu, s jehož přednostou jest příbuzen nebo sešvakřen v pokolení vzestupujícím nebo sestupujícím nebo příbuzen v pokolení postranním až do čtvrtého stupně nebo sešvakřen až do druhého stupně nebo s nímž jest spojen svazkem manželským.

§ 46.

Poštovští officianti jsou zavázáni dáti se dočasně zaměstnati na jiném služebním místě (a to třeba-li toho také u poštovských úřadů III. třídy).

V tomto případu mají nárok:

a) na náhradu nákladů na jízdu po železnici nebo parníku za místa II. třídy, jakož i na povolení příjezdného a odjezdného poplatku ke stanicím a od nich úhrnem 75 h za každý příjezd neb odjezd;

b) na tratech, které nemohou býti vykonány ani po dráze, ani po parníku, na pevnou náhradu 30 h za kilometr cesty jako náhradu povozného;

c) za každý den nezbytně potřebné cesty na diéty; které budte vyměřeny 3 K pro mužské poštovské officianty III. třídy a pro poštovské officianty XI. až IX. služební třídy starobní, 4 K pro poštovské officianty II. třídy a pro poštovské officianty VIII. až V. služební třídy starobní, konečně 5 K pro poštovské officianty I. třídy a pro poštovské officianty IV. až I. služební třídy starobní;

d) za každý den dočasného zaměstnání v jiném služebním místě na stravné, které budiž vyměřeno u ženatých poštovských officiantů jako pod *c)*, u svobodných poštovských officiantů 2 K, vztažmo 3 až 4 K za den. Dá-li se předvídati, že dočasné zaměstnání bude trvati déle nežli čtyři neděle, budiž povoleno úhrnné týdenní stravné, a to podle

rozličných poměrů pro ženaté poštovské officianty III. třídy mezi 15 a 20 K, pro ženaté poštovské officianty II. třídy mezi 20 a 25 K, pro takovéto I. třídy mezi 25 a 30 K; pro svobodné mužské poštovské officianty, pak pro poštovské officianty budiž úhrnné stravné povoleno 70 procenty tuto uvedených položek, při čemž co se týče služebních tříd starobních ženského personálu mají platnost ustanovení pod *c)* daná.

Ovdovělí poštovští officianti, mají-li dítky, budte kladeni na roveň ženatým, jinak svobodným poštovským officiantům.

§ 47.

Poštovští officianti mohou přeloženi býti k jinému poštovskému úřadu svého dosavadního a ve shodě s účastným poštovským a telegrafním ředitelstvem ku poštovskému úřadu jiného ředitelského okresu. Toto přeložení může se státi k žádosti, z moci úřední nebo z trestu.

Poštovským officiantům může dovolena býti vespolné žádaná směna služby.

Při přeložení k žádosti vykonaném (směně služby), jakož i při přeložení z trestu poštovští officianti mají ze svých peněz zapraviti náklady na přesídlení.

Poštovští officianti z úřední moci přeložení mají nárok:

a) na náhradu cestovních výdajů za sebe podle pravidel v § 46, pod lit. *a)*, *b)* a *c)* ustanovených;

b) na příspěvek k nákladům přesídlovacím, který vyměřen buď se zřetelem k osobním poměrům poštovského officianta, avšak nikdy výše nežli 200 K.

§ 48.

Jsou-li poštovští aspiranti zaměstnáni na jiném místě nežli ve svém bydlišti nebo na jiném místě nežli na místě svého dosavadního zaměstnání, mají nárok na náhradu cestovních nákladů podle ustanovení § 46, pod lit. *a)* až *c)* pro mužské poštovské officianty III. třídy, vztažmo poštovské officianty služebních tříd starobních XI. až IX. daných, jakož i nárok na stravné výměrou 2 K toliko po dvě první neděle dočasného zaměstnání na jiném místě.

§ 49.

Poštovští aspiranti a poštovští officianti III. třídy mužského pohlaví potřebují k uzavření sňatku předchozího písemného povolení.

Za toto povolení budiž nejméně 14 dní před uzavřením sňatku zakročeno u představeného poštovského a telegrafního ředitelstva, při čemž budiž nevěsta pojmenována a její mravnostní vysvědčení předloženo.

Uzavření sňatku bez obdrženého povolení k sňatku jest služebním přečinem.

§ 50.

Pomine-li některá podmínka v § 3 předpokládaná, budiž služební poměr poštovských officiantek (poštovských aspirantek) pokládán za zrušený tím dnem, kterého byla tato okolnost zjištěna, a budiž tato officiantka (aspirantka) bezprodleně zbavena služby; opětné spojení rozvedených manželů pokládá se za sňatek (§ 3).

§ 51.

Předpisy platné o tom, jak se nakládá disciplinárně se státními úředníky, zejména ustanovení císařského nařízení ze dne 10. března 1860, Z. Ř. č. 64, vztahují se obdobně ku poštovským officiantům s tou obměnou, že na místo trestu odňatého postupného povýšení může uložen býti jako disciplinární trest odňatý postup do vyššího platu na určitou neb neurčitou dobu (§ 22, vztažmo § 27 a 28).

Suspendovanému poštovskému officiantu, nemůže-li zapraviti výživu za sebe a svou rodinu, budiž povoleno stravné, které budiž poukázáno z pravidla teprve k jeho formální žádosti a toliko, kdyby tato potřeba byla vůbec známa, z moci úřední.

Stravné budiž podle potřeby vyměřeno jednou až dvěma třetinami ročního služného.

Jestliže by suspense k rekursu byla zrušena, nebo suspendovaný poštovský officiant v disciplinárním vyšetřování konečně uznán byl úplně nevinným, náleží mu dodatečně celý zastavený plat po srážce obdrženého snad stravného.

§ 52.

Služební poměr poštovského officianta, nehledíc ku případům v §§ 4 a 50 stanoveným, se zruší:

1. u provisorních poštovských officiantů výpovědí ze služby, která může býti dána jak od poštovského officianta, tak i od poštovského a telegrafního ředitelstva se zachováním šestinedělní lhůty výpovědní:

2. vzdáním se služby (§ 53);

3. přeložením na trvalý odpočinek (§ 45);

4. propuštěním ze služby (§ 51);

5. úmrtím.

§ 53.

Vzdá-li se kdo služby, vystoupí tím dobrovolně ze služby a vzdá se zároveň titulu, platův a všech jiných práv ze služebního poměru snad vznikajících.

§ 54.

Na dočasný odpočinek buďte přeloženi poštovští officianti, kteří na čas stanou se ke službě nezpůsobilými nemocí déle nežli šest měsíců trvající, avšak nikoli nezhojitelnou.

Poštovští officianti na dočasný odpočinek přeložení, nabudou-li úplné způsobilosti ke službě, mohou v nejbližších pěti letech, čítajíc od času, kdy na odpočinek byli přeloženi, opět do služby vzati býti a zařaděni do dřívějšího stupně služného, při čemž však čas na odpočinku strávený nečítá se pro postup platový. Zdráhal-li by se kdo, dáti se ve službě opět upotřebiti, pokládá se to za vzdání služby.

Když dotčená lhůta uplyne, budiž officiant na trvalý odpočinek dán.

Kromě předcházejících ustanovení poštovští officianti buďte přeloženi na trvalý odpočinek, stanou-li se ke službě docela nezpůsobilými tělesnou neb duševní nemocí.

§ 55.

Při starobním a odpočinkovém zaopatření poštovských officiantů budiž šetřeno předpisů nařízení ministeria obchodního ze dne 21. května 1903, Z. Ř. č. 108 a 109, a pozdějších nařízení a výnosů tuto věc upravujících s tou obměnou, že předpisy dané pro poštovské pomocné úředníky mají platiti nyní pro mužské poštovské officianty a předpisy dané pro poštovské a telegrafní manipulantky mají platiti pro ženské poštovské officiantky, při čemž však budiž přihlédáno k zvláštním předpisům v následujících §§ 56 až 58 daným.

§ 56.

Předpisy § 6, č. 1 a 2, nařízení ministeria obchodního ze dne 21. května 1903, Z.Ř. č.108, se částečně mění a základ pro výslužné mužských poštovských officiantů III. třídy bez rozdílu stupně služného stanoví se stejnoměrně na 1000 K; pro třetí, vztažmo druhý a první stupeň služného II. třídy na 1100 K, vztažmo 1200 K a 1300 K a pro třetí, vztažmo druhý a první stupeň služného I. třídy na 1500 K, vztažmo 1650 K a 1800 K, a to u všech tří tříd bez rozdílu obvodu třídy aktivních přídavků.

§ 57.

Co jest ustanoveno v § 7 nařízení ministeria obchodního ze dne 21. května 1903, Z. Ř. č. 108, se mění tím způsobem, že se základ pro výslužné poštovských officiantek takto stanoví:

1. pro provisorní poštovské officiantky bez rozdílu služební třídy starobní stejnoměrně na 1000 K;

2. pro definitivní poštovské officiantky podle následujícího přehledu:

Ve služební třídě starobní	Základ pro výslužné má činiti
VIII.	1.000 K
VII.	1.050 K
VI.	1.150 K
V.	1.250 K
IV.	1.350 K
III.	1.450 K
II.	1.550 K
I.	1.600 K

v obou případech (č. 1 a 2) bez rozdílu obvodu třídy aktivitních přídavků.

§ 58.

Předpis § 16, č. 2, lit. *d*, nařízení ministeria obchodního ze dne 21. května 1903, Z. Ř. č.108, se částečně mění, a odbytné pro prozatímné poštovské officianty se služebním časem až do jednoho roku, kteří následkem služební výpovědi poštovským a telegrafním ředitelstvem dané vystupují ze služby, stanoví se na 100 K.

§ 59.

Poštovští officianti a poštovští aspiranti, kterým jest v zastoupení poštmistrů a poštovských expedientů svěřena správa třídních pošt, mají v této vlastnosti titul: „poštovský administrator“ a jsou podřízeni bezprostředně poštovskému a telegrafnímu ředitelstvu.

V následujících případech administrace třídních pošt, totiž

1. má-li se poštmistr nebo kvalifikovaný poštovský expedient (§ 60) dostaviti k vojenské službě presenční;

2. byl-li poštmistr nebo kvalifikovaný poštovský expedient zvolen do některého veřejného sboru zastupitelského;

3. je-li dědičně ustanovený nebo na smlouvu ponechaný poštmistr nebo poštovský expedient z jiných důvodů trvale zproštěn nebo vyloučen z osobního výkonu služby, budte za příčinou této administrace místa poštovských officiantů obsazena v počtu, kterého je třeba nad systemisovaný stav; tato místa budte opět postupně zrušena, přestane-li trvalá administrace.

S takovými přespočetnými poštovskými officianty budiž nakládáno při povyšování a platovém postupu (§§ 22, 24. 27—29) jako s poštovskými officianty ve statu zařaděnými, avšak nebudiž k nim přihlédáno při stanovení náležitého počtu ve smyslu § 24.

Příslušný poštmistr nebo poštovský expedient má nahraditi v případu pod č. 3 uvedeném normální platy poštovského administratora.

§ 60.

Poštovští officianti, kteří by ustanoveni byli za poštovské expedienty, vystoupí po dobu tohoto zaměstnání dočasně ze statu poštovských officiantů a budiž s nimi po dobu tohoto zaměstnání vzhledem k jejich osobním a platovým poměrům naloženo podle pravidel, která svou dobou jsou platna pro poštovské úřady III. třídy. Avšak podrží svou služební vlastnost a oprávnění ku poštmistrovským místům, a rovněž právo nositi uniformu jim jinak podle § 41 příslušející.

Vypověděli-li by služební smlouvu nebo byla-li by jim dána výpověď, budte tací poštovští expedienti nejprve převzati do seznamu čekatelů a budte zařaděni podle své dřívější hodnosti; také mohou býti přejati opět do statu poštovských officiantů, při čemž budte s podržením své hodnosti zařadění do té třídy (§§ 22, 24, 27—29), do které by se byli dostali, kdyby v statu trvale zůstali.

Toto ustanovení vztahuje se také k čekatelům, kteří byli ustanoveni bezprostředně za poštovské expedienty.

Poštovští officianti a čekatelé, kteří byli ustanoveni za poštovské expedienty, budte chováni v evidenci ve zvláštním záznamu.

§ 61.

Poštovské expedientky, náležející ke stavu poštovských officiantů, kterým při jejich provdání bylo povoleno, že mohou zůstati dále ve službě, nebudou opět převzaty do statu poštovských officiantů, avšak mohou se ucházeti o místa poštmistrů a poštovských expedientů podle předpisů v té příčině platných.

§ 62.

Poddůstojníci certifikátem podle zákona ze dne 19. dubna 1872, Z. Ř. č. 60, podělení, pro místa poštovských officiantů způsobilí mají právo přednosti při obsazování těchto míst.

Zevrubnější pravidla o tom, jak tací uchazeči budou připuštěni ku praxi a jak budou ustanoveni na uprázdněná služební místa, jsou dána v nařízení ministeria obchodního ze dne 3. dubna 1906, Z. Ř. č. 78.

§ 63.

Poštovští pomocníci jsou osoby způsobilé k výkonu poštovské a telefonní služby, kterých poštmistři a poštovští expedienti upotřebují za svého řízení, ručení a odpovědnosti.

Z pravidla není dovoleno zaměstnávati poštovské pomocníky u poštovských úřadů I. třídy, pak u takových poštovských úřadů II. třídy, u kterých jest systemisováno místo poštovského officianta; avšak se schválením obchodního ministeria může býti dovoleno u poštovských úřadů II. třídy, u kterých jest systemisováno místo poštovského officianta (při čemž systemisované místo officiantovo budiž zrušeno), aby příslušný poštmistr upotřebil čekatele (§ 10), který by byl podle ustanovení § 45 vyloučen, aby u tohoto poštovského úřadu byl zaměstnán jako poštovský pomocník.

§ 64.

K zaměstnání jako poštovští pomocníci budou připuštěny toliko zachovalé osoby, které mají rakouské státní občanství, kterým je alespoň 16 let a které vychodily alespoň úplnou školu obecnou.

Za poštovské pomocníky nesmí upotřebeno býti osob, které by podle ustanovení § 4 byly vyloučeny z dosažení místa poštovského officianta.

§ 65.

Poštovskému a telegrafnímu ředitelstvu budiž včas oznámeno obmýšlené upotřebení poštovského pomocníka.

Neshledá-li poštovské a telegrafní ředitelstvo, aby ze závažných důvodů zapovědělo upotřebiti vyhlédnutého poštovského pomocníka, má schválíc oznámení, je k vědomosti přijmouti a poštmistra (poštovského expedienta) poukázati, aby před svědkem přijal od poštovského pomocníka rukoudáním slib věrnosti a úřední mlčenlivosti (viz přílohu 5.).

Příloha 5.

Poštovská a telegrafní ředitelstva jsou ostatně také oprávněna poštovského pomocníka již zaměstnaného vyloučiti z dalšího upotřebení.

§ 66.

Dozorčí zřízenci jsou povinni při služebních cestách přesvědčiti se krátkou ústní zkouškou o tom, zdali poštovští pomocníci jsou způsobilí výpomocně obstarávati službu. Vyjde-li při tom na jevo úplná nezpůsobilost poštovského pomocníka, nebo vzniknou-li prozkumem úřadování příslušného poštovského úřadu jinaké pochybnosti proti osobě poštovského pomocníka, budiž pomocník k návrhu dozorčího zřízence poštovským a telegrafním ředitelstvem vyloučen z vykonávání služby.

§ 67.

Také čekatelé pro místa poštovských officiantů (§ 10) mohou dáti se upotřebiti za poštovské pomocníky. V tomto případu stačí, když oznámení poštovskému a telegrafnímu ředitelstvu učiní se zároveň s vykonaným přijetím; též zkouška dozorčím zřízencem (§ 66) nebudiž konána.

Tací poštovští pomocníci budte zaměstnatelem před nástupem služby toliko upamatováni na slib věrnosti a úřední mlčenlivosti podle § 8 vykonaný.

Služební zaměstnání jako poštovský pomocník není nijak rozhodno pro další služební dráhu čekatelů, avšak s tou výjimkou, že tací čekatelé, kteří by se jako pomocníci stali vinni hrubými poklesky proti služebním povinnostem, budou definitivně vymazáni z čekatelského seznamu (§ 10).

§ 68.

Poštovští pomocníci jsou k svému zaměstnateli (poštmistru, poštovskému expedientu) v soukromém služebním poměru a jejich snad plat jest ponechán vzájemné úmluvě.

§ 69.

Poštovským expedientům nebude dáván nižádný příspěvek za držení poštovských pomocníků. Také u poštovských úřadů II. třídy poštovští pomocníci jsou zaměstnáni zpravidla na účet poštmistrův; avšak příslušnému poštmistru může dán býti manipulační příspěvek:

1. v případu v druhém odstavci § 63 dotčeném, a to;

a) u poštovských úřadů II. třídy, 1. stupně (s více nežli 30.000 jednotkami), ve výměře 700, 600 nebo 500 K;

b) u poštovských úřadů II. třídy, 1. stupně (s méně než 30.000 jednotkami), ve výměře 600, 500 nebo 400 K;

c) u poštovských úřadů II. třídy, 2. stupně, ve výměře 400, 320 nebo 240 K;

při čemž nejvyšší výměra má platnost pro mužské poštovské pomocníky, nejnižší výměra pro manželky příslušných poštmistrů a prostřední výměra pro jinaké poštovské pomocnice.

2. Je-li třeba, aby u poštovského úřadu II. třídy přibrán byl pomocník, avšak není-li systemisováno místo poštovského officianta.

V tomto případě budiž šetřeno pravidel pod č. 1, lit. *b)* a *c)* daných.

Příloha I.

Slib.

Poněvadž jste byl připuštěn ku praxi u c. k. pošty a telegrafu, tedy přislibte, že svědomitě budete plniti zvláště naznačené povinnosti Vám za této praxe příslušející, že budete ochotně poslouchati zákonů, jakož i příkazů, které Vám Vaši představení dají, a že věrně zachováte služební tajemství.

„Co mi právě bylo řečeno a čemu jsem dobře a zřetelně rozuměl, to mám a chci věrně plniti.“

. . . .

(Podpis slibujícího.)

Tento slib byl dnes učiněn v naší přítomnosti.

. . . . , dne . . . . 190 .

. . . .

(Podpis svědkův.) (Podpis správce úřadu poštovského.)

Čís, ...

Příloha 2.

Služební přísaha.

Budete přisahati k Bohu Všemohoucímu a přislíbíte při Své cti a věrnosti, že Jeho Veličenství Nejjasnějšímu knížeti a Pánu Františku Josefovi Prvnímu, z Boží milosti císaři Rakouskému, Apoštolskému králi Uherskému, králi Českému, Dalmatskému, Chorvátskému, Slavonskému, Haličskému, Vladiměřskému a Illyrskému, arcivévodovi Rakouskému atd. atd. a po Něm z Nejvyššího Jeho rodu a krve následujícím dědicům budete nezlomně věren a poslušen.

Budete přisahati, že nezlomně budete zachovávati státní zákony základní, že budete svědomitě plniti Vám ve Vašem úřadě příslušející, zvláště naznačené povinnosti, že při tom stále před očima budete míti totiko prospěch služby Jeho Veličenstva a státu, že budete ochotně poslouchati zákonů, jakož i příkazů, které Vám Vaši představení dají, a že věrně zachováte služební tajemství.

Také odpřisáhnete, že ani nyní nenáležíte některé cizozemské, politické účely sledující společnosti, ani že budoucně nebudete náležeti k takové společnosti.

„Co mi právě bylo řečeno a čemu jsem dobře a zřetelně rozuměl, to mám a chci věrně plniti.

Tak mi dopomáhej Bůh!“

. . . . . .

(Podpis přisahajícího.)

. . . . . , dne . . . . . 190 .

Tato přísaha byla dnes v naší přítomnosti vykonána.

. . . . . .

(Podpis svědkův.)

. . . . . .

(Podpis do přísahy beroucího.)

Příloha 3.

Výpis

ze

zákona, daného dne 22. června 1878, Z. Ř. č. 59, o upravení osobních a služebních poměrů civilních zřízenců státních ke zbrojné moci náležejících.

§ 5.

Pokud civilní zřízenec státní koná skutečnou službu vojenskou:

a) z příčiny vlastního vojenského vzdělání po čas k vycvičení rekrutů zákonem ustanovený,

b) z příčiny periodického cvičení ve zbrani,

c) v případu mobilisace a

d) v případu svolání domobrany

zůstavuje se mu jak civilní místo služební tak i hodnost služby civilní.

Taková služba vojenská není ani překážkou, co se týče povyšování v civilní službě státní, aniž se tou službou přerušuje pětiletí, kterého potřebí dokonati, aby kdo mohl postoupiti ve vyšší třídu platu.

Po čas skutečné služby vojenské, konané k tomu konci, aby kdo odbyl službu presenční zákonem vyměřenou, zachová se každému civilnímu zřízenci státnímu civilní místo služební též kategorie a též třídy hodnosti, však přerušuje se tím pětiletí, kterého potřebí dokonati, aby kdo mohl postoupiti ve vyšší třídu platu, mimo čas mobilisace pod lit. *c*) dotčené.

Rok válečný podle § 10 zákona, daného dne 27. prosince 1875 (Z. Ř. č. 158), může se počítati, když jde o veškerý čas služby, ale ne, když jde o pětiletí, jehož potřebí, aby kdo mohl dojíti vyšších příjmů ve skutečné civilní službě státní.

Pravidla daná v příčině pětiletí mají podle smyslu také platnost, když jde o to, aby kdo došel nějakého přilepšení v příjmech (na př. přídavků decenálních), které závisejí na projití jistého času.

Příloha 4.

Výpis

ze

„služebního řádu pro úředníky a sluhy, podřízené III. odboru obchodního ministeria“.

(Vyhlášen na základě Nejvyššího rozhodnutí ze dne 28. listopadu 1852 nařízením obchodního ministeria ze dne 16. prosince 1852, č. 2649, Nař. V. č. 100 z r. 1852.)

§ 14.

Úředníci a sluhové jsou odpovědni za přesné uposlechnutí služebních předpisův a návodů jim daných.

Jsou zavázáni, svědomitě vykonávati podle zákonů práce sobě svěřené a uposlechnouti v úředních věcech všech nařízení svých představených.

Příkazy, které by mohly míti v zápětí odpovědnost podřízených úředníků, buďte pokud možná písemně dány.

§ 15.

Úředníci a sluhové mají přísně zachovávati služební tajemství, o kterých by se třeba ústně dozvěděli, a jsou k tomu také zavázáni, když ze státní služby vystoupili.

§ 16.

Pokud úředníci a sluhové skutečně slouží nebo nějakou dávku ze státní pokladny berou, jest jim zapověděno, uveřejňovati tiskem své stížnosti na opatření svých představených nebo své jinaké styky ze služebního svazku vzniklé.

§ 17.

Na každém státním úředníku a sluhovi se žádá, aby se také v soukromém životě choval přiměřeně svému postavení a své cti.

§ 18.

Úředníci a sluhové mají se co nejpřísněji zdržeti každéhokoli přijímání darů ve věcech úředních.

§ 19.

Úředníci a sluhové nesmějí se věnovati nižádnému jakémukoli vedlejšímu zaměstnání ani žádnému podniku nebo se v nich účastniti, které

1. by mohly podle svého způsobu nebo vztahu na postavení úředníkovo nebo sluhovo odůvodniti mínění, že jest předpojat ve vykonávání svého úřadu nebo služby, neb

2. odporují vážnosti nebo společenské cti úředníků nebo sluhů, nebo důstojenství úřednickému, neb

3. ubírají čas úředníku nebo sluhovi na ujmu přesného výkonu jeho povolání.

Bezprostřední úřední přednosta rozhoduje o tom, zdali vedlejší zaměstnání pro úředníka nebo sluhu jest přípustno; proti tomuto rozhodnutí může podán býti rekurs k vyššímu úřadu.

§ 23.

Každý úředník nebo sluha, nemaje nároků na zvláštní odměnu, jest podle svých sil zavázán,

vykonávati zvláštní práce, které by mu od jeho představeného ze služebních ohledů a při zvláštních příležitostech byly na čas svěřeny vedle jeho obyčejných prací, a má po této stránce toliko odvolání k vyššímu úřadu, které však nemá odkládacího účinku.

§ 24.

Každý úředník jest povinen, aby se nejen dočasně za náhradu zákonných cestovních nákladů a diét nebo za vyměřené úhrnkové částky upotřebiti dal na jiném místě, nežli kde jest ustanoven, nýbrž může také, vyžadují-li toho služební ohledy, trvale přeložen býti na jiné služební místo za náhradu zákonných přesídlovacích nákladův.

§ 25.

Kromě nemoci, která budiž představenému ihned oznámena a podle okolností řádně prokázána, úředník nebo sluha není oprávněn, bez zvláštního povolení (dovolené) nechoditi do úřadu nebo do služby.

Zvláštní služební předpisy stanoví, kdo toto povolení prohlédajíc k délce dovolené může uděleti a co za touto příčinou má býti prokázáno.

§ 26.

Byla-li dovolená žádána (vyjímaje řádně prokázanou nemoc nebo důležité služební ohledy) na delší dobu nežli na čtvrt léta a povolena, úředník nebo sluha nebere po této čtvrti roku až do opětného vstupu do služby nižádného služného nebo mzdy. Výjimky z tohoto pravidla potřebují Nejvyššího schválení.

§ 27.

Úředník účtům podrobený neb u pokladny ustanovený nesmí z pravidla nastoupiti ani povolenou dovolenou, neprokázal-li po předchozím skontrování pokladny a likvidování správnost a řádné odevzdání spravované pokladny nebo materiálií.

Aby kdos osvobozen byl od tohoto závazku, je k tomu třeba schválení ministeriem (kromě naléhavých případů, ve kterých se může býti spokojeno s přiměřeným zajištěním).

§ 28.

V každém intimačním dekretu o povolené dovolené budiž uveden čas, kterým povolená lhůta dovolené se počíná.

Každé vzdálení z úřadu nebo ze služby bez prokázané nemoci neb obdržené dovolené, jakož i každé neospravedlněné překročení dovolené budiž potrestáno jako služební přečin.

Jestliže by se úředník nebo sluha bez prokázané nemoci nebo bez dovolené nedostavil po osm dní do úřadu nebo nevrátil se ve 14 dnech po prošlé dovolené na své služební místo, tedy srazí se mu služné za každý den překročení.

§ 90.

Úředníci a sluhové ručí za škodu zaviněním ve svém úřadě nebo službě způsobenou a jsou povinni ji nahraditi (zejména škodu způsobenou přestoupením nebo zanedbáním svých služebních návodů).

Vznikla-li škoda zaviněním několika, každý z nich ručí za podíl svým zaviněním způsobený. Nedají-li se podíly jednotlivých osob ve škodě vyšetřiti, nebo byla-li škoda úmyslně způsobena, ručí všichni rukou společnou a nerozdílnou.

§ 91.

Úředníci a sluhové nemohou z pravidla žalováni býti pro své úřední úkony u civilních soudů, a proto každá taková žaloba na ně podaná musí civilním soudem ihned býti odmítnuta.

Výjimka má místo toliko tenkráte, když příslušný správní nebo trestní úřad výslovně dovolil straně nastoupiti pořad práva proti úředníku nebo sluhovi pro jeho úřední úkon.

§ 92.

Pohledávky správy státní (eráru) naproti úředníkům a sluhům, které odvozují se toliko ze služebního poměru, buďte vyřizovány cestou administrativní. Totéž platí o stejných pohledávkách naproti státu.

§ 93.

Tento předpis vztahuje se proto netoliko k těm pohledávkám, které vznikají z platův úředníků nebo sluhů nebo jejich příslušníků (jako služné, mzda, výslužné, zálohy, cestovní náklady atd.), nýbrž vůbec ke všem pohledávkám ze služebního svazku, které stát má na úředníky a sluhy a tito na stát.

§ 94.

Soudní úřady jsou proto zavázány, povolovati zajištění nebo exekuci na základě takových administrativních nálezů.

§ 95.

Příslušný správní úřad i bez intervence soudu, aby erární pohledávky ze služebního poměru vzniklé byly dobyty nebo zajištěny, může nařídíti srážky ze služného, mzdy nebo jinakých požitků úředníků nebo sluhův a je dáti vykonati bezprostředně pokladnami neb úřady pokladnám představenými.

§ 96.

Takové srážky nemohou nijak býti dotčeny zabaveními neb odstupy od soukromníků dříve dosaženými, proto práva soukromníků podle zvláštních příslušných předpisů mohou ku platnosti býti přivedena toliko k tomu dílu služného nebo mzdy nebo výslužného, který není zabrán těmito srážkami.

§ 97.

S výživného ani ve prospěch eráru nemůže nic býti sraženo.

§ 98.

Pozůstalost úředníka nebo sluhy, který byl podroben účtům naproti státní pokladně, nesmí kromě exekuce odevzdána býti bez přivolení příslušného správního úřadu.

Příloha 5.

Slib.

Poněvadž bylo dovoleno, abyste byl zaměstnán jako poštovský pomocník, tedy přislíbíte, že svědomitě budete plniti povinnosti Vám v této službě příslušející a že věrně zachováte služební tajemství.

„Co mi právě bylo řečeno a čemu jsem dobře a zřetelně rozuměl, to mám a chci věrně plniti."

. . . . . .

(Podpis slibujícího.)

Tento slib byl dnes učiněn v naší přítomnosti.

. . . . . , dne . . . . . 190 .

. . . . . .

(Podpis svědkův.)

. . . . . .

(Podpis správce úřadu poštovského.)

78.

Nařízení ministeria obchodního ze dne 3. dubna 1906,

jak jest nakládati s oprávněnými poddůstojníky při ucházení o místa poštovských assistentů nebo poštovských officiantů.

Na základě Nejvyššího rozhodnutí ze dne 1. dubna 1906 ustanovuje se ve shodě s c. k. ministeriem zemské obrany, že při poště a telegrafu o tom, jak jest nakládati s oprávněnými poddůstojníky při ucházení o místa poštovských assistentů nebo poštovských officiantů, pokud nic jiného nebude nařízeno, má býti šetřeno následujících ustanovení:

Článek I.

Aby obdrželi bezprostředně místa poštovských assistentů, mají nárok ti oprávnění poddůstojníci, kteří jsou podělení certifikátem, že mohou se ucházeti o místa v prvním odstavci § 5 zákona ze dne 19. dubna 1872, Z. Ř. č. 60, uvedená, když

a) odbyli s dobrým prospěchem alespoň čtyry nižší třídy některé střední školy nebo některé učiliště jim na roveň postavené nebo tři třídy měšťanské školy s dobrým prospěchem nebo konečně jsou-li zaměstnáni jako aspiranti na místa vojenských účetních a

b) chodili-li podle nařízení obchodního ministeria ze dne 30. července 1897, č. 43526, Věstník pošt. a tel. č. 78, do poštovského a telegrafního běhu spojeného s šestiměsíční zkušební praxí u poštovského úřadu v sídle poštovského a telegrafního ředitelstva a vykonali-li na jeho konci dopravní zkoušku alespoň s dobrým prospěchem.

Článek II.

Oprávnění poddůstojníci, certifikátem podle prvního odstavce § 5 zákona ze dne 19. dubna 1872, Z. Ř. č. 60, podělení, kteříby nevyhověli požadavkům v článku I. pod lit. *a)* uvedeným, mají nejprve (čl. XI) toliko nárok na dosažení míst poštovských officiantů, a to pod tou podmínkou, že odbyli šestiměsíční poštovskou zkušební praxi v §§ 7 a 8 nařízení obchodního ministeria ze dne 3. dubna 1906 Z. Ř. č. 77, stanovenou a že vykonali zkoušku v § 9 tohoto nařízení naznačenou aspoň se známkou „způsobilý“.

Článek III.

Oprávnění poddůstojníci certifikátem podle prvního odstavce v § 5 zákona ze dne 19. dubna 1872, Z. Ř. č. 60, podělení, kteří sice vyhovují požadavkům v článku I uvedeným, avšak obdrželi při dopravní zkoušce známku: „Neobstál, avšak se prohlašuje za způsobilého ke službě poštovských officiantů“, mají rovněž nejprve (čl. X) toliko nárok na dosažení míst poštovských officiantů.

Článek IV.

Aby oprávnění uchazeči mohli míti přehled uprázdněných míst, obchodní ministerium vyhlásí za příčinou konkursu každého roku v měsíci červenci ve formě předpisům zákona ze dne 19. dubna 1872, Z. Ř. č. 60, přiměřené, kolik asi míst poštovských assistentů a poštovských officiantů bude obsazeno příštího roku.

Žádosti oprávněných uchazečů, kteří jsou již podělení certifikátem podle prvního odstavce § 5 uvedeného zákona nebo kteří budou podělení, jak se dá předvídati, takovým certifikátem po skončení dvanáctého roku presenční služby, za připuštění ku poštovskému a telegrafnímu běhu (čl. I) vztažmo k šestiměsíční zkušební praxi (čl. II) buďte tak včas podány, aby mohly dojíti každého roku až nejdéle do 1. září k obchodnímu ministeriu.

Tyto žádosti buďte podány od uchazečů, kteří jsou ještě v aktivní službě skrze představené velitelstvo, vtažmo skrze c. k. ministerium zemské obrany nebo c. a k. říšské ministerium vojenství.

V žádostech budiž uvedeno zároveň poštovské a telegrafní ředitelství, v jehož obvodu uchazeč chce býti ustanoven, ano (žádá-li se za místo poštovského officianta) může býti označen také poštovský úřad, u kterého uchazeč chce praktikovati (§ 8 nařízení obchodního ministeria ze dne 3. dubna 1906, Z. Ř. č. 77).

Poddůstojníci, kteří ještě dvanáctý rok presenčně slouží, buďte připuštěni toliko tenkráte k učebnému běhu, vztažmo ke zkušební praxi, když příslušný poddůstojník na počátku běhu, vztažmo zkušební praxe již jest v druhé polovici dvanáctého roku presenční služby.

Článek V.

Uchazeči budou chováni v evidenci u obchodního ministeria na základě žádostí podle článku IV podaných a přiděleni včasně jednotlivým poštovským a telegrafním ředitelstvům, kterým budou zároveň žádosti zaslány. Při tomto přidělování bude se sice vůbec přihlédati k přáním od uchazečů v příčině služebního místa vysloveným; avšak obchodní ministerium vyhrazuje si, rozděliti jednotlivé uchazeče jednak podle osobních a služebních poměrů v obvodech jednotlivých ředitelstev, jednak podle jazykových znalostí a domovské příslušnosti uchazečů.

Učebné v posledním odstavci § 7 nařízení ministeria obchodního ze dne 3. dubna 1906, Z. Ř. č. 77, dotčené bude převzato za oprávněné poddůstojníky na řad poštovského a telegrafního rozpočtu.

Článek VI.

Poštovská a telegrafní ředitelstva mají povolati uchazeče k učebnému běhu, vztažmo ke zkušební praxi včasně bezprostřední korrespondencí s představeným vojenským velitelstvem uchazečů, nebyli-li by pak uchazeči již v aktivní službě, mají je přímo povolati.

Poštovská a telegrafní ředitelstva, třeba že uchazeče povolala na základě žádostí, mají zavésti zároveň ihned pátrání, jak se uchazeči po stránce občanské a mravní chovali, nežli do vojenské služby vstoupili, po případě jak se chovali po svém výstupu z ní. Vyšlo-li by při tom něco nepříznivého na jevo, budiž bez průtahu zpráva podána obchodnímu ministeriu, které se potom dohodne s c. k. ministeriem zemské obrany, vztažmo s c. a k. říšským ministeriem vojenství.

Článek VII.

Oprávnění navštěvovatelé poštovského a telegrafního běhu budte podrobeni bez zvláštní žádosti, dříve než uplyne šestý měsíc dovolené, dopravní zkoušce předepsaným způsobem, a nebuď jim vydáváno formální potvrzení, že do tohoto běhu chodili.

O výsledku zkoušky budiž bez průtahu zpráva podána obchodnímu ministeriu, kterému budte opět předloženy žádosti poddůstojníků. Zkušební vysvědčení, po případě výměr o nepříznivém výsledku zkoušky (§ 35 nařízení ministeria obchodního ze dne 30. července 1897, č. 43526, Věstník pošt. a tel. č. 78) budte doručeny kandidátům.

Článek VIII.

Oprávnění navštěvovatelé poštovského a telegrafního běhu, kteří obdrželi při dopravní zkoušce aspoň známku „obstál s dobrým prospěchem“, budou na základě oznámky zkušebního výsledku (čl. VII) jmenováni poštovskými assistenty co možná (čl. V) v obvodu vyvoleného ředitelstva, a to uchazeči, kteří jsou ve dvanáctém roku presenční služby, až předloží dodatečně certifikát.

K tomuto účelu budou v náležitém počtu vyhrazena místa poštovských assistentů za učebného běhu uprázdněná.

Tací poštovští assistenti budte zařadění mezi sebou nejprve podle výsledku zkoušky, ve skupinách pak se stejným výsledkem zkoušky podle skutečně vykonaného času aktivní služby, při stejném času podle vojenské hodnosti a posléze podle věku, kdežto uchazeči dvanáctý rok presenčně sloužící, předložili-li certifikát teprve potom, když byli ostatní oprávnění uchazeči jmenováni, budte zařadění podle dne, kterého byli jmenováni.

Článek IX.

Oprávnění poddůstojníci, připuštění ke zkušební praxi pro dosažení míst poštovských officiantů, budte ještě před uplynutím šestého měsíce dovolené podrobeni zkoušce v § 9 nařízení ministeria obchodního ze dne 3. dubna 1906, Z. Ř. č. 77, dotčené, a budiž těm poddůstojníkům, kteří vykonali zkoušku aspoň se známkou „způsobilý“, vyhotoveno a vydáno zkušební vysvědčení a budte jmenováni poštovskými officianty II. třídy, avšak uchazeči, kteří ještě presenčně slouží dvanáctý rok, teprve po předložení certifikátu. K tomuto účelu místa poštovských officiantů budte ponechána neobsazena v potřebném počtu v obvodu příslušného ředitelstva.

Tací poštovští officianti budte zařadění mezi sebou nejprve podle výsledku zkoušky, ve skupinách pak se stejným výsledkem zkoušky podle skutečně vykonaného času aktivní služby, při stejném času podle vojenské hodnosti a posléze podle věku, kdežto uchazeči dvanáctý rok presenčně sloužící, předložili-li certifikát teprve potom, když byli ostatní oprávnění uchazeči jmenováni, budte zařadění podle dne, kterého byli jmenováni.

Zároveň budiž podána zpráva obchodnímu ministeriu o výsledcích zkušební praxe a zkoušky, jakož i o umístění poddůstojníků.

Článek X.

Obdrželi-li navštěvovatelé poštovského a telegrafního běhu při dopravní zkoušce známku „neobstál, avšak prohlašuje se za způsobilého ke službě poštovských officiantů“, buďte z úřední povinnosti vyzváni, aby podali písemné prohlášení, zdali chtějí obdržeti místo poštovského officianta, a pakli ano, v obvodu kterého ředitelstva.

Toto prohlášení budiž připojeno k oznámce podle VII. článku podané.

Obchodní ministerium doručí potom žádost příslušného poddůstojníka i s jeho prohlášením některému poštovskému a telegrafnímu ředitelstvu, a to pokud možná ředitelstvu v prohlášení uvedeném s poukazem, aby jmenovalo tohoto poddůstojníka poštovským officiantem II. třídy.

Tací poštovští officianti buďte zařaděni do skupiny poštovských officiantů podle IX. článku jmenovaných, kteří obdrželi při zkoušce známku „způsobil.“

Článek XI.

Poštovští officianti, kteří byli ustanoveni na základě certifikátu podle prvního odstavce § 5 zákona ze dne 19. dubna 1872, Z. Ř. č. 60, obdrželi-li při zkoušce poštovských officiantů známku „výtečně způsobil“, buďte nejpozději po odbytých třech letech, jinak po odbytých čtyrech letech uspokojivé služby poštovských officiantů jmenováni poštovskými officianty I. třídy, když vykonali s dobrým prospěchem zkoušku v § 15 nařízení ministeria obchodního ze dne 19. května 1900, Z. Ř. č. 87, stanovenou; tací poštovští officianti (II. třídy) jsou podle výsledku zkoušky poštovských officiantů po odbyté aspoň tříleté, vztažmo čtyřleté službě také oprávněni žádati, aby byli připuštěni ku poštovskému a telegrafnímu běhu a aby k tomuto účelu třeba z úřední povinnosti byli přeloženi do sídla poštovského a telegrafního ředitelstva.

Příslušné žádosti buďte podány předepsanou služební cestou až nejdéle do 15. září u obchodního ministeria, které, jsou-li tu žádané podmínky, vydá další poukazy, aby byl uchazeč připuštěn k poštovskému a telegrafnímu běhu, přihlédajíc pokud možná na přání v příčině služebního místa vyslovené.

S takovými navštěvovateli běhu budiž potom naloženo podle direktiv v VII. a VIII článku daných. Obdrží-li takový navštěvovatel při dopravní zkoušce známku „neobstál, avšak byl prohlášen za způsobilého ke službě poštovského officianta“, budiž to na roveň pokládáno známce „neobstál“.

Článek XII.

Oprávnění poddůstojníci certifikátem podle § 4 zákona ze dne 19. dubna 1872, Z. Ř. č. 60, podělení budou připuštěni na zkoušku rovněž k šestiměsíční poštovské zkušební praxi v §§ 7 a 8 nařízení ministeria obchodního ze dne 3. dubna 1906 Z. Ř. č. 77, stanovené, aby dosáhli místa poštovských officiantů, vykážou-li se alespoň tou měrou všeobecného vzdělání, které poskytuje pátá třída pěti- nebo vícetřídní školy obecné. Tento průkaz buď podán buďto propouštěcím vysvědčením některé pěti- nebo vícetřídní obecné školy, ze kterého jde na jevo, že uchazeč vychodil 5. roční běh, nebo propouštěcím vysvědčením některé měšťanské školy. Nemůže-li býti předloženo takové propouštěcí vysvědčení, uchazeč má vykázati své všeobecné vzdělání vysvědčením o zkoušce, kterou k tomuto účelu s dobrým prospěchem vykonal na některé svrchu řečené obecné škole z učiva pátého ročního běhu.

Článek XIII.

Co se týče podávání žádostí takovýchto uchazečů, jich přidělování a povolávání ke zkušební praxi a jich připuštění ke zkoušce v § 9 nařízení ministeria obchodního ze dne 3. dubna 1906, Z. Ř. č. 77, uvedené, budiž obdobně šetřeno ustanovení článku IV., V., VI. a XI. Poddůstojníkům, kteří vykonali zkoušky poštovských officiantů aspoň ze známky „způsobilý“, buď vyhotoveno a vydáno zkušební vysvědčení a buďte jmenováni poštovskými officianty II. třídy, avšak uchazeči, kteří ještě presenčně slouží dvanáctý rok, teprve po předložení certifikátu, a to nejprve prozatímně s tou obměnou, že k nim vztahuje se ustanovení § 52. č. 1, nařízení ministeria obchodního ze dne 3. dubna 1906, Z. Ř. č. 77, o možné výpovědi ze služby.

Poštovská a telegrafní ředitelstva mají k tomuto účelu místa poštovských officiantů v potřebném počtu ponechati neobsazena.

Tací poštovští officianti budte zařaděni nejprve podle výsledku zkoušky, ve skupinách pak se stejným výsledkem zkoušky podle skutečně vykonaného času aktivní služby, při stejném času podle vojenské hodnosti a posléze podle věku, kdežto uchazeči dvanáctý rok presenčně sloužící, předložili-li certifikát teprve potom, když byli ostatní oprávnění uchazeči jmenováni, budte zařaděni podle dne, kterého byli jmenováni.

Zároveň budiž podána zpráva obchodnímu ministeriu o výsledcích zkušební praxe a zkoušky, jakož i o umístění poddůstojníků.

Tací poštovští officianti, oddrželi-li při zkoušce poštovských officiantů známku „výtečně způsobilý“, budte po odbyté uspokojivé jednoroční, jinak po odbyté dvouleté službě poštovských officiantů potvrzeni definitivně ve svém služebním postavení.

Co se týče dosažení míst poštovských assistentů, vztahují se k takovým poddůstojníkům poštovskými officianty jmenovaným předpisy § 40 nařízení ministeria obchodního ze dne 3. dubna 1906, Z. Ř. č. 77, s touobměnou, že má býti nakládáno s takovými poštovskými officianty podle ustanovení článku XI, když prokážou dodatečně předběžné vzdělání v článku I pod lit. *a)* uvedené.

Auersperg m. p.

700

Zákonník říšský

pro

království a země v radě říšské zastoupené.

Částka XXXIV. — Vydána a rozeslána dne 10. dubna 1906.

Obsah: (Čís. 79 a 80.) 79. Nařízení, jímž se doplňuje poštovský taxovní řád ze dne 25. listopadu 1899. — 80. Nařízení, kterým se vydávají předpisy pro uvarování srážek lodí na moři.

79.

Nařízení obchodního ministeria ze dne 31. března 1906,

jímž se doplňuje poštovský taxovní řád ze dne 25. listopadu 1899, Z. Ř. č. 231.

I. Mezi §§ 17 a 18 poštovského taxovního řádu budiž jako § 17 *a* vřaděn:

Oznámka, že byl rekomandovaný list doručen.

Odesilatel rekomandovaného listu, podávaje ho, může žádati, aby byl zpraven poštovským úřadem, kam list jest určen, že list došel. Odesilatel má zapraviti za tuto úřední zprávu (oznámku příjmu) poplatek 25 *h*, který vedle poštovného a rekomandačního poplatku budiž tím zapraven, že se frankovací známky nalepí na listu samém. Odesilatel takového listu má na přední stránce nápadným způsobem doložiti označení: „*R. E.*“ a na zadní stránce uvésti svou zevrubnou adresu.

II. Toto nařízení, které platí toliko pro tuzemskou poštovskou dopravu, nabude moci dnem 1. května 1906.

Auersperg m. p.

80.

Nařízení obchodního ministeria ze dne 10. dubna 1906,

kterým se vydávají předpisy pro uvarování srážek lodí na moři.

Ustanovení úvodní.

Všechny lodi na širém moři a na vodách s ním spojených a pro námořské lodi splavných říditi se mají podle těchto předpisů.

Podle těchto předpisů každá loď, která se žene plachtami a nikoli parou, pokládána buď za „loď plachetní“, a každá loď hnaná parou, nechť má zároveň plachty čili nic, za „loď parní“.

Slovem „loď parní“ rozumí se každá loď, která se pohybuje silou strojovou.

Podle těchto předpisů rozumí se lodí „za plavby“, když není ani zakotvena, ani u země připevněna, ani když není navalena.

Světla a znamení.

V těchto předpisech slovo „viditelný“, vztahuje-li se k světlům, znamená viditelný v tmavé noci za čistého ovzduší.

Článek 1.

Dle předpisův o světlech říditi se jest za každého počasí od slunce západu do slunce vý-

chodu; za této doby nesmějí žádná jiná světla býti ukazována, která by mohla zaměněna býti s předepsanými.

Článek 2.

Parní loď za plavby měj:

a) Na stožáru přídním anebo před ním, anebo je-li loď bez stožáru přídního, na přední části lodi jasné, bílé světlo, ve výšce nejméně šesti metrů nad trupem lodi — a jest-li loď širší nežli šest metrů, ve výšce ne menší nežli jest loď široká nad trupem lodi; není však třeba, aby bylo upevněno ve výšce větší než dvanáct metrů nad trupem. Toto světlo budiž tak zařízeno a postaveno, aby vrhalo nepřerušené světlo přes oblouk obzoru dvaceti čar kompasových a to zpříma od předu 10 čar na každou stranu lodi, to jest dvě čáry nad příčný směr do zadu na každé straně, a budiž tak silné, aby bylo viditelné nejméně na pět mil mořských.

b) Na pravé straně světlo zelené tak zařízené a postavené, aby vrhalo světlo nepřerušené přes oblouk obzoru desíti čar kompasových zpříma od předu na pravý bok, tedy dvě čáry nad příčný směr do zadu na pravý bok, a tak silné, aby bylo viditelné nejméně na dvě míle mořské.

c) Na levé straně světlo červené tak zařízené a postavené, aby vrhalo nepřerušené světlo přes oblouk obzoru desíti čar kompasových zpříma od předu na levý bok, tedy dvě čáry nad příčný směr do zadu na levý bok, a tak silné, aby bylo viditelné nejméně na dvě míle mořské.

d) Dotčená poboční světla zelená a červená opatřena buďte na vnitřní straně štítky, které vystupují nejméně jedenadevadesát centimetrů před světly, tak že světel přes přídu s druhé strany nelze viděti.

e) Parní loď za plavby míti může druhé světlo stejného způsobu jako světlo popsané pod *a)*. Obě tato světla postavena buďte směrem páteře tak, že jedno jest nejméně pět metrů výše než druhé a že, co se týče vzájemné polohy, světlo dolejší jest postaveno před hořejším. Kolmá vzdálenost mezi těmito světly buď menší nežli vzdálenost vodorovná.

Článek 3.

Parní loď, která vleče loď jinou, měj kromě světel bočních dvě jasná, bílá světla kolmo nad sebou, nejméně dva metry od sebe vzdálená; vleče-li lodí více, měj kromě toho ještě jedno jasné, bílé světlo dva metry nad nebo pod oběma dotčenými světly tehdy, činí-li délka vleku od zádi lodi vlekoucí až k zádi poslední lodi vlečené více než sto osmdesát metrů. Každé takové světlo buď právě tak silné, na témže místě postavené a právě tak zařízené, jako bílé světlo v článku 2 *a)* dotčené, vyjímajíc světlo třetí, které může býti upevněno ve výšce nejméně čtyř metrů nad trupem lodi.

Taková loď parní smí míti malé bílé světlo za komínem strojovým nebo za stožárem zadním, aby loď vlečená mohla podle něho se říditi, avšak takové světlo nesmí býti viditelné směrem příčným.

Článek 4.

a) Loď, která následkem jakékoli příhody nemůže pohyby prováděti, měj v téže výšce, která jest určena pro bílé světlo, v článku 2 *a)* dotčené, — a je-li to loď parní, na místě světla bílého — dvě světla červená na takovém místě, kde jsou nejlépe viditelná, kolmo nad sebou a nejméně dva metry od sebe a tak silná, že jsou dokola po celém obzoru nejméně na dvě mořské míle viditelná. Ve dne měj taková loď dva černé míče nebo tělesa signální, každé šedesát centimetrů v průměru, kolmo nad sebou a ne méně než dva metry od sebe vzdálená, na takovém místě, kde jsou nejlépe viditelná.

b) Loď, která jest zaměstnána kladením nebo vyzdvihováním telegrafického kabelu, měj na tom místě, které jest určeno pro bílé světlo v článku 2 *a)* dotčené — a jest-li to loď parní, na místě světla bílého — tři světla kolmo nad sebou a nejméně dva metry od sebe vzdálená. Nejhořejší a nejspodnější z těchto světel buďte červená, prostřední pak bílé, a budte tak silná, že dokola po celém obzoru jsou nejméně na dvě mořské míle viditelná. Ve dne měj loď — kolmo nad sebou a nejméně dva metry od sebe, na nějakém místě, kde jsou nejlépe viditelná — tři tělesa signální nejméně šedesáti centimetrů v průměru, z nichž nejhořejší a nejspodnější buď kulovaté a barvy červené, prostřední kosočtvercové a barvy bílé.

c) Když lodi v tomto článku dotčené nejedou, nesmějí míti světel pobočních, pakliže jedou, musí je míti.

d) Světla a tělesa signální, v tomto článku předepsaná, jsou blížícím se lodím znamením, že loď, která je má, nemůže pohyby prováděti a tedy se jim vyhnouti.

Tato znamení nejsou znamení lodí v nesnázi ani lodí, žádajících za pomoc.

Znamení o pomoc obsažena jsou v článku 31.

Článek 5.

Loď plachetní za plavby a každá loď vlečená měj tatáž světla, která článkem 2 jsou předepsána pro loď parní za plavby, vyjímajíc dotčená tam světla bílá, kterých nikdy nesmí míti.

Článek 6.

Kdykoli, jako na malých loďkách za plavby za špatného počasí, zelená a červená světla postranní nemohou býti upevněna, buďtež tato světla rozžata a k okamžité potřebě pohotově připravena. Když se k loďce nějaká jiná loď přibližuje nebo naopak, buďte tato světla na příslušných stranách včasně vysazena, aby se předešlo srážce, a to tak, aby byla co nejlépe viditelná, aby však nebylo viděti zeleného světla s levé strany a červeného světla s pravé strany, a možná-li, aby jich nebylo viděti více než dvě čáry přes příčný směr do zadu na příslušné straně.

Aby se těchto světel nositelných mohlo bezpečněji a snáze užívati, buďtež lucerny na zevnější straně barvou toho světla, které ukazují, natřeny a vhodnými štítky opatřeny.

Článek 7.

Lodi parní méně než čtyřicet, pak plavidla veslová nebo plachetní, o méně než dvaceti tunách hrubého obsahu prostorového, jakož i bárky veslové nejsou za plavby povinny míti světla v článku 2 *a)*, *b)* a *c)* dotčená; nemají-li jich však, buďte opatřeny těmito světly:

1. Parní lodi o méně než čtyřiceti tunách mějte:

a) Na přední části lodi nebo na komíně strojovém nebo před ním, kde jest nejlépe viditelné, a ve výšce nejméně tří metrů nad planicí jasné bílé světlo, tak zařízené a postavené, jako jest v článku 2 *a)* předepsáno, a tak silné, že jest viditelné nejméně na dvě míle mořské.

b) Zelená a červená světla poboční, tak zařízená a postavená, jako v článku 2 *b)* a *c)* předepsáno, a tak silná, že jsou viditelná nejméně na jednu míli mořskou; nebo dvojbarevnou lucernu, která ukazuje zelené a červené světlo od předu zpříma až na dvě čáry přes příčný směr do zadu na příslušné straně. Takové lucerny buďte upevněny ve výšce ne méně než jednoho metru pod bílým světlem.

2. Malé parní lodice, jak je lodi námořské mívají, smějí míti bílé světlo v menší výšce nežli tři metry nad planicí, musí je však míti každým způsobem nad lucernou v čísle 1 *b)* dotčenou.

3. Plavidla veslová nebo plachetní o méně než dvaceti tunách mějte lucernu se zeleným sklem na jedné a červeným sklem na druhé straně k okamžité potřebě pohotově; tato lucerna budiž, když se přibližuje loďka k lodi jiné nebo tato k ní, zavčas, aby se uvarovala srážka, tak ukazována, aby zeleného světla nebylo viděti s levé strany a červeného světla se strany pravé.

4. Bárky veslové nebo plachetní mějte k okamžité potřebě pohotově světlo bílé, které občas a zavčas buď vystavováno, aby srážky se uvarovaly.

Lodi v tomto článku dotčené nejsou povinny, míti světel v článku 4 *a)* a v článku 11 (posledním odstavci) předepsaných.

Článek 8.

Světla průvodních lodí.

Lodi průvodní, které jsou na své stanici zaměstnány službou lodivodskou, nemají světel pro jiné lodi předepsaných, nýbrž mějte na vrcholu stožáru světlo bílé po celém obzoru viditelné a mimo to ukazujte krátce po sobě, nejméně však každých 15 minut jedno nebo několik světel mžikavých.

Přibližují-li se k jiným lodím anebo tyto k nim na malou vzdálenost, mějte svá světla poboční rozžatá k okamžité potřebě pohotově a nechte je mžikati nebo je ukazujte v krátké době po sobě, aby označily směr, kterým leží. Avšak zelené světlo nebuď ukazováno po levém boku a červené světlo ne po pravém boku.

Je-li loď průvodní takového druhu, že sama musí přistáti k lodi, aby lodivoda na ni vystoupil,

může ukazovati světlo bílé a nemusí je míti na vrcholu stožáru, a může místo barevných luceren svrchu dotčených užívati jediné lucerny se zeleným sklem na jedné a s červeným sklem na druhé straně, jak to jest v 7. článku pod 3 předepsáno.

Lodivodské plavidlo, které jest výlučně určeno ke službě lodivodů státních nebo právem ku provozování živnosti opatřených, koná-li lodivodskou službu na své stanici a není-li zakotveno, musí kromě světel pro všechna lodivodská plavidla předepsaných míti $2^1/_2$ metru pod bílým vrcholovým světlem červené světlo v celém okruhu na dvě námořské míle viditelné a také postranní barevná světla, která jsou předepsána pro plavidla za jízdy.

Kotví-li takový parník na své stanici ve službě lodivodské, tedy má kromě světel pro všechna lodivodská plavidla předepsaných také svrchu řečené červené světlo, avšak nemá barevných světel postranních.

Lodi průvodní, které nejsou zaměstnány na své stanici službou lodivodskou, mějtež právě taková světla jako jiné lodi jejich obsahu tunního

Článek 9.

Světla a signály pro rybářská plavidla.

Rybářská plavidla za jízdy, nejsou-li podle tohoto článku zavázána míti neb okazovati tuto uvedená světla, musí míti světla, která jsou předepsána pro plavidla jejich velikosti za jízdy.

a) Otevřené čluny — kterými se zde rozumějí čluny, které nejsou chráněny nižádnou souvislou palubou od vnikání mořské vody — loví-li za noci a mají-li při tom lapací přístroj vyhozený, který sahá na méně nežli 46 metrů vodorovné vzdálenosti od člunu do jízdné vody, musí míti bílé světlo v celém okruhu viditelné.

Sahá-li jejich lapací přístroj dále nežli na 46 metrů vodorovné vzdálenosti od člunu do jízdné vody, musí kromě dotčeného světla při přibližování jiných plavidel nebo k jiným plavidlům míti druhé bílé světlo, alespoň 1 metr níže nežli první světlo a od něho vodorovně aspoň $1^1/_2$ metru vzdálené, ve směru vyhozeného lapacího přístroje.

b) Plavidla lovící plovoucími sítěmi, kromě otevřených člunů, pokud jsou sítě úplně nebo částečně ve vodě, musí míti dvě bílá světla, kde jich lze nejlépe viděti. Tato světla musí býti tak umístěna, aby jejich svislá vzdálenost činila nejméně 2 a nejvýše $4^1/_2$ metru, jejich vodorovná vzdálenost, ve směru lodní páteře měřena, nejméně $1^1/_2$ a nejvýše 3 metry. Dolejší z těchto obou světel musí státi ve směru sítě a obě světla musí býti viditelna alespoň 3 námořské míle v celém okruhu.

V Středozemském moři a v pobřežních vodách japonských a korejských plachetní lodi rybářské hrubé prostornosti méně nežli 20 tun nejsou zavázány, míti dolejší z obou světel, avšak musí, nemají-li tohoto světla, okazovati v stejné poloze bílé světlo aspoň na námořskou míli viditelné, přibližují-li se jiná plavidla nebo k jiným plavidlům.

c) Plavidla šňůrami lovící, kromě otevřených člunů, leží-li u šňůr nebo sbírají-li je (a nejsou-li ani zakotvena, ani nestojí-li pevně jak pod *h)* jest popsáno), musí míti táž světla, jako plavidla plovoucími sítěmi lovící *(b)*.

Když rozestírají nebo vlečou šňůry, mají podle svého druhu míti světla, která jsou předepsána pro parní, vztažmo plachetní lodi za jízdy.

V Středozemském moři a v pobřežních vodách japonských a korejských plachetní lodi rybářské hrubé prostornosti méně nežli 20 tun nejsou zavázány, míti dolejší z obou světel, avšak musí, nemají-li tohoto světla, okazovati v stejné poloze (ve směru šňůr) bílé světlo aspoň na námořskou míli viditelné, přibližují-li se jiná plavidla nebo k jiným plavidlům.

d) Plavidla, která loví přístroji na dně, čímž se rozumějí zde vůbec plavidla, která vlečou lapací přístroj po dnu mořském, mají, a to:

1. Parníky: na místě bílého světla v článku 2 pod *a)* dotčeného trojbarevnou lucernu tak upravenou, že přímo ze předu až na dvě čárky na obě strany dává bílé světlo a od dvou čárek z předu na pravé straně zelené, na levé straně červené světlo, kromě toho mají alespoň 2 metry a nejvýše $3^1/_2$ metru pod trojbarevnou lucernou druhou lucernu s bílým světlem v celém okruhu viditelným.

2. Plachetní lodi: bílé světlo v celém okruhu viditelné. Kromě toho tyto plachetní lodi, přibližují-li se jiné lodi nebo k jiným lodím, musí okazovati včasně plápolající oheň nebo pochodeň, kde nejlépe mohou býti viděny.

Všechna pod *d)* řečená světla musí býti viditelna aspoň na 2 námořské míle.

e) Plavidla lovící sítěmi na dně vlečnými a též sítí na hrabání ústřic musí míti a okazovati rovněž světla pod *d)* předepsaná pro rybáře, kteří loví přístroji na dně.

f) Rybářská plavidla smějí kdykoli užívati plápolajícího ohně a pracovních světel vedle předepsaných světel.

g) Každé zakotvené rybářské plavidlo kratší nežli 46 metrů má míti bílé, aspoň na námořskou míli v celém okruhu viditelné světlo.

Plavidla 46 metrů dlouhá nebo delší mají míti kotevní světlo a kromě něho ještě druhé světlo, jak článek 11 předpisuje.

Je-li zakotvené plavidlo kterékoli délky spojeno s vyhozeným rybářským přístrojem, musí, blíží-li se jiná plavidla, okazovati další bílé světlo, aspoň metr níže nežli kotevní světlo a vodorovně aspoň $1^1/_2$ metru vzdálené od něho ve směru přístroje.

h) Nehybná plavidla, která nejedou, poněvadž jejich lapací přístroj pevně visí na úskalí nebo některé jiné překážce, mají míti světla, která jsou předepsána pro kotvící plavidla. Za dne mají dávati znamení pod *k)* dotčené. Za mlhy, nezorného počasí, sněhové vánice nebo za prudkých lijáků musí dávati zvukové znamení, které jest předepsáno pro kotvící lodi (viz článek 15, *d* a poslední odstavec).

i) Za mlhy, nezorného počasí, sněhové vánice nebo za prudkých lijáků plavidla, která stojí u plovoucích sítí nebo mají šňůry vyhozené, přístroji na dně nebo vlečnými sítěmi kteréhokoli druhu loví — má-li plavidlo 20 nebo více tun hrubého prostoru — musí aspoň každou minutu vydávati zvuk (tón), a to parníky píšťalou parní nebo sirenou, plachetní lodi mlžným rohem. Po každém tónu budiž zazvoněno zvoncem.

Rybářská plavidla menší nežli 20 tun hrubého prostorného obsahu nejsou povinna dávati dotčených signálů; avšak nedávají-li jich, musí alespoň každou minutu dávati některý jiný účinný signál zvukový.

k) Za dne plavidla, která loví sítěmi, šňůrami nebo přístroji na dně, jedou-li, musí oznámiti každému přibližujícímu se plavidlu své zaměstnání, tím že vztýčí koš nebo podobné nápadné signální těleso tam, kde může býti nejlépe viděn.

Jsou-li taková plavidla zakotvena, když jest jejich lapací přístroj vyhozen, musí okazovati totéž znamení na straně volné k jízdě mimo ně, blíží-li se jiná plavidla.

Plavidla, která musí míti nebo okazovati světla v tomto článku uvedená, nejsou povinna míti světel v odstavci *a)* článku 4 a v posledním odstavci článku 11 předepsaných.

Článek 10.

Loď, kterou jiná loď předstihne, ukazuj se své zádi této lodi světlo bílé neb světlo mžikavé.

Bílé světlo, které podle tohoto článku ukazováno býti musí, může býti dáno do lucerny; v této případnosti však lucerna budiž tak zařízena a štítky opatřena, aby vrhala nepřerušené světlo přes oblouk obzoru dvanácti čar kompasových a to zpříma od zadu šest čar na každou stranu lodi, a aby světlo bylo viditelné nejméně na jednu míli mořskou. Takové světlo má býti postaveno co možná v téže výšce jako světla pobočni.

Článek 11.

Loď kratší nežli šestačtyřicet metrů, je-li zakotvena, měj napřed na místě, kde jest nejlépe viděti, avšak ne výše nežli šest metrů nad trupem, bílé světlo v lucerně, která jest tak zařízena, že vrhá jasné, stejnoměrné, nepřerušené světlo kolem po celém obzoru, které jest viditelné nejméně na jednu míli mořskou.

Loď šestačtyřicet a více metrů dlouhá, jest-li zakotvena, měj na přídě ve výšce ne menší nežli šest metrů a ne větší nežli dvanáct metrů nad trupem, světlo právě takové a na zádi nebo blízko zádi ve výšce ne menší než pět metrů pod světlem předním jiné takové světlo.

Délkou lodi pokládá se ta délka, která jest udána v listě rejstříkovém.

Loď, která navalila v plavné vodě nebo poblíž ní, měj světlo svrchu dotčené, vztažmo světla svrchu dotčená a dvě červená, v článku 4 *a)* předepsaná světla.

Článek 12.

Každá loď může, třeba-li toho, aby na sebe obrátila pozornost, kromě světel těmito předpisy

žádaných, ukazovati ještě světlo mžikavé nebo dávati nějaké znamení třaskavé, ale tak, aby nemohlo býti zaměňováno se znamením o pomoc.

Článek 13.

Žádný z těchto předpisů nemá býti na újmu působnosti zvláštních předpisů, které jsou vydány některou vládou o tom, jaká jiná stálá nebo signální světla míti mají dvě nebo více lodí válečných nebo lodi jedoucí pod ochranným průvodem (convoi), ani nemá obmezovati ukazování znamení poznávacích, která jsou od loďařů zavedena a od jejich vlád schválena, řádně zanesena a vyhlášena.

Článek 14.

Parní loď, která jede toliko plachtami, jejíž komín strojový však stojí, měj ve dne napřed černý míč nebo těleso signální o průměru šedesáti centimetrů tam, kde jest nejlépe viditelné.

Znamení zvuková za nezorného počasí.

Článek 15.

Všechna znamení v tomto článku pro lodi za plavby předepsaná dávána budte:

1. S „lodí parních“ píšťalou parní nebo sirenou.

2. S „lodí plachetních a vlečných“ mlžným rohem.

Slova „dlouhotáhlý zvuk“ v tomto článku přicházející znamenají zvuk trvající čtyry až šest sekund.

Loď parní opatřena buď silnou píšťalou nebo sirenou, na kterou se píská parou nebo jiným prostředkem na místě páry, a která jest tak postavena, že její zvuk není zadržován žádnou překážkou; dále vystrojena buď účinným, mechanickými prostředky hnaným rohem mlžným a mimo to zvoncem silně znějícím.

(Ve všech případnostech, kde tyto předpisy předpisují zvonec, tento může na tureckých lodích nahrazen býti bubnem nebo také kovovým talířem zvaným gong, kde takové nástroje na palubě malých lodí námořských jsou obvyklé.)

Plachetní loď o dvacíti a více tunách hrubého obsahu prostorového opatřena buď podobným rohem mlžným a podobným zvoncem.

Za mlhy, za počasí pošmourného, když padá sníh anebo za silných nárazů dešťových, ať ve dne ať v noci, znamení v tomto článku popsaných užíváno buď tímto způsobem:

a) Parní loď jedoucí vydávej v přestávkách ne delších než dvě minuty dlouhotáhlý zvuk.

b) Parní loď za plavby, která však zarazila a nejede, vydávej v přestávkách ne delších než dvě minuty dva dlouhotáhlé zvuky s přestávkou asi jedné sekundy mezi nimi.

c) Plachetní loď za plavby vydávej v přestávkách ne delších než jednu minutu, jede-li šíjemi pravého boku, jeden zvuk; jede-li šíjemi levého boku, dva zvuky po sobě, a pluje-li větrem ze směru příčného až na zad, tři zvuky za sebou.

d) Loď zakotvená zvoň prudce zvonkem asi po pět sekund v přestávkách ne delších než jednu minutu.

e) Loď, která vleče, potom loď, zaměstnaná kladením nebo vyzdvihováním telegrafického kabelu, jakož i loď za plavby, která se nemůže vyhnouti blížící se lodi, poněvadž není způsobilá se pohybovati nebo není schopná pohybovati se tak, jako se to těmito pravidly vyžaduje, vydávej místo znamení v číslech *a)* a *c)* tohoto článku předepsaných v přestávkách ne delších než dvě minuty tři zvuky za sebou, a to jeden dlouhotáhlý zvuk, za kterým následují dva zvuky krátké. Loď vlečená může toto znamení dávati, nesmí však dávati žádného jiného znamení.

Plavidla plachetní a bárky mající méně než dvacet tun hrubého obsahu prostorového, nejsou povinny vydávati znamení tuto dotčených; jestliže toho však nečiní, dávejteť nějaké jiné účinné znamení zvukové v přestávkách ne delších než jednu minutu.

O zmírnění rychlosti lodí za nezorného počasí.

Článek 16.

Za mlhy, za počasí pošmourného, když padá sníh nebo za silných nárazů dešťových každá loď jeti musí mírnou rychlostí, majíc pečlivě zření k okolnostem a poměrům stávajícím.

Loď parní, která uslyší podle zdání ze směru příčného až ku předu mlžné znamení lodi, jejíž sta-

novisko jest nejisté, zaraz, pokud to okolnosti v té případnosti dopouštějí, svůj stroj a jeď pak opatrně, až nebezpečenství srážky minulo.

Pravidla rejdování a plavení.

Úvod.

Nebezpečenství srážky zjištěno býti může, dopouštějí-li to okolnosti, pečlivým pozorováním kompasového úhlu přibližující se lodi. Nemění-li se úhel značně, lze míti za to, že jest tu takové nebezpečenství.

Článek 17.

Když dvě lodi plachetní k sobě se blíží tak, že jest nebezpečí srážky, nechť jedna z nich druhé se vyhne tímto způsobem:

a) Loď jedoucí širým větrem, ať se vyhne lodi jedoucí přímo při větru.

b) Loď, která jede šíjemi levého boku přímo při větru, nechť se vyhne lodi, jedoucí šíjemi pravého boku přímo při větru.

c) Jedou-li obě lodi širým větrem, mají-li však vítr od rozličné strany, nechť se vyhne druhé lodi ta loď, která má vítr od levého boku.

d) Mají-li obě lodi, jedoucí širým větrem, vítr od téhož boku, nechť se vyhne loď, jedoucí nad větrem, lodi, jedoucí pod větrem.

e) Loď, která jede před větrem, vyhni se jiné lodi.

Článek 18.

Když dvě parní lodi potkají se ve směru přímo protivném nebo bezmála protivném, tak že jest nebezpečí srážky, tedy nechť každá z nich běh svůj po pravém boku změní, aby jely volně kolem sebe po levém boku.

Tento článek má platnost jen tehda, když lodi ve směru přímo protivném nebo bezmála protivném takovým způsobem se potkají, že jest nebezpečí srážky, a nevztahuje se k lodím, které, jestliže obě podrží svůj běh, volně mimo sebe jedou.

Tento článek vztahuje se tedy toliko na ty případnosti, když každá z obou lodí zrovna nebo téměř zrovna jede proti druhé, jinými slovy na ty případnosti, v nichž ve dne každá z obou lodí vidí stěžně lodi druhé i své v jedné linii nebo bezmála v jedné linii; a v noci na ty případnosti, v nichž každá loď stojí tak, že vidí obě poboční světla lodi druhé.

Tento článek nevztahuje se ve dne na ty případnosti, když jedna loď vidí, že druhá před jejím čelem její běh křižuje; nebo v noci na případnosti, když červené světlo jedné lodi stojí naproti červenému světlu lodi druhé nebo když zelené světlo jedné lodi stojí naproti zelenému světlu lodi druhé, nebo když jest napřed viděti červené světlo bez zeleného nebo zelené světlo bez červeného, nebo když obě světla, zelené i červené světlo, viděti jest v některém jiném směru nežli napřed.

Článek 19.

Když dvě parní lodi v běhu svém se křižují, tak že jest nebezpečenství srážky, nechť se vyhne parní loď, která má druhou loď na své pravé straně.

Článek 20.

Když jede parní loď a plachetní loď takovým směrem, že jest nebezpečenství srážky, ať se parní loď vyhne lodi plachetní.

Článek 21.

Když podle některého z těchto pravidel jedna loď druhé má se vyhnouti, loď druhá podrž svůj běh a svou rychlost.

[Když pro nezorné počasí nebo z jiných příčin taková loď jest tak blízko lodi druhé, že srážka pouhým otočením se lodi k vyhnutí povinné nemůže býti uvarována, tedy i ona druhá loď nechť se tak otočí, jak jest to nejvhodnější, aby přispěla k uvarování srážky. (Viz článek 27 a 29.)]

Článek 22.

Každá loď, která podle těchto předpisů jest povinna vyhnouti se druhé lodi, má, jestliže to okolnosti v té případnosti dopouštějí, opominouti, aby křižovala běh druhé lodi před jejím čelem.

Článek 23.

Každá loď parní, která podle těchto předpisů jest povinna, vyhnouti se lodi druhé, musí, když se jí přibližuje, třeba-li toho, svou rychlost zmírniti, nebo zaraziti nebo jeti nazpět.

Článek 24.

Bez újmy kteréhokoli ustanovení v těchto předpisech každá loď, která jinou loď předstihne, nechť se vyhne lodi předstižené.

Každá loď, která se blíží jiné lodi ze směru, který leží více než dvě čáry od zadu příčné linie — to jest z takové polohy k lodi, kterou předhání, že v noci nemůže viděti žádného z obou pobočních světel této lodi — považována buď za loď předhánějící. Žádná další změna úhlu mezi oběma loďmi měřeného nemůže z předhánějící lodi učiniti loď křižující ve smyslu těchto předpisů nebo zbaviti předhánějící loď povinnosti, aby se vyhnula lodi předstižené, dokud ji úplně neminula a dokud není volnou.

Protože ve dne loď předhánějící nemůže vždy najisto věděti, zdali se nachází více ku předu či více do zadu dotčeného směru od lodi druhé, musí v pochybnosti pokládati sebe za loď předhánějící a vyhnouti se.

Článek 25.

V úzké plavné vodě (v průplavech) nechť se každá parní loď, jest-li to bezpečné a možné, drží na oné straně plavné cesty nebo prostředku průplavu, která od lodi leží na pravo.

Článek 26.

Lodi plachetní za plavby nechť se vyhnou těm plavidlům nebo bárkám, které loví ryby sítěmi nebo provazci. Tímto ustanovením nenabývá žádné, rybolovem zaměstnané plavidlo ani taková bárka práva, zastaviti plavnou vodu od jiných lodí jako plavidel a bárek rybářských používanou.

Článek 27.

Šetříc pravidel výše položených a vykládajíc je, obrácen buď zřetel náležitý ke každému nebezpečenství plavby a srážky, i k takovým okolnostem zvláštním, pro které by bylo potřebí od pravidel svrchu uvedených se uchýliti, aby se blízké nebezpečenství odvarovalo.

Zvuková znamení pro lodi ve vzájemném vidu.

Článek 28.

Slova: „krátký zvuk“, kterých jest v tomto článku užito, znamenají zvuk trvající asi jednu sekundu.

Jsou-li lodi ve vzájemném vidu, tedy loď parní za plavby, která podle předpisů zde uvedených jest oprávněna nebo povinna běh svůj změniti, oznam tuto změnu běhu těmito znameními svou parní píšťalou nebo sirenou, a to:

Krátký zvuk znamená: „Jedu směrem k pravému boku“.

Dva krátké zvuky znamenají: „Jedu směrem k levému boku“.

Tři krátké zvuky znamenají: „Můj stroj jde plnou silou nazpět“.

O povinnosti šetřiti příslušných opatrností.

Článek 29.

Žádný z těchto předpisů nezprošťuje lodi, jejího vlastníka, správce nebo mužstva následků nedbalosti při ukazování světel a při užívání signálů nebo následků nedbalého rozhlížení, nebo následků zanedbání některého bezpečnostního opatření, které obyčejná námořnická zvyklost nebo zvláštní okolnosti případu vyžadují.

Výhrada v příčině předpisů pro přístavy a plavbu na vodách vnitrozemských.

Článek 30.

Žádný z těchto předpisů nemůže býti na újmu působnosti takových předpisů zvláštních, které některý úřad místní v patřičné formě vydal v příčině plavby v jakémkoli přístavě, v řece nebo ve vodách vnitrozemských.

Znamení o pomoc.

Článek 31.

Jest-li loď v nesnázi a žádá-li pomoci od jiných lodí nebo s břehu, nechť užije neb ukazuje tato znamení vespolek nebo o sobě, a to:

Ve dne:

1. Rány dělové nebo jiná znamení třaskavá v přestávkách asi jedné minuty.

2. Znamení o pomoc *N. C.* mezinárodní knihy signální.

3. Znamení do dálky, záležející ve čtyrrohé vlajce kromě míče nebo předmětu, který míčí se podobá, nad nebo pod ní.

4. Ustavičné znění nějakého přístroje pro mlžná znamení.

V noci:

1. Rány dělové nebo jiná znamení třaskavá v přestávkách asi jedné minuty.

2. Plameny na lodi (jako z hořící bečky dehtové nebo sudu olejového atd.).

3. Prskavky nebo svítící koule, které vrhají hvězdy libovolné barvy a podoby, vypálené o sobě v krátkých přestávkách.

4. Ustavičné znění nějakého přístroje pro mlžná znamení.

Ustanovení vykonávací.

Článek 32.

Na každé lodi hrubého obsahu prostorového většího než pět tun, musí býti jeden výtisk tohoto nařízení, který k žádosti úřadu námořnického (úřadu přístavního nebo konsulárního) buď předložen.

Článek 33.

Na přestupky předpisů tohoto nařízení, pokud to které jednání není trestné podle všeobecných zákonů trestních, uložena jest pokuta peněžitá až 200 korun nebo vězení od 6 hodin do 14 dní.

Článek 34.

O řízení trestním platí vůbec ona ustanovení, která v příčině trestání přestupků policie námořské vůbec jsou v platnosti.

V záležitostech, v tomto nařízení pojednaných, jsou úřady námořnické (úřady přístavní, úřady konsulární) instancí I., úřad námořský II. a ministerium obchodu nejvyšší instancí.

Jestliže II. instance potvrdí nález instance I., třebas by výměru trestu zmírnila, nedopouští se další odvolání.

Zaplacené pokuty peněžité připadnou námořnickému fondu podporovacímu.

Článek 35.

Nařízení toto nabude moci dne 1. května 1906.

Tím dnem pozbývá platnosti nařízení ministeria obchodního ze dne 17. dubna 1897, Z. Ř. č. 95, i s přídavkem.

Auersperg m. p.

710

Zákonník říšský

pro

království a země v radě říšské zastoupené.

Částka XXXV. — Vydána a rozeslána dne 11. dubna 1906.

Obsah: Čís. 81. Nařízení, kterým se stanoví denní hodiny pro směnečné osvědčování v c. k. říšském hlavním a sídelním městě Vídni, v královských hlavních městech Praze a Lvově a v městě Terstu říši bezprostředně podrobeném.

81.

Nařízení ministeria práv ve shodě s ministeriem obchodu ze dne 4. dubna 1906,

kterým se stanoví denní hodiny pro směnečné osvědčování v c. k. říšském hlavním a sídelním městě Vídni, v královských hlavních městech Praze a Lvově a v městě Terstu říši bezprostředně podrobeném.

Na základě článku I zákona ze dne 9. března 1903, Z. Ř. č. 60, o stanovení denních hodin pro směnečné osvědčování, nařizuje se ve shodě s obchodním ministeriem, že denní hodiny, které jsou v obou všedních dnech po platebním dnu následujících ustanoveny k směnečnému osvědčování (protestům) pro nezaplacení, mají míti platnost také pro směnečná osvědčení jiného druhu, a to:

a) v říšském hlavním a sídelním městě Vídni podle nařízení ministeria práv ze dne 31. prosince 1905, Z. R. č. 5 z r. 1906, v I. až IX. okresu čas od devíti hodin dopoledne až do šesti hodin večer, v X. až XX. okresu a v XXI. okresu (Floridsdorfě) čas od devíti hodin dopoledne až do sedmi hodin večer;

b) v královském hlavním městě Praze podle nařízení ministeria práv ze dne 30. července 1853, Z. Ř. č. 153, čas od devíti hodin dopoledne až do pěti hodin odpoledne;

c) v městě Terstu, říši bezprostředně podrobeném, podle nařízení ministeria práv ze dne 28. března 1854, Z. Ř. č. 69, čas od devíti hodin dopoledne až do 12 hodin v poledne a od čtyř hodin odpoledne až do sedmi hodin večer;

d) v královském hlavním městě Lvově podle nařízení ministeria práv ze dne 22. května 1857, Z. Ř. č. 100, čas od devíti hodin dopoledne až do jedné hodiny v poledne a od tří až do pěti hodin odpoledne.

Mimo tento čas směnečná osvědčení mohou býti vykonána toliko za souhlasu osoby, jejíž chování má býti protestem osvědčeno; tento souhlas budiž v osvědčení poznamenán.

Toto nařízení nabývá moci třetího dne po dni vyhlašovacím.

Klein m. p.

Zákonník říšský

pro

království a země v radě říšské zastoupené.

Částka XXXVI. — Vydána a rozeslána dne 14. dubna 1906.

Obsah: (Čís. 82 a 83.) 82. Nařízení, jímž se mění ustanovení o prostém daně odběru poplatného oleje minerálného. — 83. Nařízení o směsi řepového (třtinového) a škrobového syrobu.

82.

Nařízení ministeria finančního ze dne 7. dubna 1906,

jímž se mění ustanovení o prostém daně odběru poplatného oleje minerálného.

Ve shodě s královským uherským finančním ministeriem mění se částečně přídavek ku §§ 1 a 11 předpisu ze dne 9. července 1903, Z. ř. č. 143, ku provedení daně z oleje minerálného a nařizuje se toto:

K číslu 1 přídavku.

Osoby, které byly odsouzeny právoplatně pro podloudní obchod nebo těžký přestupek důchodkový proti předpisům o dani z oleje minerálného nebo pro podvod, pak které v řízení konkursním nebyly zproštěny trestního činu jim za vinu kladeného, jsou po dobu tří let, čítajíc ode dne, kterého přetrpěly trest na svobodě, vztažmo kterého zaplatily peněžitou pokutu, vyloučeny z povolení, odebírati bez daně benzin k účelům v čísle 1. uvedeným.

Finanční ministerium může povoliti ve případech zvláště hodných zkrácení této lhůty.

Povolení k odběru benzinu daně prostého bude uděleno pro určité roční množství na neurčitou dobu, avšak pokaždé s výhradou odvolání v kterékoli době.

Zásoba benzinu bez daně odebraného, která by při sčítování (čís. 6. přídavku) byla shledána, budiž započtena do množství na příští rok povoleného. Kdyby povolení bylo odňato neb odvoláno, budiž ze zásoby příslušná spotřební daň zapravena.

K číslu 2 a 4 přídavku.

Strany, které mají nebo příště dostanou povolení ku prostému daně odběru benzinu, nejsou již povinny dávati jistotu (číslo 2, lit. *d* a číslo 4 přídavku), pokud roční množství benzinu, které jim bylo povoleno odbírati, nepřesahuje 100 metrických centů. Složené snad jistoty budou vydány po uhrazení pohledávek, které by snad erár měl na dani z minerálného oleje v čase, kdy toto nařízení nabylo moci.

K číslu 3 přídavku.

Osobám, které provozují obchod s minerálným olejem, může býti povolen tenkráte odběr prostého daně benzinu ku pohonu motorů, tedy barveného benzinu, když se benzin daně prostý uloží a se jeho upotřebí v místnostech, které jsou odděleny úplně od místností věnovaných obchodu s minerálným olejem. Finanční úřad první stolice, jenž jest povolán uděleti povolení ku prostému daně odběru

benzinu, má určiti v každém případu zvláště, kterým způsobem toto odloučení má býti provedeno.

K číslu 5 přídavku.

O odběru prostého daně benzinu ku pohonu motorů, tedy barveného benzinu, mají platiti budoucně tato ustanovení:

Strany k odběru oprávněné odevzdejte o každé jednotlivé objednávce tomu podniku, ze kterého benzin bez daně má býti vyklizen, objednací list ve dvou stejnopisech, který musí obsahovati povolovací data, množství objednaného benzinu v kilogramech, adresu a podpis strany k odběru oprávněné.

Vyklizení benzinu daně prostého z raffinerie na olej minerálný budiž oznámeno zřízencům, kterým jest dozor k raffinerii svěřen, písemně ve dvojím stejnopise podle vzoree IX předpisu ku provedení daně z olejů minerálných a budiž k tomu objednací list přiložen.

Ostatně v tomto případu budiž obdobně šetřeno toho, co jest ustanoveno v § 11, oddílu I, č. 1 a 2, a v oddílu II *A*, č. 3, dotčeného předpisu prováděcího, s tím obmezením, že má sejíti z toho, aby byla zásilka poukázána k finančnímu zřízenci, kterému jest svěřen dohled ke straně k odběru oprávněné, proto také úřední závěra se nepřikládá a dostavovací lhůta se nestanoví. Čtvrtá stránka ohlášky se přeškrtne.

Tímto není dotčen dosavadní závazek podnikatele raffinerie na olej minerálný, že jest povinen zapraviti spotřební daň ze schodků za dopravy snad vzniklých a přípustnou výtratu přesahujících.

Unikát ohlášky budiž přiložen k ohlašovacímu rejstříku, duplikát pak má provázeti zásilku.

Strany, k odběru prostého daně benzinu ku pohonu motorů oprávněné, jsou povinny, jakmile ta která zásilka dojde, osobně nebo zástupcem, který buď oznámen dozorčímu zřízenci, přesvědčiti se o řádném stavu zásilky; tento závazek vztahuje se k tomu, aby byla zjištěna totožnost zásilky se zásilkou uvedenou v stejnopise ohlášky straně doručeném a aby alespoň namátkou byla vyšetřena hrubá váha jednotlivých nádob.

Výsledek této zkoušky buď zapsán do účtu vedeného o odběru a upotřebení benzinu (vzorec *A* vztažmo *C* přídavku), ku kterému připojen buď stejnopis ohlášky zásilku doprovázející.

Shledaný snad schodek váhy, který by přesahoval dovolenou výtratu, jakož i pochybnosti o totožnosti zásilky budte ihned písemně oznámeny příslušnému dozorčímu zřízenci, aby bylo další vyšetřování zavedeno.

Toto nařízení nabude moci dnem 1. května 1906.

Kosel m. p.

83.

Nařízení ministerií vnitra, práv, financí, obchodu a orby ze dne 12. dubna 1906,

o směsi řepového (třtinového) a škrobového syrobu.

Na základě § 7 zákona ze dne 16. ledna 1896, Z. Ř. č. 89 z r. 1897, o obchodu s potravinami a některými předměty užitnými zapovídá se po živnostensku prodávati a na prodej chovati směsi syrobu řepového (třtinového) neb invertního cukru s roztokem škrobového cukru, vztažmo se syrobem škrobovým pod jiným nežli výslovným označením „se škrobovým cukrem, vztažmo se škrobovým syrobem smíšený“.

Toto nařízení nabývá ihned moci.

Bylandt m. p. **Kosel** m. p.
Buquoy m. p. **Klein** m. p.
Auersperg m. p.

Zákonník říšský

pro

království a země v radě říšské zastoupené.

Částka XXXVII. — Vydána a rozeslána dne 20. dubna 1906.

Obsah: (Čís. 84 a 85.) 84. Zákon o šeku. — 85. Nařízení, kterým se v příčině nově zřízených dekanátů ve Skalatě a Podhajcích v římsko-katolické arcidiecési Lvovské ustanovuje obnos, který jest uznati jako výdaj za vedení dekanátního úřadu v přiznáních místního příjmu duchovenstva oprávněného k doplňku kongruy, podávaných podle zákona ze dne 19. září 1898.

84.

Zákon, daný dne 3. dubna 1906,

o šeku.

S přisvědčením obojí sněmovny rady říšské vidí Mi se nařídíti takto:

§ 1.

Šek může býti vydán podle tohoto zákona:

1. na c. k. poštovskou spořitelnu, veřejné banky nebo na jiné ústavy, které jsou podle stanov oprávněny přijímati peníze na cizí účet;

2. na všechny jiné u obchodního soudu zapsané firmy, které provozují po živnostensku obchody bankéřské.

§ 2.

Podstatné náležitosti šeku jsou:

1. označení listiny jako šek, které pojmouti jest do textu sama;

2. podpis vydatelův jmenem nebo firmou jeho;

3. udání místa, dne, měsíce a roku, kdy byl šek vydán;

4. jméno osoby nebo firmy, která má platiti (trassát, šekovník);

5. vyzvání vydatelovo šekovníku svědčící, aby zaplatil z jeho pohledanosti určitou penězitou sumu; v tomto vyzvání nesmí se placení učiniti závislým ani na vzájemném plnění toho, jenž placení přijme, ani na výmince.

Ze spisu, kterému schází některá z těchto náležitostí nebo ve kterém vyzvání k placení svědčí některému trassátovi (§ 1) šekovně nezpůsobilému, jakož i z rubopisů na takovou listinu doložených nevznikne nižádný závazek ve smyslu tohoto zákona. Zdali a které jiné právní účinky takový spis má, budiž posuzováno podle jinakých ustanovení občanského a obchodního práva.

§ 3.

Šek může zníti na jméno jisté osoby nebo firmy, na její řád nebo na majetníka (doručitele).

Vydatel může označiti sama sebe za příjemce platu (remitenta).

Šek, ve kterém ke jménu nebo firmě remitenta jsou doložena slova „nebo majetníku (doručiteli)“, rovněž šek, který neobsahuje žádného údaje o tom, komu se má platiti, budiž vyplacen majetníku (doručiteli).

§ 4.

Za místo platební může se v šeku udati toliko místo, na kterém šekovník má nějaký obchodní závod (filiálku, závod pobočný) nebo na kterém se nalézá oddčtovna, u které jest šekovník zastoupen.

Platební místo může býti jiné nežli místo vydání.

Není-li udáno žádné místo platební nebo nevyhovuje-li udané místo platební požadavkům odstavce 1., šek pokládá se za splatný v tom místě, kde ústav, na který šek jest vydán, má své sídlo nebo firma či osoba, na kterou jest vydán, svůj hlavní závod.

§ 5.

Šek jest splatný při předložení (na viděnou), třebas obsahoval jiné ustanovení o času dospělosti nebo žádného.

§ 6.

Šek, který zní na řád, může býti převeden rubopisem (indossamentem, girem); opáčné ujednání není závazné.

Rubopis na šeku jiném doložený nemá účinku podle práva šekovního.

Rubopisem přecházejí všechna práva ze šeku na rubopisníka (indossatáře), zejména také právo, šek rubopisem dále převésti.

Rubopis na šekovníka pokládá se za kvitanci; rubopis šekovníkův jest neplaten.

§ 7.

Předpisy všeobecného řádu směnečného (císařský patent ze dne 25. ledna 1850, Z. Ř. č. 51) o formě rubopisu, zápovědi dalšího převodu, legitimaci majetníka indossované směnky a o zkoumání této legitimace jakož i o závazku legitimovaného držitele vydati papír (článek 11 až 13, 15, 36 a 74) vztahují se obdobně k šeku s tím omezením, že rubopis na opisu řádového šeku doložený nemá žádného účinku podle šekovního práva.

§ 8.

Přijetí (akceptace) šeku nemá místa. Poznamenání na šeku doložené, že byl přijat, pokládá se za nenapsané.

§ 9.

Šek splatný na místě vydacím budiž v pěti, šek splatný na jiném místě tuzemském budiž s výhradou toho, co jest v 2. odstavci ustanoveno, v osmi dnech po vydání předložen šekovníku k placení.

Šek, který jest vydán z Istrie, Dalmatska nebo z některého ostrovu Přímoří na některé tuzemské místo mimo týž obvod položené nebo z některého takového místa na platební místo v Istrii, Dalmatsku nebo na některém z ostrovů Přímoří položené, budiž zaslán v pěti dnech po vydání do místa platebního a budiž v pěti dnech po svém tam dojití předložen šekovníku k placení. Totéž platí pro šeky, které mimo území, kde zákon tento platí, byly vydány na některé místo tuzemské.

Pro presentaci šeků na jméno znějících, které jsou vydány na poštovskou spořitelnu, mohou býti ustanoveny zvláštní lhůty obchodními pravidly poštovské spořitelny. Avšak tyto lhůty nesmějí nižádným způsobem přesahovati lhůtu čtrnácti dnů po vydání.

Den, kterého šek došel do platebního místa, může býti prokázán poštovským vysvědčením.

Den vydání a den příchodu jakož i neděle a všeobecné svátky nečítají se při výpočtu presentační lhůty.

O presentační lhůtě šeků, které jsou splatny na některém místě mimo území, kde tento zákon platí, rozhoduje právo o presentaci šeku tam platné. Nebylo-li by takových ustanovení, budiž šetřeno předpisu tohoto zákona.

Pokud nebyl šek výslovně odvolán (§ 13), uplynutí lhůty presentační není tomu na překážku, aby šekovník jej vyplatil.

§ 10.

Dodání šeku odúčtovně, u které jest šekovník zastoupen, pokládá se za presentaci ku placení.

Nařízením bude ustanoveno, která místa sluší pokládati za odúčtovny po rozumu tohoto zákona.

§ 11.

Šekovník má platiti toliko za to, vydá-li se mu šek. Šeky nesvědčící majetníku (doručiteli) musí se kvitovati při vyplacení, žádá-li toho šekovník.

Majetník šeku není povinen přijmouti placení částečné. Přijal-li částečné placení, budiž placení to na šeku odepsáno a šekovníkovi dána kvitance.

§ 12.

Vyplacení šeku budiž šekovníkem odepřeno přes to, že vydatel má u něho pohledanost, dověděl-li se šekovník, že na jmění vydatelovo konkurs byl uvalen.

Vyplacení šeku nesmí býti odepřeno proto, že vydatel zemřel nebo že po vydání šeku stal se nezpůsobilým k samostatné správě jmění svého.

§ 13.

Odvolání šeku vydatelem jest pro šekovníka toliko tenkráte účinné:

1. když šek na jméno nebo na řád znějící, jejž vydatel zaslal přímo šekovníkovi, aby šekovník dodal šekovní obnos označenému příjemci platu, výslovně se odvolá prve, nežli šekovník splnil tento příkaz;

2. byl-li šek výslovně odvolán po zameškání presentační lhůty nebo pro ten případ, že by se ve lhůtě presentační nepředložil k výplatě. V případu posléz uvedeném odvolání stane se účinným pro šekovníka teprve projitím lhůty presentační.

Šekovník, proti němuž šek byl s účinkem odvolán, nesmí jeho vyplatiti.

§ 14.

Pokud zákonná ustanovení nezproštují šekovníka závazku šek vyplatiti, šekovník ručí vydateli podle smluvního poměru mezi nimi jsoucího za výplatu šeku.

§ 15.

Majetníku šeku ručí toliko vydatel a rubopisci (indossanti) za vyplacení šekovního obnosu (závazek postihový [regressní]). Doložil-li však rubopisce k rubopisu poznámku „bez ručení“, „bez obliga“ nebo souznačnou výhradu, jest prost závazku ze svého rubopisu.

Jako vydatel a rubopisce ručí také ten, kdo šek nebo rubopis na něm doložený jako rukojmě *(per aval)* spolupodepsal.

§ 16.

K výkonu postihového práva proti vydateli a rubopiscům vyhledává se:

1. aby byl šek ve lhůtách v § 9 uvedených ku placení předložen a

2. aby jak tato presentace tak i nevyplacení byly prokázány protestem o tom sepsaným nebo prohlášením od šekovníka na šeku doloženým a podepsaným, obsahujícím datum presentace.

Tomuto prohlášení rovná se potvrzení účtovny, že byl šek před uplynutím presentační lhůty dodán a nebyl vyplacen.

Nebyl-li šek úplně vyplacen, budiž v těchto prohlášeních nebo v protestu zejména též udán obnos částečného placení šekovníkem vykonaného.

Protest musí býti vykonán nebo potvrzení o presentaci nebo dodání, o kterém jednají předcházející odstavce tohoto paragrafu, musí se dáti nejpozději prvního všedního dne po vykonané presentaci.

§ 17.

Předpisy obecného směnečného řádu (císařského patentu ze dne 25. ledna 1850, Z. Ř. č. 51) o zpravení předchůdců a jejich právu k výplatě směnky, o výkonu postihového práva, jakož i o obsahu a rozsahu postihových nároků, o listinách, které mají býti vydány platícímu regressnímu povinníku (postižníku), a o právu vyškrtnouti rubopisy (článek 45 až 52, 54, 55 a 81, odstavec 2 a 3) vztahují se obdobně také k šeku.

§ 18.

Postihové nároky proti vydateli a ostatním předchůdcům promlčí se, je-li šek v Evropě splatný, ve třech měsících, jinak v šesti měsících.

Promlčení počíná se proti majetníkovi šeku dnem, kterého byl protest vykonán nebo jiné potvrzení v § 16 uvedené o presentaci neb o dodání bylo dáno, proti rubopisci pak, zaplatil-li před doručením žaloby, dnem zaplacení, ve všech jiných případech dnem doručení žaloby.

§ 19.

Pokud není nic jiného ujednáno, majetník šeku, nabuda postihového práva, může pro nárok, k jehož uspokojení šek byl vydán nebo převeden, podle své volby vykonati právo postihové, nebo navrátě šek, zajíti k právnímu poměru, který jest mezi ním a vydatelem nebo přímým svým předchůdcem a byl základem pro vydání nebo převod šeku. Nebylo-li nic jiného ujednáno, majetník šeku může to učiniti i tenkráte, když včasné presentování a protestování (potvrzení o presentaci, o dodání) bylo opominuto nebo když nabyté postihové právo opět zaniklo promlčením; avšak majetník šeku musí si

nechati odečísti ztrátu, kterou vydatel u šekovníka utrpěl následkem opominuté neb opozděné presentace.

§ 20.

Kromě předpisů tohoto zákona mají platiti obdobně pro šek ustanovení, která obecný řád směnečný (císařský patent ze dne 25. ledna 1850, Z. Ř. č. 51) obsahuje:

1. o tom, když některé na směnce podepsané osoby nejsou způsobilé se zavázati nebo je-li tato jejich způsobilost obmezena (článek 3);

2. o tom, uchylují-li se od sebe sumy udané ve směnce (článek 5);

3. o rubopisu prokurou (článek 17);

4. o falešných nebo zfalšovaných směnkách (článek 75 a 76); škoda vyplacením falešného nebo zfalšovaného šeku vzniklá stihne udaného vydatele falešného nebo vydatele zfalšovaného šeku, pokud osobám těm lze přičísti vinu vzhledem k falšování anebo zfalšování, nebo pokud falšování nebo zfalšování bylo spácháno jejich zřízenci, kteří byli zaměstnáni při zacházení s šeky, jinak má šekovník nésti škodu; úchylná úmluva nemá žádného právního účinku;

5. o tom, jak se přetrhuje promlčení postihových nároků (článek 80), s tím doplňkem, že přihlášení šekovní pohledávky v konkursu má týž účinek jako doručení žaloby;

6. o námitkách směnečného dlužníka (článek 82);

7. o směnkách v cizozemsku vydaných a o formě úkonů, které jest předsevzíti se směnkou na místě cizozemském (článek 85, 86);

8. o protestu (článek 87, 88, č. 1 až 4 a 6, 89 a 90);

9. o místě a času úkonů, které jest předsebráti v směnečném obchodu (článek 91 a 92) a konečně

10. o nedostatečných podpisech směnečných prohlášení (článek 94 a 95 a § 1 zákona ze dne 19. června 1872, Z. Ř. č. 88).

§ 21.

Komu ztratil se šek, ten může u obchodního soudu (obchodního senátu) platebního místa navrhnouti jeho amortisaci. Pro amortisační řízení platí ustanovení článku 73, odstavce 2, obecného řádu směnečného s tou změnou, že lhůta v ediktu má se určiti na třicet dní.

Soud zaváděje amortisační řízení, může k návrhu žadatele za amortisaci zakázati šekovníkovi prozatímným opatřením výplatu šeku (§ 389 až 400 exekučního řádu). Vyplacení šeku proti zákazu vykonané jest proti navrhovateli bezúčinné.

§ 22.

Vydatel a každý rubopisce šeku doložkou napsanou nebo vytištěnou napříč přes první stránku šeku: „toliko pro súčtování“ může zakázati šekovníkovi, aby šeku hotově nevyplácel. Šeku smí se užíti v této případnosti jen k súčtování se šekovníkem nebo některým jeho převodním (girovým) klientem (majitelem účtu) nebo s některým členem odúčtovny v platebním místě zřízené. Není-li šekovník sám členem odúčtovny, může při presentaci učiniti šek výplatným u některého člena odúčtovny, tím že na šeku doloží záznam k tomu se vztahující (§ 4, odstavec 1). Súčtování potom vykonané pokládá se za vyplacení šeku ve smyslu tohoto zákona. Šekovník ručí za všechnu škodu, která vznikne nedbáním tohoto zákazu.

Záznam: „jenom pro súčtování“ nemůže býti zpět vzat.

§ 23.

Nebyl-li šek vyplacen, poněvadž vydatel v čas presentace šeku nemá u šekovníka žádné pohledanosti k vyplacení šeku upotřebitelné (§ 2, č. 5), nebo nebyl-li šek úplně vyplacen pro nedostatečnou úhradu, stihne vydatele pořádková pokuta ve výši tří procent neuhrazeného obnosu šekovního, leč by vydatel při vydání šeku s důvodem mohl pokládati, že v čas presentace úhrada dostatečná bude.

Pořádkovou tu pokutu ukládá soudce civilní. Řízení, které předchází uložení trestu, jde před se podle předpisů císařského patentu ze dne 9. srpna 1854, Z. Ř. č. 208. Řízení to zavede se tenkráte z úřední povinnosti, zví-li civilní soudce rozepří před ním provedenou o nedostatečné úhradě šeku, jinak zavede se toliko k návrhu majetníka šeku. Řízení nebude již zavedeno z úřední povinnosti, když od presentace šeku k placení prošla lhůta šesti měsíců;

návrh majetníka šeku, aby řízení bylo zavedeno, musí býti učiněn nejpozději před projitím třetího měsíce po presentaci šeku k placení.

Pro vymáhání pořádkové pokuty, která případně státní pokladně, pro možnou záměnu pokutových obnosů ve vězení platí ustanovení obsažená v nařízení ministeria práv ze dne 5. listopadu 1852, Z. Ř. č. 227.

Pořádková pokuta bude uložena bez ujmy trestního snad stíhání vydatele pro podvod.

Uložením pořádkové pokuty nejsou dotčeny nároky, které majetník šeku podle § 19 má.

Vedle těchto nároků majetník šeku může však, byla-li uložena vydateli pořádková pokuta, žádati od něho náhradu té škody, která mu byla způsobena nezaplacením nebo neúplným zaplacením šeku.

§ 24.

Pro soudní provedení postihových nároků dle práva šekovního mají platnost předpisy o příslušnosti a soudním řízení vydané pro věci směnečné.

Příslušnost pro soudní provedení nároků na náhradu škody, že šek nebyl uhrazen (§ 23), a pro rozepře z bezprostředního právního poměru mezi majetníkem šeku a vydatelem nebo přímým předchůdcem majetníkovým řídí se podle všeobecných předpisů o příslušnosti pro věci sporné.

Podle těchto předpisů určuje se také soud, který jest povolán ukládati pořádkovou pokutu pro nedostatečnou úhradu (§ 23), při čemž jest pro příslušnost rozhoden obnos, na který šek zní.

§ 25.

Šeky, které požadavkům § 2 vyhovují a v tuzemsku jsou splatny, jsou-li na ustanovených k tomu blanketech šekovníka k šekům způsobilého vydány a buďto výslovně při presentaci (na viděnou) splatny nebo neobsahují-li žádného ustanovení o času dospělosti, jsou podrobeny kolkovému poplatku čtyř haléřů z každého kusu; šeky, které vyhovují požadavkům § 2, avšak jsou splatny v cizozemsku, jsou podrobeny kolkovému poplatku desíti haléřů z každého kusu. Rubopisy a potvrzení příjmu, jež na takové šeky jsou doloženy, jakož i šekovníkovo prohlášení v § 16 uvedené a uvedené v § 16 potvrzení odůčtovny o včasném dodání a nevyplacení šeku jsou kolku prosty.

Ustanovení odstavce předcházejícího vztahují se obdobně také ku poukazním (převodním) šekům a k šekům effektovým, které ostatně nejsou podrobeny předpisům tohoto zákona, pak k rubopisům a potvrzením příjmu doloženým na šeky effektové. Všechny jiné šeky jsou podrobeny kolkové povinnosti jako kupecké poukázky na plnění peněžní (§ 18 zákona ze dne 8. března 1876, Z. Ř. č. 26).

Nařízením budou vydány předpisy, jak zapravovati jest kolkové poplatky v prvním odstavci ustanovené.

Jestliže by kolková povinnost nebyla splněna u šeků, které jsou podrobeny pevným poplatkům čtyř nebo desíti haléřů, budiž použito ustanovení §§ 20, 21 a 22 zákona ze dne 8. března 1876, Z. Ř. č. 26.

Škodné následky § 20 a násl. zákona ze dne 8. března 1876, Z. Ř. č. 26, mají nastati také tenkráte, byl-li vydán šek nedatovaný nebo falešným datem opatřený, a zvýšený poplatek budiž vybrán od vydatele nerozdílnou rukou s těmi osobami, které vědouce o těchto okolnostech, šek přijaly, dále převedly nebo vyplatily. Kolkové známky, jichž na takovém šeku bylo užito, buďte pokládány tak, jako by jich nebylo.

Položka 60, č. 2, tarifních ustanovení zákonem ze dne 13. prosince 1862, Z. Ř. č. 89, změněných, jakož i § 7, první odstavec zákona ze dne 29. února 1864, Z. Ř. č. 20, pozbývají platnosti.

§ 26.

Zákon tento začne působiti tři měsíce po svém vyhlášení.

Ustanovení tohoto zákona nevztahují se k šekům, které byly již před tímto časem vydány.

§ 27.

Mým ministrům práv, obchodu a financí jest uloženo, aby uvedli tento zákon ve skutek.

Ve Vídni, dne 3. dubna 1906.

František Josef m. p.

Gautsch m. p. **Kosel** m. p.
Klein m. p. **Auersperg** m. p.

85.

Nařízení správce ministeria věcí duchovních a vyučování a ministra financí ze dne 7. dubna 1906,

kterým se v příčině nově zřízených dekanátů ve Skalatě a Podhajcích v římsko-katolické arcidiecési Lvovské ustanovuje obnos, který jest uznati jako výdaj za vedení dekanátního úřadu v přiznáních místního příjmu duchovenstva oprávněného k doplňku kongruy, podávaných podle zákona ze dne 19. září 1898, Z. Ř. č. 176.

Doplňujíc ministerské nařízení ze dne 19. června 1886, Z. Ř. č. 107, obnos dekanátních výdajů, které jest uznati jako výdaj v přiznáních místního příjmu podávaných podle zákona ze dne 19. září 1898, Z. Ř. č. 176, ustanovuje se pro nově zřízené dekanáty ve Skalatě a Podhajcích v římsko-katolické arcidiecési Lvovské po dvou stech čtyřiceti (240) korunách, čímž však nerozhoduje se o otázce, zdali příslušnému faráři, jemuž jest vedení prací dekanátních svěřeno, podle uvedeného zákona náleží doplněk kongruy z náboženského fondu, vztažmo ze státní dotace tohoto fondu.

Kosel m. p. **Bienerth** m. p.

Zákonník říšský

pro

království a země v radě říšské zastoupené.

Částka XXXVIII. — Vydána a rozeslána dne 25. dubna 1906.

Obsah: Čís. 86. Nařízení, kterým se vyhlašuje úmluva mezi Rakousko-Uherskem a Švýcarskem ze dne 9. března 1906 o celním odbavování v železničné dopravě.

86.

Nařízení ministerií financí a železnic ze dne 14. dubna 1906,

kterým se vyhlašuje úmluva mezi Rakousko-Uherskem a Švýcarskem ze dne 9. března 1906 o celním odbavování v železničné dopravě.

Na základě 12. článku, odstavce 4, obchodní smlouvy se Švýcarským spolkem dne 9. března 1906 uzavřené a nařízením ze dne 10. března 1906, Z. Ř. č. 57, dnem 12. března 1906 zatímně v moc uvedené, byla učiněna tato úmluva o celním odbavování v železničné dopravě mezi Rakouskem-Uherskem a Švýcarskem:

I. Doprava zboží.

§ 1.

Nákladní vlaky smějí přestupovati celní hranice také v noci a v neděli i ve svátek.

Každý nákladní vlak z cizozemska dojíždějící musí býti ohlášen pohraničné celnici podle obapolných platných celních předpisů.

Papíry, jichž je třeba k celní kontrole, buďte co možná brzy doručeny pohraničné celnici.

§ 2.

Veškeré zboží, které jest naloženo ve vozích v příčině cla bezpečně upravených, nemá býti podrobeno u pohraničné celnice ani při vstupu, ani při výstupu zvláštnímu ohlášení, skládání, vážení a revisi, jakož i nákladové závěře, když je pohraničná celnice poukáže k jinému úřadu k dalšímu celnímu řízení.

V příčině úpravy vozů celně bezpečné jsou rozhodny předpisy na bernské konferenci ze dne 15. května 1886 smluvené o celně bezpečné úpravě železničných vozů v mezinárodní dopravě, jakož i příslušné jejich změny a doplňky.

Nevyplňuje-li zboží celý vůz, tedy může, majíc nárok na dotčené úlevy, býti naloženo do oddělení vozů celně bezpečných a krytých, která se dají zavříti, nebo do přenosných skříní nebo košíků, kterých užívati celní správa dovolila, a může býti dopraveno pod celní závěrou.

Od skládání a zvážení má býti zproštěno zpravidla také prosté cla zboží, které dojde k pohraničné celnici, aby bylo s konečnou platností vyřízeno, ač může-li nejsouc složeno, celně řádně býti prohlédnuto.

§ 3.

Úlevy v § 2 uvedené mají býti přípustné také tenkráte, překládá-li se zboží pod celním dozorem (z vozu na vůz), aniž je třeba, aby s tím bylo spojeno celní řádné odbavení:

1. není-li přestup nákladních vozů možný, poněvadž jsou připojující se dráhy jinak zařízeny,

2. je-li přeložení zboží z jiných důvodů podle úsudku železničných zřízenců nezbytné.

II. Doprava osob a zavazadel.

§ 4.

Oprávnění v § 1 nákladním vlakům propůjčené, že smějí přestupovati celní hranice v noci a v neděli i ve svátek, vztahuje se také k vlakům s dopravou osob.

§ 5.

Při přestupu celních hranic smějí býti v osobních vozech toliko ruční zavazadla cestujících.

§ 6.

Ruční zavazadla cestujících a železnicí odbavená cestovní zavazadla budou revidována zpravidla u pohraničné celnice. Avšak podle potřeby cestovní dopravy budte úlevy dopuštěny. Zejména budiž podle možnosti o to pečováno, aby v jednotlivých relacích odevzdaná cestovní zavazadla mohla býti konečně odbavována u celnice té stanice, kam jsou určena. Celní správy učiní také opatření, aby u vlaků nebo vozů přímo přestupujících ruční zavazadla cestujících byla revidována v pohraničné stanici podle možnosti ve vozech samých.

§ 7.

Celní odbavení ručních a cestovních zavazadel budiž v pohraničné stanici tak urychleno, aby zavazadlové kusy poukázané k jiné celnici, pokud možná mohly býti dále dopraveny připojujícím se vlakem.

§ 8.

Rychlé a nákladní zboží, které se dopravuje osobními vlaky, jest podrobeno týmž podmínkám a formalitám, které platí pro takové předměty nákladními vlaky dopravované.

Avšak rychlé zboží, které jest podrobeno zkáze, budiž u vlaků s osobní dopravou od pohraničné celnice právě tak rychle odbavováno jako zavazadla.

III. Ustanovení všeobecná.

§ 9.

Celní správa celních území obou Stran uzná závěru, od celní správy druhé strany přiloženou, za dostatečnou, jakmile se přesvědčí, že tato závěra byla přiložena způsobem přípustným v jejím území celním a že vyhovuje smluveným podmínkám. Avšak tato správa má právo, pokud myslí, že je toho třeba, doplniti závěru.

§ 10.

Úsudku celní správy každého z obou celních území ponechává se naříditi, pokud vlaky mají býti provázeny celními úředníky.

Doprovázejícím zřízencům budte poukázána zdarma ve vlacích dozoru podrobených přiměřená místa, a vracejí-li se z doprovodu, místa v osobním vozu podle třídy jim příslušející.

§ 11.

Železnice jest zavázána, každou změnu jízdního řádu, týkající se vlaků hranice přestupujících a jejich připojovacích vlaků, oznámiti nejpozději osm dní, dříve nežli nabude moci, pohraničné celnici a celním místům, která od celní správy budou snad ještě označena.

Vlaky v jízdním řádu neobsažené (vlaky zvláštní nebo podle potřeby vypravené, vlaky v několika dílech, jízdy lokomotiv) budte oznámeny pohraničnou stanicí toliko příslušné pohraničné celnici, a to písemně a tak včasně, aby celnice mohla učiniti ještě včas opatření, kterých je třeba, aby byly tyto vlaky revidovány a odbaveny.

§ 12.

Těmito ustanoveními nejsou dotčeny předpisy příslušné země o trestech na celní podvody nebo přestupky a ty předpisy, kterými se zakazuje neb obmezuje dovoz, vývoz nebo průvoz. Rovněž v každé zemi celní správa má právo, jsou-li tu vážné důvody pro podezření, že stal se pokus o zkrácení cla, naříditi revisi zboží a jiné formality jak při pohraničné celnici samé, tak i třeba-li toho u jiných úřadů.

§ 13.

Dosavadní úlevy při železničné dopravě mezi Rakousko-Uherskem a Švýcarskem zavedené, pokud jdou dále nežli tato ustanovení, budte také příště zachovávány.

Tato ustanovení nabudou ihned moci.

Kosel m. p. **Wrba** m. p.

Zákonník říšský

pro

království a země v radě říšské zastoupené.

Částka XXXIX. — Vydána a rozeslána dne 28. dubna 1906.

Obsah: (Čís. 87 a 88.) 87. Vyhláška o koncessování elektrické drobné dráhy o rozchodu obyčejném z Dietrichsteinova náměstí ve Št. Hradci do předměstí Sv. Petra. — 88. Listina o koncessi pro místní dráhu z Nemotic do Koryčan.

87.

Vyhláška ministeria železničného ze dne 19. dubna 1906

o koncessování elektrické drobné dráhy o rozchodu obyčejném z Dietrichsteinova náměstí ve Št. Hradci do předměstí Sv. Petra.

C. k. železničné ministerium na základě a podle ustanovení zákonů ze dne 31. prosince 1894, Z. Ř. č. 2 z r. 1895, a ze dne 24. prosince 1905, Z. Ř. č. 216, ve shodě s účastnými c. k. ministeriemi a s c. a k. říšským ministeriem vojenství udělilo štýrskohradecké tramwayové společnosti ve Št. Hradci koncessi ke stavbě a provozování elektrické drobné dráhy o rozchodu obyčejném z Dietrichsteinova náměstí ve Št. Hradci do předměstí Sv. Petra pod podmínkami tuto zevrubně uvedenými.

§ 1.

Společnost požívá pro povolenou trať drobné dráhy finančních výhod v článku V svrchu dotčeného zákona ze dne 31. prosince 1894, Z. Ř. č 2 z r. 1895, uvedených.

Osvobození od daní v článku V, lit. *d)* uvedeného zákona dotčená budou poskytnuta na dobu 15 let ode dneška.

§ 2.

Společnost jest povinna, svrchu řečenou trať drobné dráhy vystavěti nejdéle do šesti měsíců, počítajíc ode dneška, a vystavěnou trať veřejné vozbě odevzdati, jakož i po celou dobu koncesse až do 31. prosince 1948 pravidelnou vozbu po ní provozovati.

Za dodržení stavební lhůty tuto vytčené společnost jest povinna k žádosti c. k. státní správy dáti jistotu, složíc přiměřenou kauci v papírech cenných, k ukládání sirotčích peněz způsobilých.

Kauce tato může prohlášena býti za propadlou, nedostojí-li se uvedenému závazku.

§ 3.

K vystavění tuto povolené železničné trati propůjčuje se společnosti právo expropriační podle ustanovení příslušných předpisů zákonných.

Totéž právo bude společnosti propůjčeno také při vlečných drahách od ní snad vystavěných, když státní správa uzná, že zřízení jich jest veřejnosti prospěšné.

§ 4.

Pokud by ke stavbě povolené trati této drobné dráhy upotřebeno bylo veřejných silnic, společnost

vymoci si má svolení osob zavázaných k udržování těchto silnic, vztažmo těch úřadů neb orgánů, které jsou podle platných zákonů povolány udíleti povolení k užívání silnice.

§ 5.

Společnost chovati se má při stavbě a provozování povolené trati drobné dráhy podle obsahu této listiny koncessní a podle technických podmínek koncessních, které určilo ministerium železniční, i podle příslušných zákonův a nařízení, zejména podle zákona o povolování železnic, daného dne 14. září 1854, Z. Ř. č. 238, a provozovacího řádu železničního, daného dne 16. listopadu 1851, Z. Ř. č. 1 z roku 1852, pokud podle ustanovení v oddílu *B* zákona ze dne 31. prosince 1894, Z. Ř. č. 2 z r. 1895, vztahují se ke drahám drobným, pak podle zákonův a nařízení, jež příště snad budou vydány, konečně podle příkazů ministeria železničního a úřadů jinak povolaných.

§ 6.

Svrchu řečená trať drobné dráhy budiž pokládána ostatně za doplňující část sítě elektrických drobných drah ve Št. Hradci a v okolí, o kterých jednají vyhlášky c. k. železničního ministeria ze dne 22. října 1897, Z. Ř. č. 256, ze dne 25. října 1900, Z. Ř. č. 183, a ze dne 15. března 1902, Z. Ř. č. 58; proto §§ 6 až včetně 14 první vyhlášky se změnami vyhláškou c. k. železničního ministeria ze dne 25. října 1900, Z. Ř. č. 183, podmíněnými vztahují se obdobně také k této trati.

Wrba m. p.

88.

Listina o koncessi ze dne 21. dubna 1906

pro místní dráhu z Nemotic do Koryčan.

Na základě Nejvyššího zmocnění uděluji za podmínek dále uvedených ve shodě s účastnými ministeriemi statkáři Ludvíku Wittgensteinovi ve Vídni žádanou koncessi ke stavbě a ku provozování lokomotivní železnice, ustanovené toliko k veřejné dopravě zboží, která budiž vystavěna jako místní dráha o rozchodu obyčejném ze stanice Nemotické priv. společnosti Rakousko-uherské dráhy státní do Koryčan, podle ustanovení zákona o povolování železnic ze dne 14. září 1854, Z. Ř. č. 238, jakož i podle zákonů ze dne 31. prosince 1894, Z. Ř. č. 2 z r. 1895, a ze dne 24. prosince 1905, Z. Ř. č. 216:

§ 1.

Pro železnici, o niž jedná tato koncessní litsina, požívá koncessionář výhod v článku V zákona ze dne 31. prosince 1894, Z. Ř. č. 2 z r. 1895, vytčených.

§ 2.

Koncessionář jest povinen stavbu povolené železnice nejdéle do půl druhého roku, počítajíc ode dneška, dokonati, vystavěnou dráhu pak veřejné vozbě odevzdati a po celou dobu koncesse pravidelnou vozbu po ní provozovati.

Za dodržení stavební lhůty tuto dotčené, jakož i za vystavění a vystrojení dráhy podle koncesse koncessionář jest povinen k žádosti správy státní dáti jistotu, slože přiměřenou kauci v papírech cenných k ukládání sirotčích peněz způsobilých.

Kauce tato může prohlášena býti za propadlou, nedostojí-li se uvedenému závazku.

§ 3.

K vystavění této povolené železnice propůjčuje se koncessionářovi právo expropriační podle ustanovení příslušných předpisů zákonných.

Totéž právo bude koncessionářovi propůjčeno také při vlečných drahách od něho snad vystavěných, když státní správa uzná, že zřízení jich jest veřejnosti prospěšné.

§ 4.

Koncessionář má se chovati při stavbě a provozování povolené dráhy podle obsahu této koncesse a podle podmínek koncessních, které určí ministerium železničné, jakož i podle příslušných zákonův a nařízení, zejména podle zákona o povolování železnic, daného dne 14. září 1854, Z. Ř. č. 238,

a provozovacího řádu železničného, daného dne 16. listopadu 1851, Z. Ř. č. 1 z roku 1852, pak podle zákonův a nařízení, jež příště snad budou vydány. Co se týče provozování vozby, bude se moci od opatření bezpečnostních a předpisů vozebních, předepsaných v provozovacím řádě železničném a v příslušných dodatečných nařízeních, upustiti dotud, pokud ministerium železničné shledá, že se to může, hledíc ke zvláštním dopravním a vozebním poměrům, zejména ke zmírněné rychlosti povoliti, a budou pak platnost míti zvláštní předpisy provozovací, které vydá ministerium železničné.

§ 5.

Číslice zakládacího kapitálu buď schválena správou státní.

Při tom šetřeno buď zásady, že kromě skutečně učiněných a řádně prokázaných nákladů na vypracování návrhu, na stavbu a zařízení dráhy i na opatření dopravního obozu, jakož i na nadání jistinné reservy státní správou ustanovené, včetně interkalárních úroků za stavební doby vskutku zaplacených, nesmějí započteny býti žádné jiné jakékoli výdaje.

Jestliže by po dokonání dráhy ještě další nové stavby provedeny aneb vozební zařízení rozmnoženy byly, příslušné náklady mohou býti připočteny ku kapitálu zakládacímu, když by správa státní svolila k obmýšleným stavbám novým nebo k rozmnožení provozovacích zařízení a když náklady řádně budou prokázány.

Veškeren kapitál zakládací v době, co koncesse bude míti platnost, buď splacen podle umořovacího plánu správou státní schváleného.

§ 6.

Koncesse a ochrana proti stavbě nových železnic, v § 9, lit. *b)* zákona o povolování železnic vyrčená, bude míti platnost po devadesáte (90) let, počítajíc ode dneška, a pomine, když tato lhůta dojde.

Správa státní může koncessi tuto prohlásiti za zaniklou i dříve, než tato lhůta dojde, když by se závazkům v § 2 ustanoveným, co se týče dokonání stavby, pak početí vozby, dosti neučinilo, a vykročení ze lhůty vyměřené nemohlo by se omluviti podle § 11, lit. *b)* zákona o povolování železnic.

§ 7.

Kromě že by státní správa k tomu výslovně svolila, koncessionář není oprávněn vozbu povolené dráhy přenechati jiným osobám.

Státní správa má právo, převzíti vozbu povolené dráhy, zejména tenkráte, kdyby nabyla přímého spojení s některou drahou svého času státem provozovanou, a ji provozovati potom po zbývající ještě dobu koncessní na účet koncessionářův.

V tomto případu koncessionář má zapraviti státní správě náklady jí vozbou skutečně vzniklé, po případě úhrnně ustanovené.

Podmínky tohoto provozování buďte upraveny ostatně vozební smlouvou, která bude s koncessionářem učiněna.

§ 8.

Pod podmínkami a výhradami v článku XII zákona ze dne 31. prosince 1894, Z. Ř. č. 2 z r. 1895, uvedenými koncessionář jest zavázán, státní správě k její žádosti kdykoli dovoliti, aby dráhy spoluužívala pro dopravu mezi drahami již nebo budoucně zřízenými, ve státní správě jsoucími, a to tím způsobem, že státní správa jest oprávněna, volně ustanovíc tarify, za přiměřenou náhradu dopravovati nebo dopravovati dáti celé vlaky nebo jednotlivé vozy po spoluužívané dráze nebo jednotlivých tratech jejích.

§ 9.

Správa státní zůstavuje sobě právo, dráhu tuto povolenou po jejím dostavení a po zavedení dopravy na ní v kterékoli době zakoupiti za těchto podmínek:

1. Pro ustanovení ceny zákupní vypočtou se roční ryzí výnosy podniku za posledních sedm let účetně uzavřených, která zákup předcházejí, od toho odečtou se ryzí výnosy nejnepříznivějších dvou let a potom vypočte se průměrný výnos ryzí ostatních pěti let.

2. Byla-li by dráha zakoupena, dříve než by prošlo berní osvobození v § 1 stanovené, tedy po zbývající dobu berního osvobození ryzí výnos takto vyhledaný těchto pěti let činí zákupní důchod, který prost daně bude vyplácen.

Za čas po projití berního osvobození buď zároveň zákupní důchod tím způsobem vyhledán, že z výtěžků do výpočtu průměru pojatých vypočte se daň i s přirážkami podle procentové sazby příslušných let a pak od výtěžků odečte. K vyhledanému takto zbytku připočte se vzhledem k desítiprocentní dani, která ze zákupní renty potom má býti placena podle § 131, lit. *a)* zákona ze dne 25. října 1896, Z. Ř. č. 220, přirážka rovnající se jedné devítině tohoto ryzího výtěžku.

3. Jestliže by dráha byla zakoupena teprve tehda, když dočasné berní osvobození v § 1 stanovené již minulo, tedy při výpočtu řočních ryzích výtěžků daně i s přirážkami a jinaké veřejné dávky na zakoupený železniční podnik připadající, budte pokládány za výdaje provozovací.

Jestliže by berní povinnost netrvala po všechna léta do průměrného výpočtu čítaná, tedy také pro léta daně prostá budiž daň i s přirážkami podle procentové sazby příslušných let čítána a od výtěžku odečtena.

K ryzímu průměrnému výtěžku takto vyhledanému však vzhledem k desítiprocentní dani, kterou ze zákupného důchodu podle § 131, lit. *a)* zákona ze dne 25. října 1896, Z. Ř. č. 220, jest platiti, budiž připočtena přirážka rovnající se devítině těchto ryzích výtěžků.

4. Průměrný ryzí výtěžek, podle předcházejících ustanovení vyhledaný, bude potom vyplácen koncessionáři jakožto náhrada za zákup dráhy po zbývající ještě dobu koncessní v pololetních prošlých lhůtách, dne 30. června a 31. prosince každého roku.

5. Pakli by dráha před uplynutím sedmého roku vozebního byla zakoupena, nebo když by průměrný ryzí výnos, podle předcházejících ustanovení vyhledaný, bez přirážky v 2. a 3. odstavci uvedené nedosahoval alespoň té roční částky, které je třeba k řádnému zúrokování a splacení té annuity, které je třeba ke čtyřprocentnímu zúrokování akciového kapitálu státní správou schváleného a ke splacení jeho v době koncessní: tedy náhrada, kterou stát za zákup dráhy dá, bude záležeti v tom, že stát bude platiti svrchu vytčenou annuitu v pololetních prošlých lhůtách dne 30. června a 31. prosince každého roku dospělých a že nahradí koncessionáři důchodovou daň, z tohoto zákupného důchodu placenou.

6. Státu vyhrazuje se právo, že může kdykoli místo ještě nedospělých důchodových platů, které ve smyslu předchozích odstavců koncessionáři má zapravovati, zaplatiti kapitál, který by se rovnal jistinné hodnotě těchto platů, čtyřmi ze sta ročně diskontované, úroky k úrokům počítaje, samo sebou se rozumí, že po odečtení přirážky podle ustanovení 2. a 3. odstavce v těchto platech obsažené.

Jestliže stát odhodlá se zaplatiti tuto jistinu, má toho vůli, zaplatiti ji buď v hotovosti nebo v dlužních úpisech státních. Dlužní úpisy státní počítány budte při tom podle průměrného, úředně zaznamenaného kursu peněžního na burse vídeňské, jaký dlužní úpisy státní stejného druhu měly v pololetí právě předcházejícím.

7. Zákupem dráhy a ode dne tohoto zákupu nabude stát za náhradu v č. 1 až 6 předepsanou, jsa prost vší další náhrady, nezávadného vlastnictví a požitků tuto povolené dráhy se všemi k ní příslušnými věcmi movitými i nemovitými, pojímaje v to obor dopravní, zásoby materiální a hotovosti pokladničné, vlečné dráhy a obchody vedlejší, které by byly vlastnictvím koncessionářovým, též i vozební a jistinné reservy, ze zakládacího kapitálu zřízené; ač pokud by nebyly již spotřebovány podle svého určení se schválením správy státní.

8. Státní správa má své rozhodnutí, že chce vykonati právo zákupní státu příslušející, což pokaždé státi se má počátkem roku kalendářního, oznámiti podniku železničnému nejpozději do 31. října roku bezprostředně předcházejícího způsobem prohlášení.

V tomto prohlášení bude ustanoveno:

a) čas, kterým zákup se stane;

b) železniční podnik, jehož zákup se týče, a jiné majetkové předměty, které jakožto příslušenstvo podniku železničného nebo za příčinou zapravení pohledávek státních nebo z jiných právních titulů mají spolu připadnouti státu;

c) zákupné, které stát zapraví železničnému podniku a které po případě s výhradou dodatečného upravení bude zatímně ustanoveno (č. 1 až 6), s uvedením platební lhůty a místa platebního.

9. Státní správa má právo, zároveň s doručením zákupného prohlášení zříditi zvláštního komisaře, který by nad tím bděl, aby stav majetkový od tohoto času počínaje nebyl změněn v neprospěch státu.

Ku každému zcizení nebo zavazení nemovitosti v zákupném prohlášení uvedených jest od času prohlášení zákupného třeba, aby bylo schváleno tímto komisařem zvláštním.

Totéž platí o každémkoli převzetí nových závazků, které přesahují obyčejné provozování obchodu nebo které zakládají břímě trvalé.

10. Koncessionář jest povinen o to se postarati, aby fysická držba veškerých majetkových předmětů v zákupném prohlášení uvedených mohla převzata býti státní správou v den k zákupu ustanovený.

Jestliže by koncessionář tomuto závazku nedostál, státní správa má právo, také bez svolení koncessionářova a bez zakročení soudního uchopiti se fysické držby dotčených předmětů majetkových.

Ode dne zákupu bude zakoupená dráha provozována na účet státní a proto od tohoto dne připadnou státu všechny vozební příjmy i vozební výdaje.

Ryzí výtěžky, které súčtováním až do dne zákupu na jevo vyjdou, zůstanou železničnému podniku, který naproti tomu jest povinen sám zapraviti všechny súčtované dluhy vzniklé až do tohoto času stavbou a provozováním dráhy a passiva jinaká.

11. Vláda má právo na základě zákupného prohlášení (č. 8) provésti vklad státního vlastnictví ke všem nemovitostem, které zákupem na stát přejdou.

Koncessionář jest povinen, právní listiny, kterých k tomuto účelu s jeho strany ještě bude třeba, státní správě k její žádosti vydati.

§ 10.

Jakž pomine koncesse a tím dnem nabude stát bezplatně nezávadného vlastnictví i požívání železnice povolené a veškerého movitého a nemovitého příslušenství, pojímaje v to i oboz dopravní, zásoby materiální a hotovosti pokladničné, vlečné dráhy a obchody vedlejší, které by snad byly vlastnictvím koncessionářovým, jakož i vozební a jistinné reservy, ze zakládacího kapitálu zřízené, v rozsahu v § 9, odstavci 7, naznačeném.

Jakž koncesse tato pomine, též i když železnice se zakoupí (§ 9), podrží koncessionář vlastnictví fondu reservního zřízeného z vlastního výnosu podniku i pohledávek saldovních, též zvláštních závodův a budov, z vlastního jmění zřízených nebo nabytých, k jichž vystavění nebo nabytí jej správa státní byla zmocnila, doložíc výslovně, že tyto věci nejsou příslušenstvím železnice.

§ 11.

Správa státní má právo zjednati si jistotu, aby stavba železnice, jakož i zařízení vozby ve všech částech náležitě a důkladně byly vykonány, i může nařídíti, aby vady v této příčině se odvarovaly a odstranily.

Správa státní má též právo, aby svým vyslaným zřízencem nahlédala v hospodaření a zvláště aby dohlédala každým způsobem jí vhodným dozorčími orgány na náklad koncessionářův vyslanými, zda stavba podle návrhův a smluv se děje.

§ 12.

Správě státní zůstavuje se kromě toho právo, jestliže by přes to, že byla výstraha dána, opětně se porušily aneb nesplnily závazky v listině koncessní nebo v podmínkách koncessních nebo v zákonech uložené, aby učinila v příčině toho opatření podle zákona a prohlásila podle okolnosti ještě dříve, než koncesse dojde, koncessi za uhaslou.

Wrba m. p.

Zákonník říšský

pro

království a země v radě říšské zastoupené.

Částka XL. — Vydána a rozeslána dne 1. května 1906.

Obsah: Čís. 89. Nařízení o změnách, jak obchodní rejstřík má býti založen a veden.

89.

Nařízení ministeria práv ve shodě s ministeriem obchodu ze dne 26. dubna 1906

o změnách, jak obchodní rejstřík má býti založen a veden.

Na základě § 60 zákona ze dne 17. prosince 1862, Z. Ř. č. 1 z r. 1863, jímž byl obchodní zákonník zaveden, a na základě § 127 zákona ze dne 6. března 1906, Z. Ř. č. 58, o společnostech s obmezeným ručením se nařizuje:

§ 1.

Pro firmy, jejichž zápis bude navržen po 14. červnu 1906, budiž obchodní rejstřík veden podle vzorců *A*, *B* a *C* k tomuto nařízení přiložených. Do prvního oddílu, který buď označen písmenem *A*, budte zapisovány firmy kupců jednotlivců, veřejných a komanditních společností podle pořadí ohlášky. Druhý oddíl *B* jest určen k zápisu firem akciových společností a komanditních společností na akcie, třetí oddíl *C* pro firmy společností s obmezeným ručením podle zákona ze dne 6. března 1906, Z. Ř. č. 58.

§ 2.

Přejde-li po 14. červnu 1906 některá téhož dne do rejstříku pro firmy jednotlivců již zapsaná firma z některého kupce jednotlivce na veřejnou nebo komanditní společnost nebo přejde-li některá dne 14. června 1906 do rejstříku pro společnostní firmy již zapsaná firma na kupce jednotlivce, budiž tato firma se všemi ještě nevymazanými zápisy přenesena do nového oddílu *A*.

§ 3.

Když se vyplňuje devět sloupců oddílu *A*, budiž šetřeno těchto předpisů:

třetí sloupec obsahuje úplné znění ohlášené firmy (III, pol. 2 ministerského nařízení ze dne 10. prosince 1901, Věstník min. práv čís. 40);

ve 4. sloupci budiž uvedeno sídlo firmy, a to jak místo hlavního závodu tak i vedlejších závodů, jsou-li tu jaké;

pátý sloupec jest ustanoven k zápisu předmětu podniku (III, pol. 4 ministerského nařízení ze dne 10. prosince 1901, Věstník min. práv. čís. 40);

v 6. sloupci budiž uveden majitel firmy (III, pol. 3 ministerského nařízení ze dne 10. prosince 1901, Věstník min. práv čís. 40), u obchodních

společností buďte uvedeny forma společnosti (veřejná nebo komanditní společnost), jméno a příjmení každého osobně ručícího společníka a každého komanditisty s výslovným pojmenováním komanditistů jako komanditistů;

sedmý sloupec, který buď vyplněn toliko u obchodních společností, obsahuje jména společníků k zastupování oprávněných s udáním, zdali každý sám pro sebe má právo zastupovací nebo zdali a pod kterými podmínkami jest stanoveno kollektivní právo zastupovací. Jména společníků k zastupování oprávněných nebuďte uváděna, je-li při veřejné obchodní společnosti každý společník sám pro sebe k zastupování oprávněn; tu stačí, zapíše-li se tato skutečnost do 7. sloupce;

osmý sloupec obsahuje jména zřízených snad prokuristů a údaj, zdali některý prokurista sám pro sebe má právo zastupovací nebo zdali a pod kterými podmínkami jest stanoveno kollektivní právo zastupování; u firem, které jsou v likvidaci, buďte zapsána zde jména likvidatorů;

devátý sloupec jest určen ke všem jiným zákonně nařízeným nebo dopuštěným zápisům, které nenáležejí do některého z jiných sloupců.

§ 4.

Když se vyplňuje jedenáct sloupců oddílu *B* a *C*, budiž šetřeno těchto dalších předpisů:

Šestý sloupec obsahuje výši základního (kmenového) kapitálu ve společenské smlouvě ustanovenou;

sedmý sloupec obsahuje u akciových společností počet a jmenovitý obnos jednotlivých akcií neb akciových podílů, rozdělený podle druhů akcií, je-li jich několik druhů, s udáním, zdali jsou akcie vydány na jméno nebo na majitele; u společností s obmezeným ručením buďte vyznačeny v tomto sloupci obnos splátek vykonaných na kmenový kapitál při zřízení společnosti (§ 11, odstavec 2 zákona), jakož i každé požadování dalších splátek (§ 64 zákona), uvedouc požadovaný obnos;

osmý sloupec obsahuje jména a příjmení zřízených členů představenstva (jednatelů), a je-li u některé společnosti s obmezeným ručením některý jednatel zřízen podle § 15, odstavce 3 zákona, jméno korporace, od které byl příslušný jednatel zřízen;

devátý sloupec obsahuje jména zřízených snad prokuristů a údaj, zdali některý prokurista sám pro sebe má právo zastupovací nebo zdali a pod kterými podmínkami jest stanoveno kollektivní právo zastupovací; u společností, které jsou v likvidaci, buďte zapsána zde jména likvidatorů.

V 10. sloupci budiž zapsáno:

a) datum společenské smlouvy, učiněných usnesení o změnách a schvalovacích listin, je-li takových listin třeba;

b) doba, po kterou podnik má trvati (článek 210, č. 3, obchod. zák. a § 12, č. 7, zákona ze dne 15. března 1906, Z. Ř. č. 58);

c) ustanovení společenské smlouvy o způsobu, kterým vyhlášky od společnosti se konají a vyhlašují;

d) způsob, kterým členové představenstva (osobně ručící společníci komanditní společnosti na akcie, jednatelé společnosti s obmezeným ručením) mají svou vůli prohlašovati a společnost podpisovati, a to i tenkráte, když se tento způsob neuchyluje od zákonného pravidla.

U společností s obmezeným ručením budiž ještě doloženo:

e) jsou-li ve společenské smlouvě učiněna ustanovení v § 6, odstavci 4 zákona uvedená, poukaz ke článkům společenské smlouvy, které obsahují taková ustanovení, a

f) má-li podle zákona nebo podle společenské smlouvy býti zřízena dozorčí rada, uvedení této skutečnosti.

Jedenáctý sloupec jest určen ke všem jiným zákonně nařízeným nebo dopuštěným zápisům, které nenáležejí do některého z jiných sloupců.

§ 5.

U komanditních společností na akcie budiž zapsána v 3. sloupci forma společnosti; v 8. sloupci buďte uvedena jména osobně ručícího společníka neb osobně ručících společníků.

§ 6.

Zapíše-li se v obchodním rejstříku hlavního závodu, že byl vedlejší závod zřízen v obvodu jiného sborového soudu, budiž tento sborový soud vyznačen u místa vedlejšího závodu. Stejná poznámka o sborovém soudu pro hlavní závod příslušném

budiž doložena v obchodním rejstříku vedlejšího závodu k místu hlavního závodu.

§ 7.

Ostatně platí pro vedení nových oddílů *A*, *B* a *C* obchodního rejstříku předpisy ministerského nařízení ze dne 9. března 1863, Z. Ř. č. 27.

§ 8.

Co se týče firem zapsaných do dosavadních oddílů obchodního rejstříku, budiž rejstřík, pokud se nepřevedou podle § 2 tohoto nařízení, veden podle předpisů dosud platných.

Nestačí-li místo pro vkladbu vyhražené pro další zápisy, budiž firma zapsána do příslušného nového oddílu obchodního rejstříku a buďte tam přeneseny nevymazané ještě zápisy.

Soud může výjimečně nařídit, aby se pokračovalo na novém listu téhož svazku, když by u akciových společností přenesení nevymazaných ještě zápisů vyžadovalo nepoměrně mnoho času.

§ 9.

Při zřizování spisové značky v záležitostech firemních budiž užíváno příště místo označení „Jednot." nebo „Spol." písmen *Rg A*, *Rg B* nebo *Rg C*, jakmile jest firma zapsána do některého z nových oddílů obchodního rejstříku.

Klein m. p. **Auersperg** m. p.

V z o-

k nařízení ministeria práv

Běžné číslo firem a řadové číslo zápisu	Den zápisu	F i r m a	Místo		Předmět podniku	Majitel firmy
			hlavního závodu	vedlejšího závodu		
1	2	3	4		5	6

r e c A

ze dne 26. dubna 1906, Z. Ř. č. 89.

Zastupovací oprávnění společníků	Prokuristé a likvidatoři	P o z n á m k y
7	8	9

V z o

k nařízení ministeria práv

Běžné číslo firmy a řadové číslo zápisu	Den zápisu	Firma společnosti	Místo		Předmět podniku	Výše základního kapitálu v korunách
			hlavního závodu	vedlejšího závodu		
1	2	3	4		5	6

r e c B

ze dne 26. dubna 1906, Z. Ř. č. 89.

Výše jednotlivých akcií neb akciových podílů v korunách a způsob akcií	J m é n a členů představenstva	Prokuristé a likvidatoři	Právní poměry společnosti	Poznámky
7	8	9	10	11

V z o-

k nařízení ministeria práv

Běžné číslo firmy a řadové číslo zápisu	Den zápisu	Firma společnosti	Místo		Předmět podniku	Výše kmenového kapitálu	Obnos vykonaných a požadovaných splátek
			hlavního závodu	vedlejšího závodu		v korunách	
1	2	3	4		5	6	7

r e c C

ze dne 26. dubna 1906, Z. Ř. č. 89.

J m é n a jednatelů	Prokuristé a likvidatoři	Právní poměry společnosti	P o z n á m k y
8	9	10	11

Zákonník říšský

pro

království a země v radě říšské zastoupené.

Částka XLI. — Vydána a rozeslána dne 1. května 1906.

Obsah: Čís. 90. Nařízení o celním odbavování koní v obchodu do Německé říše.

90.

Nařízení ministerií orby, obchodu, vnitra a financí ze dne 1. května 1906,

o celním odbavování koní v obchodu do Německé říše.

Aby byla provedena poznámka 5 k čís. 100 tarifní přílohy *A* dodavkové smlouvy, učiněné mezi Rakousko-Uherskem a Německou říší dne 25. ledna 1905, Z. Ř. č. 24 z r. 1906, k obchodní a celní smlouvě ze dne 6. prosince 1891, nařizuje se ve shodě s královskou uherskou vládou takto:

§ 1.

Na základě úmluvy s císařskou německou vládou učiněné hodnoty koní k vývozu do Německé říše určených některým c. k. hřebčincem (velitelstvem skladiště státních hřebců nebo velitelstvem státní hřebčinecké stanice, státního hřebčince v Piberu nebo v Radovcích) nebo některým zvěrolékařem ve státní službě postaveným vyšetřené, a úřední vysvědčení o odhadech vydaná budou uznávány zpravidla za dostatečný základ pro zařadění koní do některého hodnotního stupně tarifního čísla 100 německého celního tarifu, jak toho je třeba k celnímu odbavení.

§ 2.

C. k. státní hřebčince a zvěrolékaři ve státní službě postavení mají proto k žádosti strany po důkladné prohlídce příslušných zvířat odhadnouti koně ustanovené k vývozu do Německé říše a vydávati žádaná úřední vysvědčení.

Odhad má zjistiti hodnotu koní na zasílacím místu, nehledíc k nákladům na dopravu až k německé pohraničné celnici vzniklým, jakož i ku příslušným pojišťovacím a obstaravatelským nákladům. Tyto náklady budou připočteny k zjištěné odhadní hodnotě od německého celního místa odbavovacího.

Každý kůň buď pro sebe odhadnut na základě zevrubného ohledání.

O výsledku budiž vydáno úřední vysvědčení. Toto vysvědčení má obsahovati hodnotu koně, zevrubný jeho popis podle věku, pohlaví, tyčové nebo pásové míry, barvy, značek a jinakých zvláštních vlastností, jakož i důvody, které byly pro odhad rozhodny.

§ 3.

Že takové koně, pro které při dovozu do Německé říše požaduje se zvláštního cla 50 nebo 75 marek z kusu, náležejí k čistému norskému rázu nebo ke skřížení hřebce tohoto rázu s kobylou jiného čistého chladnokrevného rázu, budiž podle úmluvy s císařskou německou vládou učiněné prokázáno rovněž vysvědčením, které budiž vydáno některým c. k. státním hřebčincem nebo některým zvěrolékařem ve státní službě postaveným.

§ 4.

Státní hřebčince a zvěrolékaři ve státní službě postavení mají proto vydávati k žádosti strany také vysvědčení v § 3 řečená.

Když se toto vysvědčení vydává, budiž každý kůň dříve důkladně prohlédnut a budiž při tom zkoumáno a zjištěno, zdali zvíře dle svého vnějšího vzezření má značky, že náleží k čistému norskému rázu nebo ke skřížení hřebce tohoto rázu s kobylou jiného čistého chladnokrevného rázu, který buď ve vysvědčení označen.

Koně tohoto druhu jeví se býti prostředně těžkými, chladnokrevnými tažnými koňmi málo úhledného, spíše sprostého vzezření a mají rozsedlý zadek a suché končetiny.

Při prohlídce buďte mimo to zjištěna tělesná znamení, aby totožnost zvířete mohla býti zjištěna (věk, pohlaví, tyčová nebo pásová míra, barva, značky a jinaké zvláštní vlastnosti).

Kromě toho buď zjištěn původ každého koně na základě připouštěcího nebo hřebčineckého listu, nebo nemůže-li takový list býti předložen nebo neobsahuje-li všech požadovaných údajů, budiž vyšetřen na základě držitelových údajů nebo jiných pomůcek, které buďte uvedeny.

Co bylo při prohlídce zjištěno, budiž zapsáno do vysvědčení, které budiž vydáno pro každé zvíře zvláště, a budiž k tomu doloženo potvrzení, že bylo zvíře podrobeno důkladné prohlídce a že dle ní není pochybno, že jsou tu podmínky, aby byl kůň odbaven podle zvláštního cla 50 nebo 75 marek.

Nemohl-li by původ býti určen, budiž to rovněž ve vysvědčení poznamenáno.

§ 5.

Když se vysvědčení podle §§ 2 a 4 vydává, budiž k němu upotřebeno vzorců I, vztažmo II v příloze uvedených.

K vysvědčení budiž přitištěna úřední pečeť.

Zřízenec, jenž vysvědčení vydává, má k svému podpisu doložiti přesné označení svého služebního postavení.

§ 6.

K vysvědčením, nejsou-li v německé řeči nebo dvoujazyčně vydána, to jest v některé jiné a německé řeči, budiž připojen úředně ověřený německý překlad.

Každý zřízenec k vedení úřední pečeti oprávněný má právo překlad ověřiti.

§ 7.

Strana jest povinna za výkon úředních jednání v §§ 2 a 4 označených zapraviti poplatek 2 K, a týká-li se úřední jednání více nežli jednoho koně, kromě toho ještě po 1 K za každého dalšího koně.

Tato úřední jednání buďte konána zpravidla ve stanovišti státních hřebčinců nebo v úředním sídle zvěrolékařů. Dlí-li některý příslušný zřízenec c. k. státního hřebčince (důstojník nebo zvěrolékař) nebo státní zvěrolékař za příčinou jiného úředního jednání na některém jiném místě, buďte úřední jednání v §§ 2 a 4 naznačená k žádosti strany na tomto místě předsevzata, pokud mohou býti sloučena s tímto jiným úředním jednáním.

Žádá-li strana, aby mimo případ při předcházejícím odstavci dotčený uvedená úřední jednání byla předsezvata mimo stanoviště některého c. k. státního hřebčince nebo mimo úřední sídlo zvěrolékařovo, budiž této žádosti potud vyhověno, pokud se službou ústavu může býti spojeno, aby jeho zřízenec byl vyslán k výkonu takového úředního jednání, nebo pokud se službou zvěrolékaře může býti spojeno, aby byl mimo své sídlo zaměstnán. Avšak strana v takovém případu kromě poplatku uvedeného v 1. odstavci tohoto paragrafu jest povinna zapraviti náklady, které podle příslušných předpisů připadají za přespolní úřední jednání příslušného zřízence.

§ 8.

Také všichni v zemské službě postavení zvěrolékaři jsou oprávněni předsebráti úřední jednání v §§ 2 a 4 naznačená.

§ 9.

Toto nařízení nabývá moci dnem vyhlašovacím.

Bylandt m. p. **Kosel** m. p.

Buquoy m. p. **Auersperg** m. p.

Vzorec I.

Vysvědčení

pro koně, který bude vyvezen od [1]) . . . . . z [2]) . . . . . .

do [3]) . . . . . .

Věk koně: . . . . . .

Pohlaví koně: . . . . . .

Tyčová nebo pásová míra: . . . . . .

Barva koně: . . . . . .

Značky a jinaké zvláštní vlastnosti koně: . . . . . .

. . . . . .

Hodnota koně jest na zasílacím místě . . . . K; pro tento odhad byly rozhodny tyto důvody:

. . . . . .

. . . . . .

Toto vysvědčení vydává se na základě důkladné prohlídky koně.

. . . . . , dne . . . . . .

Podpis:

. . . . . .

L. S.

Služební postavení:

. . . . . .

---

[1]) Jméno a bydliště zasilatelovo.
[2]) Místo, odkud se kůň zasílá.
[3]) Místo, kam jest kůň určen.

Vzorec II.

Vysvědčení

Na základě zevrubné prohlídky tímto se potvrzuje, že kůň, který od [1]) . . . . . z [2]) . . . . . do [3]) . . . . . bude vyvezen (věk: . . . . . , pohlaví: . . . . . , tyčová nebo pásová míra: . . . . . , barva: . . . . . , značky a jinaké zvláštní vlastnosti: . . . . .)

náleží norskému rázu [4])

skřížení hřebce tohoto rázu s kobylou jiného čistého chladnokrevného rázu [4]).

Kůň pochází [4]):

Podle předloženého připouštěcího listu

od norského hřebce a norské $\frac{\text{kobyly}}{\text{kobyly . . . . rázu}}$

od norského hřebce a podle držitelova udání [5]) $\frac{\text{od kobyly norského rázu.}}{\text{od kobyly . . . . rázu.}}$

Podle držitelova udání:

od norského hřebce a $\frac{\text{norské kobyly.}}{\text{kobyly . . . . . rázu.}}$

. . . . . , dne . . . . . .

Podpis:

. . . . . .

L. S.

Služební postavení:

. . . . . .

[1]) Jméno a bydliště zasilatelovo.
[2]) Místo, odkud se kůň zasílá.
[3]) Místo, kam jest kůň určen.
[4]) Co se nehodí, budiž vytrženo.
[5]) Je-li původ koně od mateřské kobyly nebo také podle hřebce určen ne toliko na základě držitelových údajů, nýbrž také na základě jiných pomůcek nebo vůbec toliko na základě jiných pomůcek, buďte uvedeny tyto pomůcky, na př. podle udání držitelova a potvrzení obecního starosty nebo podle potvrzení obecního starosty.

Zákonník říšský

pro

království a země v radě říšské zastoupené.

Částka XLII. — Vydána a rozeslána dne 2. května 1906.

Obsah: Čís. 91. Nařízení, jímž celý obvod říšského hlavního a sídelního města Vídně v rozsahu zákonem ze dne 28. prosince 1904, Z. z. č. 1 z r. 1905, rozšířeném prohlašuje se za vyňaté místo ve smyslu § 2, odstavce 2, zákona ze dne 26. prosince 1893, kterým byly upraveny koncessované živnosti stavební.

91.

Nařízení ministerií obchodu a vnitra ze dne 24. dubna 1906,

jímž celý obvod říšského hlavního a sídelního města Vídně v rozsahu zákonem ze dne 28. prosince 1904, Z. z. č 1 z r. 1905, rozšířeném prohlašuje se za vyňaté místo ve smyslu § 2, odstavce 2, zákona ze dne 26. prosince 1893, Z. Ř. č. 193, kterým byly upraveny koncessované živnosti stavební.

Ministerské nařízení ze dne 27. prosince 1893, Z. Ř. č. 194, kterým podle § 2, odstavce 2, zákona ze dne 26. prosince 1893, Z. Ř. č. 193, o upravení živností stavebních byla vyhlášena místa za vyňatá prohlášená, se mění a se souhlasem zemského výboru arcivévodství Dolních Rakous celý obvod říšského hlavního a sídelního města Vídně v rozsahu zákonem ze dne 19. prosince 1890, Z. z. č. 45, stanoveném a zákonem ze dne 28. prosince 1904, Z. z. č. 1 z r. 1905, rozšířeném prohlašuje se za vyňaté místo.

Toto nařízení nabývá moci dnem vyhlašovacím.

Bylandt m. p. **Auersperg** m. p.

Zákonník říšský

pro

království a země v radě říšské zastoupené.

Částka XLIII. – Vydána a rozeslána dne 5. května 1906.

Obsah: Čís. 92. Vyhláška, že byl změněn § 2 statutu státní rady železničné.

92.

Vyhláška ministeria železnic ze dne 5. května 1906,

že byl změněn § 2 statutu státní rady železničné.

Na základě Nejvyššího zmocnění mění se statut státní rady železničné (vyhlášky ministeria železnic ze dne 19. února 1897, Z. Ř. č. 59, ze dne 29. března 1900, Z. Ř. č. 66, a ze dne 8. listopadu 1901, Z. Ř. č. 182) v § 2 takto:

Úhrnný počet členů státní rady železničné zvyšuje se na devadesát dva.

Dále se stanoví, že ministr železnic vyvolí příště čtrnáct členů podle svého volného uvážení, obchodní a finanční ministr pak po šesti členech a ministr orby čtyry členy navrhne k jmenování.

Zároveň na místo c. k. hospodářské společnosti ve Vídni povolává se zemědělská rada pro arcivévodství Dolní Rakousy zřízená, aby podávala návrh na jmenování jednoho člena státní rady železničné.

Wrba m. p.

Zákonník říšský

pro

království a země v radě říšské zastoupené.

Částka XLIV. — Vydána a rozeslána dne 10. května 1906.

Obsah: (Čís. 93—96.) 93. Vyhláška, že zřízena byla expositura vedlejší celnice Vallarské v Piano della Fugazza (Streva) na dobu letních měsíců roku 1906. — 94. Nařízení o úřadování assistentek živnostenského dozoru. — 95. Nařízení, jímž ku provedení zákona ze dne 8. července 1902 o úlevách pro domy se zdravými a lacinými byty dělnickými ustanovuje se nejvyšší zúročení takových domů v Čechách. — 96. Nařízení, jímž ku provedení zákona ze dne 8. července 1902 vydávají se ustanovení o výměře ročního příjmu obyvatelů dělnických domů v Ústí nad Labem, Jablonci, Plzni, Liberci a okolí.

93.

Vyhláška ministeria finančního ze dne 20. dubna 1906,

že zřízena byla expositura vedlejší celnice Vallarské v Piano della Fugazza (Streva) na dobu letních měsíců roku 1906.

V Piano della Fugazza (Streva) v Tyrolsku bude zřízena na dobu od 1. června až do konce září 1906 celní expositura, právy vedlejší celnice II. třídy nadaná, která spolu úřadovati bude jako opovědná hlídka vedlejší celnice Vallarské.

Vyclívací a odbavovací práva této expositury jsou obmezena na záznamné vyřizování pastevního dobytka, pak na dovozné vyřizování svršků, které cestující s sebou vezou a jež k obchodu nejsou určeny, předmětů a náčiní, které salašníci ke své potřebě s sebou vezou, jakož i toho zboží, které jest určeno k vlastní potřebě obyvatelů Camposilvana a na cestě do svého určeného místa nedotkne se vedlejší celnice Vallarské.

Kosel m. p.

94.

Nařízení ministeria obchodního ve shodě s ministeriem vnitra ze dne 5. května 1906

o úřadování assistentek živnostenského dozoru.

§ 1.

K úřadování assistentek živnostenského dozoru, které byly nebo budou jmenovány podlé potřeby od obchodního ministra ve shodě s ministrem vnitra, vztahují se ustanovení ministerského nařízení ze dne 14. března 1890, Z. Ř. č. 42, o úřadování assistentů živnostenských dozorců.

§ 2.

Toto nařízení nabývá moci dnem vyhlašovacím.

Hohenlohe m. p. **Auersperg** m. p.

95.

Nařízení ministerií vnitra a financí ze dne 10. května 1906,

jímž ku provedení zákona ze dne 8. července 1902, Z. Ř. č. 144, o úlevách pro domy se zdravými a lacinými byty dělnickými ustanovuje se nejvyšší zúročení takových domů v Čechách.

§ 1.

Podle § 11, I, odstavce 1 zákona ze dne 8. července 1902, Z. Ř. č. 144, o úlevách pro domy se zdravými a lacinými byty dělnickými, zúročení kapitálu, který vynaloží se na nabytí staveniště a na stavební náklady takového domu, ustanovuje se v království Českém na nejvýše pět procent.

§ 2.

Toto nařízení nabývá moci dnem vyhlašovacím.

Hohenlohe m. p. **Kosel** m. p.

96.

Nařízení ministerií financí a vnitra ze dne 10. května 1906,

jímž ku provedení zákona ze dne 8. července 1902, Z. Ř. č. 144, vydávají se ustanovení o výměře ročního příjmu obyvatelů dělnických domů v Ústí nad Labem, Jablonci, Plzni, Liberci a okolí.

Na základě § 2, odstavce 2 zákona ze dne 8. července 1902, Z. Ř. č. 144, o úlevách pro domy se zdravými a lacinými byty dělnickými nařizuje se takto:

§ 1.

Tuto uvedené obvody, a to:

1. v politickém okresu Ústí nad Labem ležící místa Ústí n. L., Neštomice, Bukov, Předlice, Trmice a Novosedlice,

2. v politickém okresu Jabloneckém ležící místa Jablonec, Prošvice, Vrchoslavice, Kokonín, Grünwald, Wiesenthal, Nová Ves, Smržovka, Tannwald, Šumburk, Příchovice a Polubné,

3. v politickém okresu Plzeňském ležící místa Plzeň, Doubravka, Škvrňany,

4. město Liberec a místa v politickém okresu stejného jména ležící Víska, Franzendorf, Starý Habendorf, Dolní Hanichen, Horní Hanichen, Starý Hartsdorf, Johannesthal, Starý Paulsdorf, Nový Paulsdorf, Rochlice, Růžodol I, Růžodol II a Ruppersdorf

slují pokládati za komplexy průmyslových míst, v jejichž obvodu mají míti platnost ustanovení § 2, odstavce 2 svrchu uvedeného zákona o zvýšení hranic ročního příjmu obyvatelů dělnických domů o osminu.

§ 2.

Toto nařízení nabývá moci dnem vyhlašovacím.

Hohenlohe m. p. **Kosel** m. p.

Zákonník říšský

pro

království a země v radě říšské zastoupené.

Částka XLV. — Vydána a rozeslána dne 12. května 1906.

Obsah: (Čís. 97 a 98.) 97. Nařízení, jímž doplňuje se ministerské nařízení ze dne 24. dubna 1895, kterým byla dovolena živnostenská práce v neděli při některých kategoriích živností. — 98. Nařízení o doručování poštou úředních vyhotovení v řízení pro důchodkové přestupky v království Dalmatském.

97.

Nařízení ministeria obchodního ve shodě s ministeriem vnitra a ministeriem věcí duchovních a vyučování ze dne 5. května 1906,

jímž doplňuje se ministerské nařízení ze dne 24. dubna 1895, Z. Ř. č. 58, kterým byla dovolena živnostenská práce v neděli při některých kategoriích živností.

Ministerské nařízení ze dne 24. dubna 1895, Z. Ř. č. 58, kterým byla dovolena živnostenská práce v neděli při některých kategoriích živností, se doplňuje a nařizuje se toto:

Článek I.

Ku § 2 dotčeného nařízení budiž doloženo jako 52. položka:

Označení těch živností, vztažmo výkonů, pro které práce v neděli vůbec nebo po určitou dobu jest dovolena:	Dělníkům v neděli déle tří hodin zaměstnaným budiž poskytnut jakožto klid náhradní:
52. Továrny na korkový kámen. Práce v neděli jest dovolena při sušárnách podle protiproudového postupu provozovaných s obmezením na dělníky, kterých je nezbytně třeba, aby byly korkové kameny do sušárenských kanálů dováženy, z nich vyváženy a aby vozy v těchto kanálech byly posunovány.	24hodinný klid v neděli následující.

Článek II.

Toto nařízení nabývá moci dnem vyhlašovacím.

Hohenlohe m. p. **Bienerth** m. p. **Auersperg** m. p.

98.

Nařízení ministeria finančního ze dne 7. května 1906

o doručování poštou úředních vyhotovení v řízení pro důchodkové přestupky v království Dalmatském.

Ve shodě s ministeriemi vnitra a obchodu se nařizuje, že předpisy nařízení finančního ministeria ze dne 24. prosince 1904, Z. Ř. č. 1 z r. 1905, o doručování poštou úředních vyhotovení v řízení pro důchodkové přestupky mají se vztahovati obdobně i v království Dalmatském na doručování úředních vyhotovení účastníkům v řízení pro důchodkové přestupky.

Kosel m. p.

Zákonník říšský

pro

království a země v radě říšské zastoupené.

Částka XLVI. — Vydána a rozeslána dne 19. května 1906.

Obsah: (Čís. 99—103.) 99. Vyhláška, že vyšší odborná škola pro textilní průmysl (technicko-obchodního směru) při c. k. učilišti pro textilní průmysl v Aši byla zapsána do seznamu tuzemských učilišť, která jsou postavena na roveň vyšším gymnasiím a vyšším reálkám vzhledem k jednoroční službě dobrovolnické. — 100. Vyhláška, že byl XLII. typ vodoměru připuštěn k ověřování cejchovním úřadem. — 101. Nařízení, jímž se místní obec Stiebenreith přiděluje k obvodu okresního soudu v Tachově v Čechách. — 102. Nařízení, že byla změněna úprava poštovských známek frankovacích po 10, 20, 25 a 30 haléřích. — 103. Nařízení v příčině seznamu úřadů, které jsou zmocněny překolkovati cizozemské papíry cenné.

99.

Vyhláška ministeria zemské obrany ze dne 28. března 1906,

že vyšší odborná škola pro textilní průmysl (technicko-obchodního směru) při c. k. učilišti pro textilní průmysl v Aši byla zapsána do seznamu tuzemských učilišť, která jsou postavena na roveň vyšším gymnasiím a vyšším reálkám vzhledem k jednoroční službě dobrovolnické.

Na základě § 25 branného zákona ve shodě s účastnými ministeriemi vyšší odborná škola pro textilní průmysl (technicko-obchodního směru), ze čtyr ročníků se skládající, při c. k. učilišti pro textilní průmysl v Aši klade se na roveň vyšším gymnasiím a vyšším reálkám vzhledem ku průkazu vědecké způsobilosti k jednoroční službě dobrovolnické.

Tím doplňuje se příloha II *a* ku § 64 části I. branných předpisů zdejším nařízením ze dne 15. dubna 1889, Z. Ř. č. 45, vyhlášených.

Schönaich m. p.

100.

Vyhláška ministeria obchodního ze dne 7. května 1906,

že byl XLII. typ vodoměru připuštěn k ověřování cejchovním úřadem.

Na základě zákona ze dne 23. července 1871, Z. Ř. č. 16 z r. 1872, a aby byly ve skutek uvedeny předpisy o zkoušení a ověřování vodoměrů cejchovním úřadem, vyhlášené nařízením obchodního ministeria ze dne 8. července 1902, Z. Ř. č. 146, c. k. normální komise cejchovní připustila tuto popsaný XLII. typ vodoměru k ověřování cejchovním úřadem.

Auersperg m. p.

Popis

(s výkresem)

XLII. typu vodoměru.

Vodoměry tohoto typu (srov. následující obrazce 1 a 2) liší se od XXXVI. typu vodoměru (srov. Z. Ř. č. 98 z r. 1903) hlavně uspořádáním síta, regulační úpravy (zdýmacích lopatek) a tím podmíněným tvarem spodního pouzdra.

Síto S pytlového tvaru visí na víku D v rozšířeném průtokovém kanálu k_1, jsouc obráceno otvorem naproti vtékající vodě, a sahá až pod reakční válec (měřicí buben) R.

Regulační úprava se skládá ze zdýmacích lopatek f, f a jest přístupna z venku skrze výstupek, který se dá uzavříti kolíčkem P; když cejchovní úřad vodoměr vyzkoušel, uzavře se kolíček P úředně plombou.

Spodní pouzdro G a dno B jsou ulity z jednoho kusu.

Voda teče sítem S a potom šikmo zřízenými otvory o do měřicí prostory, uvede lopatkové kolo F do pohybu a odtéká z měřicího bubnu R otvory o_1 do výtokového kanálu k_2.

Ve výkresech XXXVI. a XLII. typu jsou srovnalé části označeny stejnými písmeny.

Ve Vídni, dne 21. dubna 1906.

C. k. normální komise cejchovní:
Lang m. p.

Vodoměrový typ XLII.

(Podán pro vyzkoušení typu firmou Siemens a Halske, akciovou společností ve Vídni.)

Obr. 1.

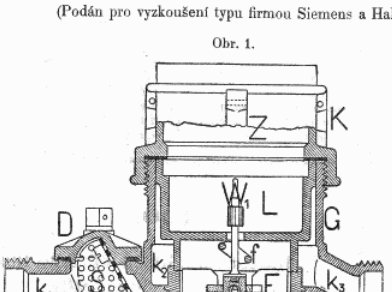

Obr. 2.

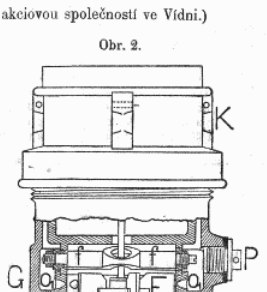

101.

Nařízení ministeria práv ze dne 12. května 1906,

jímž se místní obec Stiebenreith přiděluje k obvodu okresního soudu v Tachově v Čechách.

Na základě zákona ze dne 11. června 1868, Z. Ř. č. 59, místní obec Stiebenreith vylučuje se z obvodu okresního soudu v Plané a přiděluje se k obvodu okresního soudu v Tachově.

Toto nařízení nabude moci 1. lednem 1907.

Klein m. p.

102.

Nařízení ministeria obchodního ze dne 14. května 1906,

že byla změněna úprava poštovských známek frankovacích po 10, 20, 25 a 30 haléřích.

Úprava poštovských známek frankovacích od 10 až do 30 haléřů, vyhlášená nařízením obchodního ministeria ze dne 19. října 1904, Z. Ř. č. 120, byla tím způsobem změněna, že číslice hodnoty ve čtyrech rožních čtvercích jest vytištěna místo v černé barvě barvou známkového obrazce.

Auersperg m. p.

103.

Nařízení ministerstva finančního ze dne 16. května 1906,

v příčině seznamu úřadů, které jsou zmocněny překolkovati cizozemské papíry cenné.

Paragraf 8 nařízení finančního ministerstva ze dne 17. listopadu 1892, Z. Ř. č. 224, jímž byl ve skutek uveden zákon ze dne 18. září 1892, Z. Ř. č. 171, o zapravování kolkových poplatků z cizozemských akcií, rent a dlužních úpisů se mění a má zníti příště takto:

§ 8.

Ku překolkování známek kolkových podle §§ 3, 5 a 6 zmocněni jsou následující úřadové:

v Čechách:

c. k. kolkový úřad v Praze, pak c. k. hlavní berní úřadové v Karlíně, na Smíchově, v Budějovicích, Čáslavi, Kolíně, Chrudimi, Králové Hradci, Chebu, Karlových Varech, Jičíně, Trutnově, Chomútově, Teplicích, Litoměřicích, Liberci, České Lípě, Rumburce, Plzni a v Táboře;

v Dalmatsku:

c. k. hlavní berní úřadové v Zadru, Splětu a Dubrovníce;

v Haliči:

c. k. hlavní berní úřad a c. k. hlavní celnice ve Lvově, c. k. hlavní berní úřadové v Brodech a Kolomyji, c. k. hlavní berní úřad a c. k. hlavní celnice v Krakově, pak c. k. hlavní berní úřady v Biale, Przemyšlu, Rzeszowě, Sambořе, Novém Sączi, Sanoce, Stanislavově, Tarnopole a v Tarnově;

v Rakousích pod Enží:

c. k. centrální kolkový úřad ve Vídni, c. k. finanční a soudní schovací pokladny pro X., XI., XII., XIII., XIV., XV., XVI., XVII., XVIII. a XIX. obecní okres ve Vídni, konečně c. k. hlavní berní úřadové ve Vídeňském Novém Městě, Korneuburce, Kremži a ve Sv. Hypolitě;

v Rakousích nad Enží:

c. k. finanční zemská pokladna v Linci, pak c. k. hlavní berní úřadové v Riedě a Šteyru;

v Salcbursku:

c. k. hlavní berní úřad v Salcburce;

ve Štýrsku:

c. k. finanční zemský ekonomát ve Št. Hradci, pak c. k. hlavní berní úřadové v Brucku n. M., Lubně a v Mariboru;

v Korutansku:

c. k. hlavní berní úřadové v Celovci a v Běláku;

v Krajině:

c. k. hlavní berní úřad v Lublani;

v Bukovině:

c. k. berní úřad pro město Černovice;

v Moravě:

c. k. hlavní berní úřadové v Brně, Jihlavě, Uherském Hradišti, Šumberce a v Olomouci;

ve Slezsku:

c. k. hlavní celnice v Opavě, pak c. k. hlavní berní úřadové v Těšíně a Krnově;

v Tyrolsku a Vorarlbersku:

c. k. hlavní berní úřadové v Inšpruku, Bozenu, Tridentu, Roveretě, Bregenzi a Feldkirchu;

v Přímoří:

c. k. důchodkový a kolkový úřad v Terstu, pak c. k. hlavní berní úřad v Gorici.

Kosel m. p.

Zákonník říšský

pro

království a země v radě říšské zastoupené.

Částka XLVII. — Vydána a rozeslána dne 30. května 1906.

Obsah: (Čís. 104—107.) 104. Nařízení, jímž zřizuje se živnostenský soud v Černovicích. — 105. Zákon o zvýšení výslužného civilních státních úředníků (státních učitelů) a sluhů vlastním pojištěním. — 106. Zákon, jímž zvyšuje se dále normální výslužné vdov po státních úřednících a státních učitelích podle § 16 zákona ze dne 14. května 1896 a § 1 zákona ze dne 19. července 1902 zvýšené. — 107. Nařízení, aby byl proveden zákon ze dne 24. května 1906, jímž bylo dále zvýšeno normální výslužné vdov po civilních státních úřednících a státních učitelích podle § 16 zákona ze dne 14. května 1896 a § 1 zákona ze dne 19. července 1902 zvýšené.

104.

Nařízení ministeria práv ve shodě s ministeriemi vnitra, obchodu a financí ze dne 19. května 1906,

jímž zřizuje se živnostenský soud v Černovicích.

Na základě §§ 2 a 3 zákona ze dne 27. listopadu 1896, Z. Ř. č. 218, o zavedení soudů živnostenských a o soudnictví v rozepřích ze živnostenského poměru pracovního, učebního a námezdního nařizuje se:

§ 1.

Dne 8. října 1906 počne v Černovicích úřadovati živnostenský soud na základě zákona ze dne 27. listopadu 1896, Z. R. č. 218, zřízený.

Živnostenský soud tento má název: „C. k. živnostenský soud v Černovicích". Úřední pečeť živnostenského soudu nese na sobě císařského orla.

C. k. zemský soud v Černovicích zakročuje v záležitostech živnostenského soudu jako sborový soud první instance a soud odvolací v zákoně ze dne 27. listopadu 1896, Z. Ř. č. 218, dotčený.

§ 2.

Místní příslušnost živnostenského soudu v Černovicích vztahuje se k obvodu okresního soudu Černovického a k obvodu obcí Stará Zučka a Kamerální Lenkovce okresního soudu Sadagórského.

§ 3.

Předmětná příslušnost živnostenského soudu v Černovicích vztahuje se ke všem podnikům, v § 1, odstavci 2, zákona o soudech živnostenských jmenovaným, v obvodě živnostenského soudu ležícím, vyjímajíc železnice.

Zvláštním nařízením bude ustanoven čas, kdy předmětná příslušnost živnostenského soudu nabude moci pro železnice.

§ 4.

Počet přísedících živnostenského soudu v Černovicích stanoví se na 52, počet náhradníků na 32

a počet přísedících pro odvolací soud v živnostenských rozepřích (§ 31, odstavec 3, zákona o živnostenských soudech) na 20.

§ 5.

Přísedící a náhradníci živnostenského soudu, jakož i přísedící odvolacího soudu budte v poměru, jak z následujícího rozdělení na jevo jde, voleni z vytčených tuto zevrubně skupin živnostenských závodů.

Co se týče výkonu voleb v několika místně oddělených sekcích, ponechává se c. k. zemské vládě v Černovicích, aby vydala nařízení potřebná.

Skupiny živnostenských závodů pro volby a úhrn přísedících a náhradníků soudu živnostenského a přísedících soudu odvolacího, který každá skupina z volebního sboru podnikatelů a dělníků polovicí volí, stanoví se takto:

Skupina I.

Všechny velké závody kromě obchodních:

12 přísedících, 8 náhradníků } živnostenského soudu,
4 přísedící odvolacího soudu.

Skupina II.

Všechny drobné závody kromě obchodních:

20 přísedících, 12 náhradníků } živnostenského soudu,
8 přísedících odvolacího soudu.

Skupina III.

Všechny závody obchodní:

20 přísedících, 12 náhradníků } živnostenského soudu,
8 přísedících odvolacího soudu.

Za velkozávody ve smyslu tohoto nařízení budte pokládány ty podniky, z nichž na všeobecné dani výdělkové bylo více než 300 korun předepsáno. Podniky, které jsou zavázány účty veřejně vydávati, budte k velkozávodům čítány.

§ 6.

Náhrada hotových výdajů (§ 13 zákona o soudech živnostenských) budiž dána přísedícím a náhradníkům živnostenského soudu a přísedícím odvolacího soudu obdobně podle §§ 3 až 10, 15, 20, 21, 23 a 24 nařízení ministra práv ze dne 17. září 1897, Z. Ř. č. 221, jež jedná o poplatcích svědkům a znalcům v občanských rozepřích právních.

Náhrada, která přísedícím a náhradníkům z dělníků a podle ministerského nařízení ze dne 5. srpna 1903, Z. Ř. č. 165, přísedícím a náhradníkům z podnikatelů přísluší za ušlý výdělek, určuje se na dvě koruny za půl dne a na čtyři koruny za celý den bez dalšího rozlišování.

Při vyměřování této náhrady budiž za základ položen čas, po který přísedící svému výdělku skutečně byl odcizen; při tom budiž zejména přihlédáno také k času na cestu k soudu a zpáteční.

Hohenlohe m. p. **Kosel** m. p.
Klein m. p. **Auersperg** m. p.

105.

Zákon, daný dne 24. května 1906,

o zvýšení výsluhného civilních státních úředníků (státních učitelů) a sluhů vlastním pojištěním.

S přisvědčením obojí sněmovny rady říšské vidí Mi se nařídíti takto:

§ 1.

Do základu pro vyměření postupného výsluhného civilních státních úředníků (státních učitelů) V. až XI. hodnostní třídy jakož i státních zřízenců, kteří náležejíce ke sluhům berou roční služné, budiž kromě aktivitních platů započitatelných podle dosavadních pravidel ještě započten obnos, který se rovná aktivitnímu přídavku pro příslušnou důstojenskou, vztažmo platební třídu ustanovenému ve výměře IV. místní třídy.

U státních úředníků IV. hodnostní třídy započte se kromě aktivitních platů již nyní započitatelných obnos 1200 K do základu pro vyměření výsluhného.

§ 2.

Obnos, který má býti započten podle § 1 do základu pro vyměření výsluhného státních zřízenců, budiž však opominut při vyměřování odbytného a zaopatřovacích požitků, které příslušejí státním zřízencům a osobám po nich pozůstalým podle § 3, 5, druhého odstavce, 7, 11 a 12, zákona ze dne 14. května 1896, Z. Ř. č. 74. Rovněž za „normální výsluhné zemřelého“ ve smyslu § 10 uvedeného zákona sluší pokládati toliko tu jeho výměru, která by

zemřelému náležela bez ohledu na obnos, který má býti započten podle § 1 tohoto zákona.

§ 3.

Roční příspěvek, jejž aktivní civilní státní úředníci (státní učitelé) hodnostních tříd v § 1 jmenovaných jsou zavázáni platiti eráru za příčinou výslužného, má budoucně na místo výměry v § 15 zákona ze dne 14. května 1896, Z. Ř. č. 74, řečené činiti 3·8 procenta, sluhové v § 1 uvedení jsou zavázáni platiti pensijní příspěvek 1·6 procenta.

Tyto příspěvky buďte počítány z aktivitních platů pro vyměřování výslužného normálně čitatelných čítajíc k nim i obnos v § 1 tohoto zákona dotčený.

Za doby, která jest zákonně ustanovena k zapravení služební taxy, úředníci (státní učitelé) mají platiti z obnosu podle § 1 čitatelného 3·8 procenta a z ostatních aktivitních platů pro vyměření výslužného normálně čitatelných 0·8 procenta. Sluhové mají také i za této doby platiti příspěvek 1·6 procenta.

§ 4.

Tento zákon nabývá moci dnem vyhlašovacím.

§ 5.

Mému ministrovi finančnímu jest uloženo, aby tento zákon uvedl ve skutek.

V Budapešti, dne 24. května 1906.

František Josef m. p.

Hohenlohe m. p. **Kosel** m. p.

106.

Zákon, daný dne 24. května 1906,

jímž zvyšuje se dále normální výslužné vdov po civilních státních úřednících a státních učitelích podle § 16 zákona ze dne 14. května 1896, Z. Ř. č. 74, a § 1 zákona ze dne 19. července 1902, Z. Ř. č. 221, zvýšené.

S přisvědčením obojí sněmovny rady říšské vidí Mi se nařídíti takto:

§ 1.

Normální výslužné vdov po civilních státních úřednících a státních učitelích, zvýšené podle § 16 zákona ze dne 14. května 1896, Z. Ř. č. 74, a § 1 zákona ze dne 19. července 1902, Z. Ř. č. 221, zvyšuje se o dalších 25 procent s tím omezením, že tato zvýšení dohromady nesmějí převyšovati 75 procent původní normální pense a že zvýšené výslužné nesmí převyšovati výměru v § 5 zákona ze dne 14. května 1896, Z. Ř. č. 74, ustanovenou.

Do těchto 75 procent počítají se přídavky z milosti k normálním vdovským pensím povolené.

§ 2.

Tento zákon nabude moci prvním dnem toho měsíce, který po jeho vyhlášení bezprostředně bude následovati.

§ 3.

Mému ministru finančnímu jest uloženo, aby tento zákon uvedl ve skutek.

V Budapešti, dne 24. května 1906.

František Josef m. p.

Hohenlohe m. p. **Kosel** m. p.

107.

Nařízení ministeria finančního ze dne 27. května 1906,

aby byl proveden zákon ze dne 24. května 1906, Z. Ř. č. 106, jímž bylo dále zvýšeno normální výslužné vdov po civilních státních úřednících a státních učitelích podle § 16 zákona ze dne 14. května 1896, Z. R. č. 74, a § 1 zákona ze dne 19. července 1902, Z. Ř. č. 221, zvýšené.

Aby bylo stejně postupováno při provádění zákona ze dne 24. května 1906, Z. Ř. č. 106, který nabude moci dne 1. června 1906, nařizuje se toto:

1. Tento zákon vztahuje se toliko k těm vdovám, jejichž normální pense nebyly již o 75 procent nebo více zvýšeny, vztažmo neměly býti zvýšeny na základě § 16 zákona ze dne 14. května 1896, Z. Ř. č. 74, a § 1 zákona ze dne 19. července 1902, Z. Ř. č. 221.

Vdovy, jejichž pense nebyly povoleny na základě norem platných před působností zákona ze dne 14. května 1896, Z. Ř. č. 74, nýbrž z Nejvyšší milosti, jsou vyloučeny také ze zvýšení uvedeného v zákonu ze dne 24. května 1906, Z. Ř. č. 106, kromě těch vdov, kterým z Nejvyšší milosti výslovně

byl prominut nedostatek podmínek, kterých je třeba, aby vdovská pense normálně byla povolena.

Obnos nového zvýšení vdovských pensí, které jdou na řad společného pensijního rozpočtu, budiž sčítován úplně na všeobecný rozpočet civilních pensí.

2. Podle zákona ze dne 24. května 1906, Z. Ř. č. 106, příslušející zvýšené pense vdovské buďte poukázány počínajíc 1. červnem 1906, naproti tomu buďte dosavadní vdovské pense zastaveny dnem 31. května 1906. V těch případech, ve kterých zvýšení vdovské pense, které z milosti bylo povoleno, nebo přídavek z milosti k ní povolený mají býti započteny do zvýšení pense, budiž k výplatě poukázán jako zvýšení z milosti, vztažmo jako přídavek z milosti toliko ten obnos, o který by dosavadní úhrnný plat převyšoval zákonně nyní zvýšenou vdovskou pensi.

3. Zvýšení pense podle tohoto zákona příslušející budiž bez průtahu z úřední povinnosti poukázáno od toho úřadu, který povolil původní plat zaopatřovací, a není k tomu třeba zakročení strany.

K tomuto účelu buďte příslušné vdovy likvidujícími orgány, když vybírají své zaopatřovací platy, vyzvány, aby předložily dekret, kterým bylo jim dosavadní výslužné povoleno.

Tyto dekrety buďte potom předloženy bez průtahu představenému finančnímu úřadu zemskému, který je, nepovolil-li sám vdovskou pensi, zašle tomu úřadu, který povolil podle dekretu dosavadní plat zaopatřovací.

Požitečnice buďte ihned zpraveny dekretem o vykonaném poukázání zvýšených pensí.

Kosel m. p.

Zákonník říšský

pro

království a země v radě říšské zastoupené.

Částka XLVIII. — Vydána a rozeslána dne 30. května 1906.

Obsah: (Čís. 108 a 109.) 108. Nařízení, aby byla uvedena ve skutek ustanovení §§ 117 až 120 zákona ze dne 6. března 1906 o společnostech s obmezeným ručením. — 109. Nařízení, jímž se obec a statkový obvod Hucisko jawornickie a obec Widaczów přidělují k obvodu okresního soudu Przeworského v Halči.

108.

Nařízení ministeria finančního ze dne 14. května 1906,

aby byla uvedena ve skutek ustanovení §§ 117 až 120 zákona ze dne 6. března 1906, Z. Ř. č. 58, o společnostech s obmezeným ručením.

Aby byla ve skutek uvedena ustanovení §§ 117 až 120 zákona ze dne 6. března 1906, Z. Ř. č. 58, o společnostech s obmezeným ručením, nařizuje se toto:

Článek 1.

Toto nařízení nabude moci zároveň se zákonem ze dne 6. března 1906, Z. Ř. č. 58, o společnostech s obmezeným ručením, tedy dne 15. června 1906.

Článek 2.

Společnosti s obmezeným ručením mají zapraviti stupnicový poplatek ze společenské smlouvy před jejím zápisem do obchodního rejstříku bez úředního vyměření a předložiti složní listiny, ze kterých jest seznati, jak příslušný poplatek byl vypočten (§ 117, odstavec 1, zákona ze dne 6. března 1906).

Při uzavření společenské smlouvy a při každé pozdější její změně budiž šetřeno obdobně §§ 43 a 44 poplatkového zákona ze dne 9. února 1850, Z. Ř. č. 50, o povinnosti právní jednání ohlašovati a pomůcky k vyměření poplatku předložiti, pak §§ 5 a 12 zákona ze dne 13. prosince 1862, Z. Ř. č. 89.

Článek 3.

Z kuponů dílčích dlužních úpisů vydaných od společností s obmezeným ručením, svědčí-li všechny dílčí dlužní úpisy nebo jejich část na obnosy menší nežli 1000 K, budiž poplatek, který má býti bezprostředně zapraven podle § 117, odstavce 3, zákona ze dne 6. března 1906, tím způsobem vyměřen, jako by veškerá suma těchto dílčích úpisů dlužních menších nežli 1000 K byla rozdělena na kusy po 1000 K.

Článek 4.

Převede-li se společenskou smlouvou na společnost s obmezeným ručením vlastnictví nemovité věci, vztahuje se k tomuto převodu poznámka 4 k tarifní položce 55 zákona ze dne 13. prosince 1862, Z. Ř. č. 89.

Článek 5.

Když na základě osobního poměru mezi osobou, která převádí na společnost s obmezeným ručením při jejím zřízení věci, a některými společníky žádá se za poplatkové výhody v § 118 zákona ze dne 6. března 1906 uvedené, budte řídícímu úřadu finančnímu první stolice (úřadu pro vyměřování poplatků, poplatkovému oddělení finančního okresního ředitelstva) předloženy k žádosti všechny pomůcky, na

jejichž základě mohou býti zjištěny podmínky pro žádané úlevy.

Článek 6.

Výdělkové spolky, které toho dne, kdy zákon ze dne 6. března 1906 byl vyhlášen (to jest dne 15. března 1906) na základě císařského patentu ze dne 26. listopadu 1852, Z. Ř. č. 253, jsou již zřízeny a které až do dne, kdy tento zákon počne působiti (článek 1), se usnesou, že své stanovy upraví podle jeho předpisů a že se, podržíce své veškeré jmění, přetvoří ve společnost s obmezeným ručením, pokud toto usnesení jednomyslně se stalo, notářsky bylo osvědčeno a podle § 21 dotčeného císařského patentu státně bylo schváleno, požívají při svém přetvoření ve společnosti s obmezeným ručením výhod § 119, prvního a druhého odstavce, zákona ze dne 6. března 1906.

Totéž platí pro hornická těžířstva již zřízená v den, kdy byl tento zákon vyhlášen, s tím obmezením, že usnesení, aby těžířstvo se přetvořilo, není vázáno lhůtou v prvním odstavci uvedenou a že je třeba, aby bylo horním hejtmanstvím schváleno (§ 119, třetí odstavec, a § 101 zákona ze dne 6. března 1906).

V případech obou předchozích odstavců, aby bylo uznáno, že jsou tu podmínky tam uvedené pro poplatkovou úlevu, budiž zakročeno u řídícího finančního úřadu první stolice podáním kolku prostým a buďte předloženy průkazy, jichž je třeba, jakož i budiž ostatně obdobně šetřeno předpisů článku 2 o zapravení poplatku a o povinnosti ohlašovací.

Článek 7.

Společnosti s obmezeným ručením, které mají své sídlo mimo obvod, kde tento zákon platí, a chtějí provozovati po živnostensku své obchody v tuzemsku, jsou povinny, bez újmy ohlášky k obchodnímu rejstříku v § 107 zákona ze dne 6. března 1906 předepsané, aby byl vyměřen poplatek v § 120, odstavci 1, tohoto zákona naznačený, který má býti zapraven ještě před počátkem obchodování, prokázati včasně skrze své tuzemské zastupitelstvo (§ 108, č. 2 zákona) u finančního ministeria podáním kolku prostým výši svého vkladového a obligačního kapitálu, pak tu část tohoto kapitálu, kterou zamýšlejí věnovati tuzemskému obchodování. K žádosti buďte přiloženy všechny pomůcky, kterých je třeba, aby byly určeny základy pro vyměření poplatku (společenská smlouva, vztažmo stanovy, rozvahy, protokoly o konaných valných hromadách atd.).

Společnosti v předcházejícím odstavci uvedené mají rovněž prokázati finančnímu ministeriu, bez újmy ohlášky k obchodnímu rejstříku v § 114 zákona řečené, každé rozmnožení svého vkladového a obligačního kapitálu, jakož i každé z této nebo jinaké příčiny nastalé rozmnožení svého vkladového a obligačního kapitálu tuzemskému obchodování věnovaného, a to ještě dříve, nežli své tuzemské obchodování takto rozšíří, při čemž budiž šetřeno obdobně ustanovení předchozího odstavce.

Tuzemští zástupcové cizozemských společností s obmezeným ručením ručí osobně za poplatek, který jest zapraviti podle § 120, odstavce 1, zákona ze dne 6. března 1906. Kdyby tento poplatek nebyl zapraven nebo kdyby nebyl včas nebo předepsaným způsobem zapraven, budiž užito obdobně předpisu § 11 zákona ze dne 18. září 1892, Z. Ř. č. 171 (§ 120, odstavec 2 zákona ze dne 6. března 1906).

Cizozemské společnosti s obmezeným ručením, které již dříve, nežli zákon ze dne 6. března 1906 nabyl moci, počaly provozovati po živnostensku obchod v tuzemsku, jsou zavázány podati průkazy v prvním odstavci uvedené nejdéle do tří měsíců po dni, kdy tento zákon počne působiti, avšak každou měrou ještě před ohláškou tuzemského závodu k obchodnímu rejstříku (§ 107 zákona).

Článek 8.

K dílčím dlužním úpisům, čítajíc k nim i zatímné listy o splátkách na takové dlužní úpisy, vydaným od cizozemských společností s obmezeným ručením vztahují se §§ 1 až 3, pak 6 až 12 zákona ze dne 18. září 1892, Z. Ř. č. 171 (§ 120, odstavec 3, zákona ze dne 6. března 1906).

K těmto dílčím dlužním úpisům buďte rovněž obdobně vztahovány §§ 2 až 5 a 8 (ve znění změněném nařízením finančního ministeria ze dne 16. května 1906, Z. Ř. č. 103), pak §§ 10, 13 a 14, odstavec 2, nařízení finančního ministeria ze dne 17. listopadu 1892, Z. Ř. č. 224, jímž byl ve skutek uveden zákon ze dne 18. září 1892 (Z. Ř. č. 171) o zapravování kolkových poplatků z cizozemských akcií, rent a dlužních úpisů, pak nařízení finančního ministeria ze dne 18. srpna 1905, Z. Ř. č. 144, o odkolkování cizozemských akcií, rent a dlužních úpisů vstupujících na místo provisorních cenných papírů (prozatímných listů).

Co se týče úředního vytištění kolků na dílčí dlužní úpisy do tuzemska přinesené, od cizozemských společností s obmezeným ručením vydané, budiž obdobně šetřeno nařízení ministeria finančního ze dne 23. února 1900, Z. Ř. č. 36.

Článek 9.

Co se týče poplatku z přinesených do tuzemska dílčích dlužních úpisů cizozemských společností s obmezeným ručením, jest pro poplatkovou povinnost a pro výměru poplatku nerozhodno, zdali dílčí

dlužní úpisy přede dnem nebo po dni, kdy zákon ze dne 6. března 1906 nabyl moci, byly vydány, vztažmo do tuzemska přeneseny.

Byly-li přeneseny do tuzemska již před tím, nežli zákon ze dne 6. března 1906 nabyl moci, a byly-li tu již před tímto dnem ostatní podmínky uvedené v § 1 zákona ze dne 18. září 1892, Z. Ř. č. 171, vztažmo v §§ 2 a 3 nařízení finančního ministeria ze dne 17. listopadu 1892, Z. Ř. č. 224, budiž poplatek zapraven nejdéle ve třicíti dnech po tom, kdy zákon ze dne 6. března 1906 počal působiti, každou měrou však ještě dříve, nežli se předsevezme nejbližší právně závazný čin druhu uvedeného v § 1 zákona ze dne 18. září 1892, vztažmo v §§ 2 a 3 posléze řečeného nařízení.

Článek 10.

Od poplatku za zaznamenávání dílčích dlužních úpisů vydaných od cizozemských společností s obmezeným ručením, který má býti zapraven podle §§ 6 až 8 a 10 zákona ze dne 18. září 1892, Z. Ř. č. 171, jsou osvobozeny ty společnosti, které jsou zavázány zapraviti poplatek v článku 7 tohoto nařízení uvedený. Poplatek zapravený od cizozemské společnosti s obmezeným ručením z toho důvodu, že se její dílčí úpisy zaznamenávají na některé tuzemské burse, započte se do poplatku, který má býti zapraven podle článku 7 tohoto nařízení, bude-li společnost dodatečně připuštěna k obchodování v tuzemsku (§ 6, odstavce 2 a 3, zákona ze dne 18. září 1892, Z. Ř. č. 171).

Článek 11.

Pokud v platnosti trvá císařským nařízením ze dne 29. prosince 1899, Z. Ř. č. 268, schválená úmluva mezi finančním ministrem království a zemí na říšské radě zastoupených ze strany jedné a finančním ministrem zemí koruny Uherské ze strany druhé učiněná o kolkových a bezprostředních poplatcích, spotřebních kolcích a taxách, ustanovení § 120 zákona ze dne 6. března 1906 a článku 7 až 10 tohoto nařízení nebudte vztahovány na společnosti s obmezeným ručením, které jsou nebo budou zřízeny v zemích koruny Uherské, a na dílčí dlužní úpisy od nich vydané (§ 43 dotčené úmluvy).

Totéž platí, bude-li šetřeno úplné vzájemnosti, o společnostech s obmezeným ručením, které jsou nebo budou zřízeny v Bosně a Hercegovině, a o jejich dílčích úpisech dlužních (§ 47 dotčené úmluvy a § 2 nařízení finančního ministeria ze dne 29. prosince 1899, Z. Ř. č. 269).

Kosel m. p.

109.

Nařízení ministeria práv ze dne 25. května 1906,

jímž se obec a statkový obvod Hucisko jawornickie a obec Widaczów přidělují k obvodu okresního soudu Przeworského v Halči.

Na základě zákona ze dne 11. června 1868, Z. Ř. č. 59, obec a statkový obvod Hucisko jawornickie a obec Widaczów vylučují se z obvodu okresního soudu Tyczynského a přidělují se k obvodu okresního soudu Przeworského.

Toto nařízení nabude moci dne 1. června 1906.

Klein m. p.

Zákonník říšský

pro

království a země v radě říšské zastoupené.

Částka XLIX. — Vydána a rozeslána dne 9. června 1906.

Obsah: Čís. 110. Nařízení, jímž se ve skutek uvádějí berní ustanovení (§§ 115 a 116) zákona ze dne 6. března 1906 o společnostech s obmezeným ručením. — Oprava.

110.

Nařízení ministeria finančního ze dne 2. června 1906,

jímž se ve skutek uvádějí berní ustanovení (§§ 115 a 116) zákona ze dne 6. března 1906, Z. Ř. č. 58, o společnostech s obmezeným ručením.

Aby byla ve skutek uvedena berní ustanovení (§§ 115 a 116) zákona ze dne 6. března 1906, Z. Ř. č. 58, o společnostech s obmezeným ručením, nařizuje se toto:

I.

Ke společnostem s obmezeným ručením, s kterými podle §§ 115 a 116 zákona ze dne 6. března 1906, Z. Ř. č. 58, má býti nakládáno podle I., vztažmo podle II. hlavy zákona o daních osobních ze dne 25. října 1896, Z. Ř. č. 220, vztahují se vykonávací předpisy ku I. a II. hlavě zákona o daních osobních i se všemi svými dodatky, pokud se nevztahují k takovým ustanovením zákona o daních osobních, která byla změněna v §§ 115 a 116 zákona ze dne 6. března 1906, Z. Ř. č. 58, pro společnosti s obmezeným ručením.

II.

1. Nově vzniklé společnosti s obmezeným ručením, aby mohlo býti posouzeno, podle které hlavy zákona o daních osobních mají býti zdaněny, jsou povinny k své ohlášce podle § 64, vztažmo § 116 zák. o daň. os. přiložiti průkaz o výši svého základního kapitálu ve smyslu § 115, odst. I., alinea 2, zákona ze dne 6. března 1906, Z. Ř. č. 58.

2. Tento průkaz budiž podán s použitím vzorce *A* a má obsahovati

a) kmenový kapitál ve společenské smlouvě ustanovený,

b) obnos kapitálů, které jsou snad trvale věnovány od společníků obchodu kromě kmenového vkladu v jakékoli formě, na příklad jako doplatek ve smyslu § 72 zákona ze dne 6. března 1906, Z. Ř. č. 58, nebo jako dlouhodobá půjčka a pod.,

c) cizí kapitál, v podniku trvale na zisk uložený, mezi tím zejména kapitály vypůjčené na prioritní obligace nebo na jinaké dílčí dlužní úpisy nebo na hypothekární zjištění.

3. Vykoná-li se ohláška, aby byla společnost zdaněna podle II. hlavy zákona o daních osobních, budiž ohláška podána i s dotčeným průkazem pro všechny podniky a provozovny společnosti toliko

u finančního úřadu I. stolice, v jehož obvodu společnost má své sídlo.

4. Žádá-li společnost, aby byla zdaněna podle I. hlavy zákona o daních osobních, budte ohlášení podána u těch finančních úřadů, v jejichž úředních okresích jsou jednotlivé podniky a provozovny společnosti; průkaz pod č. 1 dotčený, bylo-li současně ohlášeno několik podniků nebo provozoven, nemusí býti přiložen ku každé této ohlášce, nýbrž toliko k jediné z nich, při čemž budiž přihlédáno v první řadě k tomu finančnímu úřadu, v jehož úředním okresu leží ne toliko některý podnik nebo provozovna společnosti, nýbrž také její sídlo se nalézá; avšak v ostatních ohláškách budiž podotčeno, u kterého finančního úřadu průkaz základního kapitálu byl podán. Nemá-li některá společnost v úředním okresu finančního úřadu svého sídla žádných podniků nebo provozoven, tedy společnost může předložiti průkaz základního kapitálu finančnímu úřadu v sídle podniku a vyznačiti tuto okolnost v ohlášce podané u místně příslušného úřadu finančního.

5. V těch případech, ve kterých již z ohlášky společnosti jasně jde na jevo, podle které hlavy má býti zdaněna a ve kterých strana nic opáčného nežádá, budiž ihned zdanění zavedeno.

Není-li tu těchto podmínek, poněvadž společnost žádá za zdanění, které odporuje obsahu jejího průkazu, nebo že finanční úřad má pochybnosti o jeho obsahu, budiž to společnosti vytčeno a po odpovědi k výtce, vztažmo po marném uplynutí dané lhůty budiž zdanění zavedeno.

Aby bylo uvarováno dvojí snad vyměření daně podle I. a podle II. hlavy zákona o daních osobních, finanční úřad sídla společnosti, který chce poprvé uložiti daň podle II. hlavy, má dříve, nežli zdanění provede, dohodnouti se s těmi finančními úřady, v jejichž obvodech leží podniky a provozovny společnosti.

6. Jakmile finanční úřad pro zdanění podle I. nebo podle II. hlavy zákona o daních osobních zavede uložení daně a proto vyzve společnost, aby podala zákonně předepsaná prohlášení za příčinou výdělkové daně, vztažmo přiznání a průkazy, strana, byť by popírala svou berní povinnost podle příslušné hlavy, má vyhověti příslušným vyzváním ve smyslu §§ 39 a násl. a 110, vztažmo § 269 zák. o daň. os., bez újmy právních prostředků, které jí svým časem příslušejí proti platebnímu rozkazu a jak samo sebou se rozumí zvláště také v příčině podřazení pod příslušnou hlavu zákona o daních osobních.

Finanční úřad může také zdanění s výhradou pozdější obnovy vykonati nejprve podle navržené stranou hlavy zákona o daních osobních a zároveň odděleně od toho rozhodnouti toliko o tom, který základní kapitál ve smyslu § 115, odst. I. má býti základem při zdanění a zdali zdanění má provedeno býti následkem toho podle I. nebo podle II. hlavy zákona o daních osobních. Proti tomuto rozhodnutí budiž ponechán rekurs k finančnímu úřadu zemskému.

7. Nastala-li za trvání společnosti s obmezeným ručením změna kapitálů podle čísla 2 finančnímu úřadu ohlášených (rozmnožení nebo zmenšení), která by mohla míti v zápětí zdanění podle jiné hlavy zákona o daních osobních, budiž tato změna oznámena ve 14 dnech od svého vzniku tomu finančnímu úřadu, v jehož úředním obvodu jest sídlo společnosti. Úřad tento má se proto dohodnouti s ostatními účastnými finančními úřady, jak jest v čísle 5, odstavci 3, nařízeno.

8. Poněvadž u cizozemských společností s obmezeným ručením — pokud jsou podle všeobecných pravidel v tuzemsku dani podrobeny — podle § 116 zákona ze dne 6. března 1906, Z. Ř. č. 58, při posuzování, zdali mají býti zdaněny podle I. nebo podle II. hlavy zákona o daních osobních, jest za základ položiti na tuzemský obchod připadající díl veškerého kapitálu základního, proto tyto společnosti v podaném průkazu jsou povinny kromě údajů pod č. 2 uvedených a celého obnosu jejich základního kapitálu se týkajících také ještě prokázati, která část tohoto obnosu připadá na jejich tuzemské obchodování.

Při ohláškách, které cizozemské společnosti podávají podle předcházejících ustanovení, budiž za finanční úřad sídla společnosti pokládán ten finanční úřad, v jehož obvodu jest sídlo jejího tuzemského závodu (§ 107 zákona ze dne 6. března 1906, Z. Ř. č. 58).

9. Finanční úřad, který ve smyslu těchto ustanovení uložil daň podle I. nebo II. hlavy zákona o daních osobních, má občas přezkoumati vhodným dotazováním společnosti podle § 269 z. o daň. os., jakož i jiným vhodným vyšetřováním, zdali jsou tu ještě podmínky, aby bylo užito příslušné hlavy zákona o daních osobních podle předpisů v § 115, odst. I. zákona ze dne 6. března 1906, Z. Ř. č. 58, vztažmo podle předcházejícího čísla 2 až 8.

III.

1. Je-li společnost podrobena všeobecné dani výdělkové, místně příslušný finanční úřad I. stolice,

pokud by v tom kterém případu nemělo býti snad použito zvláštních ustanovení §§ 78 až 82 z. o daň. os., má vyměřiti všeobecnou výdělkovou daň podle § 115, III., zákona ze dne 6. března 1906, Z. Ř. č. 58, právě tak jako se ukládá nekontingentovaná všeobecná daň výdělková podle zákona o daních osobních.

2. Avšak od nejbližšího ukládacího období, ač předepsaná daň společnosti s obmezeným ručením nikdy se nečítá do společnostních kontingentů, budiž uložena od komise pro výdělkovou daň té berní společnosti, do které by byl podnik zařazen, kdyby se její daň čítala do společnostních kontingentů. Která komise podle toho vyměření má vykonati, oznámí společnosti finanční úřad podle článku 13, č. 1, vykonávacího předpisu I k zákonu o daních osobních příslušný.

3. Při ukládání daně společnostem s obmezeným ručením, všeobecné výdělkové dani podrobeným, budiž vedeny pro tyto společnosti zvláštní vyměřovací protokoly podle vzorce *H* vykonávacího předpisu I k zákonu o daních osobních; vyměření však pro každý jednotlivý podnik nebo provozovnu, aby bylo dosaženo co možná stejnoměrné zdanění s ostatními podniky všeobecné dani výdělkové podrobenými, budiž vykonáno dodatkem ku podnikům kontingentované dani podrobeným, které náležejí k témuž druhu výdělkovému jako podniky nebo provozovny společnosti s obmezeným ručením.

4. Aby společnosti s obmezeným ručením mohly zkoušeti stejnoměrnost zdanění, budiž jim dovoleno také nahlédati do rejstříků daně výdělkové a do výpisů z rejstříků podle § 58 z. o daň. os. Také předsedové komisí pro daň výdělkovou mají povinnost dohlédati k stejnoměrnému zdanění společností s obmezeným ručením a třeba-li toho užiti svého práva odvolacího (vykonávací předpis I k zákonu o daních osobních, článek 16, č. 12 a 13).

5. Finanční ministerium dá finančním úřadům potřebné poukazy, aby byly provedeny opravy hlavní sumy výdělkové daně v § 115, II zákona ze dne 6. března 1906, Z. Ř. č. 58, nařízené.

IV.

1. Pokud se společnostmi s obmezeným ručením má býti nakládáno podle II. hlavy zákona o daních osobních, vztahují se k nim se změnami v § 115, odst. IV, zákona ze dne 6. března 1906, Z. Ř. č. 58, uvedenými předpisy pro zdanění akciových společností platné. Podle toho zejména tenkráte, když společnost provozuje několik podniků dani podrobených, součet jejich ryzích výtěžků po srážce ztrát vzniklých při některých těchto podnicích činí podle § 93 z. o daň. os. základ berní a budte proto k tomuto jednotnému bernímu základu vztahovány berní sazby v § 115, odst. IV, č. 4 zákona ze dne 6. března 1906, Z. Ř. č. 58, uvedené.

2. Rozdávky, dary a jiná věnování zdarma osobám a ústavům, které nenáležejí ke společnosti samé, smějí při výpočtu rozvahových přebytků také tenkráte býti odečteny, není-li jich třeba následkem vlastního obchodování, nýbrž jeví-li se býti toliko čistými úkony štědroty. Naproti tomu budte bezplatná věnování společníkům nebo členům jejich rodiny započteny do berního základu. Rovněž taková věnování, která se učiní společníkům jako úplata za jejich činnost v obchodování společnostním — v jejich vlastnosti jako jednatelům, prokuristům, zmocněncům a pod. — nesmějí zmenšiti základu berního.

3. Podle § 115, odst. IV, č. 2 zákona ze dne 6. března 1906, Z. Ř. č. 58, společnosti s obmezeným ručením požívají potud výjimky z předpisů § 94, lit. *c)* zákona o daních osobních, že u nich úroky z kapitálů na hypotheční jistotu vypůjčených (avšak nikoli na prioritní obligace nebo na jinaké dílčí úpisy dlužní vypůjčených) smějí býti odečteny. Avšak s tímto předpisem souvisí ustanovení, že ty obnosy mají býti započteny do berního základu, kterých se upotřebí k zúrokování základního kapitálu věnovaného k obchodování od společníků třeba ve formě půjček; v takovém případu jest potom lhostejno, zdali jde o hypothekárně pojištěné neb o prosté nepojištěné půjčky, a záleží toliko na tom, aby zapůjčeného kapitálu bylo užíváno trvale v podniku.

4. Předpis § 115, odst. IV, č. 3, zákona ze dne 6. března 1906, Z. Ř. č. 58, srovnává se s předpisem daným v § 94, lit. *g)* z. o daň. os. pro podniky, které požívají výhody podle § 85 z. o daň. os., a budiž proto tak vykonáván jako předpis tento.

5. Předpisy § 115, odst. IV, č. 4, zákona ze dne 6. března 1906, Z. Ř. č. 58, ve spojení s č. 5 a 6 nastupují co se týče berní výměry na místo předpisů § 100 z. o daň. os. Proto zejména také 7. odstavec § 100 z. o daň. os. nevztahuje se ke společnostem s obmezeným ručením a tyto společnosti nejsou podrobeny žádné přídavkové dani z obnosů společníkům rozdílených. Co se týče toho, jak procentových výměr berních v § 115, odst. IV, č. 4, zákona ze dne 6. března 1906, Z. Ř. č. 58, uvedených má býti upotřebeno na sumy čistých výtěžků několika poplatných podniků, poukazuje se k číslu 1 tohoto odstavce.

6. Žádá-li některá společnost s obmezeným ručením za berní úlevy v § 115, odst. IV, č. 5, zákona ze dne 6. března 1906, Z. Ř. č. 58, uvedené z toho důvodu, že tu jest podnik rodinný, buďte příslušnému finančnímu úřadu, v jehož úředním okresu společnost má své sídlo, předloženy k žádosti všechny ty pomůcky, kterých je třeba, aby byly zjištěny podmínky pro žádanou výhodu.

V.

Byl-li by základní kapitál některé společnosti s obmezeným ručením, která byla zdaněna podle předpisů I. hlavy zákona o daních osobních, zvýšen přes jeden million korun nebo byl-li základní kapitál některé společnosti, která byla zdaněna podle předpisů II. hlavy zákona o daních osobních, snížen až na jeden million korun nebo níže a proto tato společnost má přestoupiti z I. do II. hlavy zákona o daních osobních nebo naopak, budiž šetřeno těch ustanovení zákona o daních osobních a jeho vykonávacích předpisů, kterých má býti upotřebeno, když jde o převzetí některého již trvajícího podniku, který nebyl dosud ještě zdaněn podle příslušné hlavy. Dosud předepsaná daň budiž vymazána počátkem nového zdanění. Stejných zásad budiž šetřeno při zdanění těch společností, které se na základě IV. hlavy zákona ze dne 6. března 1906, Z. Ř. č. 58, z jiných společnostních útvarů přetvoří ve společnosti s obmezeným ručením.

VI.

Vzorce vykonávacích předpisů ku I. a II. hlavě zákona o daních osobních, byvše přiměřeně upraveny, mají se vztahovati také ku společnostem s obmezeným ručením.

Kosel m. p.

Vzorec A.

Výkaz

základního kapitálu podle § 115, odstavce I, zákona ze dne 6. března 1906, Z. Ř. č. 58, za příčinou ohlášeného provozování

u { c. k. okresního hejtmanství . . . . . .
{ c. k. berní správy . . . . . .

(Nařízení finančního ministeria ze dne 2. června 1906, Z. Ř. č. 110, odstavec II, číslo 2.)

1. Firma společnosti s obmezeným ručením: . . . . . .

2. Sídlo společnosti: . . . . . .

3. Veškeré tuzemské podniky a provozovny společnosti: . . . . . .
. . . . . .

4. Kmenový kapitál ve společenské smlouvě ustanovený činí: . . . . . .

5. Ode všech společníků / Od společníka(ů) { byly k obchodování společnosti kromě kmenového vkladu ještě tyto kapitály trvale věnovány:
   a) Doplatky . . . . . .
   b) Dlouhodobé půjčky . . . . . .
   c) Jinaké kapitály . . . . . .

6. V podniku jsou následující cizí kapitály uloženy, a to:
   a) Na prioritní obligace nebo na jinaké dílčí úpisy dlužní . . . . . .
   b) Kapitály na hypothekární pojištění vypůjčené . . . . . .
   c) Jinaké cizí kapitály . . . . . .

7. (U cizozemských společností:) Z kapitálů pod č. 4, 5 a 6 vykázaných připadá na tuzemský obchod: . . . . . .

8. Podepsaná společnost očekává proto, že bude zdaněna ve smyslu § 115 zákona ze dne 6. března 1906, Z. Ř. č. 58, podle . . hlavy zákona o daních osobních.

Kdyby se později výše tuto uvedených kapitálů změnila, která by měla v zápětí zdanění společnosti podle jiné hlavy zákona o daních osobních, oznámí ji společnost ve 14 dnech ode dne, kterého nastala, ve smyslu nařízení finančního ministeria ze dne 2. června 1906, Z. Ř. č. 110, odstavec II, číslo 7, tomu finančnímu úřadu, v jehož úředním okresu společnost má své sídlo.

. . . . . .
(Podpis firmy společnosti.)

Oprava.

V částce LXIV. z roku 1905, obsahující definitivní řád školní a vyučovací, má na stránce 401 jakožto den vydání a rozeslání uveden býti 14. **říjen** 1905 a nikoli 14. září 1905.

Zákonník říšský

pro

království a země v radě říšské zastoupené.

Částka L. — Vydána a rozeslána dne 9. června 1906.

Obsah: (Čís. 111 a 112.) 111. Vyhláška, že vedlejší celnice II. třídy v Markhauseně byla nadána právy vedlejší celnice I. třídy. — 112. Nařízení, jímž ve shodě s říšským ministeriem vojenství mění se položka V—D přílohy 15 ku § 34 ministerským nařízením ze dne 27. července 1895 vydaných vykonávacích předpisů k ubytovacímu zákonu ze dne 11. června 1879 a k zákonu ze dne 25. června 1895.

111.

Vyhláška finančního ministeria ze dne 3. května 1906,

že vedlejší celnice II. třídy v Markhauseně byla nadána právy vedlejší celnice I. třídy.

C. k. vedlejší celnice II. třídy v Markhauseně byla nadána právy vedlejší celnice I. třídy a byla mimo to zmocněna odbavovati upotřebené vrchní obaly, které se vracejí prázdné od tuzemských vývozných zásilek.

Kosel m. p.

112.

Nařízení ministeria zemské obrany a ministeria finančního ze dne 19. května 1906,

jímž ve shodě s říšským ministeriem vojenství mění se položka V—D přílohy 15 ku § 34 ministerským nařízením ze dne 27. července 1895, Z. Ř. č. 119, vydaných vykonávacích předpisů k ubytovacímu zákonu ze dne 11. června 1879, Z. Ř. č. 93, a k zákonu ze dne 25. června 1895, Z. Ř. č. 100.

Výkaz V—D přílohy 15 ku § 34 ministerským nařízením ze dne 27. července 1895, Z. Ř. č. 119, vydaných vykonávacích předpisů k ubytovacímu zákonu ze dne 11. června 1879, Z. Ř. č. 93, a k zákonu ze dne 25. června 1895, Z. Ř. č. 100, pozbude v dosavadním znění platnosti a má příště zníti:

„*D.* Do arestů:

1. Pro kadetní zástupníky důstojnické a šikovatele:

1 pryčna s podhlavním prkénkem, 1·06 metru široká,
1 prkno na chléb, 80 centimetrů dlouhé,
1 stůl poddůstojnický,
2 židle,
1 konev na vodu,
1 nádoba k pití,
1 lampa petrolejová s košem,
1 (úplný) přístroj k umývání,
nářadí k topení;

2. pro poddůstojníky:

1 pryčna s podhlavním prkénkem, tak široká, aby se na každého muže dostalo po 80 centimetrech,

1 prkno na chléb, tak dlouhé, aby se na každého muže dostalo po 80 centimetrech,
1 obyčejný stůl,
2 obyčejné lavice,
1 konev na vodu,
1 nádoba k pití
nejvýše pro 10 mužů,
1 lampa petrolejová s košem,
1 (úplný) přístroj na umývání,
nářadí k topení;

3. společný arest disciplinární:

1 pryčna s podhlavním prkénkem, tak široká, aby se dostalo na každého muže po 80 centimetrech,
1 prkno na chléb, tak dlouhé, aby se dostalo na každého muže po 80 centimetrech,
1 obyčejný stůl,
2 obyčejné lavice,
1 konev na vodu,
1 nádoba k pití
pro každých 10 mužů,
1 lampa petrolejová bez koše,
1 (úplný) přístroj na umývání,
nářadí k topení;

4. arest pro samovazbu:

1 pryčna s podhlavním prkénkem, 80 centimetrů široká,
1 prkno na chléb, 80 centimetrů dlouhé,
1 nádoba k pití,
1 noční kbelík (eventuelně);

společně do několika arestů pro samovazbu:

1 konev na vodu,
1 (úplný) přístroj na umývání,
nářadí k topení.*

Kosel m. p. **Schönaich** m. p.

Zákonník říšský

pro

království a země v radě říšské zastoupené.

Částka LI. — Vydána a rozeslána dne 13. června 1906.

Obsah: (Čís. 113—115.) 113. Nařízení, že byl dohled k dopravě kávy obmezen na pohraničný obvod naproti Švýcarsku. — 114. Vyhláška, že byl změněn statut celního poradního sboru pro království a země v říšské radě zastoupené. — 115. Vyhláška, že byly vydány vysvětlivky k obecné celní sazbě ze dne 13. února 1906.

113.

Nařízení ministeria finančního a ministeria obchodního ze dne 20. května 1906,

že byl dohled k dopravě kávy obmezen na pohraničný obvod naproti Švýcarsku.

Prohlédajíc ku § 337 řáducelního a řádu státního monopolu, mění se částečně ministerské nařízení ze dne 22. března 1893, Z. Ř. č. 64, o dohledu ke zboží v pohraničném okresu a nařizuje se:

Tímto nařízením zavedený dohled k dopravě kávy surové a pražené v pohraničném okresu zrušuje se ve všech částech pohraničného okresu, kde byl až dosud v platnosti, kromě pohraničného okresu naproti Švýcarsku ležícího.

Toto nařízení nabývá moci dnem vyhlašovacím.

Kosel m. p. **Auersperg** m. p.

114.

Vyhláška obchodního ministeria ve shodě s ministeriemi financí a orby ze dne 12. června 1906,

že byl změněn statut celního poradního sboru pro království a země v říšské radě zastoupené.

Tímto vyhlašuje se statut celního poradního sboru pro království a země v radě říšské zastoupené, Nejvyššími rozhodnutími ze dne 4. srpna a 1. listopadu 1890 schválený, vyhláškou ze dne 12. května 1892, Z. Ř. č. 77, vyhlášený a nyní Nejvyšším rozhodnutím ze dne 25. května 1906 změněný:

Statut celního poradního sboru.

§ 1.

Celní poradní sbor má úkol, by podával svá dobrá zdání, dříve než c. k. ministeria financí a obchodu rozhodnou o sporném vyměření celních poplatků se strany c. k. celních úřadů, jakož i o dotazech v příčině tarifování.

§ 2.

Celní poradní sbor skládá se z předsedy a ze 70 členů.

Sboru tomuto předsedá c. k. obchodní ministr, jestliže by pak nemohl, některý ze dvou zástupců jmenovaných obchodním ministrem z úředníků c. k. obchodního ministeria, kteří zároveň náležeti mohou celnímu poradnímu sboru jako stálí členové.

Ze členů jest jmenováno 36 trvale a 34 k návrhu obchodních a živnostenských komor na čas tří let.

a) Stálými členy jsou:

1. dva c. k. obchodním ministrem označení zástupcové obchodního ministeria a dva c. k. finančním ministrem označení zástupcové finančního ministeria, vztažmo celní správy, nebo jejich náhradníci; pak celní úředníci dozorem k celnicím pověření; kromě toho pro zemědělské a lesnické záležitosti dva c. k. ministrem orby označení zástupci ministeria orby nebo jejich zástupci;

2. dvanáct c. k. obchodním ministrem, dvanáct c. k. finančním ministrem a šest c. k. ministrem orby podle volného uvážení vyvolených osob.

b) K návrhu obchodních komor jmenuje obchodní ministr, a to: k návrhu obchodních a živnostenských komor ve Vídni, Praze, Liberci, Brně a v Terstu po 2 členech, dohromady 10 členů;

k návrhu obchodních a živnostenských komor v Chebu, Budějovicích, Plzni, Olomouci, Opavě, Krakově, Brodech, Lvově, Černovicích, Feldkirchu, Inšpruku, Salcburgu, Linci, Št. Hradci, Lubně, Celovci, Gorici, Lublani, Bozenu, Roveredě, Rovinji, Zadru, Splitu a v Dubrovníce po 1 členu, dohromady 24 členů.

Při návrhu členů pod lit. *b)* uvedených označen buď spolu pro každého člena náhradník.

§ 3.

Obchodní a živnostenské komory při výběru navržených osob nejsou vázány na své členy.

Členové k návrhu obchodních a živnostenských komor jmenovaní, mohou opětně býti navrženi po vypršení své funkční doby.

Obchodnímu ministrovi vyhrazuje se, by pečoval o nové obsazení míst členů jmenovaných k návrhu obchodních a živnostenských komor, která by se snad uprázdnila před vypršením tříleté funkční doby v celním poradním sboru, a zejména tenkráte, když by takovýto člen dále vykonávati nemohl svůj úřad pro nemoc nebo pro jiné u něho nastalé překážky anebo jej mohl konati toliko s velikou obtíží, povolati na místo něho náhradníka, po případě nového člena jmenovati k návrhu komory.

§ 4.

Jednání celního poradního sboru a jeho odborů (§ 5) konají se v neveřejných zasedáních a podle jednacího řádu, vydaného od celního poradního sboru samého ve shodě se zásadami, které c. k. obchodní ministr ve srozumění s c. k. finančním ministrem ustanoví.

Celní poradní sbor a jeho odbory podávají svá dobrá zdání na základě usnesení učiněných většinou hlasů členů k hlasování oprávněných. Úchylné náhledy buďte k žádosti hlasovatelů zapsány do protokolu.

Dobrým zdáním o sporech týkajících se vyměření celních poplatků položeny buďte za základ zákony a nařízení té které doby platné.

§ 5.

Celní poradní sbor shromažďuje se k pozvání obchodního ministra dle potřeby. Sbor tento zřídí ze svých členů všeobecnou komisi a odbory, které předsednictvo přímo bude svolávati dle potřeby, a to odbory zpravidla každého měsíce.

Všeobecná komise a odbory mají právo, k svým poradám přibrati znalce.

Zástupcové vlády budou pozváni ku každému zasedání všeobecné komise nebo některého odboru.

§ 6.

Kancelářské práce celního poradního sboru obstarává odbor obchodního ministeria těmito pracemi pověřený.

Protokoly o shromážděních celého sboru verifikuje předseda a dva členové, protokoly odborů pak příslušný předseda a jeden člen ze členů dle § 2 *a* a 2 *b* jmenovaných.

Důležitější rozhodnutí, po vyslyšení celního poradního sboru od c. k. finančního ministeria ve shodě s c. k. obchodním ministeriem dle volného uvážení učiněná, budou vyhlášena s krátkým odůvodněním, které by možným činilo, aby tohoto rozhodnutí užilo se za pravidlo ve případnostech obdobných.

§ 7.

Nejsou-li členové státními úředníky, mají po čas svého úřadování titul „císařský rada“.

Nejsou-li členové státními úředníky, mají vykonati slib do rukou obchodního ministra nebo jeho delegáta.

Jejich úřadování jest úřadem čestným, s nímž odměna není spojena.

Avšak členům ve Vídni nebydlícím bude poskytnuta jízda zdarma nebo nahradí se jim jízdné.

Korytowski m. p. **Auersperg** m. p.
Fořt m. p.

115.

Vyhláška ministerií financí, obchodu a orby ze dne 13. června 1906,

že byly vydány vysvětlivky k obecné celní sazbě ze dne 13. února 1906, Z. Ř. č. 20.

Podle V. článku zákona ze dne 13. února 1906, Z. Ř. č. 20, byly zdělány a vydány vysvětlivky k obecné sazbě celní pro Rakousko-uherské celní území.

Zároveň byl vydán také příruční tarif (zákon o celní sazbě, prováděcí předpis a autonomní celní sazba se vloženými tarifními ustanoveními z obchodních smluv).

Od uveřejnění textu vysvětlivek v Zákonníku říšském se upouští vzhledem k jejich rozsahu s poukazem na V. článek, poslední odstavec zákona ze dne 13. února 1906, Z. Ř. č. 20.

Korytowski m. p. **Auersperg** m. p.
Fořt m. p.

Zákonník říšský

pro

království a země v radě říšské zastoupené.

Částka LII. — Vydána a rozeslána dne 16. června 1906.

Obsah: Čís. 116. Zákon o státních výhodách poskytnutých k účelům zemského zákona pro království Haličské a Vladiměřské s velkovévodstvím Krakovským ze dne 17. února 1905, Z. z. a V. n. č. 40, o zřizování rentových statků.

116.

Zákon, daný dne 12. června 1906,

o státních výhodách poskytnutých k účelům zemského zákona pro království Haličské a Vladiměřské s velkovévodstvím Krakovským ze dne 17. února 1905, Z. z. a V. n. č. 40, o zřizování rentových statků.

S přisvědčením obojí sněmovny rady říšské vidí Mi se nařiditi takto:

§ 1.

Držitelé rentových listů, které budou vydány královstvím Haličským a Vladiměřským s velkovévodstvím Krakovským na základě zemského zákona ze dne 17. února 1905, Z. z. a V. n. č. 40, o zřizování rentových statků, mají právo, aby byli po přednosti uspokojení z majetkových předmětů, které jim jako kauce ručí; proto jiné osoby, jejichž pohledávky nevznikají z rentových listů, mohou vymoci exekuci na tyto majetkové předměty toliko bez ujmy práva držitelů rentových listů.

Vedou-li jiné osoby exekuci na majetkové předměty, které jako kauce ručí, soud k návrhu vládního komisaře má obmeziti povolenou exekuci podle předpisu v 1. odstavci obsaženého. Soud může rozhodnouti o tomto návrhu, neslyše stran.

§ 2.

Rentových listů, které jsou v § 1 uvedeny a které budou vydány až do nejvyššího obnosu 5 milionů korun, může býti upotřebeno k zúročnému ukládání kapitálů nadačních, kapitálův ústavů pod veřejným dozorem postavených, pak sirotčích, svěřenských a depositních peněz a podle bursovního kursu, avšak nikoli nad hodnotu jmenovitou, ku kaucím služebním a obchodním.

§ 3.

Zemská komise pro rentové statky, podle zákona daného pro království Haličské a Vladiměřské s velkovévodstvím Krakovským ze dne 17. února 1905, Z. z. a V. n. č. 40, zřízená, jest osvobozena od kolkových poplatků vzhledem k těm podáním, která podá, aby vykonala úkoly sobě tímto zemským zákonem svěřené, kromě podání v soudním řízení ve věcech sporných.

Protokoly, které by zastupovaly taková podání, budou požívati stejného osvobození.

Přílohy k těmto podáním a protokolům přiložené jsou osvobozeny od kolku z příloh.

§ 4.

Kolku a poplatku prosty jsou listiny k tomu účelu vydané a knihovní zápisy k tomu vykonané, aby byl zapsán nebo vymazán závazek kauce na majetkových předmětech jako kauce za rentové listy ručících, pokud na takových předmětech knihovní právo může býti nabyto.

§ 5.

Rentové půjčky učiněné podle zákona daného pro království Haličské a Vladiměřské s velkovévodstvím Krakovským ze dne 17. února 1905, Z. z. a V. n. č. 40, pokud byly poskytnuty k účelům v § 2, lit. *c* tohoto zemského zákona uvedeným, jsou osvobozeny od poplatku za dlužní úpis a za knihovní zápis zástavního práva.

Aby tato výhoda byla propůjčena, zemská komise pro rentové statky nebo dlužníci, předložíce potřebné průkazy, mají zažádati nejdéle ve 30 dnech po vyhotovení dlužního úpisu bezprostředně u řídícího finančního úřadu první stolice nebo skrzeberní úřad.

Výpisy z veřejných knih a opisy listin k tomu předložené, aby byly rentové půjčky v prvním odstavci uvedené uděleny neb aby byly výhody tam dotčené dosaženy, jsou pro tyto účely podmíněčně poplatku prosty.

Ku podáním a rekursům podaným za příčinou úlev v tomto paragrafu řečených vztahují se předpisy s. p. 44 *q* zákona ze dne 13. prosince 1862 (Z. Ř. č. 89).

Podání za udělení rentových půjček u zemské komise pro rentové statky podaná nejsou předmětem kolkového poplatku.

§ 6.

Jestliže by kdos vyloudil výhody podle § 5 nesprávnými údaji v listinách a průkazech, bude čin takový potrestán jako těžký důchodkový přestupek podle ustanovení § 85 zákona ze dne 9. února 1850 (Z. Ř. č. 50).

§ 7.

Zemské komisi pro rentové statky propůjčuje se právo, aby zadržené renty i s úroky z prodlení, a jestliže zapravila za vlastníka rentového statku na rentový statek připadající daně nebo prémie za pojištění proti ohni a krupobití (§ 13 uvedeného zemského zákona), vydobyti náhradu za tyto platy politickou exekucí.

Se žádostí za politickou exekuci buďte předloženy listina o učiněné rentové půjčce, výpis z pozemkové knihy, listinný průkaz, že byly daně a pojišťovací prémie zapraveny, a výtah z hlavní knihy zemské komise pro rentové statky.

§ 8.

Myslí-li ten, proti kterému se exekuce vede, že pohledávka politickou exekucí dobývaná vůbec po právu neb obnosem od zemské komise pro rentové statky udaným neexistuje, má podati své námitky žalobou u toho soudu ve Lvově, který jest příslušen podle hodnoty sporného předmětu. Se žalobou může býti spojen návrh, aby exekuce byla zastavena neb obmezena.

Po podání žaloby může k návrhu býti nařízeno, aby byla exekuce odložena, může-li zavázaný osvědčiti veřejnými nebo jinými důkaznými listinami námitky od něho proti nároku vznesené.

Povoliti odklad exekuce jest příslušen ten soud, který by byl příslušný vzhledem k rentovému statku exekuci provésti. Před rozhodnutím o odkladu exekuce budiž slyšena zemská komise pro rentové statky.

O odkladu buďte zpraveny zemská komise pro rentové statky a politický úřad, který povolil exekuci.

§ 9.

Soudní exekuce má místo toliko na základě exekučního titulu.

§ 10.

Ministrům financí, vnitra a práv jest uloženo, aby ve skutek uvedli tento zákon, který nabývá moci dnem vyhlašovacím.

Ve Vídni, dne 12. června 1906.

František Josef m. p.

Beck m. p. **Klein** m. p.
Korytowski m. p. **Bienerth** m. p.

Zákonník říšský

pro

království a země v radě říšské zastoupené.

Částka LIII. — Vydána a rozeslána dne 20. června 1906.

Obsah: Čís. 117. Nařízení, jímž vydávají se nové předpisy pro theoretické státní zkoušky na vysoké škole zemědělské.

117.

Nařízení ministra věcí duchovních a vyučování ve shodě s ministrem orby ze dne 7. června 1906,

jímž vydávají se nové předpisy pro theoretické státní zkoušky na vysoké škole zemědělské.

Na základě Nejvyššího rozhodnutí ze dne 2. června 1906 vydávají se tyto předpisy:

Řád pro státní zkoušky na vysoké škole zemědělské.

I. Ustanovení všeobecná.

§ 1.

Aby bylo vyzkoušeno vědecké vzdělání v polním hospodářství, v lesním hospodářství nebo v zemědělské technice, budou konány na vysoké škole zemědělské státní zkoušky, a to pro každý směr studií jedna všeobecná zkouška o základních předmětech a dvě odborné zkoušky.

§ 2.

Předměty těchto státních zkoušek jakož i prospěchových zkoušek, které před nimi mají býti vykonány, pak zkušební lhůty pro zkoušky zprvu uvedené jsou ustanoveny v následujících zvláštních předpisech (§§ 22 — 28).

§ 3.

Ministr vyučování zřídí pro odbývání státních zkoušek pro každý směr studií zvláštní státní zkušební komise.

Při nich jsou examinatory nejdříve professoři a podle potřeby také docenti vysoké školy zemědělské pro ty ze svých odborů, ze kterých se zkouší.

Do komisí budou však od ministra vyučování k návrhu předsedovu (§ 4) povoláni také examinatoři, kteří k ústavu nenáležejí.

Jsou-li pro některý předmět zřízeni dva examinatoři nebo více, střídají se při zkouškách.

§ 4.

Ministr vyučování pojmenuje pro každou zkušební komisi z examinatorů předsedy a podle potřeby také místopředsedy. Jestliže by je něco zašlo, člen zkušební komise služebními léty nejstarší převezme předsednictví.

Předseda sestavuje ze členů příslušné zkušební komise pro jednotlivé zkušební úkony komise zvláštní.

§ 5.

Ministr vyučování a ministr orby mohou vyslati ke státním zkouškám zvláštní vládní komisaře.

§ 6.

Za připuštění ke státním zkouškám kandidát má žádati písemně u předsedy příslušné zkušební komise a připojiti k žádosti tyto doklady:

1. list immatrikulační;

2. pro první státní zkoušku:

vysvědčení maturitní nebo listinu je nahrazující;

3. knížku přihlašovací, vztažmo průkaz, že kandidát byl zapsán jako řádný studující na vysoké škole zemědělské nebo na ústavu jí na roveň postaveném po tolik semestrů, kterých je třeba k vykonání zkoušky (§§ 24, 26, 28), a že chodil do přednášek o všech naukách, k nimž se tato státní zkouška vztahuje, a do praktických cvičení k těmto nakám se vztahujících. Které jednotlivé předměty a která cvičení tím se rozumějí, bude určeno odporučeným učebným plánem vysoké školy zemědělské;

4. vysvědčení o prospěchových zkouškách příslušné státní zkoušce předcházejících (§§ 22, 25 a 27), jakož i vysvědčení z učebných odborů, které se graficky cvičí, a ze cvičení spojených s předměty státní zkoušky, spolu buď připojeno po jedné grafické práci (plán, konstrukční cvičení) z příslušné nauky, kterézto práce musí býti opatřeny ověřením, že byly samostatně provedeny;

5. při druhé a třetí státní zkoušce vysvědčení o vykonané první, vztažmo druhé státní zkoušce.

Všechny tyto listiny buďte podány v prvopise nebo v ověřeném opise, a jsou-li v jiné řeči, s ověřeným překladem a komise musí je míti před sebou po čas zkoušky.

§ 7.

Žádosti za připuštění ke státním zkouškám, které se konají za studijního roku, buďte podány alespoň šest neděl před příslušnou lhůtou, ohlášky ke zkouškám na počátku zimního pololetí nejdéle až do konce letního pololetí.

Předseda má prozkoumati žádosti a přílohy, a není-li závady, aby byl žadatel ke zkoušce připuštěn, má povoliti ji ihned krátkým výměrem na žádosti samé.

§ 8.

Při menších závadách, které kandidát může ihned napraviti, buďte jemu dány přiměřené poukazy. V pochybných případech, zejména u kandidátů, kteří poslouchali nauky v § 6, čísle 3, uvedené částečně nebo zcela na jiném ústavu na roveň postaveném vysoké škole zemědělské, připuštění ke státním zkouškám jest závislé od přisvědčení zkušební komise. Proti odepření předsedy, vztažmo komise, aby byl kandidát připuštěn ke státním zkouškám, může býti podán rekurs k ministrovi vyučování.

§ 9.

Po uplynutí ohlašovací lhůty předseda posoudí podle počtu kandidátů, zdali stačí, aby byla jedna zvláštní komise zřízena, nebo má-li býti zřízeno dvé nebo více zvláštních komisí, které by současně zkoušely (§ 4, odstavec 2).

Předseda ustanoví mimo to u prvních obou státních zkoušek počet zkušebních dnů, jakož i v abecedním pořádku pro každého kandidáta den, kdy, a zkouší-li dvé nebo více zvláštních komisí, číslo komise, před kterou se kandidát má dostaviti, a postará se, aby byl takto uspořádaný seznam vyvěšen na černé desce vysoké školy.

Při třetí státní zkoušce dny zkušební budou ustanoveny předsedou po každé zvláště, který bude zachovávati při tom vůbec pořadí, ve kterém se kandidáti ke zkoušce hlásili.

§ 10.

Každý kandidát má se dostaviti ke zkoušce v den určený. Nepřijde-li, nese škodu z toho vycházející. Všichni kandidáti, jimž byl týž den ke zkoušce ustanoven, dostavte se toho dne před počátkem zkoušky a setrvejte, pokud nepodstoupí zkoušky.

§ 11.

Výměna zkušebních dnů mezi dvěma nebo více kandidáty jest dopuštěna toliko s dovolením předsedovým, a je-li zřízeno několik zvláštních komisí,

toliko pod tou podmínkou, že se tím nezmění zvláštní komise kandidátovi určená.

§ 12.

Státní zkoušky konají se ústně a veřejně. Po celou dobu zkoušky předseda a většina examinatorů mají býti přítomni.

Doba zkoušky pro jednotlivého kandidáta nemá přesahovati celkem tří hodin.

Při státních zkouškách může se přihlédati ku předloženým prospěchovým vysvědčením z předmětů státní zkoušky, vykazují-li aspoň dobrý výsledek studijní, a podle známky v nich uvedené může býti zkrácena zkouška z příslušných nauk.

§ 13.

Při poradě a hlasování komise o výsledcích předsevzaté zkoušky jest veřejnost vyloučena.

Nejdříve vysloví se každý examinator o tom, zda-li uznává nebo neuznává zkoušku ze svého předmětu za vykonanou, pak rokuje komise o celkovém výsledku zkoušky a zjistí, zdali jest kandidát approbován nebo reprobován.

Žádná státní zkouška nemůže býti pokládána za vykonanou, neobstál-li kandidát třeba toliko v jednom předmětu.

Výsledek zkoušky v jednotlivých naukách třídí se úsudky: „výborný“, „velmi dobrý“, „dobrý“, „dostatečný“, „nedostatečný“ a zapíše se examinatorem do zvláštního protokolu.

U těch předmětů státní zkoušky, které jsou spojeny se cvičeními, budiž přihlédáno při posuzování kandidátových výkonů k tomu, s jakým úspěchem účastnil se v těchto cvičeních, a buďte proto o takových cvičeních zvláštní vysvědčení vydána.

Komise konstatuje ze kvalifikace výsledků v jednotlivých zkušebních předmětech závěrečním úsudkem, zdali se kandidát zkouškou prokázal „nezpůsobilým“ nebo „způsobilým“, „velmi dobře způsobilým“ nebo „způsobilým s vyznamenáním“. Při tom přihlédá se také ke známkám, které kandidát dostal při předepsaných zkouškách prospěchových (§§ 22, 25, 27).

§ 14.

Neobstál-li kandidát toliko v jediném předmětu, může býti připuštěn k opravě neúspěšné jednotlivé zkoušky po uplynutí dvou měsíců. Obdrží-li při ní opětně známku „nedostatečně“, může ještě jednou připuštěn býti k opravné zkoušce po dalších čtyřech měsících. Každá taková zkouška opravná buď konána za stálé přítomnosti předsedy příslušné zkušební komise.

§ 15.

Neobstál-li kandidát z více nežli z jednoho předmětu, může býti připuštěn toliko k opakování celé zkoušky, pro kterou mu komise určí lhůtu, avšak ne méně nežli tří měsíců.

Neobstál-li kandidát při tomto opakování třeba toliko z jediného předmětu, může býti připuštěn toliko k opětnému opakování celé zkoušky.

Proti lhůtě k opakování státní zkoušky, jak ji zkušební komise určila, není rekursu.

§ 16.

Byl-li kandidát reprobován při první nebo druhé státní zkoušce na celý studijní rok, má komise toho vůli, ustanoviti učebné předměty, o kterých kandidát během tohoto roku má navštěvovati přednášky nebo cvičení.

§ 17.

Konečný výsledek zkoušky prohlásí se ihned veřejně po skončené poradě a zapíše se také v přihlašovací knížce kandidátově; při reprobaci doloží se zároveň lhůta k opětování zkoušky i s jinakými podmínkami, za kterými byl připuštěn k nové zkoušce a přitiskne se k tomu pečeť.

§ 18.

O výsledku vykonaných zkoušek budou vydána vysvědčení o státních zkouškách.

Vysvědčení o státních zkouškách mají obsahovati mimo kandidátovo nacionale, vylíčení postupu jeho vzdělání a den, kdy zkoušku vykonal, pak známky z jednotlivých zkušebních předmětů a z prospěchových vysvědčení před celkovou zkouškou nabytých (§ 6, číslo 4) i úsudek závěrečný.

Vysvědčení buďte podepsána předsedou a všemi examinatory, třeba-li také vládním komisařem, a buďte stvrzena pečetí komise státní zkoušky.

§ 19.

Každý kandidát má zároveň s přihláškou ke zkoušce zaplatiti zkušební taxu, která jest ustanovena pro každou ze tří státních zkoušek na dvacet (20) korun.

Taxa a obnos pro kolek na vysvědčení o zkoušce zapravuje se v rektorátní kanceláři na stvrzenku. Složené taxy propadnou, nedostavil-li se kandidát bez řádného omluvení k nařízené zkoušce.

§ 20.

Osvobození od zapravení zkušební taxy má místo toliko tenkráte, když se o tom příslušná zkušební komise usnesla. Žádosti za osvobození budte podány písemně u jejího předsedy.

Při opakovacích zkouškách osvobození od taxy nemá místa.

Při opakování zkoušky z jediného toliko předmětu činí taxa deset (10) korun.

§ 21.

Taxy rozdělují se mezi členy komise, kteří byli při zkoušce účastni, stejným dílem, při čemž předseda, je-li zároveň zkušebníkem, dostane dva díly.

II. Zvláštní ustanovení pro hospodářské studium.

§ 22.

Předměty zkoušky před komisí konané jsou:

při první státní zkoušce: všeobecná chemie, botanika, geologie ve spojení s mineralogií, petrografie a půdoznalství;

při druhé státní zkoušce: anatomie a fysiologie domácích zvířat, národní hospodářství I., II. a III. díl, nauka o produkci rostlin, nauka o produkci zvířat, všeobecné a hospodářské přístroje znalství a strojeznalství;

při třetí státní zkoušce: mlékařství, hospodářská meliorace, hospodářsko-chemická technologie, nauka o správě zemědělské, nauka administrativní a právní čítajíc v to i právo civilní.

Vysvědčení o prospěchových zkouškách, vztažmo cvičeních budte předložena:

u první státní zkoušky: z fysiky a mechaniky a základů zeměměřictví;

u druhé státní zkoušky: z chemie rostlinné výměny látek, meteorologie a klimatologie, pěstování rostlin, pathologie rostlin, nauky o hmyzech hospodářství škodlivých a z ovocnářství.

u třetí státní zkoušky: z nauky o hospodářském obchodu.

Vysvědčení frekventační budiž předloženo:

u první státní zkoušky: o kvalitativní chemické analysi;

u druhé státní zkoušky: o kvantitativní chemické analysi; mikrobiologii; všeobecném a zvláštním stavitelství pozemním;

u třetí státní zkoušky: o nauce zvěrolékařské a agrární a lesní politice.

§ 23.

Aby byl kandidát připuštěn k druhé státní zkoušce, požaduje se u těch studujících, kteří před vstupem na vysokou školu nevykonali alespoň jednoroční praxe, výkaz, že byli prakticky zaměstnáni v polním hospodářství za velikonočních a podzimních prázdnin druhého roku studijního.

Každý kandidát jest zavázán, vésti denník o této praktické činnosti a přiložiti jej ke své žádosti za připuštění k druhé státní zkoušce.

§ 24.

První státní zkouška budiž vykonána po prvním studijním roku, druhá po třetím a třetí po čtvrtém studijním roku.

Za řádné lhůty k odbývání první a druhé státní zkoušky jsou ustanoveny poslední týdny měsíce července a první polovice měsíce října; tedy konec druhého, vztažmo šestého a počátek třetího, vztažmo sedmého pololetí.

Pozdější mimořádná lhůta k vykonání obou prvních státních zkoušek, nehledíc ke zkouškám opakovacím, pro které jest pokaždé rozhodna lhůta zkušební komisí ustanovená (§ 15), může býti dána toliko takovým kandidátům, kteří beze své viny nemohli vykonati zkoušku ve lhůtě řádné, avšak musí prokázati tuto překážku ještě před zkouškou a spolu žádati, aby byli připuštěni ve lhůtě mimořádné. Předsedovi příslušné zkušební komise jest ponecháno na vůli, aby ustanovil mimořádné lhůty pro takové kandidáty.

Třetí státní zkouška nemůže býti vykonána před koncem čtvrtého studijního roku; později není její výkon žádným časem vázán; lhůty k ní kromě hlavních a vedlejších prázdnin ustanoví předseda příslušné zkušební komise podle došlých přihlášek.

III. Zvláštní ustanovení pro lesnické studium.

§ 25.

Předměty zkoušky před komisí konané jsou:

při první státní zkoušce: mathematika, fysika a mechanika, všeobecná chemie, všeobecná a zvláštní botanika, geologie včetně mineralogie, petrografie a půdoznalství;

při druhé státní zkoušce: nižší geodesie, pěstování lesa, zužitkování lesů, ochrana lesů a národní hospodářství I., II. a III. díl;

při třetí státní zkoušce: lesnická správa, vypočítávání hodnoty lesů, lesnické stavitelství, nauka administrativní a právní, čítajíc v to civilní právo.

Vysvědčení o prospěchových zkouškách, vztažmo cvičeních budte předložena:

při první státní zkoušce: o lesnickém kreslení plánů;

při druhé státní zkoušce: z meteorologie a klimatologie, chemie rostlinné výměny látek, pathologie rostlin, deskriptivní geometrie, stavebné mechaniky, nauky o stanovišti a lesnicko-chemické technologie;

při třetí státní zkoušce: o všeobecném stavitelství, všeobecném strojeznalství, mechanické technologii dřeva, o nauce měření dřeva, nauce lesnického obchodu, pak o konstrukčních cvičeních pro lesnické stavitelství.

Výkaz frekventační budiž předložen při druhé státní zkoušce o znalosti zvěře a provozování honby a o chovu ryb a rybářství. Při třetí státní zkoušce o lesnické správě a lesnickém účetnictví a o agrární a lesní politice.

§ 26.

O lhůtách pro vykonání těchto tří lesnických zkoušek státních platí táž ustanovení jako pro odbývání státních zkoušek z hospodářského studia (§ 24).

IV. Zvláštní ustanovení pro zemědělsko-technické studium.

§ 27.

Předměty zkoušky před komisí konané jsou:

při první státní zkoušce: mathematika, geologie včetně mineralogie, petrografie a půdoznalství, nižší geodesie;

při druhé státní zkoušce: fysika a mechanika, stavebná mechanika a hydraulika, národní hospodářství I. a II. díl, nauka administrativní a právní;

při třetí státní zkoušce: zemědělské vodní stavitelství, všeobecné vodní stavitelství, stavba zemědělských strojů, zemní práce, stavba cest a mostů.

Vysvědčení o prospěchových zkouškách, vztažmo cvičeních budte předložena:

při první státní zkoušce: ze všeobecné chemie, ze všeobecné botaniky a ze zvláštní botaniky pro polní hospodáře;

při druhé státní zkoušce: z deskriptivní geometrie, meteorologie a klimatologie, všeobecného pozemního stavitelství, pak o kreslení plánů;

při třetí státní zkoušce: z vyšší geodesie, všeobecné a zvláštní nauky o produkci rostlin, o politických a právních poměrech meliorace, o zemědělské správě, hrazení bystřin, elektrotechnice, agrárních operacích a z nauky o katastru.

Frekventační výkaz budiž předložen:

při první státní zkoušce: o kvalitativní chemické analysi;

při druhé státní zkoušce: o chemii rostlinné výměny látek;

při třetí státní zkoušce: o znalosti hospodářských strojů a přístrojů a o národním hospodářství III. dílu.

Třetí zemědělsko-technická zkouška státní dělí se v theoretickou a praktickou zkoušku. Předmětem zkoušky praktické jest provedení úplné grafické práce se všemi k ní náležejícími výpočty a jinakými písemnými výklady. Tato práce budiž vykonána nejvýše v šesti dnech za přiměřeného dozoru, při čemž však se dovoluje užívati pomůcek (knihovny).

Látka pro praktickou zkoušku budiž tak vybrána, aby byla kandidátu příležitost dána, aby prokázal svou zběhlost ve veškerých naukách III. státní zkoušky.

Elaborát budiž posouzen členy zkušební komise a na základě tohoto posudku může býti povoleno ulehčení theoretické zkoušky tím, že se doba zkoušky podstatně zkrátí nebo že se zkouška obmezí na jednotlivé zkušební předměty.

§ 28.

První státní zkouška budiž vykonána po prvním studijním roku, druhá po druhém a třetí po čtvrtém studijním roku.

Za řádné lhůty k odbývání první státní zkoušky ustanovuje se první polovice měsíce října (tedy počátek III. pololetí), pro druhou státní zkoušku poslední týdny měsíce července a první polovice měsíce října (tedy konec IV. nebo počátek V. pololetí).

O mimořádných lhůtách k odbývání první a druhé státní zkoušky a o lhůtě k odbývání třetí státní zkoušky platí táž ustanovení jako pro hospodářské studium (§ 24).

V. Ustanovení přechodná.

§ 29

Toto nařízení vztahuje se ode dne, kdy bylo vyhlášeno, na ty studující, kteří započali svá studia na vysoké škole zemědělské po zavedení čtyřletní doby studijní, to jest zimním pololetím 1905/06, vztažmo později.

Auersperg m. p. **Marchet** m. p

Zákonník říšský

pro

království a země v radě říšské zastoupené.

Částka LIV. — Vydána a rozeslána dne 23. června 1906.

Obsah: (Čís. 118 a 119.) 118. Nařízení, jímž se mění vzorec pro přiznávání daně důchodové. — 119. Nařízení platné pro všechna království a země na říšské radě zastoupené, kterým se mění nařízení ministeria vnitra ze dne 8. ledna 1906, o osmém vydání rakouské farmakopoee, a nařízení ministeria vnitra ze dne 14. prosince 1905 o lékárnické sazbě na první polovici roku 1906.

118.

Nařízení ministeria finančního ze dne 2. června 1906,

jímž se mění vzorec pro přiznávání daně důchodové.

Dokud nebude jinak nařízeno, přiložený vzorec má nastoupiti od roku 1907 na místo vzorce H pro přiznávání daně důchodové, který byl zaveden 20. článkem vykonávacího předpisu ke III. hlavě zákona ze dne 25. října 1896, Z. Ř. č. 220, o přímých daních osobních, kteryžto předpis byl vyhlášen výnosem finančního ministeria ze dne 23. července 1897, Z. Ř. č. 171.

K tomuto změněnému vzorci mají se vztahovati obdobně příslušná ustanovení dotčeného předpisu vykonávacího, zejména ustanovení 20. článku.

Dokud nebude jinak nařízeno, může býti užíváno také ještě vzorce uvedeným právě článkem zavedeného.

Kosel m. p.

Vzorec H.

Země: ..... Berní okres: .....

Politický okres: ..... Obec: .....

Přiznání k dani důchodové.

Berní rok 190.....

Jméno a povolání .....

Bydliště a byt (dne 1. ledna berního roku) .....

(Finanční úřad, u kterého byla důchodová daň, vztažmo osobní daň z příjmu vyměřena,

..... čís. ..... platebního rozkazu.)

Důchody

(§§ 124 a 138 zák. a čl. 1, 2, 18 a 20 vyk. předp.).

Čís. pol.	Zevrubnější označení pramene důchodu (pohledávky kapitálu, cizozemské cenné papíry, pojistky, propachtované živnosti a jinaké smluvní nebo závětní renty atd.), zejména buď uveden jejich obnos, vztažmo hodnota kapitálu	Jméno, stav a bydliště dlužníků, pachtéřů živnosti (u cenných papírů a pojistek firma a sídlo vydávacího ústavu, vztažmo pojišťovny)	Zevrubnější označení důchodu samého, zejména zdali záleží v penězích, věcných požitcích, přírodninách nebo dávkách jiného druhu	Míra úroková	stálé*)	proměnlivé **)	Dohromady
					Korun		

Pokračování na následující stránce!

Ku povšimnutí! Strany ve vlastním prospěchu činí se pozorny, aby byla další vyšetřování uvarována, aby co možná přesně uvedly jak pramen důchodu tak i důchodové dani podrobený důchod sám, pak jméno, stav a bydliště příslušných dlužníků, pachtéřů živnosti atd.

Zákonná místa, která jsou nejdůležitější pro přiznání daně, jsou otištěna na 4. stránce.

*) Buďte přiznány tím obnosem, který byl skutečně dosažen v posledním roce berní rok předcházejícím, po případě podle domnělého obnosu ročního.

**) Zde budiž zapsán vyšetřený průměrný, po případě domnělý roční důchod; na třetí stránce nalézají se zvláštní rubriky pro výpočet průměru, vztažmo aby byly uvedeny příjmy let, do výpočtu průměru připadající.

Důchody

(§§ 124 a 138 zák. a čl. 1, 2, 18 a 20 vyk. předp.).

Pokračování 1. stránky.

Čís. pol.	Zevrubnější označení pramene důchodu (pohledávky kapitálu, cizozemské cenné papíry, pojistky, propachtované živnosti a jinaké smluvní nebo závětní renty atd.), zejména buď uveden jejich obnos, vztažmo hodnota kapitálu	Jméno, stav a bydliště dlužníků, pachtéřů živnosti (u cenných papírů a pojistek firma a sídlo vydávacího ústavu, vztažmo pojišťovny)	Zevrubnější označení důchodu samého, zejména zdali záleží v penězích, věcných požitcích, přírodninách nebo dávkách jiného druhu	Míra úroková	stálé	proměnlivé	Dohromady
					Korun		

Srážky*)

(§ 130 zák. a čl. 15, č. 7, a čl. 16 vyk. předp.).

Pod kterým číslem na první stránce uveden jest důchod, na kterém břemeno váze	V čem záleží břemeno, zdali v dávce peněžité nebo v jinakém závazku, u propachtu živnosti budte uvedena břemena, která na propachtovatele náležejí	Čím břemena právě dotčená mohou býti hodnověrně prokázána (zde buď uvedena smlouva, poslední pořízení, označení věřitele atd.)	stálé	proměnlivé	Dohromady
			Korun		

*) Pro výpočet srážek mají platnost stejné zásady jako pro příjmy (čl. 13, č. 11 vyk. předp.); na třetí stránce může býti uveden výpočet průměru proměnlivých srážek obdobným způsobem jako výpočet průměrného příjmu.

Rubriky pro výpočet vykázaného průměru proměnlivých d ů c h o d ů.

Čís. pol.							
Vroce	19.... . .						
	19.... . .						
	19.... . .						
Dohromady .							
Průměr .							

Místo pro doplňky, výpočty, vysvětlivky (zejména pro uvedení okolností, které podle poplatníkova mínění odůvodňují, aby byl osvobozen podle § 125 zák., vztažmo čl. 3, 4 a 5 vyk. předp.). Tyto a jiné údaje mohou býti uvedeny také na zvláštním archu.

Výtah ze zákona ze dne 25. října 1896, Z. Ř. č. 220, o přímých daních osobních.

O povinnosti berní.

§ 124. Dani z důchodů jest podroben, kdo z předmětů majetkových nebo z práv majetkových béře důchody, které nejsou již přímo stiženy daní pozemkovou, domovní, výdělkovou nebo daní ze služného. Takové důchody jsou zejména:

1. Úroky a důchody z dlužních úpisů státních, z dlužních úpisů fondů veřejných a z dlužních úpisů stavovských, z dlužních úpisů zemských fondů propinačních, z půjček zemských, okresních a obecních;

2. úroky ze všech jiných jakkoli pojmenovaných veřejných a soukromých, upsaných neb neupsaných, pojištěných nebo nepojištěných půjček, pohledávek dluhu nebo jinakých pohledávek kapitálu; jako úroky z dílčích úpisů dlužních, z listů zástavních, z půjček hypotečních, z půjček na prostý úpis dlužní, na směnku; dále z nedoplatků cen trhových, z pohledávek z účtu běžného, z kaucí, z deposit, z poukázek pokladničných, ze vkladů úsporných;

3. eskomptní zisky místo úroků zastupující;

4. pachtovné z propachtování živnosti, živnostenských práv a z jiných předmětů ani dani pozemkové ani dani domovní nepodrobených;

5. všeliké důchody kromě těch, které jsou přímou úplatou za služby konané, jakož i v § 167, čís. 4 naznačené platy odpočinkové a zaopatřovací, tedy: důchody (důchody dědičné, důchody dočasné, důchody doživotní), které pojišťovny, ústavy zaopatřovací, pokladny pensijní, pokladny vdovské nebo jiné pokladny neb ústavy druhu podobného vyplácejí za určité vklady, nebo které zakládají se na darování nebo na posledním pořízení nebo na koupi důchodu; důchody výkupné a náhradné, důchody za zákup sestátněných podniků, dávky výměnkářské a výměnky; příjmy z práv požitečných, ze služebností, z břemen pozemkových a z oprávnění podobných;

6. jinaké běžné platy, dávky a podpory, pokud dávající právoplatně se zavázal je poskytovati, nebo zákonem nebo soudcovským rozsudkem jest zavázán; jako výživné, platy za to, že oprávnění se nevykonávají, nebo že bylo dovoleno, aby oprávnění, patenty, výsady, vynálezy a podobné byly vykonávány někým jiným;

7. úroky a dividendy z cizozemských papírů cenných, pokud tyto příjmy nejsou vyjaty z povinnosti berní podle § 127, odstavce 1; akcie a priority z podniků, které třeba jen částí svého provozování jsou podrobeny tuzemské dani z výdělku ve smyslu hlavy druhé, nepokládají se za cizozemské papíry cenné.

O osvobozeních.

§ 125. Dani z důchodů nejsou podrobeny:

1. stát a země;

2. okresy (silničné okresy konkurrenční, okresy školské) a obce vzhledem k úrokům z berních peněz dočasně uložených a z přijatých půjčkových valut, avšak ihned nepoužitých;

3. ústavy a fondy, které stát podporuje ročními příplatky, nikoliv ze soukromoprávního titulu dávanými;

4. hromadné pokladny sirotčí, fondy invalidní, ústavy k ošetřování nemocných, k zaopatřování chudých a k podporování chudých a jinaké lidumilné a dobročinné ústavy, dále fondy ke stavbě chrámů, jakož i veřejné ústavy určené k vyučování;

5. c. k. poštovská spořitelna a úroky z úsporných vkladů u spořitelny poštovské;

6. výdělková a hospodářská společenstva a záložny, jež podle § 84, lit. e, a § 85, odstavce 1 jsou osvobozeny od daně z výdělku;

7. osoby, jejichž příjmy dani z důchodů podrobené ani samy o sobě ani ve spojení s jejich jiným příjmem nepřevyšují 1200 korun ročně;

8. ty příspěvky, které manžel od manžela, jakož i dítky od svých rodičů nebo příbuzných zastupujících místo rodičů, nebo rodiče od svých dítek k výživě dostávají;

9. ty úroky ze státních úpisů dlužních a ty důchody náhradné za zrušené důchodky, ku kterým vztahuje se zákon ze dne 20. června 1868, Z. Ř. č. 66;

10. dividendy rakousko-uherské banky ve smyslu zákona ze dne 21. května 1887, Z. Ř. č. 51, a pokud zákon tento bude platiti;

11. ty příjmy, které jsou podrobeny dlužníkovu právu srážky, v článku II tohoto zákona v platnosti zachovanému;

12. ty úroky a jinaké příjmy důchodové, kterým bylo zákonem zvláštním slíbeno osvobození od daně; sem čítány buďte také úroky a dividendy z akcií těch podniků, které jsou osvobozeny od daně výdělkové podle § 84, odstavce 1 a) nebo odstavce 2;

13. ty úroky a důchody příslušející podnikateli dani výdělkové podrobenému, které prokazatelně jsou částí výtěžku obchodního, který jest podroben dani z výdělku;

14. ty úroky od podniku k veřejnému vydávání účtů zavázaného (§ 83) vyplácené, které podle § 94, lit. c nesmějí býti odečteny od poplatného výtěžku jeho, jakož i úroky stejného druhu z pohledávek na ty podniky, které jsou od daně z výdělku osvobozeny na základě § 84, odstavce 1 a) neb odstavce 2;

15. výtěžek ze stavení, která z důvodu věnovacího jsou osvobozena od daně domovní.

§ 126. Osvobození v § 125, č. 1, 2, 3, 4, 5, 6, 7 a 13 stanovené nevztahuje se k těm úrokům a důchodům, z kterých daň podle § 133 při jich výplatě se sráží příslušnými pokladnami a podniky.

O základu zdanění.

§ 128. Daň z důchodů bude vyměřována každého roku. — Stálé důchody buďte zdaněny tou částkou, které skutečně dosáhly v posledním roce rok berní předcházejícím, důchody obnosem neurčitého nebo k lišavé naproti tomu buďte toliko při prvním uložení berně zdaněny podle tohoto měřítka, při druhém uložení však podle průměru posledních dvou let, později pak podle průměru posledních tří let. — Jestliže důchody druhu posléz řečeného ještě ne tak dlouho nebo jestliže stálé důchody ještě po celý rok netrvaly, tedy buďte čítány podle průměru té doby, po kterou trvaly, třeba-li toho, podle domnělého výnosu ročního. — Paragraf 145 obsahuje ustanovení v příčině základu pro zdanění v prvním roce povinnosti berní. — O důchodech v § 133 vytčených platí ustanovení tam daná.

§ 129. Záleží-li poplatný důchod zcela nebo z části v přírodninách, požitcích věcných nebo v jinakých dávkách, tedy peněžitá hodnota přírodnin bude vyceněna podle průměrných v místě obvyklých cen roku předcházejícího, hodnota pak požitků a jinakých dávek odhadem. — U annuit čítají se toliko úroky v nich obsažené.

O srážkách.

§ 130. Úroky passivní nesmějí z pravidla odečteny býti z důchodu poplatného. — Toliko v případnostech následujících jest dovoleno je odečísti:

1. Když na určitém důchodu vázne břemeno na soukromoprávním titulu spočívající, s ním bezprostředně souvislé, které zmenšuje výnos jeho; u nadací nejsou výdaje na účely nadační zahrnuty ve břemenech těchto.

2. Z přijatých eskomptních a kontokorrentních úroků smějí sraženy býti zaplacené reeskomptní, vzatažmo passivní kontokorrentní úroky. Dovolenost srážek pod č. 1 a 2 dotčených jest kromě toho vázána tou podmínkou, že poplatné důchody nenáležejí k důchodům v § 133 vytčeným a že odečtené platy hodnověrně se prokáží.

3. U pachtovného za propachtované živnosti smějí odečteny býti náklady na správu a na udržování se zachováním pachtovaného předmětu spojené, čítajíc k nim i odpisy těch obnosů, o které zařízení, vztažmo provozovací material opotřebováním byly znehodnoceny, pokud pachtéř není povinen nésti břemena tato.

O srážce daně důchodové dlužníkem.

§ 133. V případnostech dole vytčených daň důchodová bude vybírána srážkou od dlužníka konanou tím způsobem, že dlužník z každé lhůty důchodů dani důchodové podrobených, které on, vztažmo jeho pokladny vyplatí nebo ve prospěch věřitelů připíší, procenta v § 131 vyměřená výběrčí oprávněnému sráží na účet pokladny státní a je podle následujících §§ 134 a 135 odvede pokladně státní. — Taková srážka budiž vykonávána:

1. Pokladnami, vztažmo platebními místy státu, zemí a veřejných fondů vzhledem k důchodům v § 131, lit. a, c a d naznačeným.

2. Pokladnami, vztažmo platebními místy okresů a obcí, jakož i podniků, které jsou zavázány účty veřejně vydávati:

a) vzhledem k poplatným úrokům a důchodům z cenných papírů od nich vydaných, bez rozdílu, zdali výplata děje se placením kuponů neb jako u pokladničných poukázek způsobem jiným;

b) vzhledem k úrokům vkladů úsporných.

Ustanovení toto nevztahuje se k důchodům dani důchodové podrobeným, které rakousko-uherskou bankou budou vypláceny, pokud bude platiti zákon ze dne 21. května 1887, Z. Ř. č. 51, jímž prodloužena byla výsada rakousko-uherské banky.

O přiznáních.

§ 138. Poplatníci mají o všech důchodech dani důchodové podrobených, vyjímajíc ty, z kterých daň důchodová dlužníkem se sráží (§ 133), podati neb do protokolu zapsati dáti přiznání podle vzorce, který způsobem nařizovacím bude ustanoven, u toho berního úřadu, který jest příslušen přijímati přiznání k osobní dani z příjmu (§ 176). — Přiznání má obsahovati zevrubné označení poplatných důchodů, zejména zdali záležejí v penězích nebo v přírodninách, v požívání věcí nebo jinakých dávkách, jakož i jméno, stav a bydliště poplatníkovo a, pokud nejde o úroky eskomptní, také označení dlužníka. U pohledávek jistinných budiž udán obnos kapitálu a míra úroková, u annuit úhrn annuity a splaceného kapitálu v ní obsaženého; konečně buďte ve přiznání uvedeny srážky (§ 130), kterých poplatník si žádá. — Přiznání budiž s výhradou toho, co v následujícím § 139 jest ustanoveno, podáno každého roku u příslušného úřadu berního v témž čase, ve kterém podána býti mají přiznání k osobní dani z příjmu.

§ 139. Podati přiznání v § 138 vytčené, leč by k tomu berním úřadem zvláště byli vyzváni, osvobozeni jsou ti poplatníci, kteří

1. v předcházejícím berním roce již platili daň důchodovou,

2. mezi tím nezměnili bydliště svého a

3. jichž důchody nevzrostly.

Daň v tomto případě bude vyměřena právě tak, jako kdyby řečené osoby byly přiznaly, že jejich důchody dále trvají tou měrou jako roku posledního.

§ 140. Berní úřad jest oprávněn osoby, o kterých se domnívá, že mají důchody dani důchodové podrobené, vyzvati, aby podaly přiznání ve lhůtě alespoň osmidenní. Nemá-li osoba taková důchodů dani důchodové podrobených, podej vyjádření, že podle svého nejlepšího vědomí a svědomí nemá důchodů dani důchodové podrobených, vztažmo že jich neměla v době pro berní povinnost rozhodné (§ 42).

§ 142. Nepodá-li poplatník povinného přiznání ve lhůtě předepsané nebo neuposlechne-li učiněného k němu vyzvání, aby vysvětlení podal, tedy berní úřad může vyměřiti z úřadu daň důchodovou podle pomůcek, které po ruce má. — Dříve nežli daň takto bude vyměřena, budiž poplatník vyzván, aby příkazy jemu dané splnil ve lhůtě alespoň osmidenní a budiž při tom výslovně poukázáno k tomuto následku právnímu. — Ustanovení toto nevylučuje, aby snad poplatník nebyl proto potrestán, že opominul podati přiznání, aniž vylučuje právo berního úřadu pohroziti jemu tresty pořádkovými.

Místo pro zápisy finančního úřadu.

Berní rok	Důchod K	Důchod h	Daň %	Upraveno	Data realisovací	Poznámka

119.

Nařízení ministeria vnitra ze dne 20. června 1906,

platné pro všechna království a země na říšské radě zastoupené, kterým se mění nařízení ministeria vnitra ze dne 8. ledna 1906, Z. Ř. č. 10, o osmém vydání rakouské farmakopoee, a nařízení ministeria vnitra ze dne 14. prosince 1905, Z. Ř. č. 191, o lékárnické sazbě na první polovici roku 1906.

Zdejší nařízení ze dne 8. ledna 1906, Z. Ř. č. 10, o osmém vydání rakouské farmakopoee, a ze dne 14. prosince 1905, Z. Ř. č. 191, o lékárnické sazbě se mění a ustanovuje se, že teprve 1. lednem 1907 léky mají býti vydávány podle nové Pharmakopoea austriaca, Edit. octava, ve všech veřejných lékárnách, v lékárnách ústavů, jakož i v domácích lékárnách lékařů a ranhojičů.

Až do té doby zůstane v platnosti Pharmakopoea austriaca, Edit. septima a až do téhož dne bude míti platnost také lékárnická sazba ministerským nařízením ze dne 24. prosince 1904, Z. Ř. č. 137, ustanovená se změnami v nařízení ze dne 14. prosince 1905, Z. Ř. č. 191, předepsanými.

Bienerth m. p.

Zákonník říšský

pro

království a země v radě říšské zastoupené.

Částka LV. — Vydána a rozeslána dne 24. června 1906.

Obsah: (Čís. 120 a 121.) 120. Nařízení, že změněny byly lhůty ke placení činžovní daně domovní v berním výběrčím okresu Jabloneckém. — 121. Vyhláška, že byl vydán změněný statistický seznam zboží pro zahraničný obchod rakousko-uherského území celního.

120.

Nařízení ministeria finančního ze dne 17. června 1906,

že změněny byly lhůty ke placení činžovní daně domovní v berním výběrčím okresu Jabloneckém.

Na základě zákona ze dne 11. června 1894, Z. Ř. č. 110, kterým finanční ministr byl zmocněn změniti lhůty ku placení činžovní daně domovní, nařizuje se, že činžovní daň domovní, která v berním výběrčím okresu Jabloneckém podle dosud platných předpisů placena byla ve čtvrtletních, napřed dospělých lhůtách dne 1. ledna, 1. dubna, 1. července a 1. října, budoucně placena býti má v tomto berním výběrčím okresu ve čtyřech stejných lhůtách dne 1. února, 1. května, 1. srpna a 1. listopadu každého roku dospělých.

Tytéž lhůty splatnosti mají podle § 7 zákona ze dne 9. února 1882, Z. Ř. č. 17, platnost míti také pro pětiprocentní daň z ryzího výtěžku budov, které následkem stavby zcela nebo částečně jsou osvobozeny od činžovní daně domovní.

Toto nařízení nabude moci dnem 1. července 1906.

Korytowski m. p.

121.

Vyhláška ministerií obchodu a financí ze dne 24. června 1906,

že byl vydán změněný statistický seznam zboží pro zahraničný obchod rakousko-uherského území celního.

Na základě § 1, odstavce 3, zákona ze dne 26. června 1890, Z. Ř. č. 132, o statistice obchodu zahraničného byl sestaven a vydán pro statistické oznamování a pro úřední výkaz dovozu, vývozu a průvozu zboží změněný „statistický seznam zboží pro zahraničný obchod rakousko-uherského území celního“, který dnem 1. července 1906 nastoupí na místo statistického seznamu zboží, vyhláškou ministerií obchodu a financí ze dne 27. února 1906, Z. Ř. č. 51, vydaného a nyní zároveň moci pozbývajícího.

Prohlédajíc k objemu tohoto nového seznamu zboží upouští se vzhledem ku § 1, odstavci 4, řečeného zákona od jeho vydání v Zákonníku říšském.

Korytowski m. p. **Fořt** m. p.

Zákonník říšský

pro

království a země v radě říšské zastoupené.

Částka LVI. — Vydána a rozeslána dne 28. června 1906.

Obsah: Čís. 122. Zákon, kterým se doplňuje § 14 zákona, daného dne 15. dubna 1873 a zřizují se vyšší adjuta.

122.

Zákon, daný dne 25. června 1906,

kterým se doplňuje § 14 zákona, daného dne 15. dubna 1873, Z. Ř. č. 47, a zřizují se vyšší adjuta.

S přisvědčením obojí sněmovny rady říšské vidí Mi se nařídit takto:

Článek I.

Paragraf 14 zákona, daného dne 15. dubna 1873, Z. Ř. č. 47, jenž se týče upravení příjmův aktivních úředníků státních, doplňuje se těmito ustanoveními:

Auskultanti, pak pod přísahu vzatí koncipienti prokuratury, elevové, aspiranti, praktikanti a jim na roveň postavení assistenti, dokonavše třiletou, vztažmo pěti- a šestiletou, pro vyměření pense včitatelnou dobu služební a vykonavše s úspěchem praktickou zkoušku pro příslušné odvětví státní správy snad předepsanou, nabývají nároku na vyšší adjuta, předpokládajíc, že jejich chování nevedlo k žádnému disciplinárnímu potrestání.

Za těchto podmínek budiž auskultantům, jestliže nejdéle ve čtyřech měsících po dokončení přípravné služby vykonali s úspěchem zkoušku soudcovskou, poukázána dodatečně výplata vyššího adjuta od prvního dne měsíce následujícího po dokončení tříleté služby přípravné.

Po tříleté služební době vyšší adjuta pro auskultanty a koncipienty prokuratury, jakož i pro ony elevy, aspiranty, praktikanty a jim na roveň postavené assistenty, kteří mají prokázati vyšší vědecké vzdělání přípravné, činí ročně 1600 K a pro ostatní ročně 1200 K; po pětileté služební době tato adjuta činí 2000 K, vztažmo 1500 K. Po šestileté služební době auskultanti obdrží adjutum 2500 K.

Při vyhledávání služební doby v druhém odstavci dotčené počítá se toliko služba v onom správním odvětví, ve kterém byla konána v čase pro posouzení nároku rozhodném.

Ke službě v jiném správním odvětví vykonané přihlíženo buď toliko, když jest pro dosažení úřednického místa s platem spojeného předepsána nebo za včitatelnou do soudcovské služby přípravné

prohlášena, a pak žádá-li se v příslušných správních odvětvích stejná praktická zkouška.

Jest-li zavedeno trestní nebo disciplinární vyšetřování nebo vyslovena suspense z úřadu, rozhodnutí o nároku na vyšší adjutum zůstaveno jest té době, až disciplinární nález nabude právní moci.

Článek II.

Zákon tento nabude moci prvním dnem měsíce následujícího po vyhlášení.

Článek III.

Mému veškerému ministerstvu jest uloženo, aby vykonalo tento zákon.

Ve Vídni, dne 25. června 1906.

František Josef m. p.

Beck m. p.
Klein m. p.
Bienerth m. p.
Fořt m. p.
Derschatta m. p.
Pacák m. p.
Schönaich m. p.
Korytowski m. p.
Auersperg m. p.
Marchet m. p.
Dzieduszycki m. p.
Prade m. p.

Zákonník říšský

pro

království a země v radě říšské zastoupené.

Částka LVII. — Vydána a rozeslána dne 30. června 1906.

Obsah: (Čís. 123—125.) 123. Nařízení, kterým se ustanovují odúčtovny pro dodávání šeků. — 124. Nařízení o způsobu, jak se zapravují kolkové poplatky z šeků. — 125. Nařízení, kterým obec a statkový obvod Dąbie přidělují se k obvodu okresního soudu Radomyślského v Haliči.

123.

Nařízení ministerií práv, obchodu a financí ze dne 14. června 1906,

kterým se ustanovují odúčtovny pro dodávání šeků.

Vykonávajíc § 10 zákona, daného dne 3. dubna 1906, Z. Ř. č. 84, o šeku, ustanovuje se, že saldovací spolky ve Vídni, Praze a Brně, postavené pod správu Rakousko-uherské banky, považovati jest za odúčtovny ve smyslu dotčeného zákona.

Klein m. p. **Korytowski** m. p.
Fořt m. p.

124.

Nařízení ministeria finančního ze dne 18. června 1906

o způsobu, jak se zapravují kolkové poplatky z šeků.

Aby vykonána byla poplatkově právní ustanovení zákona, daného dne 3. dubna 1906, Z. Ř. č. 84, o šeku, nařizuje se toto na základě § 25, odstavce 3 tohoto zákona:

§ 1.

Kolkové poplatky z šeků v tuzemsku vydaných, které požívají výhod § 25, odstavce 1 zákona ze dne 3. dubna 1906, a které proto podrobeny jsou zmírněné poplatkové sazbě 4 h, vztažmo 10 h z každého kusu, mohou bez rozdílu, zdali šek je splatný v tuzemsku nebo v cizozemsku, býti zapraveny některým z těchto způsobů:

A. Bezprostředním zapravením poplatku povoleným od finančního úřadu ke zvláštní žádosti (§ 28, lit. *b* zákona o poplatcích, daného dne 9. února 1850, Z. Ř. č. 50).

Tento způsob zapravování může ústavům a firmám v § 1 zákona ze dne 3. dubna 1906 vytčeným, které mají v tuzemsku své sídlo nebo které tam mají vedlejší závod, k jejich žádosti povolen býti v příčině šekových blanketů jimi vydávaných. K tomu povolány jsou v příčině ústavů v § 1, č. 1 zákona ze dne 3. dubna 1906 dotčených zemské finanční úřady, finančnímu ministeriu pak jest vyhrazeno dovolovati bezprostřední zapravování firmám v č. 2 tohoto paragrafu jmenovaným.

Ústavy a firmy (vedlejší závody), bude-li jim to povoleno, podrobeny jsou nařízením § 12 *a*) zákona

ze dne 13. prosince 1862, Z. Ř. č. 89, a mají podle toho vésti zápisky, ze kterých seznati lze počet šekových blanketů od nich vydaných, a to odděleně šeků podrobených poplatku 4 h a 10 h.

Šekové blankety — bez újmy přechodného ustanovení v § 8 tohoto nařízení obsaženého — buďte opatřeny záznamem, z něhož seznati lze výši zapraveného za příslušný šek kolkového poplatku 4 h, vztažmo 10 h, pak úřad, který povolil bezprostřední zapravování, jakož i datum a číslo povolovacího výměru, na příklad: „Poplatek . . h zapraven byl přímo na základě výnosu (úřadu). . . . . ze dne . . . . . č. . . . “

Poplatkové obnosy placeny buďte za každý kalendářní měsíc dodatečně, a to až do 15. následujícího měsíce a připojen buď seznam šekových vzorců vydaných v příslušném měsíci předcházejícím.

Z důvodů ohledu hodných mohou se povoliti také delší než jednoměsíční lhůty splatnosti.

B. Připevněním kolkových známek 4 h, vztažmo 10 h na nevyplněných šekových blanketech a překolkováním (obliterováním) těchto kolkových známek některým k tomu zmocněným úřadem (berním úřadem, hlavním berním úřadem, kolkovým úřadem, finanční pokladnou atd.).

Kolkové známky buďte od stran na rubu nevyplněných blanketů připevněny a před upotřebením jich ku překolkování předloženy. Jinakého znehodnocení přepsáním úředně obliterovaných kolkových známek není potřebí.

C. Natisknutím kolkových značek 4 h, vztažmo 10 h na nepopsané šekové blankety zmocněnými k tomu úřady podle nařízení finančního ministerstva ze dne 23. února 1900, Z. Ř. č. 36, o úředním natiskování kolkových známek hodnotních.

Natisknutí staň se na rubu blanketů.

D. Upotřebením kolkových známek a znehodnocením jich tím, že se přepíšou části textu nebo dáta šeku, když jej strana vydává (soukromé zrušení).

Úředním jednáním předsevzatým podle odstavců *B* a *C* nejsou vyloučeny škodné následky nedostatečného kolkování těch listin, k jejichž vyhotovení blanketů se užije.

§ 2.

Poplatek z šeků v cizozemsku vydaných a do tuzemska přišlých, pokud nebyl z nich již tehdy, když došly, podle § 1 tohoto nařízení řádně zapraven, bez rozdílu, zdali tyto šeky jsou splatny v tuzemsku nebo v cizozemsku, zapraven buď, setříc ustanovení obsažených v § 23 poplatkového zákona ze dne 9. února 1850, Z. Ř. č. 50, tím způsobem, že kolková známka 4 h, vztažmo 10 h, přiměřená k poplatku podle zákona připadajícímu, tímto způsobem se na šeku připevní a znehodnotí:

Kolková známka přilepena buď na zadní straně šeku, a to není-li zadní strana popsána, bezprostředně na některém kraji této strany, v opačném případě však bezprostředně pod posledním v cizozemsku připojeným záznamem (rubopisem atd.) na nepopsaném nebo nepotištěném místě.

Znehodnocení kolkové známky potom, pokud se nedá přednost úřední obliteraci podle § 1 *B* tohoto nařízení, staň se tím způsobem, že známka přepíše se beze všeho vyškrabování a přetrhování ve své hořejší části dnem, měsícem a rokem svého upotřebení, v části dolejší pak jménem (firmou) poplatníka, a to tak, aby jméno (firma) bylo napsáno z části na kolkové známce, z části na papíře kolku podrobeném.

Bylo-li k zapravení kolkového poplatku upotřebeno několika známek, napsáno buď datum na každou z nich; naproti tomu postačí, jméno (firmu) způsobem shora naznačeným napsati toliko jedenkrát přes známky, jestliže se tím přepíšou veškeré známky.

V datu den a rok musí býti napsán číslicemi, měsíc písmenami, při čemž dovoleny jsou skratky, pokud se tím neubírá možnosti, zjistiti datum upotřebení. Známka přepsána buď inkoustem — bez psacího stroje; jméno (firma) může býti také natisknuto razítkem.

§ 3.

Ustanovení §§ 1 a 2 tohoto nařízení vztahují se také k oněm poukazným (převodním) šekům a šekům effektovým, které podle § 25, odstavců 1

a 2 zákona ze dne 3. dubna 1906 jsou podrobeny poplatkové sazbě 4, vztažmo 10 h.

§ 4.

Upotřebí-li se k vyhotovení šeku podrobeného sazbě 10 h, blanketu, z něhož poplatek 4 h byl přímo zapraven, anebo blanketu opatřeného úředně obliterovanými nebo natištěnými známkami kolkovými po 4 h, scházející částka poplatková nejpozději v čase, kdy povinnost poplatková nastane, zapravena buď tím způsobem, že kolková známka s touto částkou se srovnávající na zadní straně šeku způsobem v § 2 tohoto nařízení naznačeným se připevní a znehodnotí.

§ 5.

Každékoli od předpisů těchto paragrafů se odchylující zapravení kolkových poplatků z šeků pokládáno buď, jako by tyto poplatky nebyly zapraveny.

§ 6.

Všechny šeky poplatkové sazbě 4, vztažmo 10 h nepodrobené, jsou podrobeny kolkové povinnosti jako kupecké poukázky na plnění peněžní ve smyslu § 18 zákona ze dne 8. března 1876, Z. Ř. č. 26.

§ 7.

Pokud císařským nařízením ze dne 29. prosince 1899, Z. Ř. č. 268, schválená, mezi finančním ministrem království a zemí v říšské radě zastoupených se strany jedné a finančním ministrem zemí koruny Uherské se strany druhé učiněná úmluva o kolkových a přímých poplatcích, kolku spotřebním a taxách je v platnosti, v příčině otázky, zdali některý šek je splatný v tuzemsku nebo v cizozemsku, země koruny Uherské nebudte pokládány za cizozemsko (§ 43 dotčené úmluvy).

Totéž má platnost — předpokládajíc, že bude šetřeno úplné vzájemnosti — v příčině šeků splatných v Bosně a Hercegovině (§ 47 dotčené úmluvy a § 2 nařízení finančního ministerstva ze dne 29. prosince 1899, Z. Ř. č. 269).

§ 8.

Nařízení toto nabude moci současně se zákonem daným dne 3. dubna 1906, Z. Ř. č. 84, o šeku, to jest dne 20. července 1906 a nevztahuje se k šekům, které byly vydány před tímto časem.

Ústavy, které si chtějí vymoci bezprostřední zapravování kolkových poplatků v § 25 zákona ze dne 3. dubna 1906 dotčených (§ 1, *A* tohoto nařízení), i tenkráte, když jim přímé zapravování šekových poplatků podle dosavadních předpisů připadajících bylo dovoleno, znova včasně zažádati za povolení tohoto způsobu zapravování.

Ony ústavy, které dosud přímo zapravovaly poplatky podle šeků jimi vyplacených, jsou v příčině těch šeků, které po tom dni, kterého zákon daný dne 3. dubna 1906 nabude moci, budou vyhotoveny na svých před tímto dnem vydaných blanketech, i dále zavázány přímo zapravovati poplatky podle toho, jak vyplácejí příslušné šeky.

Šekové blankety ústavů, kterým na základě dosavadních předpisů bylo povoleno přímo zapravovati šekové poplatky, mohou i bez záznamu v § 1, *A* tohoto nařízení dotčeného v příčině přímého zapravování, jsou-li tu podmínky zákona ze dne 3. dubna 1906, i dále býti upotřebovány, jestliže šekové blankety byly od ústavů stranám vydány již před počátkem působnosti tohoto nařízení nebo (když by přímé zapravování poplatků bylo dále povoleno) budou-li vydány nejpozději až do 31. prosince 1906.

Jestliže před počátkem působnosti zákona ze dne 3. dubna 1906 od ústavů stranám byly vydány šekové blankety, které neobsahují doložku o pohledanosti nebo nejsou označeny jako šek, a budou-li tyto blankety po uvedeném čase bez připojení dotčené doložky nebo dotčeného označení upotřebeny k vyhotovení šeku v tuzemsku splatného, nepřísluší těmto šekům právní účinky zákona ze dne 3. dubna 1906 a buďte tyto šeky posuzovány podle dosavadního práva; avšak k takovým šekům přes dotčené vady — jsou-li tu ostatní podmínky § 25, odstavce 1 zákona ze dne 3. dubna 1906 — vztahuje se snížená kolková sazba 4 h, budou-li nejpozději do 31. prosince 1906 k výplatě podány a bude-li na nich scházející doložka nebo označení bezprostředně po jejich podání razítkem natištěna. Bude-li toto natisknutí opomenuto nebo budou-li šeky podány po dotčené lhůtě, kolkový poplatek budiž doplněn na poplatkový obnos ve smyslu § 6 tohoto nařízení připadající.

K vyhotovování poukazních (převodních) šeků a šeků effektových určené blankety, které budou od ústavů stranám vydány před počátkem působnosti zákona o šeku, jsou-li splněny ostatní v § 25, odstavcích 1 a 2 zákona dotčené podmínky, mohou

býti také po tomto čase upotřebeny k vyhotovování šeků snížené sazbě 4 h, vztažmo 10 h podrobených, třeba tyto šeky nemají označení jakožto šek nebo doložku o pohledanosti, vztažmo podobnou doložku tuto nahražující.

Vzniknou-li v některé z uvedených případností pochybnosti o čase, kdy blankety od ústavů byly stranám vydány nebo (v případě 5. odstavce tohoto paragrafu) o době vyplacení šeku, ústavy nechť k žádosti finančního úřadu podají příslušný důkaz.

§ 9.

Ustanovení tohoto nařízení mají se také k šekům vydaným na c. k. poštovskou spořitelnu potud vztahovati, pokud s tímto úřadem neučiní se zvláštní úmluvy o zapravování kolkových poplatků z těchto šeků.

Korytowski m. p.

125.

Nařízení ministeria práv ze dne 21. června 1906,

kterým obec a statkový obvod Dąbie přidělují se k obvodu okresního soudu Radomyślského v Halič.

Na základě zákona daného dne 11. června 1868, Z. Ř. č. 59, obec a statkový obvod Dąbie vylučují se z obvodu okresního soudu Pilzenského a přidělují se k obvodu okresního soudu Radomyślského.

Nařízení toto nabude moci dne 1. října 1906.

Klein m. p.

Zákonník říšský

pro

království a země v radě říšské zastoupené.

Částka LVIII. — Vydána a rozeslána dne 1. července 1906.

Obsah: Čís. 126. Zákon o dalším vybírání daní a dávek jakož i o zapravování státního nákladu v době od 1. července až do 31. prosince 1906.

126.

Zákon, daný dne 30. června 1906,

o dalším vybírání daní a dávek, jakož i o zapravování státního nákladu v době od 1. července až do 31. prosince 1906.

S přisvědčením obojí sněmovny rady říšské vidí Mi se nařídit takto:

§ 1.

Vláda se zmocňuje, aby přímé daně a nepřímé dávky dále vybírala podle platných pravidel v době od 1. července až do 31. prosince 1906.

§ 2.

Výdaje, které vzniknou v době od 1. července až do 31. prosince 1906, budte zapraveny podle potřeby na účet úvěrů, které finančním zákonem na rok 1906 budou ustanoveny.

§ 3.

Úvěrů (obnosů) tuto uvedených může býti ještě upotřebeno až do 31. prosince 1906 a budiž s těmito úvěry (obnosy), pokud by jich nebylo spotřebováno do konce roku 1905, tak naloženo, jako kdyby byly povoleny v rozpočtu na rok 1906.

A. V rozpočtu ministeria vnitra.

Obnosy, uvedené v císařském nařízení ze dne 29. prosince 1903, Z. Ř. č. 268, na rok **1903** a prodloužené zákonem ze dne 30. června 1905, Z. Ř. č. 103, až do konce prosince 1905, a to:

1. pod titulem 5, § 4, položkou 3, na opravu gasteinské silnice říšské mezi kilometrem 17 až 48·315 . . . . . 14.000 K;

2. pod titulem 5, § 10, položkou 25, jako státní příspěvek na stavbu silnice z Mladkova do Vlčkovic . . . . . 14.800 K;

3. pod titulem 6, § 5, položkou 3, na upravení Sávy od Březice dolů až k chorvátsko-štýrským hranicím zemským . . . . 7.500 K.

B. V rozpočtu ministeria věcí duchovních a vyučování.

Obnosy, uvedené v císařském nařízení ze dne 29. prosince 1903, Z. Ř. č. 268, na rok **1903** a prodloužené zákonem ze dne 30. června 1905, Z. Ř. č. 103, až do konce prosince 1905, a to:

1. pod titulem 15, § 1, na stavby a zákupy nemovitostí, aby umístěny byly rusínské paralelky státního gymnasia v Tarnopoli (2. částka) 80.000 K;

2. pod titulem 20, § 1, na stavby a zákupy nemovitostí, aby umístěn byl učitelský ústav ve Stříbře (německý) (4. částka) . . . . 79.800 K.

C. V rozpočtu ministeria finančního.

Obnos, uvedený v císařském nařízení ze dne 29. prosince 1903, Z. Ř. č. 268, na rok **1903**, pod kapitolou 16, tabák, titulem 2, § 4, na nové stavby a prodloužený zákonem ze dne 30. června 1905, Z. Ř. č. 103, až do konce prosince 1905 1,200.000 K.

D. V rozpočtu ministeria obchodního.

Obnosy, uvedené v císařském nařízení ze dne 29. prosince 1903, Z. Ř. č. 268, na rok **1903** a prodloužené zákonem ze dne 30. června 1905, Z. Ř. č. 103, až do konce prosince 1905, a to:

1. pod titulem 10, § 2 *a*, na stavbu plavebního průplavu Tržič—Porto-Rosega (2. částka) 71.500 K;

2. pod titulem 10. § 3, na stavbu přistávacího mola (v Torettě) (1. částka) . . . . 4.000 K;

3. pod titulem 10, § 3, na prodloužení pracovního nábřeží (v Makarsce) (1. částka) 3.000 K;

4. pod titulem 10, § 3, na zřízení pobřežní zdi pro nakládání uhlí (v Šibeníce) (3. částka) 6.000 K.

E. V rozpočtu ministeria železničného.

Obnos, uvedený v §§ 4 a 5 zákona ze dne 22. prosince 1901, Z. Ř. č. 210, na rok **1901** na stavbu železnice Przeworsk—Rozwadów a prodloužený zákonem ze dne 30. června 1905, Z. Ř. č. 103, až do konce prosince 1905 . 714.750 K.

F. V rozpočtu ministeria práv.

Obnosy, uvedené v císařském nařízení ze dne 29. prosince 1903, Z. Ř. č. 268, na rok **1903** a prodloužené zákonem ze dne 30. června 1905, Z. Ř. č. 103, až do konce prosince 1905, a to:

1. pod titulem 4, § 17 na stavbu ústřední budovy ve Friesachu (1. částka) . . 15.000 K;

2. pod titulem 4, § 25, na stavbu úřední budovy v Kufsteině (2. částka) . . . . 25.000 K;

3. pod titulem 4, § 34, na stavbu úřední budovy na Smíchově (5. částka) . . . . 50.000 K.

G. Obnosy, u kterých jest v „sestavení výdajů a příjmů za rok 1904“ připojeném k císařskému nařízení ze dne 29. prosince 1904 (Z. Ř. č. 163) uvedeno, že jich může býti upotřebeno po delší dobu nežli jeden rok.

Kromě toho může býti upotřebeno také až do 31. prosince 1906 těchto úvěrů, a to:

1. Úvěry 2,102.000 K a 540.000 K, povolené na rok **1901** a **1902** zákonem ze dne 6. června 1901, Z. Ř. č. 63, jako zbývající potřeba pro trati státních drah, které jsou již vozbě odevzdány, avšak kterých stavební účet ještě není uzavřen (položka 10); tyto úvěry byly prodlouženy zákonem ze dne 30. června 1905, Z. Ř. č. 103, až do konce prosince 1905.

2. Úvěry, povolené týmž zákonem na rok **1903** a podle XI. článku tohoto zákona prodloužené až do konce prosince 1905:

položka 7. Splét—Aržano . . 2,000.000 K;

položka 11. Podíl opatření kapitálu na stavbu soukromých drah a k nabytí trati Aš—Rossbach 2,800.000 K;

položka 12. Stavba druhých, třetích a čtvrtých kolejí . . . . . 11,474.000 K;

položka 14. Rozšíření stanic . 19,554.000 K;

položka 17. Doplnění pozemních staveb 2,078.000 K.

Vláda se zmocňuje, aby z úvěru 14,000 000 K zákonem daným dne 24. července 1905, Z. Ř. č. 129, pro stavbu trati Celovec (Bělák)—Gorice—Terst—Sv. Andrej, povoleného pro rok 1907, již v roce 1906 upotřebila částky 9,500.000 K.

§ 9.

Mému finančnímu ministrovi jest uloženo, aby ve skutek uvedl tento zákon, který nabývá moci dnem vyhlašovacím.

Ve Vídni, dne 30. června 1906.

František Josef m. p.

Beck m. p. **Korytowski** m. p.

Zákonník říšský

pro

království a země v radě říšské zastoupené.

Částka LIX. — Vydána a rozeslána dne 1. července 1906.

Obsah: (Čís. 127—129.) 127. Nařízení, kterým uvádí se ve skutek článek X, č. 3 zákona ze dne 25. října 1896 a stanoví se na rok 1906 sleva s daně pozemkové a daně ze stavení, pak hlavní suma daně výdělkové a berní míra pro podniky, veřejnému vydávání účtů podrobené, v § 100, odstavci 1 a 5 dotčeného zákona uvedené. — 128. Zákon, kterým se vláda zmocňuje, aby pro dobu od 1. července 1906 až do 31. prosince 1906 prozatímně upravila obchodní styky s cizozemskem. — 129. Nařízení, kterým se až nejdéle do 1. srpna 1906 v platnosti udržuje nařízením ze dne 10. března 1906 nařízené prozatímné aktivování obchodní smlouvy dne 9. března 1906 se Švýcarskem uzavřené i s přílohami, dodatečným článkem a závěrečným protokolem.

127.

Nařízení ministeria finančního ze dne 26. června 1906,

kterým uvádí se ve skutek článek X, č. 3 zákona ze dne 25. října 1896, Z. Ř. č. 220, a stanoví se na rok 1906 sleva s daně pozemkové a daně ze stavení, pak hlavní suma daně výdělkové a berní míra pro podniky, veřejnému vydávání účtů podrobené, v § 100, odstavci 1 a 5 dotčeného zákona uvedené.

Uvádějíc ve skutek článek IV až XI zákona ze dne 25. října 1896, Z. Ř. č. 220, o přímých daních osobních, ustanovuje se na rok 1906 sleva s pozemkové daně na patnáct procent a s daně ze stavení, vyjímajíc pětiprocentní daň z výtěžku budov od daně dočasně osvobozených, na dvanáct a půl procenta.

Individuální rozvrh slev reálních daní bude vykonán podle předpisů nařízení ministeria finančního ze dne 15. prosince 1897, Z. Ř. č. 297.

Sleva se všeobecné daně výdělkové stanoví se také na rok 1906 na dvacet pět procent té sumy, která položena byla za základ při výpočtu hlavní sumy daně výdělkové (čl. VIII, § 11 zákona ze dne 25. října 1896, Z. Ř. č. 220). K této slevě jest již úplně přihlédáno při hlavní sumě daně výdělkové, která jest podle § 11 dotčeného zákona ustanovena na ukládací období 1906/1907 na 36,600.923 korun 76 haléřův.

Berní míra podniků v § 100, odstavci 1 a 5 uvedeného zákona dotčených, k veřejnému vydávání účtů zavázaných, na rok 1906 stanoví se na deset procent výnosu dani podrobeného.

Korytowski m. p.

128.

Zákon, daný dne 30. června 1906,

kterým se vláda zmocňuje, aby pro dobu od 1. července 1906 až do 31. prosince 1906 prozatímně upravila obchodní styky s cizozemskem.

S přisvědčením obojí sněmovny rady říšské vidí se Mi nařídíti toto:

§ 1.

Vláda se zmocňuje, aby obchodní a tržební styky s těmi cizími státy, stran kterých jeví se býti prodloužení dosavadních úmluv nebo ujednání nových úmluv potřebným, zcela nebo částečně na dosavadním základě upravila nebo na místě dosavadních úmluv ujednala nové úmluvy, avšak s tou obměnou, že toto prodloužení, vztažmo nové ujednání, pokud by mělo působiti přes den 31. prosince 1906, každým způsobem dříve podrobeno býti musí ústavnímu projednání.

Jestliže by a pokud by takové prodloužení nebo jinaké ujednání nenastalo, vláda je zmocněna, aby až do 31. prosince 1906 učinila způsobem nařizovacím účelná opatření, aby příslušné obchodní poměry byly upraveny.

§ 2.

Mému veškerému ministerstvu jest uloženo, aby ve skutek uvedlo tento zákon, který nabude moci dnem svého vyhlášení.

Ve Vídni, dne 30. června 1906.

František Josef m. p.

Beck m. p.	**Schönaich** m. p.
Klein m. p.	**Korytowski** m. p.
Bienerth m. p.	**Auersperg** m. p.
Fořt m. p.	**Marchet** m. p.
Derschatta m. p.	**Dzieduszycki** m. p.
Pacák m. p.	**Prade** m. p.

129.

Nařízení veškerého ministerstva ze dne 1. července 1906,

kterým se až nejdéle do 1. srpna 1906 v platnosti udržuje nařízením ze dne 10. března 1906, Z. Ř. č. 57, nařízené prozatímné aktivování obchodní smlouvy dne 9. března 1906 se Švýcarskem uzavřené i s přílohami, dodatečným článkem a závěrečným protokolem.

Na základě zákona daného dne 30. června 1906, Z. Ř. č. 128, kterým byla vláda zmocněna, aby pro dobu od 1. července 1906 až do 31. prosince 1906 prozatímně upravila obchodní styky s cizozemskem, a na základě příslušného se Švýcarským spolkem učiněného ujednání ve shodě s královskou uherskou vládou obchodní smlouva se Švýcarskem dne 9. března 1906 uzavřená i s přílohami, dodatečným článkem a závěrečným protokolem, kterážto smlouva nařízením veškerého ministerstva ze dne 10. března 1906, Z. Ř. č. 57, na dobu až nejdéle do 30. června 1906 prozatímně byla v platnost uvedena, ponechává se na dobu až nejdéle do 1. srpna 1906 dále v platnosti.

Beck m. p.	**Schönaich** m. p.
Klein m. p.	**Korytowski** m. p.
Bienerth m. p.	**Auersperg** m. p.
Fořt m. p.	**Marchet** m. p.
Derschatta m. p.	**Dzieduszycki** m. p.
Pacák m. p.	**Prade** m. p.

Zákonník říšský

pro

království a země v radě říšské zastoupené.

Částka LX. — Vydána a rozeslána dne 3. července 1906.

Obsah: Čís. 130. Zákon, daný dne 27. června 1906, jímž rozšiřuje se dočasné osvobození od domovní daně činžovní pro přestavby, které v obvodu královského hlavního města Krakova vykonány budou z veřejných ohledův assanačních nebo kommunikačních.

130.

Zákon,

daný dne 27. června 1906,

jímž rozšiřuje se dočasné osvobození od domovní daně činžovní pro přestavby, které v obvodu královského hlavního města Krakova vykonány budou z veřejných ohledův assanačních nebo kommunikačních.

S přisvědčením obojí sněmovny rady říšské vidí Mi se nařídíti takto:

§ 1.

Aby poskytnuta byla výhoda přestavbě budov v obvodu královského hlavního města Krakova uvedených v připojeném seznamu, kterážto přestavba jest žádoucí z veřejných assanačních a komunikačních ohledů, doba osvobození od domovní daně činžovní, jež místo má podle zákona ze dne 25. března 1880, Z. Ř. č. 39, pro budovy, které náhradou za dosavadní stavení budou zřízeny, jestliže stavení tato úplně nebo alespoň až ku povrchu zemskému budou zbourána, rozšiřuje se podle následujících ustanovení na 18 let.

§ 2.

Výhoda v § 1 stanovená přísluší toliko takovým náhradním stavením, která

1. v deseti letech, počítajíc od počátku působnosti tohoto zákona, budou započata a úplně k užívání zařízena,

2. na základě zemského zákona požívají také také osvobození od zemských a obecních přirážek k domovní dani činžovní na dobu 18 let a

3. splní zvláštní podmínky a obmezení v připojeném seznamu uvedené.

§ 3.

Za náhradní stavby pokládati jest ta stavení, která zcela neb aspoň částečně budou zřízena na oněch stavebních parcelách, na kterých byly zřízeny stavby v seznamu uvedené; stavební parcely budov v jedné položce seznamu spojených považovány budíte při tom za jednotku (stavební parcely požívající výhody).

§ 4.

Když plocha náhradní stavbou zastavěná jest větší nežli ta plocha stavebních parcel požívajících výhody, která v době vydání tohoto zákona budovami v seznamu uvedenými a od té doby zbouranými byla zastavena (plocha požívající výhody), rozšířené osvobození od daně přísluší toliko oné účetní kvotě činžovního výtěžku náhradní stavby, která jest k úhrnnému činžovnímu výtěžku ve stejném poměru jako plocha požívající výhody k zastavěné ploše náhradní stavby.

Pokud však podle výslovných ustanovení připojeného seznamu plocha požívající výhody má býti vyměřena menší nežli jest to přiměřeno ploše dosud zastavěné, mají tato zvláštní ustanovení míti platnost.

§ 5.

Zřizuje-li se několik náhradních staveb na stavebních výhody požívajících parcelách, které spolu tvoří jednotku, plocha výhody požívající rozvrhne se takto:

a) Nepožádá-li se za povolení rozšířeného osvobození od daně pro všechny náhradní stavby současně, vyšetřen bude rozsah rozšířeného osvobození od daně pro to náhradní stavení, pro které se za osvobození napřed zažádá, podle zásady v § 4 obsažené bez ohledu na ostatní náhradní stavby.

S dalšími žádostmi naloženo bude podle pořadí, v jakém budou podány, stejným způsobem, avšak s tou obměnou, že náhradním stavbám přísluší pokaždé nárok na rozšířené osvobození od daně toliko potud, pokud plocha výhody požívající není již vyčerpána některou žádostí předcházející.

b) Při současných žádostech pro několik náhradních staveb plocha výhody požívající, vztažmo její zůstatek podle čísla a zbývající rozvržen buď podle poměru zastavených ploch těchto náhradních stavení.

§ 6.

Vlastníci budov v seznamu uvedených jsou povinni, před počátkem bourání jejich postarati se zhotovením plánu stavebním úřadem schváleného o zjištění stavebního a parcelního stavu za času vydání tohoto zákona a změn v té příčině od té doby nastalých; v tomto plánu uvedeny buďte číslicemi také rozměry zastavěných ploch.

Nedostojí-li strana této povinnosti, má nárok na rozšířené osvobození od daně toliko potud, pokud rozhodné skutečnosti od strany nebudou jinak prokázány způsobem naprosto nepochybným.

Když stavební povolení pro stavby na stavebních parcelách výhody požívajících bylo vymoženo, může se zažádati u finančního úřadu I. instance za vydání praejudiciálního nálezu o tom, zdali projektovaným stavbám přísluší charakter náhradních staveb ve smyslu tohoto zákona (§ 3) a jakým způsobem plocha výhody požívající bude rozvržena mezi několik náhradních staveb.

Zevrubnější ustanovení vydána budou způsobem nařizovacím.

§ 7.

Po dokončení náhradní stavby nebo některé části stavení hodící se k samostatnému užívání, budiž ve lhůtě v § 4 zákona ze dne 25. března 1880, Z. Ř. č. 39, uvedené zažádáno za povolení rozšířeného osvobození od daně a přiložen buď v § 6 předepsaný plán, vydaný snad praejudiciální nález a průkaz, že zvláštní podmínky v připojeném seznamu snad uvedené byly splněny.

K žádostem opozděně došlým rozšířené osvobození od daně povoleno bude toliko na tu dobu, která se počíná dnem splatnosti daně po podání žádosti následujícím a končí se 18 let po dokončení stavení (části stavení).

Ostatně ustanovení zákona ze dne 25. března 1880, Z. Ř. č. 39, vztahují se obdobně také ke stavbám v tomto zákoně dotčeným.

§ 8.

Mému ministrovi finančnímu jest uloženo, aby zákon tento uvedl ve skutek.

Ve Vídni, dne 27. června 1906.

František Josef m. p.

Beck m. p. **Korytowski** m. p.

Seznam

oněch domů v obvodu královského hlavního města Krakova, ke kterým ustanovení předcházejícího zákona se vztahují.

Číslo položky	Popisné číslo	Městská čtvrť	Ulice nebo náměstí	Orientační číslo: hlavního průčelí	Orientační číslo: vedlejšího průčelí	Popis	Zvláštní podmínky a obmezení pro dosažení rozšířeného osvobození od daně
1	43	I.	Hlavní náměstí	4	Mariánské náměstí 9	Dvoupatrový nárožní dům obytný	
2	44			5	Sienná ulice 2	Dvoupatrový nárožní dům obytný	
3	50			11	.	Třípatrový obytný dům s třemi třípatrovými zadními křídly, v druhém dvoře dva jednopatrové zadní domy	*a)* Přední dům a zadní domy pospolu (to jest, rozšířené osvobození od daně povoleno bude náhradním stavbám za tuto nemovitost toliko tenkrát, budou-li přední dům a zadní domy uphé zbourány); *b)* pod tou podmínkou, budou-li *fragmenty* sochařských prací na nynějších budovách jsoucí přeneseny na náhradní stavbu, pokud se to podle výroku stavebního úřadu dá technicky provésti.
4	51			12	.	Třípatrový obytný dům s jedním třípatrovým a dvěma dvoupatrovými zadními domy, přízemní přístavek	*a)* Přední dům a zadní domy, také jednotlivě (to jest, rozšířené osvobození od daně povoleno bude náhradním stavbám za tuto nemovitost i tenkrát, když by toliko přední dům, anebo zadní domy pospolu, byly přestavěny); *b)* pod tou podmínkou, bude-li celý v přízemním nádvorním pokoji nynějšího průčelního stavení se nacházející dřevěný strop přenesen do náhradního stavení, pokud se to podle výroku stavebního úřadu dá technicky provésti; *c)* pod tou podmínkou, že veřejný průchod, který spojuje hlavní náměstí a ulici Šolarskou, bude i dále zachován.
5	9			15	.	Třípatrový obytný dům s dvěma třípatrovými zadními domy.	Přední dům a zadní domy, také jednotlivě (viz položku číslo 4 *a*).
6	27			33	.	Třípatrový obytný dům s třípatrovým zadním domem	Přední a zadní dům pospolu (viz položku číslo 3 *a*).
7	28			34	.	Třípatrový obytný dům s dvoupatrovým zadním domem	Toliko zadní dům (to jest, rozšířené osvobození od daně povoluje se toliko náhradním stavením za ty části nemovitosti, které jsou v poměrkovém sloupci zvlášť uvedeny a také toliko tyto části musí býti zbourány. Plocha výhody požívající určuje se každým způsobem toliko podle zastavěné plochy těchto samotných částí nemovitostí).
8	424		Malé náměstí	1	Mikolajská ulice	Dvoupatrový nárožní dům obytný s dvěma dvoupatrovými zadními domy.	Přední dům a zadní domy pospolu (viz položku číslo 3 *a*).

Číslo položky	Popisné číslo	Městská čtvrť	Ulice nebo náměstí	Orientační číslo: hlavního průčelí	Orientační číslo: vedlejšího průčelí	Popis	Zvláštní podmínky a obmezení pro dosažení rozšířeného osvobození od daně
9	425	I.	Malé náměstí	2	.	Třípatrový obytný dům, dvoupatrový zadní dům	*a)* Toliko přední dům (viz položku číslo 7); *b)* pod tou podmínkou, bude-li tento přední dům společně s předním domem popisné číslo 426, městská čtvrť I, přestavěn jako celek (viz položku číslo 10).
10	426			3	.	Třípatrový obytný dům, třípatrový zadní dům, přízemní zadní dům	*a)* Toliko přední dům (viz položku číslo 7); *b)* pod tou podmínkou, bude-li tento přední dům společně s předním domem popisné číslo 425, městská čtvrť I, přestavěn jako celek (viz položku číslo 9).
11	468		Sionská ulice	16	ulice Sv. kříže	Jednopatrový nárožní dům s dvěma jednopatrovými nádvorními křídly	Přední dům a zadní domy pospolu (viz položku číslo 3 *a*).
12	478		Stolarská ulice	9	.	Dvoupatrový obytný dům s jedním dvou- a jedním jednopatrovým nádvorním křídlem	*a)* Přední dům a zadní domy pospolu (viz položku číslo 3 *a*); *b)* pod tou podmínkou, že veřejný průchod, který spojuje Stolarskou ulici s hlavním náměstím, bude i dále zachován.
13	143		Grodzká ulice	19	Náměstí Všech svatých	Dvoupatrový nárožní dům	
14	91			21	.	Dvoupatrový obytný dům, dvoupatrový zadní dům	Přední a zadní dům pospolu (viz položku číslo 3 *a*).
15	92			23	.	Dvoupatrový obytný dům, dvoupatrový zadní dům	Přední a zadní dům pospolu (viz položku číslo 3 *a*).
16	93			25	.	Dvoupatrový obytný dům, trojpatrový zadní dům	Přední a zadní dům pospolu (viz položku číslo 3 *a*).
17	64			26	. .	Třípatrový obytný dům	
18	94			27	.	Třípatrový obytný dům, třípatrový zadní dům	Přední a zadní dům pospolu (viz položku číslo 3 *a*).
19	66			30	.	Dvoupatrový obytný dům s jednopatrovým zadním domem	Přední a zadní dům pospolu (viz položku číslo 3 *a*).
20	96			31	.	Dvoupatrový obytný dům s dvoupatrovým zadním domem	Přední a zadní dům pospolu (viz položku číslo 3 *a*).

Číslo položky	Popisné číslo	Městská čtvrť	Ulice nebo náměstí	Orientační číslo: hlavního průčelí	Orientační číslo: vedlejšího průčelí	Popis	Zvláštní podmínky a obmezení pro dosažení rozšířeného osvobození od daně
21	67	I.	Grodzká ulice	32	.	Dvoupatrový obytný dům s dvěma dvoupatrovými zadními domy na stavební parcelle katastrální číslo 452/1 a dvoupatrovým zadním domem na stavební parcele katastrální čísla 168 a 167/1	*a)* Rozšířené osvobození od daně přiluší toliko těm náhradním stavením, která budou zřízena za zadní domy na stavebních parcelách, katastrální čísla 452/1, 168 a 167/1 stojící, kteréžto zadní domy mají býti společně zbourány. (V příčině plochy výhody požívající viz položku číslo 7.) *b)* pod tou podmínkou, že do zdi zadního domu zasazený reliéf s draky přenesen bude do náhradního stavení, pokud se to podle výroku stavebního úřadu dá technicky provésti.
22	97			33	.	Třípatrový obytný dům se zadním domem částečně dvou-, částečně jednopatrovým	Přední a zadní dům pospolu (viz položku číslo 3 *a*).
23	98			35	.	Třípatrový obytný dům, dvoupatrový zadní dům	Přední a zadní dům pospolu (viz položku číslo 3 *a*).
24	138			37	Poselská ulice 16	Dvoupatrový nárožní dům obytný, dvoupatrový zadní dům	Přední a zadní dům pospolu (viz položku číslo 3 *a*).
25	99			39	Poselská ulice 16	Třípatrový nárožní dům obytný, dvoupatrový zadní dům	Přední a zadní dům pospolu (viz položku číslo 3 *a*).
26	100			41	.	Třípatrový obytný dům, dvoupatrový zadní dům	Přední a zadní dům pospolu (viz položku číslo 3 *a*).
27	107			55	Náměstí sv. Magdaleny 1 Kanonická ulice 10	Dvoupatrový nárožní dům obytný	
28	79			58	.	Jednopatrový obytný dům s jednopatrovým zadním domem a přízemním přístavkem. Dvoupatrová školní budova stojící směrem k městským sadům	Toliko přední dům orientační číslo 58, Grodzká ulice, s jednopatrovým zadním domem a přízemním přístavkem pospolu (viz položku číslo 3 *a* a 7).
29	141		Poselská ulice	10	.	Jednopatrový obytný dům se zadním domem	Přední a zadní dům pospolu (viz položku číslo 3 *a*).
30	140			12	.	Jednopatrový obytný dům, jednopatrový zadní dům	Přední a zadní dům pospolu (viz položku číslo 3 *a*).
31	158		Bracká ulice	5	.	Jednopatrový obytný dům se zadním domem, částečně dvou-, částečně jednopatrovým	Přední a zadní dům pospolu (viz položku číslo 3 *a*).

Číslo položky	Popisné číslo	Městská čtvrť	Ulice nebo náměstí	Orientační číslo: hlavního průčelí	Orientační číslo: vedlejšího průčelí	Popis	Zvláštní podmínky a obmezení pro dosažení rozšířeného osvobození od daně
32	177	I.	Wiślná ulice	5	.	Dvoupatrový obytný dům, dvoupatrový zadní dům	Přední a zadní dům pospolu (viz položku číslo 3 *a*).
33	200		Ulice sv. Anny	9	Jagiellońská ulice 13	Dvoupatrový nárožní dům obytný	Pod tou podmínkou, že portál hlavního vchodu jakož i veškeré okenní a dveřní rámcoví přeneseny budou do náhradní stavby, pokud se to podle výroku stavebního úřadu technicky dá provésti.
34	204		Jagiellońská ulice	11	.	Třípatrový obytný dům, dvoupatrový zadní dům	Přední a zadní dům, také jednotlivě (viz položku číslo 4 *a*).
35	206			12	.	Dvoupatrový obytný dům	
36	220			5	.	Třípatrový obytný dům, dvoupatrový zadní dům	Přední a zadní dům pospolu (viz položku číslo 3 *a*).
37	222			9	.	Dvoupatrový obytný dům se třemi dvoupatrovými nádvorními křídly	Rozšířené osvobození od daně bude toliko povoleno buď 1. náhradním stavbám pro celý objekt, pod tou podmínkou, že všechny části jeho pospolu budou zbourány a s domem popisné číslo 222, městská čtvrť I, jako celek budou přestavěny (viz položku číslo 39), — anebo 2. náhradním stavbám za nádvorní křídlo s průčelním stavením rovnoběžné a k domu popisné číslo 223, městská čtvrť I, přilehlé samo, pod tou podmínkou, že tato obě nádvorní křídla budou společně zbourána a s domem popisné číslo 223, městská čtvrť I, jakožto celek přestavěna (viz položku číslo 7 a 39).
38	210		Szewská ulice	10	Jagiellońská ulice 7	Dvoupatrový nárožní dům obytný, dvoupatrový zadní dům	Přední a zadní dům pospolu (viz položku číslo 3 *a*).
39	223			11	Jagiellońská ulice 6	Dvoupatrový nárožní dům obytný, dvoupatrový zadní dům	*a)* Přední a zadní dům pospolu (viz položku číslo 3 *a*). *b)* pod tou podmínkou, že tento objekt buď s celou pod položkou číslo 37 uvedenou realitou popisné číslo 222, městská čtvrť I. aneb aspoň s uvedenými tam dvěma nádvorními křídly této reality společně jako celek bude přestavěn (viz položku číslo 37).
40	226			17	.	Dvoupatrový obytný dům, jednopatrový zadní dům	Přední a zadní dům pospolu (viz položku číslo 3 *a*).
41	218			24	.	Dvoupatrový obytný dům	Pod tou podmínkou, že veškeré z XV. a XVI. století pocházející dřevěné stropy jakož i dveřní a okenní rámcoví budou přeneseny do náhradní stavby, pokud se to podle výroku stavebního úřadu dá technicky provésti.
42	230			25	.	Třípatrový obytný dům, dvoupatrový zadní dům	Přední a zadní dům pospolu (viz položku číslo 3 *a*).
43	219			26	Městské sady	Nárožní obytný dům, dílem jedno-, dílem dvoupatrový	

Číslo položky	Popisné číslo	Městská čtvrť	Ulice nebo náměstí	Orientační číslo: hlavního průčelí	Orientační číslo: vedlejšího průčelí	Popis	Zvláštní podmínky a obmezení pro dosažení rozšířeného osvobození od daně
44	239	I.	Sezepařské náměstí	2	.	Dvoupatrový obytný dům, přízemní zadní dům	Přední a zadní dům pospolu (viz položku číslo 3 *a*).
45	240			3	Městské sady	Jednopatrový obytný dům, dva přízemní a jeden jednopatrový zadní dům, jedna skladištní budova	Přední dům, zadní domy a skladištní budova pospolu (viz položku číslo 3 *a*).
46	241			5	.	Jednopatrový obytný dům s jednopatrovým zadním domem	*a)* Přední a zadní dům pospolu (viz položku číslo 3 *a*); *b)* pod tou podmínkou, že toto stavení společně s domem orientační číslo 1, Reformacká ulice, jako celek bude přestavěno (viz položku číslo 47).
47	241		Reformacká ulice	1	.	Jednopatrový nárožní dům obytný	Pod tou podmínkou, že tato budova společně s domem orientační číslo 5, Sezepařské náměstí, jako celek bude přestavěno (viz položku číslo 46).
48	242		Sezepařské náměstí	6	.	Dvoupatrový obytný dům, s dvoupatrovým zadním domem	Přední a zadní dům pospolu (viz položku číslo 3 *a*).
49	242		Reformacká ulice	3	.	Jednopatrový obytný dům s jednopatrovým zadním domem	Přední a zadní dům pospolu (viz položku číslo 3 *a*).
50	245		Sezepařské náměstí	8	Ulice sv. Tomáše	Nárožní obytný dům, dílem jedno-, dílem dvoupatrový, s dvěma jednopatrovými zadními domy	Přední dům a zadní domy pospolu (viz položku číslo 3 *a*).
51	235		Sezepařské náměstí	5	.	Dvoupatrový obytný dům s dvěma dvoupatrovými zadními domy, přízemním přístavkem a dvěma jednopatrovými zadními domy	Přední dům a zadní domy, také jednotlivě (viz položku číslo 4 *a*).
52	248		Ulice sv. Tomáše	7	.	Dvoupatrový obytný dům	
53	320			15	.	Dvoupatrový obytný dům s jednopatrovým zadním domem	Přední a zadní dům pospolu (viz položku číslo 3 *a*)
54	411			26	.	Jednopatrový obytný dům, jednopatrový zadní dům	Přední a zadní dům pospolu (viz položku číslo 3 *a*).
55	415			29	.	Jednopatrový obytný dům	

Číslo položky	Popisné číslo	Městská čtvrť	Ulice nebo náměstí	Orientační číslo: hlavního průčelí	Orientační číslo: vedlejšího průčelí	Popis	Zvláštní podmínky a obmezení pro dosažení rozšířeného osvobození od daně
56	278	I.	Slavkovská ulice	9	.	Třípatrový obytný dům se zadním domem částečně dvou-, částečně jednopatrovým a přízemním přístavkem	Přední a zadní dům domy pospolu (viz položku číslo 3 *a*).
57	264			12	.	Dvoupatrový obytný dům, jednopatrový zadní dům	Přední a zadní dům pospolu (viz položku číslo 3 *a*).
58	265			14	.	Dvoupatrový obytný dům, jednopatrový zadní dům	Přední a zadní dům pospolu (viz položku číslo 3 *a*).
59	288			29	.	Dvoupatrový obytný dům, jednopatrový zadní dům	Přední a zadní dům pospolu (viz položku číslo 3 *a*).
60	305		Ulice sv. Jana	5	Ulice sv. Tomáše 13	Dvoupatrový nárožní dům (popisné číslo 305 b, městská čtvrť I)	
61	304			32	Pijarská ulice 11	Jednopatrový nárožní dům s přízemním přístavkem, jednopatrový zadní dům	Přední a zadní dům pospolu (viz položku číslo 3 *a*).
62	408		Ulice sv. Marka	28	.	Jednopatrový obytný dům	
63	408		Ulice Sv. Kříže	20	.	Jednopatrový obytný dům	
64	343		Floryanská ulice	1	Mariánské náměstí	Třípatrový nárožní dům obytný	Pod tou podmínkou, že na rohu domu upevněný emblem „dva mouřenínové“ bude do náhradní stavby přenesen, eventuelně, když by se ukázalo, že to nelze, v téže podobě znova nápodobem.
65	326			12	.	Dvoupatrový obytný dům	
66	321		Ulice sv. Tomáše	17	.	Dvoupatrový dům	
67	327		Floryanská ulice	14	Ulice sv. Tomáše 16	Třípatrový nárožní hotel s dvěma dvoupatrovými zadními domy	*a)* Přední dům a zadní domy pospolu (viz položku číslo 3 *a*). *b)* Pod tou podmínkou, že portál hlavního vchodu bude s týmže určením přenesen do náhradní stavby, pokud se to podle výroku stavebního úřadu dá technicky provésti.
68	356			27	.	Dvoupatrový obytný dům, jednopatrový zadní dům	Toliko přední dům (viz položku číslo 7).

Číslo položky	Popisné číslo	Městská čtvrť	Ulice nebo náměstí	Orientační číslo: hlavního průčelí	Orientační číslo: vedlejšího průčelí	Popis	Zvláštní podmínky a obmezení pro dosažení rozšířeného osvobození od daně
69	334	I.	Floryánská ulice	28	Ulice sv. Marka 18	Dvoupatrový obytný dům (orientační číslo 28 Floryanská ulice) s jednopatrovým zadním domem a dvoupatrovým vedlejším okřídlím (orientační číslo 18, ulice sv. Marka)	Toliko vedlejší okřídlí, orientační číslo 18, ulice sv. Marka a jednopatrový zadní dům pospolu (viz položku číslo 3 a 7).
70	336			32	.	Dvoupatrový obytný dům s třemi dílem dvou-, dílem jednopatrovými zadními domy	Přední dům a zadní domy pospolu (viz položku číslo 3 a).
71	368			51	.	Jednopatrový obytný dům, tři dílem jednopatrové, dílem přízemní zadní domy	Toliko přední dům (viz položku číslo 7).
72	380		Špitalská ulice	8	.	Dvoupatrový obytný dům, dvoupatrový zadní dům	Přední a zadní dům pospolu (viz položku číslo 3 a).
73	400			11	Ulice sv. Tomáše	Dvoupatrový nárožní dům obytný	
74	400		Ulice sv. Tomáše	24	.	Dvoupatrový obytný dům	
75	401		Špitalská ulice	13	.	Dvoupatrový obytný dům, dvoupatrový zadní dům, přízemní zadní dům	a) Přední dům a zadní domy pospolu (viz položku číslo 3 a). b) pod touto podmínkou, že reliefový domovní emblem „labuť“ bude na náhradní stavbu převezen, eventuelně, kdyžby se ukázalo, že to nelze, v téže podobě znova nápodobem.
76	405			21	.	Jednopatrový obytný dům	
77	405		Ulice sv. Marka	24	.	Jednopatrový přední dům, skladištní budova	Přední dům a skladištní budova pospolu (viz položku číslo 3 a).
78	392		Špitalská ulice	32	.	Jednopatrový obytný dům, na dvoře domek pro domovníka	a) Toliko přední dům (viz položku číslo 7); b) pod tou podmínkou, že portál hlavního vchodu bude s týmže určením přenesen do náhradní stavby, pokud se to podle výroku stavebního úřadu dá technicky provésti.
79	393			34	.	Jednopatrový obytný dům	
80	394			38	.	Jednopatrový obytný dům, jednopatrový zadní dům s přízemním přístavkem	Přední dům a zadní domy pospolu (viz položku číslo 3 a).

Číslo položky	Popisné číslo	Městská čtvrť	Ulice nebo náměstí	Orientační číslo: hlavního průčelí	Orientační číslo: vedlejšího průčelí	Popis	Zvláštní podmínky a obmezení pro dosažení rozšířeného osvobození od daně
81	406	I.	Náměstí svatého Ducha	3	.	Jednopatrový obytný dům	
82	406		Ulice sv. Marka	26	.	Přízemní přední dům s jedním jednopatrovým a jedním přízemním zadním domem	Přední dům a zadní domy pospolu (viz položku číslo 3 *a*).
83	418		Ulice Sv. kříže	10	.	Jednopatrový obytný dům, dva jednopatrové zadní domy	Přední dům a zadní domy pospolu (viz položku číslo 3 *a*).
84	450		Mikolajská ulice	5	Ulice Sv. kříže	Dvoupatrový nárožní dům obytný, orientační číslo 5, Mikolajská ulice, jednopatrový zadní dům, orientační číslo 6 ulice Sv. kříže, skladištní budova	Přední dům, zadní dům a skladištní budova pospolu (viz položku číslo 3 *a*).
85	435			6	.	Dvoupatrový obytný dům, dva dvoupatrové zadní domy	Přední dům a zadní domy pospolu (viz položku číslo 3 *a*).
86	451			7	.	Dvoupatrový obytný dům, jednopatrový zadní dům	Přední a zadní dům pospolu (viz položku číslo 3 *a*).
87	452			9	.	Jednopatrový obytný dům, jednopatrový zadní dům	Přední a zadní dům pospolu (viz položku číslo 3 *a*).
88	453			11	.	Dvoupatrový obytný dům, jednopatrový zadní dům	Přední a zadní dům pospolu (viz položku číslo 3 *a*).
89	454			13	.	Jednopatrový obytný dům, jednopatrový zadní dům, přízemní zadní dům	*a)* Přední dům a zadní domy pospolu (viz položku číslo 3 *a*); *b)* pod tou podmínkou, že tato budova bude společně s domem popisné číslo 455, městská čtvrť I, jako celek přestavěna (viz položku číslo 90).
90	455			15	.	Jednopatrový obytný dům, jednopatrový zadní dům, přízemní zadní dům	*a)* Přední dům a zadní domy pospolu (viz položku číslo 3 *a*); *b)* pod tou podmínkou, že tato budova bude společně s domem popisné číslo 454, městská čtvrť I, jako celek přestavěna (viz položku číslo 89).
91	440			16	.	Dvoupatrový obytný dům, jednopatrový zadní dům, přízemní zadní dům	*a)* Přední dům a zadní domy pospolu (viz položku číslo 3 *a*); *b)* pod tou podmínkou, že domovní emblem (skupina stromů) bude na náhradní stavbu přenesena, eventuelně, když by se ukázalo, že to nelze, v téže podobě znova nápodobena.

Číslo položky	Popisné číslo	Městská čtvrt	Ulice nebo náměstí	Orientační číslo hlavního průčelí	Orientační číslo vedlejšího průčelí	Popis	Zvláštní podmínky a obmezení pro dosažení rozšířeného osvobození od daně
92	444	I.	Mikolajská ulice	24	.	Dvoupatrový obytný dům, dvoupatrový zadní dům, přízemní skladištní budova	Přední dům, zadní dům a skladištní budova pospolu (viz položku číslo 3 *a*).
93	447			30	.	Dvoupatrový obytný dům s jednopatrovým zadním domem	Přední a zadní dům pospolu (viz položku číslo 3 *a*).
94	447		Ulice sv. Tomáše	41	.	Dvoupatrový obytný dům, přízemní skladištní budova	Obytný dům a skladištní budova pospolu (viz položku číslo 3 *a*).
95	9	III.	Ulice Straszewského	19	.	Přízemní obytný dům	
96	9		Smoleńsk	2	.	Přízemní obytný dům	
97	24		Na Groblach	20	.	Přízemní obytný dům	
98	25			21	Nad Wislou	Přízemní nárožní dům obytný	
99	39		Zwierzyniecká ulice	11	.	Dílem jednopatrový, dílem přízemní obytný dům	
100	40			13	.	Jednopatrový obytný dům, přízemní fotografický atelier ve dvoře	Toliko přední dům bez fotografického atelieru (viz položku číslo 7).
101	42			17	.	Dílem jednopatrový, dílem přízemní obytný dům s přízemním traktem zadního domu, jednopatrový zadní dům	Přední dům s traktem zadního domu a zadním domem pospolu (viz položku číslo 3 *a*).
102	34			18	.	Jednopatrový obytný dům, dva jednopatrové zadní domy, přízemní zadní dům	*a)* Přední dům a zadní domy pospolu (viz položku číslo 3 *a*); *b)* pod tou podmínkou, že veškeré budovy reality popisné číslo 35, městská čvrt III, budou zbourány a tak současně spolu zastavěny s realitou popisné číslo 34, městská čtvrt III, aby náhradní stavba stála ve stavební čáře zamýšleného prodloužení Tarłowské ulice (viz položku číslo 103 a 104).

Číslo položky	Popisné číslo	Městská čtvrť	Ulice nebo náměstí	Orientační číslo: hlavního průčelí	Orientační číslo: vedlejšího průčelí	Popis	Zvláštní podmínky a obmezení pro dosažení rozšířeného osvobození od daně
103	35	III.	Zwierzyniecká ulice	20	.	Jednopatrový obytný dům, přízemní zadní dům	*a)* Pod tou podmínkou, že veškeré budovy této reality budou současně zbourány; *b)* za plochu výhody požívající zde pokládána buď tolik ta plocha, která podle položky číslo 102 ad *b)* a 104 ad *b)* má býti zastavěna.
104	36			22	.	Jednopatrový obytný dům, jednopatrový zadní dům, přízemní zadní dům	*a)* Přední dům a zadní domy pospolu (viz položku číslo 3 *a*). *b)* pod tou podmínkou, že veškeré budovy reality popsané číslo 35, městská čtvrť III, budou zbourány a tak současně společně zastavěny s realitou popsané číslo 36, městská čtvrť III, aby náhradní stavba stála ve stavební čáře zamýšleného prodloužení Tarnowské ulice (viz položku číslo 102 a 103).
105	99			31	.	Přízemní obytný dům	
106	99			33	.	Jednopatrový obytný dům	
107	53		Ulice Feliciánek	4	.	Jednopatrový obytný dům, dva přízemní zadní domy	Přední dům a zadní domy pospolu (viz položku číslo 3 *a*).
108	47			19	.	Jednopatrový obytný dům	
109	91		Náměstí Juliá Kossaka	7	.	Přízemní obytný dům s podkrovním bytem, jednopatrový zadní dům	Toliko přední dům (viz položku číslo 7).
110	130		Ulice Wygoda	5	.	Přízemní obytný dům	
111	96			8	.	Jednopatrový obytný dům, hospodářské stavení (chlév)	Přední dům a hospodářské stavení pospolu (viz položku číslo 3 *a*).
112	72		Wolská ulice	1	ulice Straszewského	Jednopatrový nárožní dům obytný	
113	76			25	.	Jednopatrový obytný dům, jednopatrový zadní dům	Přední a zadní dům pospolu (viz položku číslo 3 *a*).

Číslo položky	Popisné číslo	Městská čtvrť	Ulice nebo náměstí	Orientační číslo: hlavního průčelí	Orientační číslo: vedlejšího průčelí	Popis	Zvláštní podmínky a obmezení pro dosažení rozšířeného osvobození od daně
114	15	IV.	Garncarská ulice	2	Ulice Krupnicza 28	Přízemní nárožní dům obytný	
115	15			4	.	Přízemní obytný dům	
116	16		Ulice Krupnicza	3	.	Přízemní obytný dům s částečně přízemním, částečně jednopatrovým zadním domem	Přední a zadní dům pospolu (viz položku číslo 3 *a*).
117	12			22	.	Přízemní obytný dům, přízemní zadní dům	Přední a zadní dům pospolu (viz položku číslo 3 *a*).
118	13			24	.	Přízemní obytný dům, přízemní zadní dům	Přední a zadní dům pospolu (viz položku číslo 3 *a*).
119	14			26	.	Jednopatrový obytný dům, dva jednopatrové zadní domy, hospodářské stavení (chlév)	Přední dům, zadní domy a hospodářské stavení pospolu (viz položku číslo 3 *a*).
120	147		Rajská ulice	22	.	Přízemní obytný dům, jednopatrový zadní dům, chlév	Toliko přední dům (viz položku číslo 7).
121	54		Karmelická ulice	1	Podwale 8	Jednopatrový nárožní dům obytný, přízemní zadní dům, hospodářské stavení (chlév)	Přední dům, zadní dům a hospodářské stavení pospolu (viz položku číslo 3 *a*).
122	42			14	.	Jednopatrový obytný dům, jednopatrový zadní dům	Přední a zadní dům pospolu (viz položku číslo 3 *a*).
123	59			15	.	Jednopatrový obytný dům, dva jednopatrové zadní domy, přízemní zadní dům	Toliko přední dům, postranní jednopatrový zadní dům a přízemní zadní dům po spolu (viz položku číslo 3 *a* a 7).
124	60			17	Garbarská ulice 26	Jednopatrový nárožní dům obytný, jednopatrový zadní dům, přízemní zadní dům	Přední dům a zadní domy pospolu (viz položku číslo 3 *a* a 7).
125	49			32	.	Přízemní obytný dům	

Číslo položky	Popisné číslo	Městská čtvrť	Ulice nebo náměstí	Orientační číslo: hlavního průčelí	Orientační číslo: vedlejšího průčelí	Popis	Zvláštní podmínky a obmezení pro dosažení rozšířeného osvobození od daně
126	64	IV.	Karmelická ulice	39	.	Jednopatrový obytný dům, dva přízemní zadní domy	Přední dům a zadní domy pospolu (viz položku číslo 3 *a*).
127	143			49	Ulice Siemiradzkého 28	Jednopatrový nárožní dům obytný	
128	52			52	.	Jednopatrový obytný dům, dva přízemní zadní domy	Přední dům a zadní domy pospolu (viz položku číslo 3 *a* a 7.)
129	78		Garbarská ulice	12	.	Přízemní obytný dům, jednopatrový zadní dům, dva přízemní zadní domy, skladištní budova	Toliko přední dům, dva přízemní zadní domy a skladištní budova pospolu (viz položku číslo 3 *a* a 7).
130	77			14	.	Jednopatrový obytný dům, dvoupatrový zadní dům	Toliko přední dům (viz položku číslo 7).
131	102		Lobzowská ulice	17	.	Jednopatrový obytný dům, dvoupatrový zadní dům	Přední a zadní dům pospolu (viz položku číslo 3 *a*).
132	102			19	.	Jednopatrový přední dům s jednopatrovou dílnou zámečnickou	Toliko přední dům bez zámečnické dílny (viz položku číslo 7).
133	102			21	.	Jednopatrový obytný dům	
134	108			37	.	Dva přízemní domy	*a)* Oba domy pospolu (viz položku číslo 3 *a*); *b)* pod tou podmínkou, že náhradní stavba bude posunuta do stavební čáry Lobzowské ulice; *c)* plocha výhody požívající obmezuje se na nynější délku průčelí a na hloubku 20 metrů od stavební čáry ulice.
135	113		Łazienná ulice	7	.	Jeden dvou- a jeden jednopatrový obytný dům s dvoupatrovým zadním domem	Toliko jednopatrový přední dům (viz položku číslo 7).
136	119		Ulice Biskupia	16	.	Jednopatrový obytný dům, dva dvoupatrové zadní domy	Přední dům a zadní domy pospolu (viz položku číslo 3 *a*).
137	100	V.	Basztowá ulice	14	.	Jednopatrový nárožní dům obytný	Pod tou podmínkou, že tento dům bude společné s domem orientační číslo 6, Klepařské náměstí, jako celek přestavěn (viz položku číslo 138).

Číslo položky	Popisné číslo	Městská čtvrť	Ulice nebo náměstí	Orientační číslo: hlavního průčelí	Orientační číslo: vedlejšího průčelí	Popis	Zvláštní podmínky a obmezení pro dosažení rozšířeného osvobození od daně
138	100	V.	Klepařské náměstí	6	.	Přízemní obytný dům	Pod tou podmínkou, že tento dům bude společné s domem orientační číslo 14, Basztová ulice, jako celek přestavěn (viz položku číslo 137).
139	101		Basztová ulice	15	.	Jednopatrový obytný dům	Pod tou podmínkou, že tento dům bude společné s domem orientační číslo 5, Klepařské náměstí, jako celek přestavěn (viz položku číslo 140).
140	101		Klepařské náměstí	5	.	Přízemní dům s podkrovním bytem	Pod tou podmínkou, že tento dům bude společné s domem orientační číslo 15, Basztová ulice, jako celek přestavěn (viz položku číslo 139).
141	102		Basztová ulice	16	.	Dvoupatrový obytný dům	Pod tou podmínkou, že tento dům bude společné s domem orientační číslo 4, Klepařské náměstí, jako celek přestavěn (viz položku číslo 142).
142	102		Klepařské náměstí	4	.	Jednopatrový přední dům, jednopatrový zadní dům	*a)* Přední a zadní dům pospolu (viz položku číslo 3 *a*). *b)* pod tou podmínkou, že tento dům bude společné s domem orientační číslo 16, Basztová ulice, jako celek přestavěn (viz položku číslo 141).
143	103		Basztová ulice	17	.	Jednopatrový obytný dům	Pod tou podmínkou, že tento dům bude společné s domem orientační číslo 3, Klepařské náměstí, jako celek přestavěn (viz položku číslo 144).
144	103		Klepařské náměstí	3	.	Jednopatrový přední dům, jednopatrový zadní dům	*a)* Přední a zadní dům pospolu (viz položku číslo 3 *a*); *b)* pod tou podmínkou, že tento dům bude společné s domem orientační číslo 17, Basztová ulice, jako celek přestavěn (viz položku číslo 143).
145	35		Długa ulice	5	.	Jednopatrový obytný dům	
146	73		Ulice sv. Filipa	5	.	Jednopatrový obytný dům	
147	73			7	.	Přízemní obytný dům	
148	163			8	.	Přízemní obytný dům, přízemní zadní dům	Přední a zadní dům pospolu (viz položku číslo 8*a*).
149	74			9		Přízemní přední dům, přízemní zadní dům, skladištní budova	*a)* Přední dům, zadní dům a skladištní budova pospolu (viz položku číslo 2 *a*); *b)* pod tou podmínkou, že tento dům bude společné s domem orientační číslo 11, ulice sv. Filipa, jako celek přestavěn (viz položku číslo 150).

Číslo položky	Popisné číslo	Městská čtvrť	Ulice nebo náměstí	Orientační číslo		Popis	Zvláštní podmínky a obmezení pro dosažení rozšířeného osvobození od daně
				hlavního průčelí	vedlejšího průčelí		
150	74	V.	Ulice sv. Filipa	11	.	Jednopatrový přední dům, třípatrová sušírna, hospodářské stavení	*a)* Přední dům, sušírna a hospodářské stavení pospolu (viz položku číslo 3 *a*); *b)* plocha výhody požívající obmezuje se na nynější délku průčelí a hloubku 20 metrů od stavební čáry ulice; *c)* pod tou podmínkou, že tento dům bude společně s domem orientační číslo 9, ulice sv. Filipa, jako celek přestavěn (viz položku číslo 149).
151	246		Krzywá ulice	5	.	Jednopatrový obytný dům, jednopatrový zadní dům	Přední a zadní dům pospolu (viz položku číslo 3 *a*).
152	168		Krzywá ulice	7	.	Jednopatrový obytný dům s přízemním přístavkem, přízemní zadní dům	Přední a zadní dům pospolu (viz položku číslo 3 *a*).
153	84		Kleparské náměstí	7	.	Jednopatrový obytný dům, přízemní zadní dům	*a)* Přední a zadní dům pospolu (viz položku číslo 3 *a*); *b)* pod tou podmínkou, že celé průčelí reality bude přestavěno.
154	85		Kleparské náměstí	8	.	Přízemní obytný dům s podkrovním bytem, přízemní zadní dům	Přední a zadní dům pospolu (viz položku číslo 3 *a*).
155	118		Náměstí Matejky	2	.	Jednopatrový obytný dům, hospodářské stavení (chlév)	*a)* Přední dům a hospodářské stavení pospolu (viz položku číslo 3 *a*); *b)* pod tou podmínkou, že tento dům bude společně s domem orientační číslo 4, Zacisze, jako celek přestavěn (viz položku číslo 156).
156	118		Zacisze	4	.	Jednopatrový obytný dům	Pod tou podmínkou, že tento dům bude společně s domem orientační číslo 4, náměstí Matejky, jako celek přestavěn (viz položku číslo 155).
157	121		Náměstí Matejky	5	.	Jednopatrový obytný dům, jednopatrový zadní dům	Přední a zadní dům pospolu (viz položku číslo 3 *a*).
158	121		Zacisze	10	.	Dvoupatrový obytný dům	
159	122		Náměstí Matejky	6	.	Jednopatrový obytný dům, přízemní zadní dům	Přední a zadní dům pospolu (viz položku číslo 3 *a*).
160	122		Zacisze	12	.	Přízemní obytný dům	
161	116	VI.	Rakowická ulice	21	Lubomírská ulice 17	Dvoupatrový obytný dům, tři jednopatrové zadní domy	Přední dům a zadní domy pospolu (viz položku číslo 3 *a*).

Číslo položky	Popisné číslo	Městská čtvrť	Ulice nebo náměstí	Orientační číslo: hlavního průčelí	Orientační číslo: vedlejšího průčelí	Popis	Zvláštní podmínky a obmezení pro dosažení rozšířeného osvobození od daně
162	31	VI.	Ulice Kopernika	16	.	Přízemní obytný dům	
163	32		Ulice Kopernika	18	.	Jednopatrový obytný dům, jednopatrový zadní dům	Přední a zadní dům pospolu (viz položku číslo 3 *a*).
164	33		Ulice Kopernika	22	.	Přízemní obytný dům, jednopatrový zadní dům, přízemní zadní dům	Přední dům a zadní domy pospolu (viz položku číslo 3 *a*).
165	58		Blichowa ulice	12	.	Jednopatrový obytný dům, přízemní zadní dům, jednopatrový zadní dům	Toliko přední dům a přízemní zadní dům pospolu (viz položku číslo 3 *a* a 7).
166	72		Wielopole	1	Starowiślná ulice	Dílem jednopatrový, dílem přízemní nárožní obytný dům, hospodářské stavení (chlév)	Přední dům a hospodářské stavení pospolu (viz položku číslo 3 *a*).
167	91		Wielopole	7	.	Dvoupatrový obytný dům	
168	66		Wielopole	14	.	Jednopatrový obytný dům, přízemní zadní dům	Přední a zadní dům pospolu (viz položku číslo 3 *a*).
169	.		Wielopole	16	Ulice Zyblikiewiczowa 16	Dílem jedno-, dílem dvoupatrový nárožní obytný dům s přízemním přístavkem	
170	82		Wielopole	20	.	Jednopatrový obytný dům, jednopatrový zadní dům	Toliko přední dům (viz položku číslo 7).
171	285		Ulice Zyblikiewiczova	9	Nepojmenovaná příčná ulice 1	Jednopatrový nárožní dům obytný	
172	127		Ulice sv. Gertrudy	3	.	Jednopatrový obytný dům, jednopatrový zadní dům	Přední a zadní dům pospolu (viz položku číslo 3 *a*).
173	152		Jasná ulice	8	.	Jednopatrový obytný dům, dva přízemní zadní domy	Přední dům a zadní domy pospolu (viz položku číslo 3 *a*).

Číslo položky	Popisné číslo	Městská čtvrť	Ulice nebo náměstí	Orientační číslo: hlavního průčelí	Orientační číslo: vedlejšího průčelí	Popis	Zvláštní podmínky a obmezení pro dosažení rozšířeného osvobození od daně
174	1	VII.	Ulice sv. Gertrudy	20	.	Jednopatrový obytný dům, přízemní zadní dům	Přední a zadní dům pospolu (viz položku číslo 3 *a*).
175	36		Rybaki	2	.	Přízemní obytný dům s podkrovním bytem	
176	34			4	.	Přízemní obytný dům s podkrovním bytem	
177	13		Stradomská ulice	1	Bernardynská ulice 1	Dvoupatrový nárožní dům obytný	
178	26			27	.	Jednopatrový nárožní dům obytný s jednopatrovým zadním křídlem	Přední dům a zadní křídlo pospolu (viz položku číslo 3 *a*).
179	65		Dietlowska ulice	40	Ulice sv. Agnieszky 11	Jednopatrový nárožní dům obytný	
180	36	VIII.	Skawińska ulice	4	.	Jednopatrový obytný dům s přízemním zadním domem	Přední a zadní dům pospolu (viz položku číslo 3 *a*).
181	36			6	.	Přízemní dům	
182	98		Krakowská ulice	4	Miodowá ulice 1, 3	Jednopatrový nárožní dům obytný, přízemní zadní dům	Přední a zadní dům pospolu (viz položku číslo 3 *a*).
183	97			6	.	Jednopatrový obytný dům, jednopatrový zadní dům, tři přízemní zadní domy	*a)* Přední dům a zadní domy pospolu (viz položku číslo 3 *a*); *b)* plocha výhody požívající obmezuje se na nynější délku průčelí a hloubku 24 metrů od stavební čáry ulice.
184	96			8	.	Jednopatrový obytný dům	
185	78			9	Miedzuch 4, 6	Jednopatrový nárožní dům obytný, dvoupatrový zadní dům, přízemní prádelna	Toliko přední dům (viz položku číslo 7).
186	93			14	.	Jednopatrový nárožní dům obytný, dvoupatrový zadní dům, domek pro domovníka	Toliko přední dům (viz položku číslo 7).

Číslo položky	Popisné číslo	Městská čtvrť	Ulice nebo náměstí	Orientační číslo: hlavního průčelí	Orientační číslo: vedlejšího průčelí	Popis	Zvláštní podmínky a obmezení pro dosažení rozšířeného osvobození od daně
187	70	VIII.	Krakowská ulice	27	.	Dvoupatrový obytný dům, dvoupatrový zadní dům	Přední a zadní dům pospolu (viz položku číslo 3 *a*).
188	69			29	Skaleczná ulice 1	Dvoupatrový nárožní dům obytný	
189	69		Augustyniská ulice	20	Skaleczná ulice 3, 5	Jednopatrový nárožní dům obytný, dvoupatrový zadní dům, přízemní zadní dům	Přední dům a zadní domy pospolu (viz položku číslo 3 *a*).
190	86			30	.	Dvoupatrový obytný dům s jedním jednopatrovým a jedním dvoupatrovým zadním domem	Přední dům a zadní domy pospolu (viz položku číslo 3 *a*).
191	85			32	.	Dvoupatrový obytný dům, dva jednopatrové zadní domy	Přední dům a zadní domy pospolu (viz položku číslo 3 *a*).
192	83			36	Wolnica 2	Jednopatrový nárožní dům obytný, přízemní zadní dům	*a)* Přední a zadní dům pospolu (viz položku číslo 3 *a*). *b)* pod tou podmínkou, že veškeré z XV. a XVI. století pocházející dřevěné stropy i dveřní a okenní rámcoví budou přeneseny do náhradní stavby, pokud se to dá podle výroku stavebního úřadu technicky provésti.
193	25		Krakowská ulice	45	Skawińská ulice 2	Přízemní nárožní dům obytný s přízemním přístavkem a přízemním zadním domem	Přední a zadní dům pospolu (viz položku číslo 3 *a*).
194	18			46	.	Jednopatrový obytný dům s jednopatrovým zadním domem a přízemním přístavkem	Toliko přední dům (viz položku číslo 7).
195	26			47	.	Jednopatrový obytný dům	
196	28			51	.	Dílem jednopatrový, dílem přízemní obytný dům s jednopatrovým zadním domem, dvěma přízemními továrními budovami a pěti kolnami	Toliko přední dům a zadní dům pospolu (viz položku číslo 3 *a*).
197	29			53	.	Přízemní obytný dům, jeden jednopatrový zadní dům, dva přízemní zadní domy, jeden přízemní zadní dům s podkrovním bytem	*a)* Přední dům a zadní domy, kromě onoho, který je zřízován rovnoběžně s předním domem, pospolu (viz položku číslo 3 *a*). *b)* plocha výhody požívající obmezuje se na nynější délku průčelí a hloubku 20 metrů od stavební čáry ulice.

Číslo položky	Popisné číslo	Městská čtvrť	Ulice nebo náměstí	Orientační číslo: hlavního průčelí	Orientační číslo: vedlejšího průčelí	Popis	Zvláštní podmínky a obmezení pro dosažení rozšířeného osvobození od daně
198	8	VIII.	Wolnica	3	.	Jednopatrový obytný dům, jednopatrový zadní dům, přízemní zadní dům	Přední dům a zadní domy pospolu (viz položku číslo 3 *a*).
199	14			9	Przesmyk 1	Jednopatrový nárožní dům obytný	
200	251		Ulice Józefa	10	Ulice Božego Ciala 15	Dvoupatrový nárožní dům obytný, dvoupatrový zadní dům	Přední a zadní dům pospolu (viz položku číslo 3 *a*).
201	251		Miedzuch	15	.	Jednopatrový přední dům, přízemní zadní dům	Přední a zadní dům pospolu (viz položku číslo 3 *a*).
202	252		Ulice Józefa	12	Ulice Božego Ciala 15	Jednopatrový nárožní dům obytný s jednopatrovým zadním domem	Přední a zadní dům pospolu (viz položku číslo 3 *a*).
203	252		Ulice Božego Ciala	18	Miedzuch 17	Jednopatrový nárožní dům obytný	
204	275		Ulice Józefa	19	.	Jednopatrový obytný dům, jednopatrový zadní dům	*a)* Přední a zadní dům pospolu (viz položku číslo 3 *a*); *b)* pod touto podmínkou, že veškeré, z XV. a XVI. století pocházející dřevěné stropy i dveřní a okenní rámcové budou přeneseny do náhradní stavby, pokud se to dá podle výroku stavebního úřadu technicky provésti.
205	276			21	Ulice Jakóba 35	Jednopatrový nárožní dům obytný, jednopatrový zadní dům	Přední a zadní dům pospolu (viz položku číslo 3 *a*).
206	280			31	.	Jednopatrový obytný dům, tři jednopatrové zadní domy	Přední dům a zadní domy pospolu (viz položku číslo 3 *a*).
207	281			33	.	Jednopatrový obytný dům	
208	268			40	.	Jednopatrový obytný dům, jednopatrový zadní dům, přízemní zadní dům	Přední dům a zadní domy pospolu (viz položku číslo 3 *a*).
209	270			44	.	Jednopatrový obytný dům	
210	271			46	Široká ulice 26	Jednopatrový nárožní dům obytný	

Číslo položky	Popisné číslo	Městská čtvrť	Ulice nebo náměstí	Orientační číslo: hlavního průčelí	Orientační číslo: vedlejšího průčelí	Popis	Zvláštní podmínky a obmezení pro dosažení rozšířeného osvobození od daně
211	114	VIII.	Miedzuch	16	Ulice Božego Ciała 16	Jednopatrový nárožní dům obytný s jednopatrovým zadním domem	Přední a zadní dům pospolu (viz položku číslo 3 *a*).
212	100		Ulice Miodowa	10	Ulice Božego Ciała 4	Jednopatrový nárožní dům obytný, jednopatrový zadní dům, přízemní zadní dům	*a)* Přední dům a zadní domy pospolu (viz položku číslo 3 *a*). *b)* pod tou podmínkou, že náhradní stavba bude zřízena ve stavebních čarách ulice Miodowé a ulice Božego Ciała.
213	113			22	.	Jednopatrový obytný dům, dva jednopatrové zadní domy	Přední dům a zadní domy pospolu (viz položku číslo 3 *a*).
214	157		Ulice Izaaka	2	Ulice Estery 18	Dvoupatrový nárožní dům obytný	
215	169			7	Kupa 22	Jednopatrový nárožní dům obytný	
216	143		Kupa	14	.	Jednopatrový obytný dům, jednopatrový zadní dům	Přední a zadní dům pospolu (viz položku číslo 3 *a*).
217	155			17	.	Jednopatrový obytný dům, jednopatrový zadní dům	Přední a zadní dům pospolu (viz položku číslo 3 *a*).
218	172		Ulice Jakóba	6	Ciemná ulice 14	Jednopatrový nárožní dům obytný	
219	173			8	.	Dvoupatrový obytný dům	
220	174			10	.	Dvoupatrový obytný dům, přízemní zadní dům	Přední a zadní dům pospolu (viz položku číslo 3 *a*).
221	184			13	.	Jednopatrový obytný dům, jednopatrový zadní dům	Přední a zadní dům pospolu (viz položku číslo 3 *a*).
222	188			21	.	Jednopatrový obytný dům	
223	170			27	Ulice Izaaka 9	Jednopatrový nárožní dům obytný	
224	364		Ciemná ulice	9	Szeroká ulice 29	Dvoupatrový nárožní dům obytný	
225	205			11	.	Třípatrový obytný dům, třípatrový zadní dům	Přední a zadní dům pospolu (viz položku číslo 3 *a*).

Číslo položky	Popisné číslo	Městská čtvrť	Ulice nebo náměstí	Orientační číslo: hlavního průčeli	Orientační číslo: vedlejšího průčeli	Popis	Zvláštní podmínky a obmezení pro dosažení rozšířeného osvobození od daně
226	205	VIII.	Szeroká ulice	27	.	Dvoupatrový obytný dům	
227	198		Ciemná ulice	12	.	Jednopatrový obytný dům, jednopatrový zadní dům	Přední a zadní dům pospolu (viz položku číslo 3 *a*).
228	296		Wąska ulice	4	.	Dvoupatrový obytný dům	
229	298			8	.	Dvoupatrový obytný dům	
230	299			10	.	Jednopatrový obytný dům s přízemním přístavkem	
231	328		Dajwór	31	.	Jednopatrový obytný dům, jednopatrový zadní dům, přízemní zadní dům	Přední dům a zadní domy pospolu (viz položku číslo 3 *a*).
232	288		Bawół	1	.	Jednopatrový obytný dům	Pod tou podmínkou, že toto stavení bude společně s domy popisné číslo 289, městská čtvrť VIII (viz položku číslo 233), a popisné číslo 290, městská čtvrť VIII (viz položku číslo 234), přestavěno a že náhradní stavba za tyto tři domy bude zřízena jako celek ve stavební čáře náměstí Bawół.
233	289			2	Dajwór 19	Jednopatrový nárožní dům obytný	Pod tou podmínkou, že toto stavení bude společně s domy popisné číslo 288, městská čtvrť VIII (viz položku číslo 232), a popisné číslo 290, městská čtvrť VIII (viz položku číslo 234), přestavěno a že náhradní stavba za tyto tři domy bude zřízena jako celek ve stavební čáře náměstí Bawół.
234	290			3		Přízemní obytný dům	Pod tou podmínkou, že toto stavení bude společně s domy popisné číslo 288, městská čtvrť VIII (viz položku číslo 232), a popisné číslo 289, městská čtvrť VIII (viz položku číslo 233), přestavěno a že náhradní stavba za tyto tři domy bude zřízena jako celek ve stavební čáře náměstí Bawół.
235	293			8	.	Jednopatrový obytný dům	
236	294			9	.	Jednopatrový obytný dům	
237	218		Szeroká ulice	1	Miodová ulice 33	Dvoupatrový nárožní dům obytný	
238	224			6	Staro-wiślná ulice 57	Jednopatrový obytný dům s dvěma přízemními přístavky, jednopatrový zadní dům	Přední a zadní dům pospolu (viz položku číslo 3 *a*).

Číslo položky	Popisné číslo	Městská čtvrť	Ulice nebo náměstí	Orientační číslo: hlavního průčelí	Orientační číslo: vedlejšího průčelí	Popis	Zvláštní podmínky a obmezení pro dosažení rozšířeného osvobození od daně
239	226	VIII.	Široká ulice	7	Starowišlná ulice 59	Jednopatrový obytný dům, jednopatrový zadní dům	*a)* Přední a zadní dům pospolu (viz položku číslo 3 *a*); *b)* pod tou podmínkou, že toto stavení bude společné s domem popisné číslo 227, městská čtvrť VIII (viz položku číslo 240) jako celek přestavěno.
240	227			8	Starowišlná ulice 61	Jednopatrový obytný dům	Pod tou podmínkou, že tento dům bude společně s domem popisné číslo 226, městská čtvrť VIII (viz položku číslo 239), jako celek přestavěn.
241	231			12	Starowišlná ulice 69	Dvoupatrový obytný dům, dvoupatrový zadní dům	*a)* Přední a zadní dům pospolu (viz položku číslo 3 *a*); *b)* pod tou podmínkou, že veškeré z XV. a XVI. století pocházející dřevěné stropy i dveřní a okenní rámcoví budou přeneseny do náhradní stavby, pokud se to dá podle výroku stavebního úřadu technicky provésti.
242	232			13	.	Dvoupatrový obytný dům, jednopatrový zadní dům	Přední a zadní dům pospolu (viz položku číslo 3 *a*).
243	233a			14	.	Jednopatrový obytný dům, dvoupatrový zadní dům	Přední a zadní dům pospolu (viz položku číslo 3 *a*).
244	234			15	.	Jednopatrový obytný dům	
245	236			17	.	Třípatrový obytný dům	Pod tou podmínkou, že veškeré z XV. a XVI. století pocházející dřevěné stropy i dveřní a okenní rámcoví budou přeneseny do náhradní stavby, pokud se to dá podle výroku stavebního úřadu technicky provésti.
246	237			18	.	Dvoupatrový obytný dům s jednopatrovým zadním domem	*a)* Přední a zadní dům pospolu (viz položku číslo 3 *a*). *b)* pod tou podmínkou, že toto stavení bude společné s domem orientační číslo 3, Dajwór, jako celek přestavěno (viz položku číslo 247).
247	237		Dajwór	3	.	Přízemní obytný dům	Pod tou podmínkou, že tento dům bude společně s domem orientační číslo 18, Široká ulice, jako celek přestavěn (viz položku číslo 246).
248	238		Široká ulice	19	.	Dvoupatrový obytný dům s dvoupatrovým zadním domem	*a)* Přední a zadní dům pospolu (viz položku číslo 3 *a*); *b)* pod tou podmínkou, že veškeré z XV. a XVI. století pocházející dřevěné stropy i dveřní a okenní rámcoví budou přeneseny do náhradní stavby, pokud se to dá podle výroku stavebního úřadu technicky provésti.
249	238		Dajwór	5	.	Dvoupatrový obytný dům	
250	239		Široká ulice	20	.	Dvoupatrový obytný dům	

Číslo položky	Popisné číslo	Městská čtvrť	Ulice nebo náměstí	Orientační číslo: hlavního průčelí	Orientační číslo: vedlejšího průčelí	Popis	Zvláštní podmínky a obmezení pro dosažení rozšířeného osvobození od daně
251	239		Dajwór	7	.	Dvoupatrový obytný dům	
252	240			21	.	Dvoupatrový obytný dům	
253	204			26	.	Dvoupatrový obytný dům	Pod tou podmínkou, že veškeré z XV. a XVI. století pocházející dřevěné stropy i dveřní a okenní rámcový budou přeneseny do náhradní stavby, pokud se to dá podle výroku stavebního úřadu technicky provésti.
254	208			31	.	Jednopatrový obytný dům	Pod tou podmínkou, že veškeré z XV. a XVI. století pocházející dřevěné stropy i dveřní a okenní rámcový budou přeneseny do náhradní stavby, pokud se to dá podle výroku stavebního úřadu technicky provésti.
255	211			34	Ciemná ulice 3	Jednopatrový obytný dům, přízemní zadní dům	*a)* Přední a zadní dům pospolu (viz položku číslo 3 *a*); *b)* pod tou podmínkou, že veškeré z XV. a XVI. století pocházející dřevěné stropy i dveřní a okenní rámcový budou přeneseny do náhradní stavby, pokud se to dá podle výroku stavebního úřadu technicky provésti.
256	213	VIII.	Szeroká ulice	36	Ciemná ulice 1	Jednopatrový nárožní dům obytný	
257	214			37	Ciemná ulice 21	Jednopatrový nárožní dům obytný	
258	215			38	.	Dvoupatrový obytný dům, dvoupatrový zadní dům, přízemní zadní dům	*a)* Přední dům a zadní domy pospolu (viz položku číslo 3 *a*); *b)* pod tou podmínkou, že veškeré z XV. a XVI. století pocházející dřevěné stropy i dveřní a okenní rámcový budou přeneseny do náhradní stavby, pokud se to dá podle výroku stavebního úřadu technicky provésti.
259	216			39	.	Přízemní obytný dům	
260	217			40	.	Přízemní obytný dům, přízemní zadní dům	*a)* Přední a zadní dům pospolu (viz položku číslo 3 *c*); *b)* pod tou podmínkou, že veškeré z XV. a XVI. století pocházející dřevěné stropy i dveřní a okenní rámcový budou přeneseny do náhradní stavby, pokud se to dá podle výroku stavebního úřadu technicky provésti.
261	233b		Starowišná ulice	71	.	Jednopatrový obytný dům	

Zákonník říšský

pro

království a země v radě říšské zastoupené.

Částka LXI. — Vydána a rozeslána dne 3. července 1906.

Obsah: (Čís. 131 a 132.) 131. Zákon, jímž rozšiřuje se dočasné osvobození od domovní daně činžovní pro přestavby, které v obvodu zemského hlavního města Brna vykonány budou z veřejných ohledův assanačních nebo komunikačních, a jímž se prodlužuje doba platnosti zákona ze dne 13. dubna 1896. — 132. Nařízení, kterým se doplňují §§ 1 (číslo 4) a 2 ministerského nařízení ze dne 13. října 1897.

131.

Zákon,
daný dne 29. června 1906,

jímž rozšiřuje se dočasné osvobození od domovní daně činžovní pro přestavby, které v obvodu zemského hlavního města Brna vykonány budou z veřejných ohledův assanačních nebo komunikačních, a jímž se prodlužuje doba platnosti zákona ze dne 13. dubna 1896, Z. Ř. č. 61.

S přisvědčením obojí sněmovny říšské rady vidí Mi se nařídíti takto:

§ 1.

Aby poskytnuta byla výhoda přestavbě budov v obvodu zemského hlavního města Brna uvedených v připojeném seznamu, kterážto přestavba jest žádoucí z veřejných ohledů assanačních a komunikačních, doba osvobození od domovní daně činžovní, jež místo má podle zákona ze dne 25. března 1880, Z. Ř. č. 39, prodlužuje se podle následujících ustanovení na 18 let, budou-li tato stavení úplně nebo alespoň až ku povrchu zemskému zbourána.

Pokud v seznamu samém není jinaké ustanovení obsaženo, buďte pokaždé všechny v jedné položce seznamu uvedené budovy současně zbourány.

§ 2.

Výhoda v § 1 stanovená přísluší toliko takovým náhradním stavením, která

1. v deseti letech počítajíc od počátku působnosti tohoto zákona budou započata a úplně k užívání zařízena.

2. na základě zemského zákona požívají také osvobození od zemských a obecních přirážek k domovní dani činžovní na dobu 18 let, a

3. vyhovují zvláštním podmínkám a obmezením v připojeném seznamu uvedeným.

§ 3.

Pokud ve smyslu § 21 brněnského stavebního řádu (zákon ze dne 16. června 1894, Z. z. č. 63) náhradní stavby mají zpět ustoupiti, kromě podmínek v § 2 uvedených splněny budiž, aby výhoda v § 1 stanovená byla dosažena, ještě tyto podmínky:

1. Půda, která se uvolní zpět ustoupením, budiž po dokončení náhradní stavby urovnána a břemen prosta odstoupena obci zemského hlavního města Brna; odstoupení toto má až do desetiny plochy stavbou náhradní zastavěné státi se bezplatně. Naproti tomu větší výměra zaplacena buď obcí, zřídí-li se vícepatrová budova na místě přízemní, 20 procenty, zřídí-li se vícepatrová budova na místě jednopatrové, 40 procenty, v jinaké případnosti pak 60 procenty ceny na větší výměru připadající, podle polohy v místě obvyklé.

2. Budou-li na místě zbourané nemovitosti náhradní stavby zřízeny sice v době ustanovené v § 2, č. 1, však nikoli současně, nýbrž v mezerách časově od sebe oddělených, velikost plochy, o kterou se má zpět ustoupiti a která má býti obci bezplatně odstoupena a obnos, který má od obce býti za ni zaplacen, budiž pokaždé podle úhrnné výměry plochy náhradními stavbami zastavěné vypočten, vztažmo opraven.

3. Jestliže by změnou předpisů stavebního řádu pro zemské hlavní město Brno ze dne 16. června 1894, Z. z. č. 63, platných pro zákup ploch, o které má býti zpět ustoupeno, v nějakém moravském zákoně zemském byla vydána ustanovení pro obec příznivější nežli ustanovení v předcházejících číslech 1 a 2 uvedená, zákup ploch, o které má býti zpět ustoupeno, státi se má podle těchto ustanovení zemských zákonů.

§ 4.

Za náhradní stavby pokládati jest ta stavení, která zcela neb aspoň částečně budou zřízena na oněch stavebních parcelách, na kterých byly zřízeny stavby v seznamu uvedené; stavební parcely budov v jedné položce seznamu spojených považovány buďte při tom za jednotku (stavební parcely požívající výhody).

§ 5.

Výhoda v § 1 stanovená přísluší, zřídí-li se vícepatrová budova na místě přízemní nebo jednopatrové, toliko třem spodním patrům; obsahují-li budovy ke zbourání určené různý počet poschodí, rozhoden jest pro posouzení nároku na osvobození od daně nejvyšší jejich počet.

Ve stavení nově zřizovaném podzemní místnosti užívané za obydlí, jakož i podkrovní byty počítány buďte za patra.

§ 6.

Ty domy, pro které k žádosti bude úředně povolena větší výška nežli jaká jest v § 52, odstavci 1, stavebního řádu ze dne 16. června 1894, Z. z. č. 63, platného pro Brno, ustanovena, nebo menší prostora nádvorní nežli jaká jest určena v § 76, odstavci 2 a 3 tohoto stavebního řádu, nejsou účastny rozšířeného osvobození od daně v tomto zákoně stanoveného.

Toto ustanovení netýká se nádvorní prostory pro taková nárožní staveniště, jejichž účelné zastavení bylo by nemožno, kdyby se nezmírnila pravidla § 76 dotčeného stavebního řádu a pro která stavební úřad z tohoto důvodu poskytuje příslušné úlevy.

§ 7.

Když plocha náhradní stavbou zastavěná jest větší nežli ta plocha stavebních parcel požívajících výhody, které v době vydání tohoto zákona budovami v seznamu uvedenými a od té doby zbouranými byla zastavěna (plocha požívající výhody), nebo má-li náhradní stavba větší počet pater nežli v § 5 uvedený, rozšířené osvobození od daně přísluší toliko oné účetní kvotě činžovního výtěžku náhradní stavby, která jest k úhrnnému činžovnímu výtěžku v témže poměru, jako plocha požívající výhody k zastavěné ploše náhradní stavby; při tom buď, jestliže náhradní stavba má větší počet pater nežli v § 5 uvedený, jakožto úhrnný činžovní výtěžek počítán toliko činžovní výtěžek pater výhody požívajících.

Pokud však podle výslovných ustanovení připojeného seznamu plocha požívající výhody má býti vyměřena menší nežli jest to přiměřeno ploše dosud zastavěné, mají tato zvláštní ustanovení míti platnost.

§ 8.

Zřizuje-li se několik náhradních staveb na stavebních, výhody požívajících parcelách, které spolu tvoří jednotku, plocha výhody požívající rozdělí se takto:

a) Nezažádá-li se za povolení rozšířeného osvobození od daně pro všechny náhradní stavby současně, vyšetřen bude rozsah rozšířeného osvobození od daně pro to náhradní stavení, pro které se za osvobození od daně napřed zažádá, podle zásady v § 7 obsažené bez ohledu na ostatní náhradní stavby.

S dalšími žádostmi naloženo bude podle pořadí, ve kterém budou podány, stejným způsobem, avšak s tou obměnou, že náhradním stavbám přísluší pokaždé nárok na rozšířené osvobození od daně toliko potud, pokud plocha výhody požívající není již vyčerpána některou žádostí předcházející.

b) Při současných žádostech pro několik náhradních staveb plocha výhody požívající, vztažmo její zůstatek podle čísla a zbývající rozvržen buď podle poměru zastavěných ploch těchto náhradních stavení.

§ 9.

Vlastníci budov v seznamu uvedených jsou povinni, před počátkem bourání jejich postarati se zhotovením plánu stavebního úřadem schváleného, o zjištění stavebního a parcelního stavu za času vydání tohoto zákona a změn v té příčině od té doby nastalých; v tomto pláně uvedeny budte číslicemi také rozměry zastavěných ploch.

Nedostojí-li strana této povinnosti, má nárok na rozšířené osvobození od daně toliko potud, pokud rozhodné skutečnosti od strany nebudou jinak prokázány způsobem naprosto nepochybným.

Když stavební povolení pro budovy na stavebních parcelách výhody požívajících bylo vymoženo, může se požádati u finančního úřadu I. stolice za vydání praejudiciálního nálezu o tom, zdali projektovaným stavbám přísluší charakter náhradních staveb ve smyslu tohoto zákona (§ 4) a jakým způsobem plocha výhody požívající bude rozvržena mezi několik náhradních staveb.

Zevrubnější ustanovení budou vydána způsobem nařizovacím.

§ 10.

Po dokončení náhradní stavby nebo některé části stavení hodící se k samostatnému užívání, budiž ve lhůtě v § 4 zákona ze dne 25. března 1880, Z. Ř. č. 39, uvedené zažádáno za povolení rozšířeného osvobození od daně.

K žádosti přiložen buď plán v § 9 předepsaný, vydaný snad praejudiciální nález, průkaz, že zvláštní podmínky v připojeném seznamu snad uvedené byly splněny, a vyjádření obecního úřadu, zdali obec činí nároky z důvodu § 3, a zdali těmto nárokům jest již vyhověno čili nic.

K žádostem opozděně došlým rozšířené osvobození od daně povoleno bude toliko na tu dobu, která se počíná dnem splatnosti daně po podání žádosti následujícím a končí se 18 let po dokončení stavení (části stavení).

Ostatně ustanovení zákona ze dne 25. března 1880, Z. Ř. č. 39, vztahují se obdobně také ke stavbám v tomto zákoně dotčeným.

§ 11.

Lhůta v § 2 zákona ze dne 13. dubna 1896, Z. Ř. č. 61, ustanovená, ve které přestavby, kterým rozšířené osvobození od domovní daně činžovní bylo propůjčeno, v obci zemského hlavního města Brna mají býti provedeny ve stavu k užívání způsobilém, rozšiřuje se až do 21. dubna 1908 pro nemovitosti v seznamu k dotčenému zákonu uvedené, dosud ještě nepřestavěné — kromě těch nemovitostí, pro které prodloužení řečené lhůty bylo již povoleno zákonem ze dne 10. ledna 1902, Z. Ř. č. 13.

Po vypršení této lhůty ustanovení tohoto zákona vztahovati se budou úplně také k nemovitostem v zákoně ze dne 13. dubna 1896, Z. Ř. č. 61, uvedeným, do té doby ještě nepřestavěným.

§ 12.

Zákon tento nabude moci v příčině § 11 dnem 22. dubna 1906, v příčině ostatních paragrafů dnem svého vyhlášení.

§ 13.

Mému ministrovi finančnímu jest uloženo, aby uvedl tento zákon ve skutek.

Ve Vídni, dne 29. června 1906.

František Josef m. p.

Beck m. p. **Korytowski** m. p.

Seznam

těch domů v obvodu zemského hlavního města Brna, ku kterým ustanovení předcházejícího zákona se vztahují.

Číslo položky	Popisné číslo	Katastrální obec	Ulice nebo náměstí	Orientační číslo: hlavního průčelí	Orientační číslo: vedlejšího průčelí	Popis	Zvláštní podmínky a obmezení pro dosažení rozšířeného osvobození od daně
I. okres.							
1	469	Město	Orelská ulice	17	Minoritská ulice 1	Jednopatrový nárožní dům obytný s jednopatrovým obytným domem	
2	516			20	Josefská ulice 1	Dvoupatrový nárožní dům obytný	
3	523			21	.	Dvoupatrový obytný dům s jednopatrovým nádvorním křídlem a jednopatrovým příčným stavením	
4	517			22	.	Dvoupatrový obytný dům s jednopatrovým nádvorním křídlem	
5	518			24	.	Dvoupatrový obytný dům, dvoupatrové nádvorní křídlo s přízemním přístavkem	Toliko dvoupatrový obytný dům (to jest, rozšířené osvobození od daně propůjčuje se toliko náhradním stavbám za ty části nemovitostí, které jsou v tomto sloupci zvláště uvedeny a také jenom tyto části nemovitostí musí býti zbourány. Plocha výhody požívající určuje se každým způsobem toliko podle zastavěné plochy těchto částí nemovitostí samotných).
6	401		Ferdinandská ulice	6	.	Dvoupatrový obytný dům s oboustrannými nádvorními křídly a zadním, dvoupatrovým příčným traktem	
7	404			16	U tržnice 3	Třípatrový nárožní dům obytný s třípatrovým nádvorním křídlem	
8	71		Velké náměstí	9	Kobližná ulice 2	Dvoupatrový nárožní dům obytný s dvěma dvoupatrovými nádvorními křídly	
9	397 81 82 83			19	Panská ulice 2	Dvoupatrový nárožní dům obytný s dvoupatrovým nádvorním křídlem	

Číslo položky	Popisné číslo	Katastrální obec	Ulice nebo náměstí	Orientační číslo: hlavního průčelí	Orientační číslo: vedlejšího průčelí	Popis	Zvláštní podmínky a obmezení pro dosažení rozšířeného osvobození od daně
10	394	Město	Panská ulice	8	.	Dvoupatrový obytný dům s dvěma dvoupatrovými nádvorními křídly a dvoupatrovým příčným traktem; jeden přízemní a dva jednopatrové zadní domy	
11	580		Jakubské náměstí	4	.	Třípatrový obytný dům, jednopatrový zadní dům (lázně)	
12	17		Jesuitská ulice	23	.	Třípatrový obytný dům s přízemním přístavkem	
13	582			25	Švédská ulice 14	Třípatrový nárožní dům obytný	
14	445		Janská ulice	4	.	Dvoupatrový obytný dům s dvoupatrovým nádvorním křídlem	
15	451			5	.	Dvoupatrový obytný dům s dvěma dvoupatrovými nádvorními křídly a dvoupatrovým příčným traktem	
16	452			7		Třípatrový obytný dům s dvěma třípatrovými nádvorními křídly, třípatrový zadní dům	
17	513		Josefská ulice	7	.	Jednopatrový obytný dům s dvěma jednopatrovými nádvorními křídly	
18	300		Kapucínské náměstí	8	Zelný trh 6	Třípatrový nárožní dům obytný, jednopatrový zadní dům s jednopatrovým nádvorním křídlem.	
19	313 421			9	Zelný trh 5	Dvoupatrový nárožní dům s dvěma dvoupatrovými nádvorními křídly	
20	70		Kohlíšná ulice	4	Poštovská ulice 2	Třípatrový nárožní dům obytný s dvěma třípatrovými nádvorními křídly	
21	64			10	.	Třípatrový obytný dům s třípatrovým přístavkem, dvě jednopatrová nádvorní křídla s jednopatrovým příčným traktem	

Číslo položky	Popisné číslo	Katastrální obec	Ulice nebo náměstí	Orientační číslo: hlavního průčelí	Orientační číslo: vedlejšího průčelí	Popis	Zvláštní podmínky a obmezení pro dosažení rozšířeného osvobození od daně
22	31	Město	Kohlíčná ulice	13	.	Jednopatrový obytný dům s jednopatrovým nádvorním křídlem, jednopatrový zadní dům	
23	32			15	.	Dvoupatrový obytný dům s částečně dvoupatrovým, částečně jednopatrovým nádvorním křídlem, komory, přízemní zadní stavení na stavební parcele 116, jednopatrové zadní stavení na stavební parcele 117/2	Ke „komorám“ ve sloupci „Popis“ uvedeným nebudiž při vyšetření plochy požívající výhody přihlédáno.
24	34			19	.	Dvoupatrový obytný dům s dvoupatrovým nádvorním křídlem, dvoupatrový zadní dům s dvoupatrovým nádvorním křídlem	
25	317		Zelný trh	2	.	Třípatrový nárožní dům obytný s třípatrovým okřídlím a přízemním přístavkem	
26	316			3	.	Třípatrový obytný dům	
27	314 315			4	U Tržnice 1	Třípatrový nárožní dům obytný	
28	299			7	.	Dvoupatrový obytný dům s jedním jednopatrovým a jedním dvoupatrovým nádvorním křídlem a dvoupatrovým příčným traktem	
29	294			10	Dómské schody 1	Dvoupatrový nárožní dům obytný s dvoupatrovým nádvorním křídlem a dvoupatrovým příčným traktem	
30	327			17	.	Dvoupatrový obytný dům	
31	320			25	.	Dvoupatrový obytný dům	
32	319			26	Ferdinandská ulice	Třípatrový nárožní dům obytný s třípatrovým nádvorním křídlem a přízemním přístavkem	

Číslo položky	Popisné číslo	Katastrální obec	Ulice nebo náměstí	Orientační číslo: hlavního průčelí	Orientační číslo: vedlejšího průčelí	Popis	Zvláštní podmínky a obmezení pro dosažení rozšířeného osvobození od daně
33	473	Město	Minoritská ulice	10	.	Dvoupatrový obytný dům s dvěma dvoupatrovými nádvorními křídly	
34	297		Musejní ulice	3	.	Jednopatrový obytný dům	
35	156 157 158 159		Rudolfská ulice	6	Jakubská ulice 2	Třípatrový nárožní dům obytný s dvěma třípatrovými nádvorními křídly	
36	155			10		Dvoupatrový obytný dům s dvoupatrovým přístavkem, dvoupatrové nádvorní křídlo s dvoupatrovým příčným traktem	
37	154			12		Dvoupatrový obytný dům s dvoupatrovým nádvorním křídlem a přízemním přístavkem, dvoupatrová skladištní budova a sheadový sál	Toliko dvoupatrová obytná budova s dvoupatrovým nádvorním křídlem a přízemním přístavkem (viz položku číslo 8).
38	133		Solnická ulice	5	.	Dvoupatrová školní budova	
II. okres.							
39	70	Zábrdovice	Velká Nová ulice	Antonínská ulice	13	Cihlářská ulice 1	Dvoupatrový nárožní dům obytný s dvoupatrovým nádvorním křídlem, přízemní zadní dům s dvěma přízemními postranními křídly
40	45		Bečvářská ulice		1	Františka Josefa třída 135	Přízemní nárožní dům obytný s jednopatrovým výstupkem a dvěma přízemními nádvorními křídly
41	41				6	.	Dvoupatrový obytný dům s přízemním přístavkem

Číslo položky	Popisné číslo	Katastrální obec	Ulice nebo náměstí	Orientační číslo: hlavního průčelí	Orientační číslo: vedlejšího průčelí	Popis	Zvláštní podmínky a obmezení pro dosažení rozšířeného osvobození od daně
42	51	Malá Nová ulice	Veverská ulice	1	Ratvitovo náměstí 6	Jednopatrový nárožní dům obytný s jednopatrovým nádvorním křídlem a přízemními hospodářskými budovami, divadelní budova	
43	13			20	.	Přízemní obytný dům s přízemním nádvorním křídlem, dvě přízemní hospodářská stavení	
44	14			24	Dvorská ulice 2	Dvoupatrový nárožní dům obytný s přízemním nádvorním křídlem	
45	43	Křížová ulice		75	.	Dílem jednopatrový, dílem přízemní obytný dům s dvěma přízemními nádvorními křídly a dvěma přízemními hospodářskými budovami	
46	4/5	Františka Josefa třída	František Josefa třída	2/4	Karlovo koliště	Třípatrový nárožní dům obytný s třípatrovým nádvorním křídlem a přízemním hospodářským stavením	
47	3	Velká Nová ulice		3	Schmerlingova třída	Dílem dvoupatrový, dílem přízemní nárožní dům obytný	
48	6	Františka Josefa třída		6	.	Dvoupatrový obytný dům s dvoupatrovým nádvorním křídlem, přízemní zadní dům	
49	58	Horní Cejl		31	.	Dvoupatrový obytný dům s dvoupatrovým nádvorním křídlem, přízemní zadní dům	
50	57			33	.	Přízemní obytný dům	
51	56			3	.	Přízemní obytný dům	
52	55			37	.	Přízemní obytný dům	

Číslo položky	Popisné číslo	Katastrální obec	Ulice nebo náměstí	Orientační číslo: hlavního průčelí	Orientační číslo: vedlejšího průčelí	Popis	Zvláštní podmínky a obmezení pro dosažení rozšířeného osvobození od daně
53	54	Horní Cejl		39	.	Přízemní obytný dům s přízemním nádvorním křídlem, jednopatrové zadní stavení	
54	53			41	.	Přízemní obytný dům s přízemním nádvorním křídlem	
55	52			43	.	Přízemní obytný dům s přízemními hospodářskými budovami	
56	70	Josefov		44	.	Přízemní obytný dům s dvěma přízemními nádvorními křídly a přízemním příčným traktem	
57	76	Horní Cejl	František Josefa třída	45	.	Dvoupatrový obytný dům s dvoupatrovým nádvorním křídlem	
58	46			57	.	Jednopatrový obytný dům, přízemní zadní stavení	
59	40			69	Černopolní ulice 2	Přízemní nárožní dům obytný s přízemním nádvorním křídlem	Pod tou podmínkou, že tato nemovitost s nemovitostí orientační číslo 71 třídy Františka Josefa současně bude zbourána a společně jako celek přestavěna (viz položku číslo 60).
60	39			71	.	Jednopatrový obytný dům s jednopatrovým nádvorním křídlem	Pod tou podmínkou, že tato nemovitost bude s nemovitostí orientační číslo 69 třídy Františka Josefa (Černopolní ulice 2) současně zbourána a společně jako celek přestavěna (viz položku číslo 59).
61	38			73	.	Jednopatrový obytný dům s nádvorním křídlem částečně jednopatrovým, částečně přízemním	
62	37			75	.	Přízemní obytný dům s přízemním nádvorním křídlem	
63	91	Velká Nová ulice	Giskrova ulice	4	Kiosk 1	Dvoupatrový nárožní dům obytný s nádvorním křídlem částečně dvoupatrovým, částečně přízemním, přízemní zadní budova s nádvorním křídlem	Pod tou podmínkou, že tato nemovitost bude s nemovitostmi orientační čísla 6 a 8 Giskrovy třídy současně zbourána a přestavěna (viz položky číslo 64 a 65).

(Böhmisch.)

Číslo položky	Pojisné číslo	Katastrální obec	Ulice nebo náměstí	Orientační číslo: hlavního průčelí	Orientační číslo: vedlejšího průčelí	Popis	Zvláštní podmínky a obmezení pro dosažení rozšířeného osvobození od daně
64	92	Velká Nová ulice	Giskrova ulice	6	.	Přízemní obytný dům	Pod tou podmínkou, že tato nemovitost bude současně s nemovitostmi orientační čísla 4 a 8 Giskrovy třídy zbourána a přestavěna (viz položky číslo 63 a 65).
65	93			8	.	Přízemní obytný dům	Pod tou podmínkou, že tato nemovitost bude současně s nemovitostmi orientační čísla 4 a 6 Giskrovy třídy zbourána a přestavěna (viz položky číslo 63 a 64).
66	45	Malá Nová ulice		9	.	Dvoupatrový obytný dům s dvoupatrovým nádvorním křídlem	
67	100	Velká Nová ulice		10	.	Třípatrový obytný dům s dvěma třípatrovými nádvorními křídly, přízemní nádvorní stavení s chlévem a kolnou	Ke „kůlně“ ve sloupci „Popis“ uvedené nebudiž při vyměřování plochy požívající výhody přihlédáno.
68	112	Malá Nová ulice		11	.	Dvoupatrový obytný dům s jednopatrovým nádvorním křídlem	
69	103	Velká Nová ulice		12	.	Dvoupatrový obytný dům, dvoupatrové nádvorní křídlo s přízemním přístavkem	
70	49	Malá Nová ulice		13	.	Jednopatrový obytný dům s dvěma přízemními nádvorními křídly	
71	163	Velká Nová ulice		14	.	Jednopatrový obytný dům s jednopatrovým nádvorním křídlem	
72	50	Malá Nová ulice		15	.	Jednopatrový obytný dům s jednopatrovým nádvorním křídlem, přízemní zadní dům	
73	46			17	.	Dvoupatrový obytný dům s dvoupatrovým nádvorním křídlem	
74	96	Velká Nová ulice		18	.	Jednopatrový obytný dům s přízemním nádvorním křídlem	

Číslo položky	Popisné číslo	Katastrální obec	Ulice nebo náměstí	Orientační číslo: hlavního průčelí	Orientační číslo: vedlejšího průčelí	Popis	Zvláštní podmínky a obmezení pro dosažení rozšířeného osvobození od daně
75	113	Malá Nová ulice	Giskrova třída	19	.	Dvoupatrový obytný dům, dvoupatrově nádvorní křídlo s přízemním přístavkem	
76	53			23	.	Jednopatrový obytný dům s přízemním nádvorním křídlem	
77	58			25	.	Dvoupatrový obytný dům s přízemním nádvorním křídlem, přízemní zadní dům	
78	59			27	.	Dvoupatrový obytný dům s jedním jednopatrovým a jedním přízemním nádvorním křídlem	
79	60			29	.	Dvoupatrový obytný dům s dvoupatrovým nádvorním křídlem	
80	55			31	.	Dvoupatrový obytný dům s přízemním nádvorním křídlem a příčným traktem	
81	56			33	.	Dvoupatrový obytný dům s přízemním nádvorním křídlem	
82	57			35	.	Dvoupatrový obytný dům s přízemním nádvorním křídlem	
83	54			37	Dvorská ulice 12	Jednopatrový nárožní dům obytný s dvěma jednopatrovými nádvorními křídly	
84	1	Josefov	Josefov	4	Ottova ulice bez orientačního čísla	Jednopatrový nárožní dům obytný s jednopatrovým nádvorním křídlem a jednopatrovým příčným traktem s přistavěnou sheadovou síní, dvě skladiště	
85	64			5	Ottova ulice 25	Jednopatrový nárožní dům obytný s jednopatrovým nádvorním křídlem	
86	61			11	Příčná ulice 24, 26	Dílem jednopatrový, dílem přízemní, dílem dvoupatrový nárožní dům obytný s přízemním přístavkem, komory	Plocha požívající výhody jest obmezena jako při položce číslo 23.

Číslo položky	Popisné číslo	Katastrální obec	Ulice nebo náměstí	Orientační číslo: hlavního průčelí	Orientační číslo: vedlejšího průčelí	Popis	Zvláštní podmínky a obmezení pro dosažení rozšířeného osvobození od daně
87	85 63 62	Josefov	Josefov	23 25	.	Dvoupatrový obytný dům s přízemní nádvorní budovou na stavební parcele č. 103, dva přízemní obytné domy, přízemní nádvorní budova, komory, na stavební parcele 102, třípatrová tovární budova, dva přízemní zadní domy na stavebních parcelách č. 102 a 103.	Toliko dvoupatrový obytný dům s přízemní nádvorní budovou na stavební parcele číslo 103, dva přízemní obytné domy a přízemní nádvorní budova na stavební parcele číslo 102, pak dva přízemní zadní domy na stavebních parcelách číslo 102 a 103 (to jest rozšířené osvobození od daně propůjčuje se toliko náhradním stavbám za částí nemovitostí ahora zvlášť uvedené a také jenom tyto části, pak komory na stavební parcele číslo 102 musí býti zbourány. Plocha požívající výhody vypočítá se každým způsobem toliko podle zastavěné plochy nemovitostních částí v tomto sloupci uvedených kromě komor na stavební parcele číslo 102).
88	60	Dolní Cejl		29	.	Přízemní obytný dům s přízemním nádvorním křídlem a přízemním příčným traktem	
89	59	Dolní Cejl		33	.	Přízemní obytný dům s přízemním nádvorním křídlem a přilehlou přízemní budovou nádvorní, komory	Plocha výhody požívající obmezuje se na nynější délku průčelí obytného domu a na hloubku 20 metrů od stavební čáry ulice.
90	56	Dolní Cejl		39	.	Přízemní obytný dům, po levé straně jednopatrové, po pravé straně přízemní nádvorní stavení s dvěma přízemními příčnými trakty	Toliko přízemní obytný dům (viz položku číslo 5).
91	90	Dolní Cejl		40	.	Třípatrový obytný dům s třípatrovým nádvorním křídlem	
92	15	Josefovský příkop	Karlovo koliště	19	.	Dvoupatrový obytný dům s dvoupatrovým nádvorním křídlem, přilehlá jednopatrová nádvorní budova	
93	7	Horní Cejl	Koffillerova ulice	17	.	Přízemní obytný dům s nádvorním křídlem částečně přízemním, částečně jednopatrovým	Plocha výhody požívající obmezuje se na nynější délku průčelí obytného domu a na hloubku 20 metrů od stavební čáry ulice.
94	6	Horní Cejl		19	.	Přízemní obytný dům s přízemním postranním křídlem a přízemním příčným traktem, přízemní a jednopatrová nádvorní budova	Plocha výhody požívající obmezuje se na nynější délku průčelí obytného domu a na hloubku 20 metrů od stavební čáry ulice.
95	2	Horní Cejl		27	.	Přízemní obytný dům s přízemním nádvorním křídlem, přízemní nádvorní budova	Plocha výhody požívající obmezuje se na nynější délku průčelí obytného domu a na hloubku 20 metrů od stavební čáry ulice.

Číslo položky	Popisné číslo	Katastrální obce	Ulice nebo náměstí	Orientační číslo		Popis	Zvláštní podmínky a obmezení pro dosažení rozšířeného osvobození od daně
				hlavního průčelí	vedlejšího průčelí		
96	13	Velká Nová ulice	Nová ulice	6	.	Dvoupatrový obytný dům s výstupkem	
97	158			6	.	Dvě dvoupatrové školní budovy s dvoupatrovým spojovacím traktem	
98	84			7	.	Dvoupatrový obytný dům s dvoupatrovým nádvorním křídlem a třemi přízemními přístavky	
99	80			15	.	Jednopatrový obytný dům s dvěma jednopatrovými nádvorními křídly a přízemním přístavkem, přízemní nádvorní budova s přilehlými komorami, 2 kůlny (na stavební parcele č. 62)	Plocha výhody požívající obmezuje se na nynější délku průčelí obytného domu a na hloubku 20 metrů od stavební čáry ulice.
100	18			16	.	Dvoupatrový obytný dům s dvoupatrovým nádvorním křídlem, po pravé i po levé straně přízemní nádvorní budovy křídelní	Plocha výhody požívající obmezuje se na nynější délku průčelí obytného domu a na hloubku 20 metrů od stavební čáry ulice.
101	75			25	.	Jednopatr. obytný dům s dvěma jednopatrovými nádvorními křídly a jednopatrovým příčným traktem, jednopatrový zadní dům s dvěma jednopatrovými nádvorními křídly, jednopatrový zadní dům s dvěma jednopatrovými nádvorními křídly a přízemním přístavkem, tři přízemní nádvorní budovy	
102	74			27	.	Dvoupatrový obytný dům s jednopatrovým nádvorním křídlem a jednopatrovým příčným traktem	
103	27			34	.	Jednopatrový obytný dům s dvěma jednopatrovými nádvorními křídly, dvě přízemní nádvorní budovy, kůlna	Plocha výhody požívající obmezena jest jako při položce číslo 67.

Číslo položky	Popisné číslo	Katastrální obec	Ulice nebo místí	Orientační číslo: hlavního průčelí	Orientační číslo: vedlejšího průčelí	Popis	Zvláštní podmínky a obmezení pro dosažení rozšířeného osvobození od daně
104	31	Velká Nová ulice	Nová ulice	42	.	Třípatrový obytný dům s třípatrovým nádvorním křídlem, dílem dvou-, dílem jednopatrové nádvorní křídlo v levo, dílem přízemní, dílem jednopatrové nádvorní křídlo v pravo	
105	32			44	.	Přízemní obytný dům s dvěma přízemními nádvorními křídly	Plocha výhody požívající obmezuje se na nynější délku průčelí obytného domu a na hloubku 20 metrů od stavební čáry ulice.
106	55			53	.	Dvoupatrový obytný dům s dvoupatrovým nádvorním křídlem, dílem přízemní, dílem jednopatrové nádvorní stavení	Plocha výhody požívající obmezuje se na nynější délku průčelí obytného domu a na hloubku 20 metrů od stavební čáry ulice.
107	162			55	.	Jednopatrový obytný dům s nádvorním částečně jednopatrovým, částečně přízemním křídlem a přízemním příčným traktem, dvě přízemní zadní budovy s přízemním spojovacím traktem	Plocha výhody požívající obmezuje se na nynější délku průčelí obytného domu a na hloubku 20 metrů od stavební čáry ulice.
108	39			77	.	Dvoupatrový obytný dům s dvěma přízemními nádvorními budovami křídelními	Plocha výhody požívající obmezuje se na nynější délku průčelí obytného domu a na hloubku 20 metrů od stavební čáry ulice.
109	38			79	.	Jednopatrový obytný dům s jednopatrovým nádvorním křídlem, přízemní zadní stavení	Plocha výhody požívající obmezuje se na nynější délku průčelí obytného domu a na hloubku 20 metrů od stavební čáry ulice.
110	119			107	Fröblova ulice 1	Dvoupatrový nárožní dům obytný s přízemním přístavkem	
111	2	Zábrdovice	Zábrdovice	1	.	Přízemní obytný dům	
112	3			3	.	Jednopatrový obytný dům s dvěma přízemními nádvorními křídly, přízemní zadní dům s několika komorami	Plocha výhody požívající obmezena jest jako u položky číslo 23.
113	10			5	.	Přízemní obytný dům s přízemním nádvorním křídlem	
114	5			9	.	Jednopatrový obytný dům, komora	Ke „komoře“ ve sloupci „Popis“ uvedené nebudiž při vyšetření plochy výhody požívající přihlédáno.
115	17			22	.	Jednopatrový obytný dům, dvě komory	Plocha výhody požívající obmezena jest jako při položce číslo 23.

Číslo položky	Popisné číslo	Katastrální obec	Ulice nebo náměstí	Orientační číslo: hlavního průčelí	Orientační číslo: vedlejšího průčelí	Popis	Zvláštní podmínky a obmezení pro dosažení rozšířeného osvobození od daně
116	12 13 14	Josefovský příkop	Ottova ulice	18 20 22	Karlovo koliště 21, 23	Přízemní tovární budova na stavebních parcelách č. 12/1 a 14, dílem přízemní, dílem jednopatrová tovární budova s přístavkem a třemi kolnami (na stavební parcele č. 14). Vedlejší průčelí: dvoupatrové obytné stavení s dvoupatrovým nádvorním křídlem (stavební parcela 14), dvoupatrový příčný trakt (stavební parcela 14 a 12/2), přízemní obytný dům s přízemním křídlem a patrovým přístavkem (stavební parcela 12/2)	Toliko přízemní tovární budova, dílem přízemní, dílem jednopatrová tovární budova s přístavkem (to jest rozšířené osvobození od daně bude poskytnuto toliko náhradním stavbám za nemovitostní části shora zvlášť uvedené a také jenom tyto části a pak tři kolny musí býti zbourány. Plocha výhody požívající vypočítá se každým způsobem toliko podle zastavené plochy nemovitostních částí v tomto sloupci uvedených vyjma ony tři kolny).
117	60	Josefov	Příčná ulice	22	.	Přízemní obytný dům s nádvorním křídlem částečně přízemním, částečně jednopatrovým	
118	1	Malá Nová ulice	Ratiborovo náměstí	1	Giskrova třída 7	Dílem jednopatrový, dílem přízemní nárožní dům obytný, přízemní zadní budova s třemi přízemními příčnými křídly a několika dřevěnými přístavky (mezi nimi taneční místnost), přízemní nádvorní budova a 6 kolen	Ke „kolnám“ a „dřevěným přístavkům (mezi nimi tanční místnost)“ uvedeným ve sloupci „Popis“ nebudiž při vyšetření plochy výhody požívající přihlédáno.
119	30	Švábská ulice	Údolní ulice	17	.	Přízemní obytný dům s dvěma přízemními postranními křídly, dvoupatrová zadní budova s dvoupatrovým postranním křídlem	Toliko přízemní obytný dům s dvěma přízemními postranními křídly (viz položku číslo 5).
120	79	Dolní Cejl	Cejl	3	Ottova ulice bez čísla	Jednopatrový nárožní dům obytný s jednopatrovým postranním křídlem, dvě přízemní nádvorní křídla	
121	78			5	.	Jednopatrový obytný dům s nádvorním výstupkem, po pravé straně dvoupatrové křídlo, po levé straně přízemní nádvorní budova, jednopatrová zadní budova s dvěma jednopatrovými křídly, dvě přízemní nádvorní křídla a komory	Plocha výhody požívající obmezena jest jako při položce číslo 23.

Číslo položky	Popisné číslo	Katastrální obec	Ulice nebo náměstí	Orientační číslo: hlavního průčelí	Orientační číslo: vedlejšího průčelí	Popis	Zvláštní podmínky a obmezení pro dosažení rozšířeného osvobození od daně
122	71	Dolní Cejl	Cejl	28	.	Přízemní obytný dům s dvěma přízemními nádvorními křídly, přízemní nádvorní budova	Plocha výhody požívající obmezuje se na nynější délku průčelí obytného domu a na hloubku 20 metrů od stavební čáry ulice.
123	52			37 39	Blatná ulice 1	Jednopatrový nárožní dům obytný s jednopatrovým nádvorním křídlem, kůlna	Plocha výhody požívající obmezena jest jako při položce číslo 67.
124	50			43	.	Dvoupatrový obytný dům s nádvorním křídlem částečně přízemním, částečně jednopatrovým, jednopatrový příčný trakt	
125	46			51	.	Dvoupatrový obytný dům s jedním dvoupatrovým a dvěma přízemními nádvorními křídly, komory	Plocha výhody požívající obmezuje se na nynější délku průčelí obytného domu a na hloubku 20 metrů od stavební čáry ulice.
126	41			59	.	Přízemní obytný dům s dvěma přízemními nádvorními křídly, komory	Plocha výhody požívající obmezuje se na nynější délku průčelí obytného domu a na hloubku 20 metrů od stavební čáry ulice.
127	35	Zábrdovice		66	Tkalcovská ulice 1	Jednopatrový nárožní dům obytný s dvěma jednopatrovými nádvorními křídly, přízemní zadní budova, kůlna	Plocha výhody požívající obmezena jest jako při položce číslo 67.
128	28	Dolní Cejl		83	.	Přízemní obytný dům s dvěma přízemními nádvorními křídly, jednopatrový křídlový přístavek	
129	26			87	.	Přízemní obytný dům s dvěma přízemními nádvorními křídly a přízemním příčným traktem, přízemní nádvorní stavení	Plocha výhody požívající obmezuje se na nynější délku průčelí obytného domu a na hloubku 20 metrů od stavební čáry ulice.
III. okres.							
130	117	Pekařská ulice	Pekařská ulice	10	.	Dvoupatrový obytný dům s přízemním nádvorním křídlem, jednopatrové zadní stavení	
131	101			11	Kopečná ulice 52	Dvě jednopatrové obytné budovy s jednopatrovým spojovacím křídlem	

Číslo položky	Popisné číslo	Katastrální obec	Ulice nebo náměstí	Orientační číslo: hlavního průčelí	Orientační číslo: vedlejšího průčelí	Popis	Zvláštní podmínky a obmezení pro dosažení rozšířeného osvobození od daně
132	102	Pekařská ulice	Pekařská ulice	13	Kopečná ulice 54	Jednopatrový obytný dům (hlavní průčelí), dvoupatrový obytný dům (vedlejší průčelí) s dvoupatrovým nádvorním křídlem	
133	103			15	Kopečná ulice 56	Jednopatrový dům obytný (hlavní průčelí), třípatrový obytný dům (vedlejší průčelí)	
134	2			18	Špilberská ulice 1	Jednopatrový nárožní dům obytný s dvěma jednopatrovými nádvorními křídly, přízemní přístavek	
135	105			19	Kopečná ulice 60	Jednopatrový obytný dům (hlavní průčelí), jednopatrový obytný dům (vedlejší průčelí) s dvěma jednopatrovými spojovacími křídly	
136	107			23	Kopečná ulice 64	Jednopatrový obytný dům s přízemním přístavkem v Kopečné ulici	
137	108			25	Kopečná ulice 66	Jednopatrový nárožní dům obytný	
138	9			32	·	Jednopatrový obytný dům s jednopatrovým nádvorním křídlem a jednopatrovým příčným traktem, jednopatrová nádvorní budova	
139	112			33	Kopečná ulice 74	Přízemní obytný dům (hlavní průčelí), jednopatrový obytný dům (vedlejší průčelí) s dvěma jednopatrovými spojovacími křídly	
140	10			34	·	Jednopatrový obytný dům s jednopatrovým nádvorním křídlem, přízemní nádvorní budova	
141	113			35	Kopečná ulice 76	Jednopatrový obytný dům (hlavní průčelí), dvoupatrový obytný dům (vedlejší průčelí) s dvoupatrovým nádvorním křídlem	
142	114			37	Kopečná ulice 78	Třípatrový nárožní obytný dům	

Číslo položky	Popisné číslo	Katastrální obec	Ulice nebo náměstí	Orientační číslo		Popis	Zvláštní podmínky a obmezení pro dosažení rozšířeného osvobození od daně
				hlavního průčelí	vedlejšího průčelí		
143	34 35	Pekařská ulice	Pekařská ulice	39	Kopečná ulice 49	Dvoupatrový nárožní dům obytný s dvoupatrovým nádvorním křídlem	
144	18			40	.	Přízemní obytný dům s dvěma přízemními postranními křídly a příčným traktem	
145	33			41	.	Jednopatrový obytný dům s jednopatrovým nádvorním křídlem	
146	32			43	.	Jednopatrový obytný dům s dvěma jednopatrovými nádvorními křídly	
147	31			45	.	Přízemní obytný dům s přízemním postranním křídlem, přízemní příčná budova	Pod tou podmínkou, že tato nemovitost bude současně s nemovitostí orientační číslo 47 Pekařské ulice zbourána a společně jako celek přestavěna (viz položku číslo 149).
148	17			46	.	Jednopatrový obytný dům s jednopatrovým nádvorním křídlem	
149	30			47	Annov	Dílem přízemní, dílem jednopatrový nárožní dům obytný	Pod tou podmínkou, že tato nemovitost bude současně s nemovitostí orientační číslo 45 Pekařské ulice zbourána a společně jako celek přestavěna (viz položku číslo 147).
150	18			48	.	Přízemní obytný dům s dvěma přízemními nádvorními křídly a přízemním příčným traktem	
151	28			49	Annov	Jednopatrový nárožní dům obytný s jednopatrovým nádvorním křídlem (na stavební parcele č. 35), přízemní hospodářské stavení (na stavebních parcelách č. 2/2 a 3/1), přízemní hospodářské stavení (na stavebních parcelách č. 3/2 a 3/3)	
152	19			50	.	Jednopatrový obytný dům s dvěma přízemními nádvorními křídly	
153	20			52	.	Přízemní obytný dům s dvěma přízemními nádvorními křídly	

Číslo položky	Popisné číslo	Katastrální obec	Ulice nebo náměstí	Orientační číslo: hlavního průčelí	Orientační číslo: vedlejšího průčelí	Popis	Zvláštní podmínky a obmezení pro dosažení rozšířeného osvobození od daně
154	21	Pekařská ulice	Pekařská ulice	54	.	Přízemní obytný dům s dvěma přízemními nádvorními křídly a jednopatrovým nádvorním stavením	
155	17	Křížová ulice		55	.	Dílem jednopatrový, dílem přízemní obytný dům, tento s dvěma jednopatrovými nádvorními křídly	
156	22	Pekařská ulice		56	.	Jednopatrový obytný dům s dvěma jednopatrovými nádvorními křídly a příčným traktem	
157	16	Křížová ulice		57	.	Jednopatrový obytný dům, kůlna	Pod tou podmínkou, že tato nemovitost bude s nemovitostí orientační číslo 59 Pekařské ulice současně zbourána a společně jako celek přestavěna (viz položku číslo 158). Plocha výhody požívající obmezena jest jako při položce číslo 67.
158	15			59	Měšťanská ulice 1	Jednopatrový nárožní dům obytný	Pod tou podmínkou, že tato nemovitost bude s nemovitostí orientační číslo 57 Pekařské ulice současně zbourán a společně jako celek přestavěna (viz položku číslo 157).
159	1			64	.	Přízemní obytný dům s přízemním nádvorním křídlem	Pod tou podmínkou, že tato nemovitost bude s nemovitostí orientační číslo 66 Pekařské ulice současně zbourána a společně jako celek přestavěna (viz položku číslo 160).
160	2			66	.	Jednopatrový obytný dům s jednopatrovým nádvorním křídlem a přízemním přístavkem	Pod tou podmínkou, že tato nemovitost bude s nemovitostí orientační číslo 64 Pekařské ulice současně zbourána a společně jako celek přestavěna (viz položku číslo 159).
161	3			68	.	Přízemní obytný dům s dvěma přízemními nádvorními křídly, jednopatrový zadní dům	
162	4			70	.	Přízemní obytný dům s dvěma přízemními nádvorními křídly	
163	9			86	.	Dvoupatrový obytný dům s dvoupatrovým křídlem a kolnou, jednopatrová a přízemní nádvorní budova	Toliko dvoupatrový obytný dům s dvoupatrovým křídlem (t. j. rozšířené osvobození od daně propůjčuje se toliko náhradním stavbám za nemovitostmi části shora zvlášť uvedené a také jenom tyto části a pak kůlna musí býti zbourány. Plocha výhody požívající vypočítá se každým způsobem toliko podle zastavěné plochy nemovitostních částí v tomto sloupci uvedených kromě kůlny).
164	10			88	.	Dvoupatrový obytný dům s dvěma přízemními nádvorními křídly	Plocha výhody požívající obmezuje se na nynější délku průčelí obytného domu a na hloubku 20 metrů od stavební čáry ulice.

Čís-lo položky	Popisné číslo	Katastrální obce	Ulice nebo náměstí	Orientační číslo		Popis	Zvláštní podmínky a obmezení pro dosažení rozšířeného osvobození od daně
				hlavního průčelí	vedlejšího průčelí		
165	11	Křižová ulice	Pekařská ulice	90	.	Jednopatrový obytný dům s jednopatrovým nádvorním křídlem, dvě přízemní křídla	
166	12 13			92 94	.	Přízemní obytné stavení s dvěma přízemními nádvorními křídly a přízemním příčným traktem, dílem jedno-, dílem dvoupatrový nárožní dům obytný s dvoupatrovým křídlem, přízemní nádvorní budova s přilehlou síní sheadovou (vesměs na stavební parcele č. 6)	
167	61	Pekařská ulice	Kopečná ulice	5	.	Jednopatrový obytný dům s jednopatrovým nádvorním křídlem, kůlna	Plocha výhody požívající obmezena jest jako při položce číslo 67.
168	59			9	.	Jednopatrový obytný dům s jedním jednopatrovým a jedním přízemním nádvorním křídlem	
169	77			10	.	Jednopatrový obytný dům	
170	78			12	.	Přízemní obytný dům s dvěma přízemními nádvorními křídly	
171	58			13	.	Přízemní obytný dům	
172	79			14	.	Přízemní obytný dům s dvěma přízemními nádvorními křídly	
173	57			15	Mondscheinova ulice	Přízemní nárožní dům obytný s přízemním nádvorním křídlem, přízemní obytný dům (vedlejší průčelí)	
174	80			16	.	Přízemní obytný dům s dvěma přízemními nádvorními křídly a přízemním příčným traktem	
175	53			17	Na Luze 2, Mondscheinova ulice 2	Jednopatrový nárožní dům obytný s dvěma přízemními obytnými domy ve vedlejším průčeli	

Číslo položky	Popisné číslo	Katastrální obec	Ulice nebo náměstí	Orientační číslo		Popis	Zvláštní podmínky a obmezení pro dosažení rozšířeného osvobození od daně
				hlavního průčelí	vedlejšího průčelí		
176	81	Pekařská ulice	Kopečná ulice	18	.	Přízemní obytný dům s přízemním nádvorním křídlem	
177	82			20	.	Přízemní obytný dům s přízemním nádvorním křídlem	
178	83			22	.	Přízemní obytný dům s dvěma přízemními nádvorními křídly, jednopatrový zadní dům	
179	50			23	.	Přízemní nárožní dům obytný s přízemním nádvorním křídlem a příčným traktem	Pod tou podmínkou, že tato nemovitost bude s nemovitostí orientační číslo 25 Kopečné ulice současně zbourána a společně jako celek přestavěna (viz položku číslo 181).
180	84			24	.	Jednopatrový obytný dům s dvěma jednopatrovými nádvorními křídly a jednopatrovým příčným traktem	
181	49			25		Jednopatrový obytný dům s dvěma jednopatrovými nádvorními křídly	Pod tou podmínkou, že tato nemovitost bude s nemovitostí orientační číslo 23 Kopečné ulice současně zbourána a společně jako celek přestavěna (viz položku číslo 179).
182	85			26	.	Přízemní obytný dům s přízemním nádvorním křídlem	
183	48			27	.	Jednopatrový obytný dům s dvěma jednopatrovými nádvorními křídly a přízemním zadním stavením, kolna	Plocha výhody požívající obmezena jest jako při položce číslo 67.
184	86			28	.	Přízemní obytný dům s přízemním nádvorním křídlem a přízemním příčným traktem	
185	47			29	.	Jednopatrový obytný dům s dvěma jednopatrovými nádvorními křídly, kůlna	Plocha výhody požívající obmezena jest jako při položce číslo 67.
186	87			30	.	Přízemní obytný dům s dvěma přízemními nádvorními křídly a přízemním příčným traktem	

Číslo položky	Popisné číslo	Katastrální obec	Ulice nebo náměstí	Orientační číslo: hlavního průčelí	Orientační číslo: vedlejšího průčelí	Popis	Zvláštní podmínky a obmezení pro dosažení rozšířeného osvobození od daně
187	46	Pekařská ulice	Kopečná ulice	31	.	Přízemní obytný dům s přízemním nádvorním křídlem, kůlna, přízemní zadní budova	Plocha výhody požívající obmezena jest jako při položce číslo 67.
188	88			32	.	Přízemní obytný dům s dvěma přízemními nádvorními křídly a přízemním příčným traktem	
189	45			33	.	Jednopatrový obytný dům, dvě kůlny, přízemní zadní budova	Ke „kolnám“ ve sloupci „Popis“ uvedeným nebude při vyšetření plochy výhody požívající přihlédáno.
190	89			34	.	Přízemní obytný dům s jednopatrovým nádvorním křídlem	
191	44			35	.	Jednopatrový obytný dům s jednopatrovým nádvorním křídlem, kůlna	Plocha výhody požívající obmezena jest jako při položce číslo 67.
192	90			36	Studničná ulice 2	Přízemní nárožní dům obytný	
193	43			37	.	Dílem jednopatrový, dílem dvoupatrový nárožní dům obytný s nádvorním částečně jednopatrovým, částečně dvoupatrovým křídlem, jednopatrové nádvorní stavení	
194	94			38 40	Studničná ulice 1, 3	Dílem jednopatrový, dílem přízemní nárožní dům obytný, přízemní nádvorní budova	
195	41			41	.	Přízemní obytný dům s dvěma přízemními nádvorními křídly	
196	93			42	.	Přízemní obytný dům s přízemním nádvorním křídlem	Pod tou podmínkou, že tato nemovitost bude s nemovitostí orientační číslo 5 Studničné ulice současně zbourána a společně jako celek přestavěna (viz položku číslo 203).
197	40			43	Provaznická ulice 1	Přízemní nárožní dům obytný	
198	92			44	.	Jednopatrový obytný dům s dvěma jednopatrovými nádvorními křídly	Pod tou podmínkou, že tato nemovitost bude s nemovitostí orientační číslo 7 Studničné ulice současně zbourána a společně jako celek přestavěna (viz položku číslo 204).

Číslo položky	Popisné číslo	Katastrální obec	Ulice nebo náměstí	Orientační číslo: hlavního průčelí	Orientační číslo: vedlejšího průčelí	Popis	Zvláštní podmínky a obmezení pro dosažení rozšířeného osvobození od daně
199	37	Pekařská ulice	Kopečná ulice	45	.	Jednopatrový obytný dům s přízemním nádvorním křídlem	
200	97			46	Studniční ulice 9	Jednopatrový obytný dům (hlavní průčelí), přízemní obytný dům (vedlejší průčelí), dva přízemní spojovací trakty	
201	36			47	.	Přízemní obytný dům	
202	91			48	.	Dílem přízemní, dílem jednopatrový nárožní dům obytný	Pod tou podmínkou, že tato nemovitost bude s nemovitostí orientační číslo 11, 13 Studniční ulice současně zbourána a společně jako celek přestavěna (viz položku číslo 205).
203	95		Studniční ulice	5	.	Přízemní obytný dům	Pod tou podmínkou, že tato nemovitost bude s nemovitostí orientační číslo 42 Kopečné ulice současně zbourána a společně jako celek přestavěna (viz položku číslo 196).
204	96			7	.	Jednopatrový obytný dům s dvěma jednopatrovými nádvorními křídly	Pod tou podmínkou, že tato nemovitost bude s nemovitostí orientační číslo 44 Kopečné ulice současně zbourána a společně jako celek přestavěna (viz položku číslo 198).
205	98			11 13	.	Přízemní nárožní dům obytný	Pod tou podmínkou, že tato nemovitost bude s nemovitostí orientační číslo 48 Kopečné ulice současně zbourána a společně jako celek přestavěna (viz položku číslo 202).
206	81	Křenová	Čechyňská ulice	3	.	Třípatrový nárožní dům obytný	
207	82			3 a	.	Třípatrový obytný dům, dvoupatrové zadní stavení	
208	78			4	Cyrillská ulice 3	Dvoupatrový obytný dům (hlavní průčelí), dvoupatrový obytný dům (vedlejší průčelí), čtyři dvoupatrová nádvorní okřídlí	
209	83			5	.	Dvoupatrový obytný dům s dvoupatrovým nádvorním křídlem, hospodářská komora	Ku „hospodářské komoře“ ve sloupci „Popis“ uvedené nebudiž při vyšetření plochy výhody požívající přihlédáno.

Číslo položky	Popisné číslo	Katastrální obec	Ulice nebo náměstí	Orientační číslo: hlavního průčelí	Orientační číslo: vedlejšího průčelí	Popis	Zvláštní podmínky a obmezení pro dosažení rozšířeného osvobození od daně
210	135	Zábrdlovice	Na Hrázi	8	.	Jednopatrový obytný dům, přízemní hospodářské stavení na dvoře	
211	181			10	.	Jednopatrové obytné stavení	
212	137			16	.	Jednopatrové obytné stavení, kopírna	
213	67	Křenová	Dornich	1	Křenová 2	Třípatrový nárožní dům obytný s třípatrovým nádvorním křídlem	
214	2	Mlýnská ulice		7	U templu 1	Dvoupatrový nárožní dům s dvěma dvoupatrovými nádvorními křídly	
215	4			9	U templu 2	Dvoupatrový nárožní dům obytný s kolnou na uliční straně přistavěnou, dvoupatrové nádvorní křídlo s dvoupatrovým příčným traktem, kůlna	Pod tou podmínkou, že tato nemovitost bude s nemovitostmi orientační čísla 11 a 13 Dornichu současně zbourána a přestavěna (viz položky číslo 216 a 217). Plocha výhody požívající obmezena jest jako při položce číslo 67.
216	5			11	.	Dvoupatrový obytný dům (průčelí k mlýnské stoce) s dvěma dvoupatrovými nádvorními křídly, jednopatrový příčný trakt	Pod tou podmínkou, že tato nemovitost bude současně s nemovitostmi orientační čísla 9 a 13 Dornichu zbourána a přestavěna (viz položky číslo 215 a 217).
217	6			13	.	Dvoupatrový nárožní dům obytný (vedlejší průčelí k mlýnské stoce), dvoupatrové nádvorní křídlo, jednopatrové nádvorní stavení	Pod tou podmínkou, že tato nemovitost bude současně s nemovitostmi orientační čísla 9 a 11 Dornichu zbourána a přestavěna (viz položky číslo 215 a 216).
218	27	Trnitá		10	Tovární ulice 1	Jednopatrový nárožní dům obytný	Pod tou podmínkou, že tato nemovitost bude s nemovitostmi orientační číslo 8 Tovární ulice a orientační čísla 12 a 14 Dornichu současně zbourána a společně jako celek přestavěna (viz položky číslo 219, 220 a 221).
219	47		Tovární ulice	3	.	Jednopatrový obytný dům, kůlna	Pod tou podmínkou, že tato nemovitost bude s nemovitostmi orientační čísla 10, 12 a 14 Dornichu současně zbourána a společně jako celek přestavěna (viz položky číslo 218, 220 a 221). Plocha výhody požívající obmezena jest jako při položce číslo 67.
220	28		Dornich	12	.	Jednopatrový obytný dům	Pod tou podmínkou, že tato nemovitost bude s nemovitostmi orientační číslo 3 Tovární ulice a orientační čísla 10 a 14 Dornichu současně zbourána a společně jako celek přestavěna (viz položky číslo 218, 219 a 221).

Číslo položky	Popisné číslo	Katastrální obec	Ulice nebo náměstí	Orientační číslo		Popis	Zvláštní podmínky a obmezení pro dosažení rozšířeného osvobození od daně
				hlavního průčelí	vedlejšího průčelí		
221	29	Trnitá	Dornich	14	.	Jednopatrový obytný dům s jednopatrovým nádvorním křídlem, kůlna	Pod touto podmínkou, že tato nemovitost bude s nemovitostmi orientační číslo 8 Tovární ulice a orientační čísla 10 a 12 Dornichu současně zbourána a společně jako celek přestavěna (viz položky číslo 218, 219 a 220). Plocha výhody požívající obmezena jest jako při položce číslo 67.
222	31			16	.	Přízemní obytný dům, přízemní nádvorní stavení, komora	Plocha výhody požívající obmezena jest jako při položce číslo 114.
223	43			17	.	Jednopatrový obytný dům s jednopatrovým nádvorním křídlem, komory	Plocha výhody požívající obmezena jest jako při položce číslo 28.
224	51			18	.	Dvoupatrový obytný dům s dvoupatrovým nádvorním křídlem, přízemní nádvorní křídlo, dvě kůlny	Plocha výhody požívající obmezena jest jako při položce číslo 189.
225	42			19	.	Jednopatrový obytný dům s dvěma jednopatrovými nádvorními křídly, kůlna, komory	Plocha výhody požívající obmezena jest jako při položkách číslo 67, 28.
226	111			28	.	Dvoupatrový obytný dům	
227	107			60	.	Přízemní obytný dům s přízemním nádvorním křídlem, přízemní nádvorní budova, kůlna	Plocha výhody požívající obmezena jest jako při položce číslo 67.
228	89			122	.	Jednopatrový nárožní dům obytný, přízemní nádvorní křídlo	
229	3		Trnitá ulice	10	.	Přízemní obytný dům, dvě komory	Plocha výhody požívající obmezena jest jako při položce číslo 189.
230	103			14	.	Jednopatrový obytný dům s komorami a kolnami, jednopatrové zadní stavení s jednopatrovým křídlem	Plocha výhody požívající obmezena jest jako při položkách číslo 23, 67.
231	20			17	.	Přízemní obytný dům s přízemním nádvorním křídlem, dvě kůlny	Plocha výhody požívající obmezena jest jako při položce číslo 189.

Číslo položky	Popisné číslo	Katastrální obec	Ulice nebo náměstí	Orientační číslo: hlavního průčelí	Orientační číslo: vedlejšího průčelí	Popis	Zvláštní podmínky a obmezení pro dosažení rozšířeného osvobození od daně
232	5	Trnitá	Trnitá ulice	18	.	Přízemní obytný dům s přízemním nádvorním křídlem	*a)* Pod tou podmínkou, že tento dům bude současně s tou částí domu orientační číslo 20 Trnité ulice, která k němu přiléhá a s ním společnou střechu má, zbourán a společně jako celek přestavěn; *b)* za plochu výhody požívající pokládán buď součet ploch, tímto domem a v odstavci *a)* zmíněnou částí domu orientační číslo 20 Trnité ulice, zastavěných.
233	6			22	.	Přízemní obytný dům, kůlna	Plocha výhody požívající obmezena jest jako při položce číslo 67.
234	130			22 a	.	Přízemní obytný dům, komora, přízemní nádvorní stavení	Toliko přízemní obytný dům (to jest rozšířené osvobození od daně propůjčuje se toliko náhradním stavbě za přízemní obytný dům a také jenom tento a pak komora musí býti zbourány. Plocha výhody požívající vypočítá se každým způsobem toliko podle zastavěné plochy přízemního obytného domu.
235	8			26	.	Přízemní obytný dům	
236	105			27	.	Dvoupatrový obytný dům s dvoupatrovým nádvorním křídlem, komora	Plocha výhody požívající obmezena jest jako při položce číslo 114.
237	16			29	.	Dvoupatrový obytný dům s dvoupatrovým nádvorním křídlem a komorami na levé straně, jednopatrové nádvorní křídlo v pravo, dvoupatrové nádvorní stavení v pravo	Toliko dvoupatrový obytný dům s dvoupatrovým nádvorním křídlem po levé straně a jednopatrovým nádvorním křídlem v pravo (to jest rozšířené osvobození od daně propůjčuje se toliko náhradním stavbám za nemovitostní části shora zvlášť uvedené, a také jenom tyto části a pak komory musí býti zbourány. Plocha výhody požívající vypočte se každým způsobem toliko podle zastavěné plochy nemovitostních částí v tomto sloupci uvedených kromě komor).
238	25		Tovární ulice	9	.	Dílem přízemní, dílem jednopatrový obytný dům, přízemní nádvorní stavení, dvě kůlny	Pod tou podmínkou, že tato nemovitost bude s nemovitostí orientační číslo 11 Tovární ulice současně zbourána a společně jako celek přestavěna (viz položku číslo 239). Plocha výhody požívající obmezena jest jako při položce číslo 189.
239	102			11	.	Přízemní obytný dům	Pod tou podmínkou, že tato nemovitost bude s nemovitostí orientační číslo 9 Tovární ulice současně zbourána a společně jako celek přestavěna (viz položku číslo 238).
240	14	Nové sady	Gomperzova ulice	21		Přízemní obytný dům	
241	32	Staré Brno	Křidlovická ulice	1	Ugartova třída 17	Přízemní nárožní dům obytný s přízemním nádvorním křídlem, kůlna	Plocha výhody požívající obmezena jest jako při položce číslo 67.

Číslo položky	Popisné číslo	Katastrální obec	Ulice nebo náměstí	Orientační číslo: hlavního průčelí	Orientační číslo: vedlejšího průčelí	Popis	Zvláštní podmínky a obmezení pro dosažení rozšířeného osvobození od daně
242	54	Staré Brno	Křídlovická ulice	2	Měšťanská ulice 51	Jednopatrový nároží dům obytný s jednopatrovým nádvorním křídlem a přízemním přístavkem, přízemní nádvorní stavení s přízemním příčným traktem a přízemním přístavkem, přízemní obytné stavení v Křídlovické ulici	Pod tou podmínkou, že náhradní stavba jakožto nároží dům (nárožní domy) bude postavena uvnitř stavebních čar Měšťanské ulice, Křídlovické ulice a ulice od Křídlovické ulice k domu orientační číslo 44 Měšťanské ulice projektované.
243	53			4	Svratecká ulice 1	Dva jednopatrové obytné domy s jednopatrovým nádvorním křídlem a jednopatrovým příčným traktem (hlavní průčelí), dvoupatrový obytný dům s dvoupatrovým křídlem, stavení s vysokým přízemkem o dvou oknech, 4 kůlny, 1 skladiště, komory (vedlejší průčelí)	Plocha výhody požívající obmezena jest jako při položkách číslo 189, 28.
244	33			5	.	Přízemní obytný dům s přízemním nádvorním křídlem, kůlna a komory	Plocha výhody požívající obmezena jest jako při položkách číslo 67, 28.
245	52			6		Přízemní obytný dům s dvěma přízemními nádvorními budovami	
246	34			7	.	Jednopatrový obytný dům, komora	Plocha výhody požívající obmezena jest jako při položce číslo 114.
247	51			8	.	Jednopatrový obytný dům, přízemní zadní budova, kůlna	Plocha výhody požívající obmezena jest jako při položce číslo 67.
248	35			9	.	Přízemní obytný dům s přízemním nádvorním křídlem	
249	50			10	.	Přízemní obytný dům	
250	36			11	.	Přízemní obytný dům s přízemním přístavkem	
251	49			12	.	Přízemní obytný dům	
252	37			13	.	Přízemní obytný dům s přízemním nádvorním křídlem, kůlna	Plocha výhody požívající obmezena jest jako při položce číslo 67.

Číslo položky	Popisné číslo	Katastrální obec	Ulice nebo náměstí	Orientační číslo: hlavního průčelí	Orientační číslo: vedlejšího průčelí	Popis	Zvláštní podmínky a obmezení pro dosažení rozšířeného osvobození od daně
253	48	Staré Brno	Křídlovická ulice	14	.	Přízemní obytný dům s přízemním přístavkem	
254	46	Staré Brno	Křídlovická ulice	18	.	Jednopatrový obytný dům s přízemním nádvorním křídlem	
255	96	Novosady	Křídlovická ulice	19	Vávrova třída 73	Jednopatrový nárožní dům obytný s přízemním nádvorním křídlem, kůlna	Plocha výhody požívající obmezena jest jako při položce číslo 67.
256	45	Staré Brno	Křídlovická ulice	20	.	Přízemní obytný dům, přízemní zadní budova s přízemním křídlem, kůlna	Plocha výhody požívající obmezena jest jako při položce číslo 67.
257	44	Staré Brno	Křídlovická ulice	22	.	Přízemní obytný dům, dvě přízemní zadní budovy	
258	43	Staré Brno	Křídlovická ulice	24	.	Přízemní obytný dům s dvěma přízemními nádvorními křídly	
259	42	Staré Brno	Křídlovická ulice	26	.	Přízemní obytný dům, dvě kolny	Plocha výhody požívající obmezena jest jako při položce číslo 189.
260	41	Staré Brno	Křídlovická ulice	28	.	Přízemní obytný dům s přízemním nádvorním křídlem, dvě skladiště	
261	40	Staré Brno	Křídlovická ulice	30	.	Přízemní obytný dům s dvěma přízemními nádvorními křídly a přízemním příčným traktem	
262	19	Novosady	Křídlovická ulice	35		Přízemní obytný dům s přízemním nádvorním křídlem, jednopatrové nádvorní stavení	
263	15	Novosady	Křídlovická ulice	45	Gomperzova ulice bez orientačního čísla	Přízemní nárožní dům obytný s přízemním nádvorním křídlem, kůlna	Plocha výhody požívající obmezena jest jako při položce číslo 67.
264	52	Novosady	Křídlovická ulice	82	.	Dva přízemní obytné domy s jednopatrovým nádvorním křídlem, dvoupatrový příčný trakt s jednopatrovým křídlem a přízemním přístavkem, kůlna	Plocha výhody požívající obmezena jest jako při položce číslo 67.

Číslo položky	Popisné číslo	Katastrální obec	Ulice nebo náměstí	Orientační číslo: hlavního průčelí	Orientační číslo: vedlejšího průčelí	Popis	Zvláštní podmínky a obmezení pro dosažení rozšířeného osvobození od daně
265	4	Křenová	Křenová	3	.	Dvoupatrový obytný dům s dvěma dvoupatrovými nádvorními křídly a dvoupatrovým příčným traktem, hospodářské komory	K „hospodářským komorám“ ve sloupci „Popis“ uvedeným nebudiž při vyšetření plochy výhody požívající přihlédáno.
266	5			5	.	Jednopatrový obytný dům s dvěma jednopatrovými nádvorními křídly, komory	Plocha výhody požívající obmezena jest jako při položce číslo 23.
267	64 63 48			8 10	Mlýnská ulice 9	Jednopatrový obytný dům s dvěma jednopatrovými nádvorními křídly na stavební parcele č. 60/2, jednopatrový obytný dům s dvěma jednopatrovými křídly na stavební parcele č. 60/1, jednopatrová nádvorní budova na stavebních parcelách č. 60/1 a 60/2, jednopatrový obytný dům s dvěma jednopatrovými křídly na stavebních parcelách č. 60/1 a 60/2, tento právě uvedený dům ve vedlejším průčelí	
268	8			11	.	Jednopatrový obytný dům s dvěma jednopatrovými nádvorními křídly, přízemní přístavek	
269	62			12	.	Jednopatrový obytný dům s jednopatrovým nádvorním křídlem a jednopatrovým příčným traktem, komory	Plocha výhody požívající obmezena jest jako při položce číslo 23.
270	9			13	.	Jednopatrový obytný dům s jednopatrovým nádvorním křídlem, přízemní přístavek, komory	Plocha výhody požívající obmezena jest jako při položce číslo 23.
271	10			15	.	Jednopatrový obytný dům s jednopatrovým nádvorním křídlem, jednopatrový příčný trakt, komory	Plocha výhody požívající obmezena jest jako při položce číslo 23.
272	60			16	Mlýnská ulice 15	Třípatrový obytný dům s dvěma třípatrovými nádvorními křídly (hlavní průčelí), dvoupatrový obytný dům s jedním jednopatrovým a jedním dvoupatrovým křídlem (vedlejší průčelí)	

Číslo položky	Popisné číslo	Katastrální obec	Ulice nebo náměstí	Orientační číslo: hlavního průčelí	Orientační číslo: vedlejšího průčelí	Popis	Zvláštní podmínky a obmezení pro dosažení rozšířeného osvobození od daně
273	11	Křenová	Křenová	17	.	Jednopatrový obytný dům s jednopatrovým nádvorním křídlem, jednopatrový příčný trakt, komory	Plocha výhody požívající obmezena jest jako při položce číslo 23.
274	59			18	.	Dvoupatrový obytný dům s dvoupatrovým nádvorním křídlem a dvoupatrovým příčným traktem	
275	12			19	.	Jednopatrový obytný dům s jednopatrovým nádvorním křídlem, přízemní příčný trakt se skladištěm	
276	13			21	Offermannova ulice 14	Jednopatrový nárožní dům obytný s jednopatrovým nádvorním křídlem a přízemním přístavkem, jednopatrové nádvorní stavení	
277	16			27	.	Jednopatrový obytný dům s přístavkem obsahujícím kapli, dvě jednopatrová postranní křídla, jednopatrový příčný trakt s dvěma výstupky, jednopatrová školní budova s dvěma hospodářskými budovami	
278	25			28	.	Jednopatrový obytný dům s jednopatrovým nádvorním křídlem, přízemní nádvorní stavení, komory, dvě kůlny	Plocha výhody požívající obmezuje se na nynější délku průčelí obytného domu a na hloubku 20 metrů od stavební čáry ulice.
279	104	Zábrdovice		29	.	Jednopatrový obytný dům, komory	Pod tou podmínkou, že tato nemovitost bude s nemovitostí orientační číslo 31 Křenová (orientační číslo 20, Špitálka) současně zbourána a společně jako celek přestavěna (viz položku číslo 280). Poloha výhody požívající obmezena jest jako při položce číslo 23.
280	105			31	Špitálka 20	Jednopatrový nárožní dům obytný s jednopatrovým nádvorním křídlem a přízemním přístavkem, komory	Pod tou podmínkou, že tato nemovitost bude s nemovitostí orientační číslo 29 Křenová současně zbourána a společně jako celek přestavěna (viz položku číslo 279). Plocha výhody požívající obmezena jest jako při položce číslo 23.
281	116			44	Čechyňská ulice 1	Jednopatrový nárožní dům obytný, komory	Plocha výhody požívající obmezena jest jako při položce číslo 23.
282	140			71	Vaňkova třída 2	Jednopatrový nárožní dům obytný s dvoupatrovým výstupkem, dvě kůlny, dvě komory	Plocha výhody požívající obmezena jest jako při položkách číslo 15., 23.

Číslo položky	Popisné číslo	Katastrální obce	Ulice nebo náměstí	Orientační číslo		Popis	Zvláštní podmínky a obmezení pro dosažení rozšířeného osvobození od daně
				hlavního průčelí	vedlejšího průčelí		
283	54	Pekařská ulice	Na Luze	4	.	Jednopatrový obytný dům s kolnou a komorami, jednopatrové zadní stavení	Toliko jednopatrový obytný dům (to jest rozšířené osvobození od daně propůjčuje se toliko náhradní stavbě za jednopatrový obytný dům a také jenom tento a pak kůlny a komory musí býti zbourány. Plocha výhody požívající vypočte se každým způsobem toliko podle zastavěné plochy jednopatrového obytného domu).
284	1	Na Luze		6	.	Přízemní obytný dům s přízemním nádvorním křídlem, jednopatrové nádvorní stavení s jednopatrovým příčným traktem, kůlna	Plocha výhody požívající obmezena jest jako při položce číslo 27.
285	2			8, 10	Školní ulice 4	Jednopatrový nárožní dům obytný, dvoupatrový obytný dům, přízemní nádvorní stavení	Plocha výhody požívající určuje se toliko podle plochy zastavěné jednopatrovým nárožním domem obytným a dvoupatrovým obytným domem.
286	46	Křenová	Mlýnská ulice	5	.	Dvoupatrový obytný dům s dvoupatrovým postranním křídlem v pravo na stavební parcele č. 63/1, dvoupatrové nádvorní stavení z části na stavební parcele č. 63/1, z části na stavební parcele č. 63/2	Toliko dvoupatrový obytný dům s dvoupatrovým postranním křídlem v pravo na stavební parcele číslo 63/1 (viz položku číslo 5).
287	47			7	.	Třípatrový obytný dům s třípatrovým nádvorním křídlem a příčným traktem	
288	42			8	.	Přízemní obytný dům s nádvorním, částečně přízemním, částečně jednopatrovým křídlem, komory	Plocha výhody požívající obmezena jest jako při položce číslo 28.
289	49			11	.	Přízemní obytný dům s dvěma přízemními nádvorními křídly, komory	Plocha výhody požívající obmezena jest jako při položce číslo 28.
290	32			19	Na Rumišti 11	Přízemní nárožní dům obytný s přízemním nádvorním křídlem	
291	105	Novosady	Novosady	1	.	Jednopatrový obytný dům, přízemní zadní dům, komory	Plocha výhody požívající obmezena jest jako při položce číslo 23.
292	72			19	.	Přízemní obytný dům, přízemní hospodářské stavení	

Číslo položky	Popisné číslo	Katastrální obce	Ulice nebo náměstí	Orientační číslo: hlavního průčelí	Orientační číslo: vedlejšího průčelí	Popis	Zvláštní podmínky a obmezení pro dosažení rozšířeného osvobození od daně
293	71	Novosady	Novosady	21	.	Přízemní obytný dům s přízemním nádvorním křídlem	
294	70			23	.	Přízemní obytný dům s přízemním nádvorním křídlem	
295	8			24 26	.	Z části přízemní, z části jednopatrový obytný dům s přízemním nádvorním křídlem a kolnou	Plocha výhody požívající obmezena jest jako při položce číslo 67.
296	69			25	.	Přízemní obytný dům s přízemním nádvorním křídlem, kůlna	Plocha výhody požívající obmezena jest jako při položce číslo 67.
297	67			29	.	Přízemní obytný dům s přízemním nádvorním křídlem, jednopatrové a přízemní nádvorní stavení, dvě kůlny	Plocha výhody požívající obmezena jest jako při položce číslo 67.
298	10			30	.	Přízemní obytný dům, kůlna	Plocha výhody požívající obmezena jest jako při položce číslo 67.
299	66			31	.	Přízemní obytný dům s přízemním nádvorním křídlem, jednopatrové nádvorní okřídlí	
300	11			32	.	Přízemní obytné stavení s přízemním nádvorním křídlem, kůlna	Plocha výhody požívající obmezena jest jako při položce číslo 67.
301	65			33	.	Dílem přízemní, dílem jednopatrový obytný dům s jednopatrovým nádvorním křídlem, dvě kůlny	Plocha výhody požívající obmezena jest jako při položce číslo 189.
302	12			34	.	Přízemní obytný dům, kůlna	Plocha výhody požívající obmezena jest jako při položce číslo 67.
303	64			35	.	Přízemní obytný dům s přízemním nádvorním křídlem, kůlna	Plocha výhody požívající obmezena jest jako při položce číslo 67.
304	16			36	.	Přízemní obytný dům, kůlna	Plocha výhody požívající obmezena jest jako při položce číslo 67.

Číslo položky	Popisné číslo	Katastrální obec	Ulice nebo náměstí	Orientační číslo: hlavního průčelí	Orientační číslo: vedlejšího průčelí	Popis	Zvláštní podmínky a obmezení pro dosažení rozšířeného osvobození od daně
305	63	Novosady	Novosady	37	·	Přízemní obytný dům, dvě kůlny	Plocha výhody požívající obmezena jest jako při položce číslo 189.
306	13			38	·	Přízemní obytný dům, dvě kůlny	Plocha výhody požívající obmezena jest jako při položce číslo 189.
307	100			40	·	Přízemní obytný dům, dvě kůlny	Plocha výhody požívající obmezena jest jako při položce číslo 189.
308	62			41	·	Přízemní obytný dům, dvě kůlny	Plocha výhody požívající obmezena jest jako při položce číslo 189.
309	94			43	·	Přízemní obytný dům, kůlna	Plocha výhody požívající obmezena jest jako při položce číslo 67.
310	93			45	·	Přízemní obytný dům, veranda, komora	K „verandě a komoře“ ve sloupci „Popis“ uvedené nebudiž při vyšetření plochy výhody požívající přihlédáno.
311	60	Trnitá	Plotní ulice	75	·	Jednopatrový obytný dům s jednopatrovým nádvorním křídlem	Pod tou podmínkou, že tato nemovitost bude současně s nemovitostí orientační číslo 77 Plotní ulice zbourána a přestavěna (viz položku číslo 312).
312	57			77	·	Jednopatrový nárožní dům obytný s přístavkem a přízemním nádvorním křídlem, dvě kůlny	Pod tou podmínkou, že tato nemovitost bude současně s nemovitostí orientační číslo 75 Plotní ulice, zbourána a přestavěna (viz položku číslo 311). Plocha výhody požívající obmezena jest jako při položce číslo 189.
313	21	Křížová ulice	Arcivévody Rainera třída	4	Sladová ulice 1	Jednopatrový nárožní dům obytný s jednopatrovým zadním stavením	
314	22			6	·	Jednopatrový obytný dům s jednopatrovým nádvorním křídlem	
315	23			8	·	Dvoupatrový obytný dům s dvoupatrovým nádvorním křídlem, komora	Plocha výhody požívající obmezena jest jako při položce číslo 114.
316	24			10	·	Jednopatrový obytný dům	
317	123	Pekařská ulice	Školní ulice	12	·	Dvoupatrové obytné stavení na stavební parcele č. 57/1, přízemní zadní stavení s dvěma kolnami na stavební parcele č. 57/2	Plocha výhody požívající obmezena jest jako při položce číslo 189.
318	31	Křenová	Na Rumišti	9	·	Přízemní obytný dům s dvěma přízemními nádvorními křídly, komora	Plocha výhody požívající obmezena jest jako při položce číslo 114.

(Böhmisch.)

Číslo položky	Popisné číslo	Katastrální obec	Ulice nebo náměstí	Orientační číslo: hlavního průčelí	Orientační číslo: vedlejšího průčelí	Popis	Zvláštní podmínky a obmezení pro dosažení rozšířeného osvobození od daně
319	38	Pekařská ulice	Provaznická ulice	2	.	Přízemní obytný dům, přízemní zadní dům	
320	89	Novosady	Skenova třída	3	Vávrova třída 2	Jednopatrový nárožní dům obytný, jednopatrový obytný dům s jednopatrovým nádvorním křídlem, přízemní zadní dům	
321	39	Křenová	Nadační ulice	2	Mlýnská ulice 14	Dvoupatrový nárožní dům obytný s jednopatrovým nádvorním křídlem	
322	22	Křenová Mlýnská stoka		6	U templu	Třípatrový nárožní dům obytný s dvěma třípatrovými nádvorními křídly	
323	82	Novosady	Vávrova třída	5	.	Jednopatrový nárožní dům obytný, přízemní nádvorní stavení, komory	Plocha výhody požívající obmezena jest jako při položce číslo 23.
324	14	Silniční ulice		8	.	Jednopatrový obytný dům s dvěma jednopatrovými nádvorními křídly	
325	13			10	.	Jednopatrový obytný dům s jednopatrovým nádvorním křídlem	
326	6 7			18	Vodní ulice 11	Jednopatrový obytný dům na stavebních parcelách č. 20/1 a 20/2 s přízemním přístavkem na stavební parc. č. 20/2, přízemním nádvorním křídlem a komorou na stavební parcele č. 20/1	Plocha výhody požívající obmezena jest jako při položce číslo 114.
327	1			26	.	Jednopatrový obytný dům s jedním dvoupatrovým a jedním přízemním nádvorním křídlem	
328	20	Annov		36	.	Jednopatrový obytný dům s dvěma jednopatrovými nádvorními křídly	

Číslo položky	Popisné číslo	Katastrální obec	Ulice nebo náměstí	Orientační číslo: hlavního průčelí	Orientační číslo: vedlejšího průčelí	Popis	Zvláštní podmínky a obmezení pro dosažení rozšířeného osvobození od daně
329	92	Novosady	Vavrova třída	51	.	Dvoupatrový obytný dům s přízemním nádvorním křídlem a příčným traktem, komora	Plocha výhody požívající obmezena jest jako při položce číslo 114.
330	87			71	.	Jednopatrový obytný dům s jednopatrovým nádvorním křídlem, skladiště	
331	11	Kožená ulice	Celní kolistě	1	Cejl 2	Třípatrový nárožní dům obytný s třípatrovým nádvorním křídlem	
332	2			27	.	Jednopatrový obytný dům s jednopatrovým nádvorním křídlem a přízemním přístavkem, dvě přízemní nádvorní křídla, přízemní zadní dům	
333	1	Křenová		39	.	Jednopatrový obytný dům, komory	Plocha výhody požívající obmezena jest jako při položce číslo 23.

IV. okres.

334	5	Staré Brno	Měšťanská ulice	3	.	Jednopatrový obytný dům s jednopatrovým nádvorním křídlem, kůlna, komory	Plocha výhody požívající obmezena jest jako při položkách číslo 67, 23.
335	3			4	.	Jednopatrový obytný dům s jednopatrovým nádvorním křídlem a jednopatrovým příčným traktem, komory	Plocha výhody požívající obmezena jest jako při položce číslo 23.
336	6			5	.	Jednopatrový obytný dům s jednopatrovým nádvorním křídlem, komory, přízemní přístavek	Plocha výhody požívající obmezena jest jako při položce číslo 23.
337	2			6	.	Jednopatrový obytný dům, kůlna	Plocha výhody požívající obmezena jest jako při položce číslo 67.
338	7			7	.	Jednopatrový obytný dům s jednopatrovým nádvorním křídlem	
339	8			9	.	Jednopatrový obytný dům s jednopatrovým nádvorním křídlem, komory	Plocha výhody požívající obmezena jest jako při položce číslo 23.

Číslo položky	Popisné číslo	Katastrální obec	Ulice nebo náměstí	Orientační číslo: hlavního průčelí	Orientační číslo: vedlejšího průčelí	Popis	Zvláštní podmínky a obmezení pro dosažení rozšířeného osvobození od daně
340	9	Staré Brno	Měšťanská ulice	11	.	Jednopatrový obytný dům s jednopatrovým nádvorním stavením, kůlna	Plocha výhody požívající obmezena jest jako při položce číslo 67.
341	153			12	.	Jednopatrový obytný dům s dvěma jednopatrovými nádvorními křídly	
342	106			24	.	Jednopatrový obytný dům s dvěma jednopatrovými nádvorními křídly, přízemní zadní dům	
343	105			26	.	Přízemní obytný dům, přízemní nádvorní budova, kůlna	Plocha výhody požívající obmezena jest jako při položce číslo 67.
344	104			28	.	Přízemní obytný dům s jedním přízemním a jedním jednopatrovým nádvorním křídlem, veranda	K „verandě“ ve sloupci „Popis“ uvedené nebudiž při vyšetření plochy výhody požívající přihlédáno.
345	19			29	.	Jednopatrový obytný dům s jednopatrovým nádvorním křídlem	
346	103			30	.	Přízemní obytný dům s dvěma přízemními nádvorními křídly, přízemním příčným traktem a kolnou	Plocha výhody požívající obmezena jest jako při položce číslo 67.
347	20			31	.	Jednopatrový obytný dům s jedním jednopatrovým a jedním přízemním nádvorním křídlem, dvě přízemní nádvorní stavení	
348	102			32	.	Jednopatrové obytné stavení s dvěma jednopatrovými nádvorními křídly, jednopatrový příčný trakt, 6 kolen	Plocha výhody požívající obmezena jest jako při položce číslo 189.
349	101			34	.	Jednopatrový obytný dům s jednopatrovým nádvorním křídlem, kůlna	Plocha výhody požívající obmezena jest jako při položce číslo 67.
350	100			36	.	Jednopatrový obytný dům s jednopatrovým nádvorním křídlem, skladiště, kůlna a komory	Plocha výhody požívající obmezena jest jako při položce číslo 67, 23.

Číslo položky	Popisné číslo	Katastrální obec	Ulice nebo náměstí	Orientační číslo: hlavního průčelí	Orientační číslo: vedlejšího průčelí	Popis	Zvláštní podmínky a obmezení pro dosažení rozšířeného osvobození od daně
351	25	Staré Brno	Měšťanská ulice	41	.	Jednopatrový obytný dům s jednopatrovým nádvorním křídlem, kůlna, skladiště	Plocha výhody požívající obmezena jest jako při položce číslo 67.
352	26			43	.	Jednopatrový obytný dům s jednopatrovým nádvorním křídlem, přízemní zadní dům	
353	27			45	.	Jednopatrový obytný dům s dvěma jednopatrovými nádvorními křídly, přízemní nádvorní stavení	
354	28			47	.	Jednopatrový obytný dům, přízemní nádvorní budova 2 kůlny	Plocha výhody požívající obmezena jest jako při položce číslo 189.
355	56			55, 57	.	Jednopatrový obytný dům s jednopatrovým nádvorním křídlem, přízemní nádvorní stavení	
356	252		Rybářská ulice	3	.	Dva přízemní obytné domy	
357	111			5	.	Přízemní obytný dům s dvěma přízemními nádvorními křídly	
358	112			7	.	Přízemní obytný dům s přízemním nádvorním křídlem, jednopatrový přístavek, jednopatrové nádvorní stavení, komory	Plocha výhody požívající obmezena jest jako při položce číslo 23.
359	133		Na Nivách	1	.	Jednopatrový obytný dům, dvě přízemní nádvorní budovy, kůlna	Plocha výhody požívající obmezena jest jako při položce číslo 67.
360	109			3		Přízemní obytný dům	
361	132			5		Přízemní obytný dům	
362	219			11	.	Jednopatrový obytný dům, komory	Pod tou podmínkou, že tato nemovitost bude s nemovitostí orientační číslo 13 na Nivách současně zbourána a společně jako celek přestavěna (viz položku číslo 363). Plocha výhody požívající obmezena jest jako při položce číslo 23.
363	246			13	.	Jednopatrový obytný dům, přízemní zadní dům, veranda	Pod tou podmínkou, že tato nemovitost bude s nemovitostí orientační číslo 11 na Nivách současně zbourána a společně jako celek přestavěna (viz položku číslo 362). K „verandě“ ve sloupci „Popis“ uvedené nebudiž při vyměření plochy výhody požívající přihlédáno.

Číslo položky	Popisné číslo	Katastrální obec	Ulice nebo náměstí	Orientační číslo		Popis	Zvláštní podmínky a obmezení pro dosažení rozšířeného osvobození od daně
				hlavního průčelí	vedlejšího průčelí		
364	108	Staré Brno	Písárecká třída	1	Měšťanská ulice 20, Rybářská ulice 2	Jednopatrový nárožní dům obytný, jednopatrový obytný dům, komory	Plocha výhody požívající obmezena jest jako při položce číslo 23.
365	147			3	.	Jednopatrový obytný dům s přízemním nádvorním křídlem	
366	146			5	.	Jednopatrový nárožní dům obytný s jednopatrovým nádvorním křídlem, přízemní přístavek, kůlna, přízemní obytný dům	Plocha výhody požívající obmezena jest jako při položce číslo 67.
367	149			6	Klášterní ulice 5	Jednopatrový obytný dům, jednopatrový zadní dům s přízemním přístavkem, jednopatrový nárožní dům	
368	142			17	.	Přízemní obytný dům s jednopatrovým přístavkem, dvě kůlny	Plocha výhody požívající obmezena jest jako při položce číslo 189.
369	141			19	.	Přízemní obytný dům s přízemním přístavkem	
370	140			21	.	Přízemní obytný dům	
371	139			23	.	Dva přízemní obytné domy, přízemní nádvorní stavení	
372	170			30	.	Přízemní obytný dům	
373	171			32	.	Přízemní obytný dům s přízemním nádvorním křídlem	
374	172			34	.	Přízemní obytný dům	
375	78	Křížová ulice		36	.	Jednopatrový obytný dům	
376	86			64	.	Jednopatrový obytný dům, kůlna	Plocha výhody požívající obmezena jest jako při položce číslo 67.

Číslo položky	Popisné číslo	Katastrální obec	Ulice nebo náměstí	Orientační číslo		Popis	Zvláštní podmínky a obmezení pro dosažení rozšířeného osvobození od daně
				hlavního průčelí	vedlejšího průčelí		
377	81	Staré Brno	Kamenná ulice	6	.	Přízemní obytný dům	
378	80			8	.	Přízemní obytný dům s přízemním nádvorním křídlem	
379	79			10	.	Přízemní obytný dům	
380	229		Ugartova třída	7	.	Dvoupatrový obytný dům s dvěma dvoupatrovými nádvorními křídly, přízemní zadní dům, komory	Plocha výhody požívající obmezena jest jako při položce číslo 28.
381	221			9	.	Jednopatrový obytný dům s přízemním nádvorním křídlem a přízemním příčným traktem, přízemní nádvorní stavení	
382	57		Vídeňská ulice	1	.	Jednopatrový obytný dům s dvěma jednopatrovými nádvorními křídly, přízemní zadní dům s přízemním křídlem, skladiště	
383	85			4	.	Přízemní obytný dům s přízemním nádvorním křídlem, jednopatrový zadní dům s jednopatrovým příčným traktem	
384	84		Vídeňská ulice	6	.	Jednopatrový obytný dům	
385	13			8	.	Přízemní obytný dům s přízemním zadním domem a kolnou na stavební parcele č. 205/3, skladiště na stavební parcele č. 205/1	Plocha výhody požívající obmezena jest jako při položce číslo 67.
386	64			9	Polní ulice 2	Jednopatrový nárožní dům obytný, přízemní nádvorní stavení s přízemním křídlem	
387	65			11	.	Přízemní obytný dům s přízemním zadním stavením, kůlna	Plocha výhody požívající obmezena jest jako při položce číslo 67.

Číslo položky	Popisné číslo	Katastrální obec	Ulice nebo náměstí	Orientační číslo: hlavního průčelí	Orientační číslo: vedlejšího průčelí	Popis	Zvláštní podmínky a obmezení pro dosažení rozšířeného osvobození od daně
388	230	Staré Brno	Vídeňská ulice	13	.	Jednopatrový obytný dům s jednopatrovým nádvorním křídlem, přízemní nádvorní stavení	
389	72			14	.	Jednopatrový obytný dům s kolnou, přízemní zadní stavení	Plocha výhody požívající obmezena jest jako při položce číslo 67.
390	66			15	.	Jednopatrový obytný dům s jednopatrovým nádvorním křídlem, přízemní nádvorní stavení	
391	67			17	.	Přízemní obytný dům s přistavěným sklenníkem v levo a kolnou v pravo	Ke „sklenníku vlevo“ a „kůlně pravo“ ve sloupci „Popis“ uvedeným nebudiž při vyšetření plochy výhody požívající přihlédáno.
392	71			18 20 22	.	Tři přízemní obytné domy	
393	43	Vídeňská ulice		32	Vinohradská ulice 1	Přízemní nárožní dům obytný s přízemním nádvorním křídlem	Pod tou podmínkou, že tato nemovitost bude s nemovitostí orientační číslo 34 Vídeňské ulice současně zbourána a společně jako celek přestavěna (viz položku čísla 394).
394	42			34	.	Přízemní obytný dům s dvěma přízemními nádvorními křídly	Pod tou podmínkou, že tato nemovitost bude s nemovitostí orientační číslo 32 Vídeňské ulice současně zbourána a společně jako celek přestavěna (viz položku číslo 393).

132.

Nařízení ministerií vnitra, práv a obchodu, ze dne 29. června 1906,

kterým se doplňují §§ 1 (číslo 4) a 2 ministerského nařízení ze dne 13. října 1897, Z. Ř. č. 235.

Na základě § 6 zákona ze dne 16. ledna 1896, Z. Ř. č. 89 z r. 1897, nařizuje se toto:

Paragrafy 1 (číslo 4) a 2 ministerského nařízení ze dne 13. října 1897, Z. Ř. č. 235, jímž byla vydána ustanovení o výrobě a úpravě jídelného a pitného nádobí, jakož i nádobí a náčiní, které jest určeno k uschování potravin nebo ku potřebě při nich, i obchodě s ním, doplňují se přídavkem a mají budoucně zníti takto:

„§ 1.

Nádobí k vaření, k jídlu a pití, míry na tekutiny, náčiní k jídlu, jehož se užívá za hračku dětskou, nesmí:

1. zcela nebo zčásti býti zhotoveno z olova nebo ze směsi, která ve 100 dílech podle váhy obsahuje více olova nežli deset dílů podle váhy;

2. na vnitřní straně býti pocinováno cínem olovo obsahujícím;

3. spájeno býti směsí, která ve 100 dílech podle váhy obsahuje olova více než 10 dílů podle váhy;

4. opatřeno býti polevem nebo smaltem, který za varu půl hodiny trvajícího s octem ve 100 dílech podle váhy 4 díly kyseliny octové podle váhy obsahujícím, pouští olovo v ocet tento, anebo k jehož úpravě upotřebí se sloučenin zinku nebo antimonu.

Polev a smalt musí býti s podkladem dobře spojeny a nesmí se odlupovati.

K výrobě kovových částí u dětských láhví ssacích smí býti upotřebeno toliko kovových směsí, které ve 100 dílech podle váhy neobsahují více olova nežli jeden díl podle váhy.

§ 2.

K zabalování potravin, jakož i tabáku ke žvýkání a šňupání nesmí býti upotřebeno kovových listů, které ve 100 dílech podle váhy obsahují více olova nežli jeden díl podle váhy, jestliže se tyto kovové listy potravin nebo žvýkacího a šňupacího tabáku bezprostředně dotýkají.“

Nařízení toto nabývá ihned moci; zároveň pozbývá moci ministerské nařízení ze dne 23. dubna 1902, Z. Ř. č. 81, pro zabalování čaje zvlášť vydané.

Klein m. p. **Bienerth** m. p.

Fořt m. p.

Zákonník říšský

pro

království a země v radě říšské zastoupené.

Částka LXII. — Vydána a rozeslána dne 7. července 1906.

Obsah: Čís. 133. Nařízení, že obecné celní sazby platného celního tarifu vztahují se ke zboží srbského původu.

133.

Nařízení ministerií financí, obchodu, vnitra a orby ze dne 6. července 1906,

že obecné celní sazby platného celního tarifu vztahují se ke zboží srbského původu.

Ve shodě s královskou uherskou vládou nařizuje se, že se zbožím srbského původu, pokud jinak nebude ustanoveno, nakládati jest podle obecných celních sazeb platného celního tarifu.

Nařízení toto nabude moci dnem vyhlášení.

Korytowski m. p. **Fořt** m. p.
Bienerth m. p. **Auersperg** m. p.

Zákonník říšský

pro

království a země v radě říšské zastoupené.

Částka LXIII. — Vydána a rozeslána dne 13. července 1906.

Obsah: (Čís. 134—136.) 134. Výnos, kterým se mění §§ 6 a 9 studijního plánu zvěrolékařského pro království a země na říšské radě zastoupené, vyhlášeného ministerským výnosem ze dne 27. března 1897. — 135. Nařízení, jímž se zřizuje soudní draženba v Mor. Ostravě. — 136. Nařízení, kterým ministerské nařízení ze dne 3. dubna 1903, jak povolávají se členové do správ zemědělských burs, mění se v příčině bursy pro zemědělské výrobky ve Vídni.

134.

Výnos ministra věcí duchovních a vyučování ve shodě s c. a k. říšským ministeriem vojenství, ministeriem vnitra a ministeriem orby ze dne 28. června 1906,

kterým se mění §§ 6 a 9 studijního plánu zvěrolékařského pro království a země na říšské radě zastoupené, vyhlášeného ministerským výnosem ze dne 27. března 1897, Z. Ř. č. 80.

Na základě Nejvyššího zmocnění ze dne 20. dubna 1906 vidí se mi ve shodě s c. a k. říšským ministeriem vojenství jakož i s ministeriem vnitra a ministeriem orby, §§ 6 a 9 studijního plánu zvěrolékařského pro království a země na říšské radě zastoupené, vyhlášeného ministerským výnosem ze dne 27. března 1897, Z. Ř. č. 80, koncem studijního roku 1905/06 zrušiti, pokud se týče přijímání doktorů veškerého lékařství do zvěrolékařského běhu učebního, který možno dokonati ve dvou letech, a v příčině jejich připuštění k přísným zkouškám, aby dosáhli zvěrolékařského diplomu.

Dotčené §§ 6 a 9 mají napříště zníti takto:

§ 6.

Doba studijní pro zvěrolékařský běh učební jest ustanovena na čtyři léta nebo na osm semestrů.

Ministr věcí duchovních a vyučování rozhoduje po vyslechnutí professorského sboru příslušné vysoké školy zvěrolékařské, zdali a pokud semestry, které byly řádně vykonány na některé tuzemské nebo cizozemské lékařské fakultě nebo v přírodovědeckém studiu na některé filosofické fakultě nebo na některé technické nebo jiné vysoké škole, výjimečně počítány býti mohou jako náhrada za jeden nebo několik semestrů zvěrolékařského studia, po případě jako náhrada za jednotlivé obligátní předměty jeho (§ 8).

§ 9.

Bude-li řádným studujícím zvěrolékařství na základě § 6 (druhého odstavce) jeden nebo několik semestrů dotčených tam universitních nebo

vysokoškolských studií započten, ministr věcí duchovních a vyučování zároveň po vyslechnutí profesorského sboru ustanoví, které obligátní předměty zvěrolékařského studijního plánu mohou býti takovým studujícím prominuty, vztažmo které obligátní předměty a ve kterém pořadí je mají poslouchati ve zvěrolékařských semestrech, které ještě mají navštěvovati, aby byli připuštěni ku přísným zkouškám pro dosažení zvěrolékařského diplomu (§ 21).

Takoví studující mají se však také podrobiti zkouškám z prospěchu v §§ 11 až 19 předepsaným, aby byli přijati do II., vztažmo do III. ročníku zvěrolékařských studií.

Bienerth m. p. **Auersperg** m. p.
Marchet m. p.

135.

Nařízení ministerstva práv ze dne 3. července 1906,

jímž se zřizuje soudní dražebna v Mor. Ostravě.

Na základě článku XLI úvodního zákona k exekučnímu řádu (zákon ze dne 27. května 1896, Z. Ř. č. 78) a ku provedení §§ 274, odstavec 2, a 280, odst. 3, exekučního řádu nařizuje se toto:

O zřízení soudní dražebny a o její působnosti.

§ 1.

Aby byly prodávány soudně zabavené movité hmotné věci, které jsou v obvodě městské obce Mor. Ostravské, zřizuje se veřejná dražebna (soudní dražebna).

Soudní dražebna jest pod správou a dozorem c. k. okresního soudu v Mor. Ostravě.

Služba a výkon prací v dražebně budou upraveny návodem od ministerstva práv schváleným.

§ 2.

Soudně zabavené movité hmotné věci, které nalézají se v jiných obcích k obvodu c. k. okresního soudu v Mor. Ostravě náležejících, mohou v dražebně prodávány býti, když poháněcí věřitel nebo zavázaný navrhuje, aby v dražebně byly prodány.

§ 3.

V dražebně mohou býti také prodávány:

1. v obvodě soudního okresu Mor. Ostravského jsoucí movité hmotné věci, které náležejí některé podstatě konkursní, je-li konkursní řízení zahájeno u některého tuzemského soudu a má-li zcizení vykonáno býti způsobem v exekučním řádu předepsaným (§§ 142, 145 konk. řádu);

2. movité hmotné věci v obvodě soudního okresu Mor. Ostravského jsoucí, které soudně mají býti zcizeny podle §§ 145 až 148 a § 269, odst. 2 císařského patentu ze dne 9. srpna 1854, Z. Ř. č. 208, požádá-li za to nebo nařídí-li to soud pozůstalostní (opatrovnický) nebo požádá-li za to soudní komisař, kterému jest uloženo, aby zcizení provedl;

3. soudně zabavené movité hmotné věci, které za příčinou dražby nebo prodeje z volné ruky zašlou se c. k. okresnímu soudu Mor. Ostravskému (§§ 268 a 274 ex. ř. a §§ 390 a 393 jed. ř.).

§ 4.

Do soudní dražebny nesmějí býti přijímány a tam prodávány:

a) ohněm nebezpečné nebo lehce vybuchující předměty;

b) předměty z bytů, ve kterých jsou nebo byly nakažlivé nemoci, pokud předepsaná desinfekce nebyla vykonána;

c) znečištěné nebo hmyz obsahující předměty, dříve nežli byly očištěny;

d) předměty, k jichž třeba také jenom částečnému umístění nestačí místnosti dražebny (na př. veliké sklady zboží, větší stroje a pod.);

e) předměty, které jsou rychlé zkáze podrobeny, a z pravidla také živá zvířata;

f) zlaté a stříbrné nářadí, které jest poznačeno napodobeným nebo zfalšovaným úředním znamením puncovním nebo které má pravé puncovní znamení naletované nebo vletované nebo které obsahuje cizorodá tělesa, jako železo, měď, olovo, méně cenné letovadlo, tmel pryskyřičný a pod. kromě podkladu (kontreemail) potřebného k zachování tvaru nářadí, způsobem nezřejmým a snadno odlučitelným uzavřená. Nepuncované zlaté a stříbrné zboží nesmí se

dobrovolnou dražbou v dražebně prodávati. (Nařízení ze dne 12. srpna 1901, V. nař. min. práv č. 28.)

O prodeji v soudní dražebně.

§ 5.

Exekuční soud (c. k. okresní soud v Mor. Ostravě, §§ 272, odst. 1, 274 a 289 ex. ř.) rozhodne, zdali prodej má býti vykonán v soudní dražebně. Kromě výjimky, která na jevo jde z §§ 2 a 3, č. 2, může prodej v dražebně nařízen býti z moci úřední nebo k návrhu.

Při nábytku obytném a jinakých věcech, jejichž hodnota není v žádném přiměřeném poměru proti výšce nákladů, které vzniknou dopravou těchto předmětů do dražebny a zpětnou snad dopravou, smí prodej v dražebně toliko tenkráte býti nařízen, když doprava a zpětná doprava může býti provedena při přepravě jiných předmětů beze všeho nákladu nebo nákladem nepatrným (§ 281 ex. ř.).

§ 6.

Prodej v dražebně vykonává se dražbou. Dražba může býti konána podle exekučních (konkursních) podstat nebo podle skupin předmětů, tak že předměty stejného druhu z rozličných podstat prodávají se současně, avšak jednotlivě. V případnosti posléz dotčené budiž pro každou podstatu veden protokol zvláštní.

Pro dražbu určitých skupin předmětů stejného druhu mohou napřed ustanoveny býti jednotlivé dny každého týdnu nebo každého měsíce.

§ 7.

Pro dražbu může místo počáteční hodiny ustanovena býti lhůta, po kterou dražba bude konána, na příklad: ve čtvrtek dne . . . . . odpoledne mezi 3. a 6. hodinou budou se prodávati atd.

§ 8.

Předměty, za které by při dražbě v dražebně nebylo učiněno podání, které by vyvolací ceny dosahovalo, mohou v dražebně z volné ruky býti zcizeny, jestliže by se při prodeji z volné ruky asi dosáhlo tržní ceny, která přesahuje dosažené podání (§ 280, odst. 2 a 3 ex. ř.). Při tom nečiní rozdílu, zdali nejvyšší podání, které za tento předmět při dražbě bylo dosaženo, dosáhlo přípustného nejmenšího podání (§ 277 ex. ř.) nebo zdali jeho nedosáhlo. Při prodeji z volné ruky nesmí věc prodána býti pod polovici odhadní hodnoty, jestliže však nejvyšší podání při dražbě dosažené přesahovalo polovici odhadní hodnoty, tedy věc nesmí pod tímto podáním býti prodána.

Když exekuční soud nařizuje prodej v dražebně, má k návrhu nebo z úřední moci vyříknouti, zdali předměty, třeba-li toho, mají ve smyslu prvního odstavce v dražebně prodány býti z volné ruky. K návrhu může tento výrok ještě později se státi; avšak návrh musí nejpozději den před dražbou u exekučního soudu podán býti.

Povolí-li se prodej z volné ruky v dražebně, exekuční soud má pokaždé ustanoviti také cenu, pod kterou předměty při dražbě nesmějí býti přiklepnuty.

§ 9.

Pro prodej předmětů, které za příčinou prodeje z volné ruky okresnímu soudu v Mor. Ostravě jsou zaslány a v dražebně se zcizují (§ 3, č. 3), jsou rozhodna ustanovení § 268 ex. ř. Předpis § 8, odst. 1 tohoto nařízení o prodávací ceně nevztahuje se k takovýmto prodejům z volné ruky.

§ 10.

Lhůtá ku prodeji z volné ruky v dražebně konaném činí z pravidla 14 dní. Okresní soud v Mor. Ostravě může však v jednotlivém případu tuto lhůtu prodloužiti nebo zkrátiti, je-li to účelno pro povahu předmětu nebo z jiných věcných důvodů. Za této lhůty budiž tak často jak možná činěn pokus, prodati předměty z volné ruky vyvoláváním za příležitosti jiných dražeb.

§ 11.

Dražby a prodej z volné ruky v dražebně konají se toliko ve dni všední.

§ 12.

Předměty ku prodeji ustanovené budte z pravidla třetího, nejpozději však druhého dne před dražbou dopraveny do dražebny. Skvosty a jinaké

cenné věci v soudní kanceláři nebo v depositním úřadě uschované buďte z pravidla teprve v den samé dražby přineseny do dražebny.

Předměty z venku zaslané, které z volné ruky mají býti prodány v dražebně, buďte bez odkladu přineseny do dražebny.

§ 13.

Převzetí předmětů k dopravě do dražebny a odevzdání dražebně budiž provedeno výkonným orgánem.

Přenesení do dražebny za příčinou prodeje není zavedením uschování (§ 259 ex. ř.) a proto také návrh na prodej v dražebně nebudiž pokládán za návrh na uschování s návrhem ku prodeji spojený.

§ 14.

Když nařizuje se prodej v dražebně (§ 5, odstavec 1), budiž vyrčeno, že zabavené předměty v čase v § 12 ustanoveném mají býti výkonným orgánem odneseny a do dražebny dopraveny, aby prodej byl proveden.

Pozdějšímu návrhu, aby bylo upuštěno od přepravy předmětů do dražebny, smí toliko tenkráte býti vyhověno, když se zároveň zarazí neb odloží řízení prodávací neb exekuční.

O prohlídce předmětů do dražebny dodaných.

§ 15.

Koupěchtivým jest za vyhlášených úředních hodin dovoleno, prohlédnouti si předměty dodané do dražebny.

O nákladech dopravy a uschování. O pojištění.

§ 16.

Náklady na dopravu zapraví nejprve státní správa a účastníci mají je nahraditi podle tarifu ministeriem práv schváleného.

Dokud jinak nebude ustanoveno, strany nejsou povinny nahraditi jinaké náklady, které státní správě vzniknou uschováním a prodejem předmětů v dražebně.

Státní správa od okamžiku, kdy k dopravě převzala předměty, které mají ve dražebně býti zcizeny, nese jejich nebezpečenství.

Předměty do dražebny dopravené buďte pojištěny proti nebezpečenství ohně a mohou, je-li toho třeba, pojištěny býti proti vloupání a krádeži.

O náhradě nákladů na dopravu.

§ 17.

Náklady na dopravu (§ 16) jsou náklady soudního prodeje a buďte podle § 286, odst. 2 ex. ř. (§ 288 ex. ř.) nahrazeny z výtěžku prodejového.

Zarazí-li se exekuce nebo prodejové řízení, buďte tyto náklady na dopravu vybrány na pohánějícím věřiteli. Je-li prodej pohánějících věřitelů několik, mají náklady zapraviti podle poměru svých vykonatelných pohledávek.

Při tomto výpočtu vykonatelné pohledávky buďte pokaždé čítány toliko číslicí, která rovná se desíti korunám nebo násobku desíti korun, při čemž zaokrouhlení stáň se podle nejbližšího vyššího násobku. Ku pohledávkám menším desíti korun se nepřihlédá. Pro výpočet sečtou se kapitál, úroky a náklady.

§ 18.

Náklady na dopravu, které se nezapraví srážkou z prodejového výtěžku, buďte vydobyty podle předpisů platných pro dobývání nákladů na soudní komise (§§ 104 a násl. ex. ř.).

Soud může pohánějícímu věřiteli nařídili, zálohou složiti částku dostatečnou k úhradě nákladů na dopravu a možnou zpětnou dopravu.

Skladné za předměty vydražitelem nepřevzaté.

§ 19.

Vydražitel nebo kupec má převzíti koupené předměty ihned nebo nejpozději den po dražbě nebo po prodeji. Za předměty, které nebyly včas převzaty, vydražitel jest od počátku druhého dne po dražbě nebo po prodeji povinen zapravovati skladné. Týmž časem končí se ručení státní správy za koupený předmět (§ 16, odstavec 3). Exekuční soud jest kromě toho oprávněn, předměty někomu jinému do schování dáti na nebezpečenství a náklad vydražitelův.

Výše skladného bude ustanovena tarifem od ministeria práv schváleným.

O zpětné dopravě neprodaných předmětů.

§ 20.

Neprodané předměty, pro jejichž další ponechání v dražebně není zákonného důvodu, budte vráceny zavázanému (schovateli).

Vrácení bude z úřední povinnosti nařízeno a provedeno.

Náklady na zpětnou dopravu má zapraviti pohánějící věřitel (§ 17, odstavec 2 a 3).

Vykonaným vrácením končí se ručení státní správy (§ 16, odstavec 3).

O schování v dražebně (dobrovolné uschování).

§ 21.

Podle toho, jak volná prostora stačí, mohou soudně zabavené movité hmotné věci odevzdány býti dražebně, aby uschování bylo zavedeno. Pro toto uschování mají platnost předpisy § 259 ex. ř. uschování v dražebně pokládá se za uschován v ústavě pod veřejný dozor postaveném.

Předměty v § 4 uvedené nemohou převzaty býti do uschování dražebny.

Okresní soud v Mor. Ostravě prohlédaje k volné prostoře má občasně na určitou dobu napřed ustanoviti a vyhlásiti, jak uschovací doba může pokaždé nejdéle trvati. Výjimečně může uschovací doba v jednotlivých případech ze závažných důvodů k návrhu býti prodloužena.

Za taková uschování budte poplatky zapravovány. Výše poplatků řídí se tarifem od ministeria práv schváleným. O vybírání a přednostním právu těchto poplatků mají platnost ustanovení §§ 17 a 18 tohoto nařízení.

Poplatky za uschování, které bylo před dražbou zrušeno, budte podle § 18 tohoto nařízení (§ 259 ex. ř.) vybrány na pohánějícím věřiteli.

Co se týče nákladu na dopravu (zpětnou dopravu) těchto předmětů do dražebny, budiž obdobně šetřeno ustanovení §§ 16, odstavce 1, 17, 18 a 20 tohoto nařízení.

Ustanovení zvláštní pro dobrovolné dražby v dražebně.

§ 22.

Soudní komisař jest povinen o to pečovati, aby předměty v § 3, č. 2 dotčené byly odneseny a do dražebny (nebo z ní zpět) dopraveny, dražbu předsevzíti, výtěžek za tyto předměty převzíti a s ním dále naložiti, jest-li dražební výkon svěřen notáři jako soudnímu komisaři. K jiným případnostem vztahují se obdobně nařízení vydaná pro exekuční řízení.

Doprava (zpětná doprava) vykoná se na nebezpečenství a náklad účastníků. Státní správa nese nebezpečenství předmětů do dražebny přijatých od okamžiku, kdy byly dražebně odevzdány. Též budiž šetřeno ustanovení § 19.

Kdy toto nařízení nabývá moci.

§ 23.

Dražebna soudní v Mor. Ostravě bude otevřena dne 1. října 1906 v Mor. Ostravě, Nová ulice č. 4 a 6.

Ustanovení tohoto nařízení nabývají moci dnem vyhlašovacím.

Klein m. p.

136.

Nařízení ministrů orby, financí a obchodu ze dne 10. července 1906,

kterým ministerské nařízení ze dne 3. dubna 1903, Z. Ř. č. 79, jak povolávají se členové do správ zemědělských burs, mění se v příčině bursy pro zemědělské výrobky ve Vídni.

Na základě § 5 zákona ze dne 4. ledna 1903, Z. Ř. č. 10, kterým změněn a doplněn byl zákon ze dne

1. dubna 1875, Z. Ř. č. 67, o organisaci burs, nařizuje se takto:

§ 1.

Paragraf 2 ministerského nařízení ze dne 3. dubna 1903, Z. Ř. č. 79, mění se v příčině odstavce *a)* a má tento odstavec zníti:

„*a)* při burse pro zemědělské výrobky ve Vídni od zemědělské rady v arcivévodství Rakousích pod Enží;“

§ 2.

Mandáty, které se snad uprázdní v běžné funkční periodě počínající 1. lednem 1906 a trvající až do 31. prosince 1908, buďte znova obsazeny již k návrhu zemědělské rady; od nejbližší příští tříleté, 1. lednem 1909 počínající funkční periody zemědělská rada podávej návrh pro veškeré mandáty, které se mají obsazovati jmenováním.

§ 3.

Nařízení toto nabývá moci dnem svého vyhlášení.

Korytowski m. p. **Auersperg** m. p.

Fořt m. p.

Zákonník říšský

pro

království a země v radě říšské zastoupené.

Částka LXIV. — Vydána a rozeslána dne 14. července 1906.

Obsah: (Čís. 137—139.) 137. Listina o koncessi pro elektrickou místní dráhu o rozchodu úzkém z Bozenu do Oberbozenu (dráha Rittnerova). — 138. Nařízení o dovozu dobytka a masa z mimoevropejských zemí. — 139. Nařízení, kdy počne úřadovati okresní soud v Jablonově ve východní Haliči.

137.

Listina o koncessi ze dne 3. července 1906

pro elektrickou místní dráhu o rozchodu úzkém z Bozenu do Oberbozenu (dráha Rittnerova).

Na základě Nejvyššího zmocnění uděluji za podmínek dále uvedených ve shodě s účastnými ministeriemi městské obci Bozenské koncessi ke stavbě a k provozování elektrické místní dráhy o rozchodu úzkém z Bozenu do Oberbozenu (dráha Rittnerova) podle ustanovení zákona o povolování železnic ze dne 14. září 1854, Z. Ř. č. 238, jakož i podle zákonů ze dne 31. prosince 1894, Z. Ř. č. 2 z r. 1895, a ze dne 24. prosince 1905, Z. Ř. č. 216:

§ 1.

Pro železnici, o níž jedná tato koncessní listina, požívá koncessionářka výhod v článku V zákona ze dne 31. prosince 1894, Z. Ř. č. 2 z r. 1895, vytčených.

§ 2.

Koncessionářka jest povinna stavbu železnice z Bozenu do Oberbozenu nejdéle do dvou let, počítajíc ode dneška, dokonati, vystavěnou dráhu pak veřejné vozbě odevzdati a po celou dobu koncesse pravidelnou vozbu po ní provozovati.

Za dodržení stavební lhůty tuto dotčené, jakož i za vystavění a vystrojení dráhy podle koncesse koncessionářka jest povinna k žádosti správy státní dáti jistotu, složíc přiměřenou kauci v cenných papírech k ukládání sirotčích peněz způsobilých.

Kauce tato může prohlášena býti za propadlou, nedostojí-li se uvedenému závazku.

§ 3.

K vystavění této povolené železnice propůjčuje se koncessionářce právo expropriační podle ustanovení příslušných předpisů zákonných.

Totéž právo bude koncessionářce propůjčeno také při vlečných drahách od ní snad vystavěných, když státní správa uzná, že zřízení jich jest veřejnosti prospěšné.

§ 4.

Koncessionářka chovati se má při stavbě a provozování povolené dráhy podle obsahu této kon-

cesse a podle podmínek koncessních, které určí ministerium železničné, jakož i podle příslušných zákonův a nařízení, zejména podle zákona o povolování železnic, daného dne 14. září 1854, Z. Ř. č. 238, a provozovacího řádu železničného, daného dne 16. listopadu 1851, Z. Ř. č. 1 z r. 1852, pak podle zákonův a nařízení, jež příště snad budou vydány. Co se týče provozování vozby, bude se moci od opatření bezpečnostních a předpisů vozebních, předepsaných v provozovacím řádě železničném a v příslušných dodatečných nařízeních, upustiti dotud, pokud ministerium železničné shledá, že se to může, hledíc ke zvláštním dopravním a vozebním poměrům, zejména ke zmírněné rychlosti největší povoliti, a budou pak platnost míti zvláštní předpisy provozovací, které vydá ministerium železničné.

§ 5.

Koncessionářce propůjčuje se právo, že může se zvláštním povolením státní správy a za podmínek od ní ustanovených zříditi akciovou společnost, která vejde ve veškerá práva a závazky koncessionářčiny.

Koncessionářce propůjčuje se právo, vydati prioritní obligace až do částky správou státní stanovené.

Rovněž propůjčuje se koncessionářce právo, až do částky správou státní stanovené vydati prioritní akcie, které by svými úroky a svým splácením měly přednost před akciemi kmenovými.

Dividenda, která náležeti bude prioritním akciím, dříve než kmenové akcie nabudou nároku na dividendu, nesmí vyměřena býti výše než 4½ procenta, při čemž nebudiž doplácено z výnosů let pozdějších.

Číslice skutečného i jmenovitého kapitálu zakládacího buď schválena správou státní.

Při tom šetřeno buď zásady, že kromě skutečně učiněných a řádně prokázaných nákladů na vypracování návrhu, na stavbu a zařízení dráhy i na opatření dopravního obozu, jakož i na nadání jistinné reservy, státní správou ustanovené, včetně interkalárních úroků za stavební doby vskutku zaplacených, počítajíc k nim i ztrátu na kursu při opatření kapitálu skutečně vzniklou, nesmějí započteny býti žádné jiné jakékoli výdaje.

Jestliže by po dokonání dráhy ještě další nové stavby provedeny aneb vozební zařízení rozmnoženy byly, příslušné náklady mohou býti připočteny ku kapitálu zakládacímu, když by správa státní svolila k obmýšleným stavbám novým nebo k rozmnožení provozovacích zařízení a když náklady řádně budou prokázány.

Veškerý kapitál zakládací v době, co koncesse bude míti platnost, buď splacen podle umořovacího plánu správou státní schváleného.

Stanovy společnosti a formuláře prioritních obligací, které budou vydány, pak kmenových a prioritních akcií jsou podrobeny schválení správy státní.

§ 6.

Vojsko budiž dopravováno za levnější ceny. O platnosti vojenského tarifu pro dopravu osob a věcí, jakož i ve příčině výhod vojáků cestujících platí to, co o tom na rakouských státních drahách toho kterého času jest ustanoveno.

Tato ustanovení vztahují se také k zemčbraně a domobraně obojí polovice říše, k zemským střelcům Tyrolským a k četnictvu, a to nejen když konají cesty na účet eráru, ale i ve službě na svůj účet ke cvičením ve zbrani a ke shromážděním kontrolním.

Koncessionářka zavazuje se, že přistoupí k úmluvě, učiněné od společností rakouských železnic o zjednání a pohotově chování věcí výpravných k transportům vojenským a o pomoc vespolnou zapůjčováním personálu a vozidel při větších dopravách vojenských, též ku předpisům pro železnice za války svou dobou platným, jakož i k dodatečné úmluvě o dopravě nemocných a raněných, k dopravě ležmo dodaných na účet eráru vojenského, kteráž úmluva vešla ve skutek dne 1. června 1871.

Předpis svou dobou platný pro vojenské dopravy po železnicích, pak předpisy svou dobou platné pro železnice za války nabudou závaznosti pro koncessionářku dnem zahájení vozby po povolené dráze. Předpisy vytčeného druhu, které teprve po tomto čase budou vydány a Zákonníkem říšským nebudou vyhlášeny, nabudou moci pro koncessionářku, jakmile by jí úředně byly oznámeny.

Těmito závazky jest koncessionářka vázána jen potud, pokud mohou se vyplniti podle podružné povahy této trati a podle polehčení povoleného v příčině založení, vystrojení a zařízení provozovacího.

Koncessionářka zavazuje se, že zření bude míti k vysloužilým poddůstojníkům vojska, válečného loďstva námořského i obrany zemské při obsazování míst služebních podle zákona, daného dne 19. dubna 1872, Z. Ř. č. 60.

§ 7.

Pro dopravu civilních strážných sborů (stráže bezpečnostní, finanční a pod.) mají míti obdobnou platnost snížené sazby při dopravě vojska platné.

§ 8.

Koncesse a ochrana proti stavbě nových drah, v § 9, lit. *b)* zákona o povolování železnic vyrčená, bude míti platnost po devadesáte (90) let, počítajíc ode dneška, a pomine, když tato lhůta dojde.

Správa státní může koncessi tuto prohlásiti za zaniklou i dříve, než tato lhůta dojde, když by se závazkům v § 2 ustanoveným, co se týče dokonání stavby, pak početí vozby, dosti neučinilo, a vykročení ze lhůty vyměřené nemohlo by se omluviti podle § 11, lit. *b)* zákona o povolování železnic.

§ 9.

Koncesionářka není oprávněna, vozbu povolené dráhy jiným osobám přenechati, leč by státní správa k tomu výslovně svolila.

Státní správa má právo, převzíti vozbu po povolené dráze zejména tenkráte, kdyby nabyla přímého spojení s některou drahou státem provozovanou, a ji potom po zbývající ještě dobu koncessní provozovati na účet koncessionářky.

V této případnosti budte nahrazeny koncessionářkou státní správě náklady touto vozbou skutečně vzniklé.

Ostatně podmínky této vozby budte upraveny vozební smlouvou, která bude s koncessionářkou učiněna.

§ 10.

Koncessionářka jest povinna postarati se o invaliditní a starobní zaopatření svých zřízenců a jejich rodinných příslušníků a k tomu účelu přistoupiti ku pensijnímu ústavu svazu rakouských drah místních, leč by pro povolený podnik železničný byla zřízena zvláštní pensijní pokladna alespoň se stejnými výhodami pro členy, vztažmo alespoň se stejnými závazky pro koncessionářku, jako u řečeného pensijního ústavu.

Toto zaopatření provedeno buď tím způsobem, že koncessionářka nebo podnik na její místo nastupující má definitivní zřízence dnem jejich definitivního ustanovení, z ostatních zřízenců pak alespoň ty, kteří konají službu jako řidiči lokomotiv, topiči, konduktéři, hlídači nebo staniční sluhové, chovají-li se přiměřeně, nejpozději po vykonání tří let služebních přihlásiti k pensijnímu ústavu svazu rakouských drah místních, vztažmo k vlastní pensijní pokladně.

§ 11.

Pod podmínkami a výhradami v článku XII zákona ze dne 31. prosince 1894, Z. Ř. č. 2 z r. 1895, uvedenými, koncessionářka jest zavázána, státní správě k její žádosti kdykoli dovoliti, aby dráhy spoluužívala pro dopravu mezi drahami již nebo budoucně zřízenými, ve státní správě jsoucími, a to tím způsobem, že státní správa jest oprávněna, volně ustanoviti tarify, za přiměřenou náhradu dopravovati nebo dáti dopravovati celé vlaky nebo jednotlivé vozy po spoluužívané dráze nebo jednotlivých tratech jejích.

§ 12.

Správa státní zůstavuje sobě právo, dráhu tuto povolenou po jejím dostavení a po zavedení dopravy na ní v kterékoli době zakoupiti za těchto podmínek:

1. Pro ustanovení ceny zákupní vypočtou se roční ryzí výnosy podniku za posledních sedm let účetně uzavřených, která zákup předcházejí, od toho odečtou se ryzí výnosy nejnepříznivějších dvou let a potom vypočte se průměrný výnos ryzí ostatních pěti let.

2. Kdyby dráha byla zakoupena dříve, nežli by prošlo berní osvobození v § 1 stanovené, tedy takto vyhledaný ryzí výtěžek těchto pěti let činí po zbývající dobu berního osvobození důchod, který bude bez daně za zákup vyplácen. Za čas po uplynutí berního osvobození budiž zároveň důchod za

zákup tím způsobem vyhledán, že z výtěžků do vypočtení průměru pojatých vypočte se daň i s přirážkami podle procentové sazby příslušných let a pak se odečte od výtěžků. K tomuto zbytku vzhledem k desítiprocentní dani, která ze zákupní renty potom podle § 131, lit. *a)* zákona ze dne 25. října 1896, Z. Ř. č. 220, musí býti placena, připočte se přirážka jednou devítinou tohoto ryzího výtěžku.

3. Jestliže by dráha byla zakoupena teprve tehda, když dočasné berní osvobození v § 1 stanovené již minulo, tedy daně, přirážky a jinaké veřejné dávky na zakoupený železniční podnik připadající, buďte při výpočtu ryzích ročních výnosů pokládány za výdaje provozovací.

Jestliže by berní povinnost netrvala po všechna léta do průměrného výpočtu čítaná, tedy také pro léta daně prostá budiž daň i s přirážkami podle procentové sazby příslušných let čítána a od výtěžku odečtena.

Ku průměrnému ryzímu výtěžku takto vyhledanému však vzhledem k desítiprocentní dani, kterou ze zákupného důchodu podle § 131, lit. *a)* zákona ze dne 25. října 1896, Z. Ř. č. 220, jest platiti, budiž připočtena přirážka rovnající se devítině těchto ryzích výtěžků.

4. Průměrný ryzí výtěžek, podle předcházejících ustanovení vyhledaný, budiž placen koncesionáře jakožto náhrada za zákup dráhy po zbývající ještě dobu koncessní v pololetních prošlých lhůtách, dne 30. června a 31. prosince každého roku.

5. Pakli by dráha před uplynutím sedmého roku vozebního byla zakoupena nebo když by průměrný ryzí výnos, podle ustanovení předcházejících vyhledaný, bez přirážky v 2. a 3. odstavci uvedené nedosahoval alespoň té roční částky, která rovná se sumě, které je třeba k řádnému zúrokování a splácení půjček, se schválením státní správy k tomu učiněných, aby uhrazeny byly započitatelné náklady, i oné annuitě, které je třeba ke čtyřprocentnímu zúrokování akciového kapitálu státní správou schváleného a ke splacení jeho v době koncessní: tedy náhrada, kterou stát za zákup dráhy dá, bude záležeti v tom, že stát bude platiti svrchu vytčené annuity v pololetních prošlých lhůtách dne 30. června a 31. prosince každého roku dospělých a že nahradí koncessionáře důchodovou daň, z tohoto zákupného důchodu placenou.

6. Státu vyhrazuje se dále právo, že může kdykoli místo ještě nedospělých důchodových platů, ve smyslu předcházejících odstavců koncessionáře placených, zaplatiti jistinu, která by se rovnala hodnotě dotčených platů, čtyřmi ze sta ročně diskontované, úroky k úrokům počítajíc, jak se samo sebou rozumí, po odečtení přirážky podle ustanovení 2. a 3. odstavce v těchto platech snad obsažené.

Jestliže stát odhodlá se zaplatiti tuto jistinu, má tohu vůli, zaplatiti ji buď v hotovosti nebo v dlužních úpisech státních. Dlužní úpisy státní počítány buďte při tom podle průměrného, úředně zaznamenaného kursu peněžního na burse vídeňské, jaký dlužní úpisy státní stejného druhu měly v pololetí právě předcházejícím.

7. Zákupem dráhy a ode dne tohoto zákupu nabude stát za náhradu v č. 1 až 6 předepsanou, jsa prost vší další náhrady, nezávadného, vztažmo toliko nesplacenými ještě zbytky půjček se schválením státní správy učiněných zavazeného vlastnictví a požitků tuto povolené dráhy se všemi k ní příslušnými věcmi movitými i nemovitými, pojímaje v to oboz dopravní, zásoby materiální a hotovosti pokladničné, vlečné dráhy a obchody vedlejší, které by byly vlastnictvím koncessionářčiným, též i vozební a jistinné reservy, ze zakládacího kapitálu zřízené, ač pokud by nebyly již zpotřebovány podle svého určení se schválením správy státní.

8. Státní správa má své rozhodnutí, že chce vykonati právo zákupní státu příslušející, což pokaždé státi se má počátkem roku kalendářního, oznámiti podniku železničnému nejpozději až do 31. října roku bezprostředně předcházejícího způsobem prohlášení.

V tomto prohlášení bude ustanoveno:

a) čas, kterým zákup se stane;

b) železniční podnik, jehož zákup se týče, a jiné majetkové předměty, které jakožto příslušenstvo podniku železničného, nebo za příčinou zapravení pohledávek státních nebo z jiných právních titulů mají spolu připadnouti státu;

c) zákupné, které stát zapraví železničnému podniku a které po případě s výhradou dodatečného upravení bude zatímně ustanoveno (č. 1 až 6), s uvedením platební lhůty a místa platebního.

9. Státní správa má právo, zároveň s doručením zákupného prohlášení zříditi zvláštního komisaře, který by nad tím bděl, aby stav majetkový

od tohoto času počínajíc nebyl změněn v neprospěch státu.

Ku každému zcizení nebo zavazení nemovitosti v zákupném prohlášení uvedených jest od času prohlášení zákupného třeba, aby bylo schváleno tímto komisařem zvláštním.

Totéž platí o každémkoli převzetí nových závazků, které přesahují obyčejné provozování obchodu nebo které zakládají břímě trvalé.

10. Koncessionářka jest povinna o to se postarati, aby fysická držba veškerých majetkových předmětů v zákupném prohlášení uvedených mohla převzata býti státní správou v den k zákupu ustanovený.

Jestliže by koncessionářka tomuto závazku nedostála, státní správa má právo, také bez svolení koncessionářky a bez zakročení soudního uchopiti se fysické držby dotčených předmětů majetkových.

Ode dne zákupu bude zakoupená dráha provozována na účet státní a proto od tohoto dne připadnou státu všechny vozební příjmy i vozební výdaje.

Ryzí výtěžky, které zúčtováním až do dne zákupu na jevo vyjdou, zůstanou železničnému podniku, který naproti tomu jest povinen sám zapraviti všechny zúčtované dluhy vzniklé až do tohoto času stavbou a provozováním dráhy a passiva jinaká.

11. Vláda má právo na základě zákupného prohlášení (č. 8) provésti vklad státního vlastnictví ke všem nemovitostem, které zákupem na stát přejdou.

Koncessionářka jest povinna, právní listiny, kterých k tomuto účelu s její strany ještě bude třeba, státní správě k její žádosti vydati.

§ 13.

Jakž pomine koncesse a tím dnem nabude stát bezplatně nezávadného vlastnictví i požívání železnice povolené a veškerého movitého i nemovitého příslušenství, pojímajíc v to i oboz dopravní, zásoby materiální a hotovosti pokladničné, vlečné dráhy a obchody vedlejší, které by snad byly vlastnictvím koncessionářky, jakož i vozební a jistinné reservy, ze základního kapitálu zřízené, v rozsahu v § 12, odstavci 7, naznačeném.

Jakž koncesse tato pomine, též i když železnice se zakoupí (§ 12), podrží koncessionářka vlastnictví fondu reservního zřízeného z vlastního výnosu podniku i pohledávek saldovních, též zvláštních závodův a budov, z vlastního jmění zřízených nebo nabytých, k jichž vystavění nebo nabytí ji správa státní byla zmocnila, dotýče výslovně, že tyto věci nejsou příslušenstvím železnice.

§ 14.

Správa státní má právo zjednati si jistotu, aby stavba železnic, jakož i zařízení vozby ve všech částech náležitě a důkladně byly vykonány, i může nařídíti, aby vady v této příčině se odvarovaly a odstranily.

Správa státní má též právo, aby svým vyslaným zřízencem nahlédala v hospodaření, a zvláště aby dohlédala každým způsobem jí vhodným dozorčími orgány na náklad koncessionářky vyslanými, zda stavba podle návrhův a smluv se děje.

Zřídí-li se akciová společnost, komisař státní správou ustanovený má též právo, kdykoliv uzná za přiměřené, přítomen býti zasedáním správní rady nebo jiného zastupitelstva, které bude představenstvem společnosti, jakož i valným hromadám, a zastaviti všecka usnesení a opatření, která by se příčila zákonům, koncessi nebo stanovám společnostním, vztažmo která by na újmu byla prospěchu veřejnému; komisař v takové případnosti má vyžádati si ihned rozhodnutí ministeria železničního, které bez průtahu se státi a pro společnost závazným býti má.

§ 15.

Správě státní zůstavuje se kromě toho právo, jestliže by přes to, že byla výstraha dána, opětně se porušily aneb nesplnily závazky v listině koncessní nebo v podmínkách koncessních nebo v zákonech uložené, aby učinila v příčině toho opatření podle zákona a prohlásila podle okolností ještě dříve, než koncesse dojde, koncessi za uhaslou.

Dersehatta m. p.

138.

Nařízení ministerií vnitra, obchodu, financí a orby ze dne 5. července 1906

o dovozu dobytka a masa s mimoevropejských zemí.

Na základě druhého odstavce VII. článku zákona ze dne 13. února 1906, Z. Ř. č. 20, dovoz dobytka a čerstvého i upraveného (a to soleného, sušeného, uzeného, nakládaného, také vařeného) masa všeho druhu z mimoevropejských zemí do království a zemí v říšské radě zastoupených obmezuje se tím způsobem, že se smí konati toliko se zvláštním, v každém případě vyžádaným povolením ministeria vnitra a za podmínek od tohoto ministeria ustanovených.

Ustanovení ministerského nařízení ze dne 4. prosince 1891, Z. Ř. č. 168, o dovozu vepřů, vepřového masa, slaniny a uzenic ze Spojených států amerických nejsou tím prozatím dotčena.

Nařízení toto nabude moci dnem svého vyhlášení.

Korytowski m. p. **Bienerth** m. p.
Auersperg m. p. **Fořt** m. p.

139.

Nařízení ministeria práv ze dne 7. července 1906,

kdy počne úřadovati okresní soud v Jablonově ve východní Haliči.

Nařízením ministeria práv ze dne 24. září 1899, Z. Ř. č. 183, zřízený okresní soud v Jablonově počne úřadovati dnem 1. ledna 1907.

Klein m. p.

Zákonník říšský

pro

království a země v radě říšské zastoupené.

Částka LXV. — Vydána a rozeslána dne 17. července 1906.

Obsah: Čís. 140. Nařízení, jímž vydává se rigorosní řád pro vysokou školu zemědělskou.

140.

Nařízení ministra věcí duchovních a vyučování ve shodě s ministeriem orby ze dne 3. července 1906,

jímž vydává se rigorosní řád pro vysokou školu zemědělskou.

Na základě Nejvyššího zmocnění nařizuje se takto:

§ 1.

Aby kdo dosáhl doktorátu na vysoké škole zemědělské, vyžaduje se, aby předložil vědecké pojednání a vykonal přísnou zkoušku (rigorosum).

Účelem této zkoušky jest, aby bylo zjištěno, zdali a v jakém stupni kandidát nabyl způsobilosti k vědeckému bádání.

Aby kandidát k této zkoušce byl připuštěn, má prokázati, že na základě ministerského nařízení ze dne 7. června 1906, Z. Ř. č. 117, vykonal třetí státní zkoušku některého odborného oddělení na vysoké škole zemědělské.

Ministr vyučování může k návrhu sboru professorského povoliti, aby výjimkou byli připuštěni takoví kandidáti, kteří nemohou podati tohoto průkazu.

§ 2.

Psané nebo tištěné pojednání (dissertace) obsahuj samostatnou vědeckou práci o předmětu některé užité vědy zastoupené na vysoké škole zemědělské, jsoucí v bezprostředním vztahu k rolnictví, vztažmo lesnictví nebo kulturní technice.

Náhradou za vědecké pojednání může se považovati návrh konstrukce odborným popisem a vědeckým odůvodněním opatřený, když jím prokázána jest způsobilost k samostatné vědecké práci. V příčině tohoto návrhu konstrukce mají tatáž ustanovení obdobnou platnost jako v příčině pojednání.

§ 3.

Pojednání podáno budiž u rektorátu. Vzniknou-li o tom, má-li pojednání podle svého obsahu (§ 2, odstavec 1) býti připuštěno, nebo z jiných důvodů pochybnosti, rektor vyžádej si dříve rozhodnutí professorského sboru.

Rektor přikáže připuštěné pojednání dvěma referentům ku posouzení, a to professorovi příslušného odboru a odboru tomuto nejbližšího.

Není-li tu professor k tomu povolaný, může býti toto posouzení svěřeno také jinému docentu příslušného nebo nejbližšího příbuzného odboru na vysoké škole zemědělské.

Rektor určí přiměřenou lhůtu ku prozkumu, jakou vědeckou hodnotu pojednání má.

§ 4.

Professoři (docenti), kteří jsou ustanoveni ku prozkumu pojednání, podají odůvodněné písemné dobrozdání o něm a vysloví se, zdali kandidát má býti připuštěn ku přísné zkoušce nebo ne.

Srovnávají-li se oba referenti ve svém úsudku, oznámí rektor kandidátovi výrok jejich; odporují-li si však, zůstavuje se sboru professorskému, aby vyřkl, má-li kandidát býti připuštěn.

Bude-li podaná dissertace shledána nedostatečnou, kandidát má na vůli, nejspíše po uplynutí šesti měsíců, vztažmo byla-li opětně zamítnuta, po uplynutí jednoho roku podati novou dissertaci.

Kandidáti, jejichž dissertace byla po třetí reprobována, nemohou nikdy dosáhnouti doktorátu zemědělství ani nostrifikace v cizozemsku nabytého obdobného diplomu doktorského (§ 14).

§ 5.

Rigorosum záleží v ústní přísné zkoušce, jejíž doba nemá z pravidla přesahovati dvou hodin.

Tato zkouška má, vycházejíc od podaného pojednání, vztahovati se po výtce k té hlavní odborné skupině rolnického, lesnického nebo zemědělsko-technického směru, k němuž předmět dissertace náleží, vztažmo k němuž stojí nejblíže. Kromě toho pojata buď do zkoušky některá základní nauka s předmětem dissertace ve spojení jsoucí, kterou si může kandidát zvoliti.

Dotčené hlavní odborné skupiny jsou:

u polního hospodářství: nauka o produkci rostlin, nauka o produkci zvířat, nauka o správě zemědělské;

u lesního hospodářství: nauka o produkci lesů, nauka o správě lesnické, lesnické inženýrství;

u zemědělské techniky: zemědělsko-technické vodní stavitelství, geodésie.

§ 6.

Rektor předsedá zkušební komisi.

Zkušební komise skládá se kromě předsedy z obou referentů předloženého pojednání a podle zkušebních odborů (§ 5) ještě z jednoho nebo dvou examinátorů, které rektor určí. Tito mají býti z pravidla řádní nebo mimořádní professoři zkušebních odborů nebo jejich zástupci. Bylo-li by toho třeba, budte přibráni professoři odborů nejblíže příbuzných.

§ 7.

Přísná zkouška budiž konána veřejně.

Před hlasováním a usnesením koná se rozhovor o výsledku zkoušky. Každý člen včetně předsedy potom na základě svého mínění o celkovém výsledku zkoušky podá svůj úsudek, zdali kandidát při zkoušce „s vyznamenáním obstál“, či pouze „obstál“ nebo „neobstál“. Za usnesenou pokládá se ta známka, pro kterou většina hlasů se vyslovila. Při rovnosti hlasů rozhoduje předseda. Při rozhovoru, hlasování a usnesení veřejnost jest vyloučena.

§ 8.

O výsledku přísné zkoušky předseda vydej kandidátovi k žádosti vysvědčení.

§ 9.

Byl-li kandidát při přísné zkoušce reprobován, zkušební komise vyměří mu nejméně na tři měsíce lhůtu k opakování této zkoušky.

Byl-li při této zkoušce opětně reprobován, bude ji moci opakovati toliko ještě jednou, a to ne dříve jednoho roku.

Pakli by kandidát byl ještě jednou (po třetí) reprobován, nebude již připuštěn k dosažení doktorátu zemědělství ani k nostrifikaci obdobného v cizině nabytého diplomu doktorského.

§ 10.

Taxa za posouzení předloženého pojednání činí 40 K; za přísnou zkoušku 80 K.

Taxa za posouzení předloženého pojednání rozdělí se stejným dílem mezi jeho posuzovateli, taxa za rigorosum pak mezi examinatory a předsedou. Předseda, je-li spolu odborným examinatorem, obdrží taxu dvojnásobnou.

Tato ustanovení vztahují se také k opětnému podání dissertace, vztažmo k opakování rigorosa.

§ 11.

Požitky z tax za rigorosum mají povahu presenčného a možno jich tedy žádati jen za skutečnou

funkci. Nemůže-li některý člen z jakékoli příčiny svou funkci konati, má rektor k tomu přihlížeti, aby na jeho místě podle ustanovení § 6, vztažmo § 3 povolán byl někdo jiný. Nelze-li toho již učiniti, může-li se však rigorosum s ostatními členy komise přece odbývati, rozdělí se taxa mezi předsedou a přítomnými examinatory.

§ 12.

Promoce koná se za předsedání rektora v přítomnosti jednoho zástupce hlavní odborné skupiny, ze které bylo rigorosum vykonáno, řádným profesorem *(per turnum)* jakožto promotorem ve formě slibu se strany kandidáta.

Tento slib má zníti takto:

„Slibuji slavně, že se ukážu vždy hodným akademického stupně doktora zemědělství, že tuto vysokou školu budu vždy ve vážnosti míti a že se vynasnažím, abych vědu podle svých nejlepších sil podporoval.“

§ 13.

Taxa za promoci činí 60 K.

Z toho obdrží rektor 25 K, promotor 20 K. Kromě toho odvede se z této taxy 15 K kancelářskému fondu, z něhož zapraveny budte náklady na zdělání doktorského diplomu.

§ 14.

Co se týče nostrifikace doktorských diplomů nabytých na cizozemských vysokých školách, budiž obdobně šetřeno ustanovení ministerského nařízení ze dne 6. června 1850, Z. Ř. č. 240.

§ 15.

Tento řád rigorosní nabude platnosti počátkem studijního roku 1906/1907.

Auersperg m. p. **Marchet** m. p.

Zákonník říšský

pro

království a země v radě říšské zastoupené.

Částka LXVI. — Vydána a rozeslána dne 17. července 1906.

Obsah: Čís. 141. Nařízení, jímž se mění nařízení ze dne 19. července 1902 o pomocném personálu kancelářském při státních úřadech a ústavech.

141.

Nařízení veškerého ministerstva ze dne 15. července 1906,

jímž se mění nařízení ze dne 19. července 1902, Z. Ř. č. 145, o pomocném personálu kancelářském při státních úřadech a ústavech.

Nařízení veškerého ministerstva ze dne 19. července 1902, Z. Ř. č. 145, o pomocném personálu kancelářském při státních úřadech a ústavech se mění, vztažmo doplňuje a nařizuje se toto:

Článek I.

Paragrafy dále uvedené dotčeného nařízení mají zníti takto:

§ 1, odstavec 1.

Jak se kancelářští pomocníci ustanovují.

V účetní jakož i kancelářské a manipulační službě státních úřadův a ústavů kromě úředníků s jedné a kancelářských pomocných pracovníků (kalkulantů, diurnistů atd.) v II. oddílu tohoto nařízení dotčených s druhé strany, ustanoveny budou pomocné síly se služebním označením „kancelářští pomocníci".

§ 4.

O služebním přidělení.

Pomocným pracovníkům kancelářským z vlastního služebního oboru ustanovujícího úřadu vzatým přikázáno buď při ustanovení za kancelářské pomocníky za služební místo zpravidla ono místo, ve kterém jsou zaměstnáni jako kancelářští pomocní pracovníci.

§ 9.

O platech vůbec.

Kancelářští pomocníci obdrží roční platy v měsíčních lhůtách napřed splatné. Tyto platy jsou podle čtyř tříd místních, které jsou přiměřeny třídám aktivitních příplatků státních úředníků, různě stanoveny a mají v každé místní třídě podle délky vpočitatelné doby služební osm stupňů.

Za zvláště pozoruhodných okolností může výjimečně také ostatním kancelářským pomocníkům povoleno býti vyplácení úplného platu.

Ve všech jiných případech činné služby vojenské platy zastaveny budou koncem toho měsíce, ve kterém kancelářští pomocníci opustí službu při civilním úřadě státním.

§ 20, odstavec 1.

Služební povinnosti vůbec; slib.

Kancelářští pomocníci mají práce, kterých služba jim svého času přikázaná vyžaduje, věrně, pilně a poctivě podle nejlepšího vědomí a dle nejlepších sil konati a potřebné k tomu vědomosti a zručnosti svědomitě si osvojiti. Jsou zodpovědni za rychlé a přesné vykonání svěřených jim prací služebních, mají přesně zachovávati úřední hodiny, třeba-li toho, za mimořádné potřeby také mimo ně službu konati a k příkazu svých představených také jiné úřední práce nežli jim obyčejně přikázané v oboru povinností jim podle § 1, vztažmo § 33 tohoto nařízení přikázaných bez nároku na zvláštní odměnu konati.

§ 30, odstavec 1.

Zrušení služebního poměru pro neschopnost ke službě nebo jinaké služební překážky nebo následkem konání vojenské služby.

Trvá-li neschopnost ke službě nebo jinaká služební překážka nepřetržitě déle nežli tři měsíce, vztažmo déle nežli šest měsíců (§ 15), služební poměr může beze všeho zrušen býti vypřením třetího, vztažmo šestého měsíce od té doby, kdy služební překážka nastala.

§ 38.

Období, po která denní platy náležejí.

Denní plat náleží pomocným pracovníkům kancelářským zpravidla toliko za ty dni, ve kterých svou službu skutečně konali, jakož i za ty dni odpočinkové, které spadají do času jejich služebního zaměstnání.

Po dobu dovolené obdrží pomocní pracovníci kancelářští plný plat, pokud poskytnutí dovolené nebylo učiněno závislým na úplném nebo částečném zanechání platu.

Za služební nepřítomnosti způsobené nemocí budou denní platy nejdéle po tři měsíce dále placeny. Tato výhoda nevztahuje se k těm výpomocně zaměstnaným pomocným pracovníkům kancelářským, kteří byli najati toliko pro přechodnou potřebu a nejsou ještě ve službě po jeden měsíc.

Po dobu služební překážky způsobené cvičením ve zbrani nebo osminedělním výcvikem náhradních záložníků ti kancelářští pomocní pracovníci, kteří konajíce povinnost jim podle zákona příslušející, pečují o výživu jiné osoby, obdrží polovici denního platu.

Za zvláště pozoruhodných okolností může stejná výhoda propůjčena býti také jiným kancelářským pomocným pracovníkům.

Ve všech jiných případech služební nepřítomnosti denní platy na příslušné období připadající propadnou.

Stanovy

pro

zaopatřovací ústav kancelářských pomocníků ustanovených při státních úřadech a ústavech.

---

§ 7.

Jak se příspěvky vybírají.

Pensijní příspěvky srážejí se kancelářským pomocníkům z měsíčních částek jejich platů.

Státní příspěvek poukazuje se nápotomně.

§ 12.

Základ pro pensi.

Za základ pro výměru pense, jakož i příspěvků k zaopatřovacímu ústavu určují se normální částky, které jsou přiměřeny aktivitním příjmům podle stupnice připadajícím, takto:

Roční aktivitní příjmy v místní třídě				Roční normální částka
I	II	III	IV	
k o r u n				
1300	1180	1060	1000	1000
1480	1300	1180	1120	1100
1660	1420	1300	1240	1200
1780	1540	1420	1360	1300
1900	1660	1540	1480	1400
2020	1780	1660	1600	1500
2140	1900	1780	1720	1600
2260	2020	1900	1840	1700
2380	2140	2020	1960	1800

Pro ty kancelářské pomocníky, jejichž roční aktivitní příjmy se uchylují od tohoto vzorce, jest základem pro pensi normální částka pro ty aktivitní příjmy podle stupnice připadající, která v příslušné místní třídě skutečnému příjmu nejvíce se blíží.

Stojí-li tento skutečný příjem právě uprostřed mezi dvěma pro příslušnou místní třídu platnými příjmy podle stupnice připadajícími, rozhoden jest nejblíže vyšší příjem podle stupnice připadající.

Pakliže skutečný příjem převyšuje nejvyšší částku pro příslušnou místní třídu platnou, budiž základ pro pensi vyhledán z poměru maxima podle stupnice připadajícího k nejvyšší normální částce 1800 K.

§ 35.

Odbytné vdov a sirotků.

Zemře-li kancelářský pomocník, který ještě nenabyl pro sebe nároku na výslužné, jakož i v případě § 34, druhý odstavec, náleží vdově nebo sirotkům rodičů nemajícím, jakož i sirotkům těmto na roveň postaveným, nemajícím ještě 24 let, jednou pro vždy odbytné obnosem příspěvků od zemřelého vplaceným s třiprocentními úroky, avšak alespoň čtvrtým dílem pensijního základu zemřelého kancelářského pomocníka.

Tento nárok na odbytné přísluší podle práva i tenkráte, když zemřelý kancelářský pomocník svého času podle § 15 stanov upustil od vybrání příspěvků k zaopatřovacímu ústavu.

Článek II.

Nová ustanovení stanov pro zaopatřovací ústav (článek I) nevztahují se k oněm kancelářským pomocníkům, jejichž služební poměr již skončil před počátkem působnosti tohoto nařízení.

Článek III.

Kromě §§ 5, 9, 10, 16 a 43 nařízení ze dne 19. července 1902, Z. Ř. č. 145 a §§ 12, 24 až 33, 35 a 36 stanov pro zaopatřovací ústav kancelářských pomocníkův všechny ostatní paragrafy uvedeného nařízení a stanov mají se obdobně vztahovati také na ženský kancelářský pomocný personál při státních úřadech a ústavech zaměstnaný, pokud výslovným nařízením příslušného ústředního místa není z dosahu působnosti tohoto nařízení vyloučen.

Zejména nevztahuje se toto nařízení na:

1. manipulantky c. k. rakouských státních drah,

2. ženské pracovní síly zaměstnané v dopravní službě pošty a telegrafu a

3. ženské kancelářské pomocné osoby c. k. poštovské spořitelny.

Ostatně pro ženský kancelářský pomocný personál se služebním označením „kancelářské pomocné pracovnice“, vztažmo „kancelářské pomocnice“ vydávají se tato zvláštní dodatečná ustanovení k nařízení ze dne 19. července 1902, Z. Ř. č. 145 a k stanovám pro zaopatřovací ústav kancelářských pomocníků:

Co se vůbec vyžaduje.

(§§ 1 až 3.)

§ 1.

Aby kdo ustanoven byl kancelářskou pomocnicí, k tomu vyžadují se vůbec tyto podmínky:

1. rakouské státní občanství,

2. dovršení 18. a nepřekročení 40. roku věku,

3. svobodný nebo vdovský stav a bezdětnost,

3. tělesná způsobilost a úplná schopnost služební,

4. znalost řeči podle služební potřeby,

5. alespoň pětiletá, uspokojivá služba u státních úřadů neb ústavů ve vlastnosti plně zaměstnané, to jest po všechny pravidelné úřední hodiny zaměstnané pomocné pracovnice kancelářské.

Toto pětiletí vypočítá se podle ustanovení § 12 nařízení ze dne 19. července 1902, Z. Ř. č. 145.

§ 2.

Za kancelářské pomocné pracovnice mohou po vyhlášení tohoto nařízení býti přijaty toliko ty ženské osoby, které vyhovují podmínkám v § 1, č. 1, 3, 4 a 5 obsaženým.

Při tom budiž za stejných jinak poměrů předem přihlédáno ke vdovám a dcerám po civilních státních zřízencích a osobách vojenských.

§ 3.

Příslušné ústřední místo může v případnostech zvlášť ohledu hodných povoliti výjimky z ustanovení §§ 1 a 2 toliko v příčině toho, co se v § 1, č. 2, vztažmo č. 3 požaduje.

§ 4.

O platech kancelářských pomocnic.

Kancelářské pomocnice obdrží roční platy v měsíčních lhůtách napřed splatné, které jsou podle čtyř tříd místních, přiměřených třídám aktivních příplatků státních úředníků, různě stanoveny a mají v každé místní třídě podle délky vpočitatelné doby služební devět stupňů. Tyto roční platy činí:

Třída stáří služebního	trvá-li služba	v místech			
		I.	II.	III.	IV.
		třídy aktivitních příplatků			
		k o r u n			
I.	přes 5 let až do 9 let	1120	1020	960	900
II.	přes 9 až do 13 let .	1200	1130	1065	1000
III.	přes 13 až do 17 let .	1320	1240	1170	1100
IV.	přes 17 až do 21 let .	1440	1350	1275	1200
V.	přes 21 až do 25 let .	1560	1460	1380	1300
VI.	přes 25 až do 29 let .	1680	1570	1485	1400
VII.	přes 29 až do 33 let .	1800	1680	1590	1500
VIII.	přes 33 až do 37 let .	1920	1790	1695	1600
IX.	přes 37 let	2040	1900	1800	1700

Vyšší platy nežli tuto stanovené, nehledíc ke případům § 11 nařízení ze dne 19. července 1902, Z. Ř. č. 145, mohou povoleny býti toliko příslušným ústředním místem ve shodě s ministeriem finančním.

§ 5.

Jak se končí poměr služební.

Kromě případností předvídaných v §§ 28 a 39 nařízení ze dne 19. července 1902, Z. Ř. č. 145, služební poměr kancelářských pomocných pracovnic, vztažmo kancelářských pomocnic považován buď za zrušený také, když odpadne některá podmínka v § 1, č. 3, tohoto článku uvedená, a to tím časem, kdy tato skutečnost se zjistí; příslušná osoba budiž bez odkladu služby zproštěna.

Příslušnému ústřednímu místu se vyhrazuje, také v takových případnostech za okolností zvlášť ohledu hodných použíti práva na prominutí v § 3 předvídaného a dovoliti výjimečně, aby se služebním poměrem bylo naloženo jako by byl zrušen výpovědí.

§ 6.

Základ pro pensi kancelářských pomocnic.

Za základ pro výměru pense jakož i příspěvků k zaopatřovacímu ústavu určují se normální částky, které jsou přiměřeny aktivitním příjmům podle stupnice připadajícím, takto:

Roční aktivitní příjmy v místní třídě				Roční normální částka
I	II	III	IV	
k o r u n				
1120	1020	960	900	900
1200	1130	1065	1000	1000
1320	1240	1170	1100	1050
1440	1350	1275	1200	1150
1560	1460	1380	1300	1250
1680	1570	1485	1400	1350
1800	1680	1590	1500	1450
1920	1790	1695	1600	1550
2040	1900	1800	1700	1600

Pro ty kancelářské pomocnice, jejichž roční aktivitní příjmy se uchylují od tohoto vzorce, jest základem pro pensi normální částka pro ty aktivitní příjmy podle stupnice připadající, která v příslušné místní třídě skutečnému příjmu nejvíce se blíží.

Stojí-li tento skutečný příjem právě uprostřed mezi dvěma pro příslušnou místní třídu platnými příjmy podle stupnice připadajícími, rozhoden jest nejblíže vyšší příjem podle stupnice připadající.

Pakliže skutečný příjem převyšuje nejvyšší částku pro příslušnou místní třídu platnou, budiž základ pro pensi vyhledán z poměru maxima podle stupnice připadajícího k nejvyšší normální částce 1600 K.

§ 7.

O náhradě nákladů nemocenských a pohřebních.

Když kancelářská pomocnice v činné službě nebo na odpočinku zemře, mohou se schválením, vztažmo přisvědčením finančního ministeria prokázané náklady, vztažmo přiměřená náhrada povoliti se těm osobám, které zemřelou kancelářskou pomocnici před smrtí ošetřovaly nebo náklady nemocenské a pohřební z vlastních peněz zapravily.

Tato náhrada však nesmí převyšovati trojnásobný měsíční plat, jejž kancelářská pomocnice posledně brala, anebo zemřela-li na odpočinku, trojnásobný měsíční obnos jejího platu odpočinkového.

Článek IV.

Počátek působnosti tohoto nařízení.

Ustanovení tohoto nařízení nabývají moci zpětné od 1. července 1906 počínajíc.

Tato lhůta buď pokládána také za počátek jednoročního přechodného stadia pro započítání účastenské doby kancelářských pomocnic podle § 18, odstavce 1 stanov pro zaopatřovací ústav kancelářských pomocníků.

Beck m. p.
Korytowski m. p.
Foŕt m. p.
Dzieduszycki m. p.
Klein m. p.
Dersehatta m. p.
Schönaich m. p.
Bienerth m. p.
Marchet m. p.
Pacák m. p.
Auersperg m. p.
Prade m. p.

Zákonník říšský

pro

království a země v radě říšské zastoupené.

Částka LXVII. — Vydána a rozeslána dne 20. července 1906.

Obsah: Čís. 142. Nařízení o užívání barev a zdraví škodlivých látek při výrobě potravin (pokrmů i požívatin) a věcí užitných, jakož i o obchodu s potravinami a věcmi užitnými takovým způsobem zhotovenými.

142.

Nařízení ministerií vnitra a obchodu ve shodě s ministeriem práv ze dne 17. července 1906,

o užívání barev a zdraví škodlivých látek při výrobě potravin (pokrmů i požívatin) a věcí užitných, jakož i o obchodu s potravinami a věcmi užitnými takovým způsobem zhotovenými.

Na základě §§ 6 a 7 zákona ze dne 16. ledna 1896, Z. Ř. č. 89 z r. 1897, nařizuje se toto:

§ 1. Zapovídá se barviti potraviny (pokrmy a požívatiny), které jsou určeny na prodej, zdraví škodlivými barvami, přípravkami barviv a barvidly a chovati na prodej takto obarvené potraviny.

§ 2. Za zdraví škodlivé ve smyslu § 1 se označují:

I. Všechna barviva a barvidla vůbec, která obsahují antimon, arsén, baryum, olovo, kadmium, chrom, měď, rtuť, uran, cín a zinek.

Ministerská nařízení ze dne 15. prosince 1899, Z. Ř. č. 246, a ze dne 4. června 1902, Z. Ř. č. 113, jimiž se připouštějí sloučeniny mědi při konservování zeleniny, vztažmo ovoce, zůstávají tímto nedotčena.

II. Kyselina pikrinová a všechny její sloučeniny, dinitrokresola a její sloučeniny s kovy (Viktoriina žluť, šafránová náhražka), Martiova žluť (naftylaminová žluť, manchestrová žluť, sloučenina dinitroalfanaftolu s vápníkem nebo sodíkem), aurantia (císařská žluť, soli hexanitrodifenylaminu), oranž II (mandarin *G* extra, tropeolin 000 č. 2, sůl sodnatá azobetanaftolu kyseliny sulfanilové), aurin, koralin a gumigutti, pak oxalany barvicích zásad o sobě neškodných.

§ 3. Neškodné přirozené barvy (rostlinné barvy, barvy zvířecího původu), které jsou určeny k barvení potravin, smějí býti po živnostensku prodávány a na prodej chovány toliko v nádobách a obalech, na kterých toto určení a označení „neškodné“ je zřetelně čitelné.

Neškodné umělé barvy (minerální barvy, dehtové barvy), které jsou určeny k barvení potravin, smějí po živnostensku se prodávati a na prodej chovati toliko v původním obalu továrny, která je vyrábí, a pod označením v továrně zavedeným a musí na svém obalu kromě označení „K barvení potravin“ a „neškodné ve smyslu ministerského nařízení ze dne 17. července 1906, Z. Ř. č. 142“, vedle firmy (jména) továrny míti také ještě firmu (jméno) prodavače v podobě zřetelně seznatelné. Drobnému obchodníku však jest dovoleno, v původním zabalení odebrané umělé barvy prodávati v menších obalech, avšak i na tomto obalu musí býti předepsaný záznam „K barvení potravin“ a „neškodné ve smyslu ministerského nařízení ze dne 17. července 1906, Z. Ř. č. 142“, jakož i firma (jméno) drobného

obchodníka, tento pak ručí za totožnost odbaleného zboží se zbožím v původním balení odebraným.

Při směsích umělých organických barev musí kromě toho na obalu přesně býti poznačeno, z jakých barev směs sestává.

§ 4. Barviti potraviny (pokrmy a poživatiny), které jsou určeny na prodej, neškodnými barvami a prodávati i na prodej chovati neškodnými barvami obarvené potraviny jest dovoleno, bylo-li obarvení předsevzato nikoli za tím účelem, aby menší jakost potraviny byla zakryta (§ 13 zákona ze dne 16. ledna 1896, Z. Ř. č. 89 z r. 1897) a pokud ustanovení následujících odstavců nemají místa.

Barviti potraviny, které jsou určeny na prodej, a prodávati i na prodej chovati obarvené potraviny jest zapovědělno, jest-li obarvení způsobilé zakrývati zkaženost nebo zdraví škodlivou povahu potraviny.

Bezpodmínečně zapovědělno jest barviti maso a masné zboží, které jest určeno na prodej, prodávati a na prodej chovati obarvené maso a obarvené masné zboží jakož i po živnostensku upotřebovati obarvených přirozených obalů pro uzenice (žaludku, střeva). Této zápovědi není podrobeno užívání umělých, neškodnými barvami obarvených obalů pro trvalé uzenice.

§ 5. Zapovědělno jest po živnostensku prodávati a na prodej chovati obarvenou kávu bez výslovného označení „obarvená“.

§ 6. Nádobí k jídlu a pití, jakož i nádobí a náčiní, které jest určeno k vaření neb uschování potravin nebo k tomu, aby se ho při nich upotřebovalo, nesmí býti barveno s použitím barev v § 2 dotčených.

Obalů (papíru) a ochranných pokrývek, které jsou obarveny barvami v § 2 dotčenými, nesmí býti používáno k uschovávání nebo balení potravin, které jsou určeny na prodej.

Z této zápovědi v obou předcházejících odstavcích vyslovené vyjmuto jest barvení síranem barnatým *(blanc fixe)*, barytovými barvicími laky, které jsou prosty uhličitanu barnatého a ve vodě rozpustných sloučenin baryových, kysličníkem chromitým, musivním zlatem, rumělkou a kovovými barvami, t. j. barvami z kovité mědi, cínu, zinku a jejich směsí, pak barvení barvami do skloviny, glasury nebo smaltu vpálenými, konečně hotovení zevnějšího trvalého nátěru na nádobách z nepropustných látek, pokud se při tom neužívá takových barev, které obsahují arsén neb olovo jako doplňující součástku barviva.

§ 7. K barvení a přípravě kosmetických prostředků (k čištění, pěstování nebo barvení pleti, vlasů, dutiny ústní atd.) nesmí se užívati látek v § 2 jmenovaných.

Dopouští se však, přidávati síran barnatý, siřičitan kademnatý, kysličník chromitý, kysličník zinečnatý, siřičitan zinečnatý, kysličník cíničitý a rumělku k mýdlům, líčidlům nebo kosmetickým mastem.

§ 8. Ustanovení §§ 6 a 7 nevztahují se k užívání barev, které obsahují kovy v § 2, I, dotčené, toliko jako znečištění a jenom v takovém množství, jakému se při způsobech strojení v technice obvyklých nelze vyhnouti.

Znečištění barviva, vztažmo barvidla jest po rozumu předcházejícího ustanovení nepřípustno, jest-li tak veliké:

a) že 5 *g* suchého barviva nebo, jde-li o barviva v podobě těsta, vztažmo v roztoku, takové množství, které se srovnává s 5 *g* suché látky, v Marshovu přístroji za 30 minut způsobí zřetelné zrcadlo arsénové;

b) že 5 *g* suchého barviva, vztažmo takové množství, které se srovnává s 5 *g* suché látky, obsahuje více než 10 *mg* olova nebo antimonu nebo více než 2 *mg* rtuti;

c) že 5 *g* suchého barviva, vztažmo takové množství, které se srovnává s 5 *g* suché látky, obsahuje více než 20 *mg* barya, kadmia, chromu, mědi, uranu, cínu nebo zinku.

§ 9. K barvení a hotovení hraček, obrázkových archů, obrázkových knih a tušových barev pro děti, jakož i umělých vánočních stromků nesmí se užívati barev v § 2 jmenovaných. Tušové barvy pro děti smějí býti po živnostensku prodávány a na prodej chovány toliko, jsou-li opatřeny označením „pro děti“ nebo „neškodné“ nebo „nejedovaté“.

Vyjmuto je z této zápovědi užívání síranu barnatého, barytových barvicích laků, které jsou prosty uhličitanu barnatého a ve vodě rozpustných sloučenin baryových, kysličníku chromitého, musivního zlata, rumělky a kovových barev, t. j. barev z kovité mědi, cínu, zinku a jejich směsí, sirníku antimoničného a kademnatého jako barviv pryžoviny, kysličníku olovnatého ve fermežích, běloby olovné jako součástky voskového polevu, pokud nečiní více než 1 díl podle váhy ve 100 dílech hmoty podle váhy, chromanu olovnatého o sobě nebo smíšeného se síranem olovnatým jako olejové nebo fermežové barvy, nebo jest-li nátěr opatřen ještě lakovým povlakem, sloučenin zinku ve vodě nerozpustných jako součástky pryžoviny nebo jako olejové a fermežové barvy, nebo jest-li tento nátěr opatřen ještě lakovým povlakem, barev do skloviny, glasury nebo smaltu vpálených.

§ 10. K hotovení čalounů, tkanin, umělých květin, listů, ovoce a jinakých věcí k účelům oděvním a škrabošek nesmí se užívati barev, které obsahují arsén ve větším množství nežli v částečkách technicky nevyhnutelných (§ 8). Svíčky na vánoční stromky nesmějí býti ani rumělkou barveny.

§ 11. Ustanovení § 10 nevztahuje se k užívání mořidel obsahujících arsén, prostředků fixačních a úprav při barvení nebo potiskování předív nebo tkanin. Avšak takových předív nebo tkanin nesmí se k hotovení věcí v § 10 jmenovaných tenkrát užívati, obsahují-li arsén ve způsobě ve vodě rozpustné nebo v takovém množství, že ve 100 cm^2 hotové věci se nachází více než 3 *mg* arsénu.

§ 12. Tkanin, které ve 100 cm^2 obsahují více než 15 *mg* antimonu, nesmí se používati k hotovení předmětů oděvních.

Užívati sloučenin olova k obtěžkání neb úpravě předív, nití, zboží stávkového, tkanin všeho druhu nebo zboží prýmkářského jest zapovědno, pokud tyto věci slouží k účelům oděvním.

§ 13. Klihových nebo vodových barev, které obsahují arsén ve větších množstvích, nežli jest podmíněno znečištěním technicky nevyhnutelným (§ 8), nesmí se užívati k hotovení nátěru pokojových stěn a pokojových stropů.

§ 14. Ustanovení §§ 10, 11, 12 a 13 platí pro hotovení a užívání věcí tam jmenovaných také tenkrát, když se těchto věcí upotřebuje k výrobě hraček.

Rovněž ustanovení §§ 10, 11, 12 a 13 platí také pro hotovení nábytkových látek, koberců, záclon, svíček, pro nátěr podlah, dveří, oken, okenic svinovacích, žaluzií a jiných věcí, pokud se jich upotřebuje k výrobě hraček (zařízení loutkových pokojů atd.).

§ 15. Vůbec jest zapovědno, při výrobě na prodej určených potravin (pokrmů a poživatin) a věcí užitných, zákonu ze dne 16. ledna 1896, Z. Ř. č. 89 z r. 1897, podrobených, užívati takových látek, které v té způsobě a podobě, ve které se jich upotřebuje, jsou způsobilé poškoditi lidské zdraví.

§ 16. Po živnostensku prodávati a na prodej chovati věci v prvním odstavci § 6, jakož i v §§ 7, 9—12, 14 a 15 dotčené jest zapovědno, byly-li zhotoveny způsobem s uvedenými paragrafy se nesrovnávajícím.

§ 17. Toto nařízení nabude působnosti tří měsíce po svém vyhlášení; zároveň pozbudou moci:

Ministerské nařízení ze dne 1. května 1866, Z. Ř. č. 54, o používání jedovatých barev a zdraví škodlivých preparátů při různých věcech užitných a jejich prodeji;

ministerská nařízení ze dne 2. června 1877, Z. Ř. č. 43, o tom, pokud se barevného papíru může užívati k zaobalení cukrovin, surogátů kávových a jiných podobných věcí k požívání ustanovených, a ze dne 20. listopadu 1877, Z. Ř. č. 105, jímžto bylo vydáno vysvětlení k nařízení ze dne 2. června 1877, Z. Ř. č. 43, o užívání barevných papírů k zaobalování věcí k požívání ustanovených;

ministerské nařízení ze dne 1. března 1886, Z. Ř. č. 34, v příčině užívání barviv vyrobených z anilinu nebo z jiných součástí dehtových při přípravě potravin;

ministerská nařízení ze dne 19. září 1895, Z. Ř. č. 147, o upotřebení některých dehtových barev k barvení cukroví a likérů, které samy o sobě jsou bezbarevnými, avšak obvykle uměle jsou zbarveny, a ze dne 22. ledna 1896, Z. Ř. č. 22, jímž byla vydána doplňovací ustanovení k ministerskému nařízení ze dne 19. září 1895, Z. Ř. č. 147, o užívání dehtových barev jedu prostých.

Klein m. p. **Bienerth** m. p.

Fořt m. p.

895

Zákonník říšský

pro

království a země v radě říšské zastoupené.

Částka LXVIII. — Vydána a rozeslána dne 21. července 1906.

Obsah: (Čís. 143—150.) 143. Vyhláška, že aräometry (aräometry hustotní), které dopouštějí také vyšetření hustoty tekutin přes 900 stupňů hustoty, připuštěny jsou ke zkoušení a ověřování cejchovním úřadem. — 144. Vyhláška, že aräometry, které jsou určeny ku zjišťování obsahu vodnatých roztoků skalice modré na krystalisované skalici modré, připuštěny jsou ku zkoušení a ověřování cejchovním úřadem. — 145. Vyhláška, že tak zvané „Klosterneuburské moštové váhy“ připuštěny jsou ke zkoušení a ověřování cejchovním úřadem. — 146. Vyhláška, kterou se vyhlašují dodatečná ustanovení k předpisům o zkoušení a ověřování vah jeřábových cejchovním úřadem. — 147. Vyhláška, kterou se vyhlašují dodatečná ustanovení k předpisům o zkoušení a ověřování sklonných vah cejchovním úřadem. — 148. Vyhláška o zkoušení a ověřování nádob na dopravu mléka (konví na mléko) cejchovním úřadem. — 149. Vyhláška, kterou se vyhlašují předpisy o zkoušení a ověřování přístroje na měření ploch (tak zvaného Vossova koženého měřidla) cejchovním úřadem. — 150. Nařízení, jímž stanoví se jednoduché závěrky cenných papírů na pražské burse znamenaných jakožto základ pro vyměřování daně z tržby cenných papírů.

143.

Vyhláška ministeria obchodního ze dne 13. července 1906,

že aräometry (aräometry hustotní), které dopouštějí také vyšetření hustoty tekutin přes 900 stupňů hustoty, připuštěny jsou ke zkoušení a ověřování cejchovním úřadem.

Na základě nařízení obchodního ministeria ze dne 23. září 1904, Z. Ř. č. 111, vyhlašují se následující, c. k. normální komisí cejchovní vydané a obchodním ministeriem co se týče poplatků schválené předpisy o zkoušení a ověřování aräometrů cejchovním úřadem, které dopouštějí také vyšetření hustoty tekutin přes 900 stupňů hustoty.

Tyto předpisy nabudou moci šest neděl po dni vyhlášení.

Fořt m. p.

Předpisy

o zkoušení a ověřování aräometrů (aräometrů hustotních) cejchovním úřadem, které dopouštějí také vyšetření hustoty tekutin přes 900 stupňů hustoty.

1. Ke zkoušení a ověřování cejchovním úřadem budou připuštěny také aräometry, které za teploty 15° C. ukazují hustotu směsi vody a alkoholu vztahem k hustotě čisté vody za 4° C., v dovolených mezích chyb, pokud hustota směsi převyšuje 900 stupňů hustoty a pokud směs má teplotu 15° C.

2. Ke zkoušení a ověřování cejchovním úřadem připuštěny budou kromě toho také aräometry, které za podmínek v čísle 1 uvedených ukazují hustotu směsi vody a kyseliny sírové.

3. Tyto nástroje dopouštějí zjistiti netoliko hustotu směsí vody a alkoholu, vztažmo vody a kyseliny sírové, nýbrž také hustotu jiných tekutin, jestliže konstanta vláskovitosti příslušné tekutiny souhlasí s konstantou vláskovitosti tekutinové směsi srovnávající se s údajem nástrojovým; ve všech

jiných případech budiž náležitě přihlíženo k rozdílu konstant vláskovitosti podle údajů „Návodu k užívání“ každému cejchovanému aräometru připojeného.

4. K těmto nástrojům v příčině jejich uzpůsobení, zkoušení a ověřování cejchovním úřadem, jakož i co se týče poplatků, které za zkoušení a ověřování cejchovním úřadem jest zapravovati, a v příčině přecejchování vztahují se obdobně vyhláškou obchodního ministeria ze dne 5. července 1905, Z. Ř. č. 110, vyhlášené předpisy o zkoušení a ověřování cejchovním úřadem aräometrů (aräometrů hustotních), které jsou určeny ku zjišťování hustoty tekutin mezi 650 a 900 stupňů hustoty.

Ve Vídni, dne 23. června 1906.

C. k. normální komise cejchovní:

Lang m. p.

144.

Vyhláška ministeria obchodního ze dne 13. července 1906,

že aräometry, které jsou určeny ku zjišťování obsahu vodnatých roztoků skalice modré na krystalisované skalici modré, připuštěny jsou ku zkoušení a ověřování cejchovním úřadem.

Na základě nařízení ministeria obchodního ze dne 23. září 1904, Z. Ř. č. 111, vyhlašují se následující, c. k. normální komisí cejchovní vydané a obchodním ministeriem co se týče poplatků schválené předpisy o zkoušení a ověřování aräometrů cejchovním úřadem, které jsou určeny ku zjišťování obsahu vodnatých roztoků skalice modré na krystalisované skalici modré.

Tyto předpisy nabudou moci šest neděl po dni vyhlášení.

Fořt m. p.

Předpisy

o zkoušení a ověřování aräometrů cejchovním úřadem, které jsou určeny ku zjišťování obsahu vodnatých roztoků skalice modré na krystalisované skalici modré.

1. Ke zkoušení a ověřování cejchovním úřadem připuštěny jsou aräometry, které ukazují obsah vodnatých roztoků skalice modré za teploty 15° C. na krystalisované skalici modré, vyjádřený v procentech podle váhy, v dovolených mezích chyb (srovnej následující číslo 2).

2. K těmto nástrojům vztahují se vyhláškou obchodního ministeria ze dne 5. července 1905, Z. Ř. č. 110, vyhlášené předpisy o zkoušení a ověřování aräometrů (aräometrů hustotních) cejchovním úřadem, kromě ustanovení obsažených v čísle 4 právě dotčených předpisů, na jejichž místo vstoupí tyto:

„V rukojeti umístěná papírová stupnice rozdělena buď na desetiny procenta od 0·2 procenta nad bodem nuly až ke 4·2 procenta pod bodem nuly.

Prostřední délka dílčího intervalu (to jest vzdálenost počáteční čárky od konečné čárky na stupnici v millimetrech, dělená 44) musí míti alespoň 4 *mm*.

Očíslování státi se má od procenta do procenta o jedné číslici a čárky procentové musí býti delší nežli čárky pětidesítkové a tyto zase delší nežli čárky desítkové mezi nimi ležící.

Nejspodnější čárka dílčí musí ležeti alespoň 10 *mm* nad místem, kde rukojeť jest přitavena.

Dotčená stupnice opatřena buď kromě toho továrním číslem, letopočtem a číslem měsíce, kdy nástroj byl zhotoven, a připevněna buď v rukojeti nahoře vyzinou, při čemž buď obvyklá malá dírka provrtána, dole pak voskem pečetním.

Kromě toho stupnice aräometrů pro skalici modrou, odchylně od ustanovení platného pro aräometry hustotní, nemá míti označení „stupně hustoty při 15° C. — voda při 4° C. = 1000. — Budiž shora čteno“, nýbrž označení „Procenta skalice modré podle váhy při 15° C. — Budiž shora čteno“.

Vzdálenost nejvyšší dílčí čárky od vrcholku rukojeti nesmí býti menší než 20 *mm*.

Odchylka v poloze jednotlivých dílčích čárek proti ideálně pokračujícímu dělení nesmí přesahovati 0·01 procenta.

Údaje nástroje nesmějí u žádného bodu odchylovati se od údaje správného o více než 0·1 procenta.“

Ve Vídni, dne 23. června 1906.

C. k. normální komise cejchovní:

Lang m. p.

145.

Vyhláška ministeria obchodního ze dne 13. července 1906,

že tak zvané „Klosterneuburské moštové váhy“ připuštěny jsou ke zkoušení a ověřování cejchovním úřadem.

Na základě nařízení obchodního ministeria ze dne 23. září 1904, Z. Ř. č. 111, vyhlašují se následující, c. k. normální komisí cejchovní vydané a obchodním ministeriem co se týče poplatků schválené předpisy o zkoušení a ověřování tak zvaných „Klosterneuburských moštových vah“ cejchovním úřadem.

Tyto předpisy nabudou moci šest neděl po dni vyhlášení.

Fořt m. p.

Předpisy

o zkoušení a ověřování tak zvaných „Kloster neuburských moštových vah“ cejchovním úřadem

I. Ustanovení o tom, jak jsou tyto moštové váhy uzpůsobeny.

Tak zvané „Klosterneuburské moštové váhy“ budou připuštěny ke zkoušení a ověřování cejchovním úřadem, vyhovují-li těmto podmínkám:

1. Z čistého, pruhů prostého skla sestrojený nástroj, jehož délka nesmí převyšovati 250 *mm* a jehož průměr rukojeti mějž alespoň 4 *mm*, budiž opatřen vtaveným teploměrem, který jest rozdělen srovnale se stupnicí teploty v článku 1 zákona ze dne 12. ledna 1893, Z. Ř. č. 10, stanovenou a jehož rtuťová nádobka umístěná pod tělesem aräometru stačí na obtěžkání aräometru.

2. Vrchol rukojeti a sousední část její v délce alespoň 2 *mm* musí býti uvnitř opatřeny povlakem z červeného vosku pečetního.

Horní okraj papírové stupnice musí od dolního okraje tohoto povlaku odstávati alespoň 10 *mm*.

Spodní okraj papírového proužku smí nejvýše o 10 *mm* leželi výše než místo, kde rukojeť jest přitavena k tělesu aräometrovému.

3. V rukojeti umístěná papírová stupnice rozdělena buď na celé stupně moštové, při čemž 17 stupňů moštových klade se na roveň 20 stupňům saccharometrů podle § 37 cejchovního řádu ze dne 19. prosince 1872, Z. Ř. č. 171, přípuštěných ke zkoušení a ověřování cejchovním úřadem.

Stupnice musí, šetříc ustanovení platných pro rozdělení stupnic, obsahovati interval od 10 do 30 moštových stupňů.

Prostřední délka dílčího intervalu (to jest vzdálenost počáteční čárky od konečné čárky na stupnici v millimetrech, dělená 20) musí míti alespoň 3 *mm*.

Očíslování má se státi od 10 do 10 moštových stupňů o dvou číslicích a čárky desítkové musí býti delší nežli čárky pětkové a tyto zase delší nežli čárky stupňové mezi nimi ležící.

Nejspodnější čárka dílčí musí ležeti alespoň 10 *mm* nad místem, kde rukojeť jest přitavena.

Dotčená stupnice opatřena buď kromě toho továrním číslem, letopočtem a číslem měsíce, kdy nástroj byl zhotoven, a označením „moštové stupně při 17·5° C. — 17 moštových stupňů = 20 stupňům saccharometrovým. — Budiž shora čteno“ a připevněna buď v rukojeti nahoře vyzinou, při čemž buď obvyklá malá dírka provrtána, dole pak voskem pečetním.

Vzdálenost nejvyšší dílčí čárky od vrcholku rukojeti nesmí býti menší nežli 20 *mm*.

Odchylka v poloze jednotlivých dílčích čárek proti ideálně pokračujícímu dělení nesmí přesahovati 0·1 stupně moštového.

Údaje nástroje nesmějí u žádného bodu odchylovati se od údaje správného o více než 0·2 stupně moštového.

4. V tělese aräometrovém vtavený teploměr (srov. číslo 1) musí býti opatřen papírovou nebo kartonovou stupnicí, nahoře i dole v tělese aräometrovém „připevněnou, která má na přední straně rozdělení od 1° C pod nulou až do 30° C nad nulou; čárky pětkové a desítkové musí býti přiměřeně prodlouženy a čárky posledně uvedené kromě toho zřetelně očíslovány; mimo to budiž normální teplota 17·5° C na stupnici poznačena červenou čárkou.

Kromě toho stupnice musí míti výslovné označení „Celsius“.

Vzdálenost stupňových čárek 0 a 30 nesmí býti menší než 75 *mm*; chyby rozdělení nesmějí převyšovati 0·1°.

Zadní strana stupnice obsahovati má jméno a bydliště zhotovitele nástroje.

Není však závady, uvésti jméno a bydliště zhotovitele po případě na stupnici aräometrové (srov. číslo 3).

Rtuť musí při stoupající a klesající teplotě vytvořovati úplně pravidelný oblý vrcholek, nesmí se nikterak šikmo stahovati, nesmí zůstávati lpěti na skle a také nesmějí tvořiti se bublinky.

Obrátí-li se nástroj bez nárazu, rtuťový sloupec nesmí se rozděliti ani dolů klesnouti; ochladí-li se na 16° C pod nulou, rtuťový sloupec musí se stáhnouti do nádržky teploměru.

Údaje teploměru smějí (v době prvního*) projednání cejchovním úřadem) býti nejvýše o 0·1° příliš vysoké, vztažmo nejvýše o 0·2° příliš nízké.

II. Zkoušení a ověřování cejchovním úřadem.

5. Zkoušení a ověřování moštových vah cejchovním úřadem děje se, pokud jinak nebude ustanoveno, u c. k. normální komise cejchovní (ve Vídni, II., Prager Reichsstrasse č. 1, dodávací okres poštovský XX/2).

Podle potřeby však také c. k. cejchovní úřady mohou býti vystrojeny pro ověřování moštových vah.

Před zkoušením moštových vah předcházeti musí vůbec jednoměsíční složení jejich (počítajíc ode dne dodání jejich) u c. k. normální komise cejchovní.

C. k. normální komise cejchovní jest však zmocněna, tuto lhůtu skladní snížiti, pokud nástroj jest prokazatelně zhotoven z takového druhu skla, při kterém změny co do objemu a tvaru průběhem času se vyskytující podle zkušenosti jsou nepatrné.

6. Uvedeným podmínkám vyhovující nástroje budou na rukojeti mezi pečetním voskem a stupnicí a na tělese aräometrovém odkolkovány orlíčkem

K větší kolkové značce na tělese aräometrovém připojeno bude běžné číslo protokolu.

7. Ku každé cejchovním úřadem ověřené moštové váze vyhotoven bude výkaz o stavu věci; výkaz tento obsahuje číslo tovární, úřední číslo protokolu, měsíc a rok, kterého nástroj byl zhotoven, a potvrzení o zaplaceném poplatku cejchovním.

Na rubu výkazu o stavu věci jest krátký návod k upotřebení.

Ke každé k projednání cejchovním úřadem nepřipuštěné moštové váze vydán bude list o vrácení, který obsahuje zjištěné vady a potvrzení o zaplaceném poplatku (poplatku za vrácení) (srov. oddíl III, číslo 8).

*) Srov. též oddíl IV.

III. Poplatky za zkoušení a ověřování cejchovním úřadem.

8. Za zkoušení a ověření moštových vah cejchovním úřadem zapraviti jest poplatek 60 h, za zkoušení cejchovním úřadem bez ověření poplatek za vrácení 30 h.

Uvedená právě poplatková sazba 30 h nemá v tom případě místa, jestliže moštové váhy ihned budou odmítnuty, aniž se předsevezme další zkoušení v příčině jejich správnosti, protože jsou proti předpisu uzpůsobeny co se týče označení a jinakého provedení.

IV. Opětovné zkoušení, vztažmo ověření cejchovním úřadem (přecejchování).

9. Odporučuje se, moštové váhy dáti v přiměřených občasích cejchovním úřadem znova zkoušeti, vztažmo ověřiti, poněvadž podle zkušenosti mohou nastati deformace tělesa plovoucího a také ztráty na hmotě, které po případě jsou na újmu údajům nástroje.

Při takové dodatečné zkoušce bude nástroj také tenkráte ověřen, jsou-li údaje teploměru nejvýše o 0·2° příliš vysoké nebo nejvýše o 0·2° příliš nízké (srov. oddíl I, číslo 4, závěrečnou větu).

Za případné opětovné zkoušení, vztažmo ověření moštové váhy zapraviti jest poplatky v předcházejícím oddílu III uvedené.

Nevyhovuje-li nástroj při opětovné zkoušce předepsaným podmínkám, budou ověřovací značky na nástroji se nalézající zničeny.

Ve Vídni, dne 23. června 1906.

C. k. normální komise cejchovní:

Lang m. p.

146.

Vyhláška ministeria obchodního ze dne 13. července 1906,

kterou se vyhlašují dodatečná ustanovení k předpisům o zkoušení a ověřování vah jeřábových cejchovním úřadem.

Na základě nařízení obchodního ministeria ze dne 23. září 1904, Z. Ř. č. 111, vyhlašuje se veřejně následující, od c. k. normální cejchovní komise

vydaný dodatek k předpisům o zkoušení a ověřování vah jeřábových cejchovním úřadem.

Ustanovení tohoto dodatku nabývají moci dnem vyhlašovacím.

Fořt m. p.

Dodatek ku předpisům

o zkoušení a ověřování vah jeřábových (vyhláška ministeria obchodního ze dne 23. srpna 1897, Z. Ř. č. 211).

Ustanovení v „Dodatku“ k dotčeným předpisům obsažená (číslo 1 až 5) se zrušují a na jejich místo vstupují tato ustanovení:

1. Váhy jeřábové mohou býti cejchovním úřadem zkoušeny a ověřovány podle přání strany buď v místnosti tovární (vztažmo v dílně pro správky) anebo v místě, kde se váhy užívá.

2. Strana má se postarati o technická zařízení potřebná ku provedení úředního jednání, opatřiti obtěžkací materiál a dodati potřebné síly pomocné.

3. Obtěžkací materiál ke zkoušení váhy potřebný může buď úplně sestávati z cejchovaných (vztažmo včasně přecejchovaných) obchodních závaží anebo býti pořízen dílem z takových závaží a dílem z materiálu tárovacího.

4. Sestává-li obtěžkací materiál toliko částečně z cejchovaných (vztažmo včasně přecejchovaných) obchodních závaží, tedy musí tato část obtěžkacího materiálu srovnávati se alespoň s desetinou největší nosnosti jeřábové váhy, která má býti cejchována; v tomto případě strana jest také povinna, ke zvážení tárovacího materiálu k zatížení váhy sloužícího dodati pomocnou můstkovou váhu (desetinnou, setinnou nebo běhounovou váhu konstrukce způsobilé k cejchování).

Tato pomocná váha můstková musí býti tak uzpůsobena, aby obtěžkací materiál mohl býti zvážen s takovou přesností, která se rovná $^1/_{5000}$ váhy obtěžkacího materiálu, to jest, přiložené závaží, rovnající se $^1/_{5000}$ váhy obtěžkacího materiálu na můstku se nalézajícího musí způsobiti trvalý odklon, který však smí činiti také méně než 1 *mm*.

5. Strana zapraví náklady za vyslání cejchovního zřízence.

Ve Vídni, dne 23. června 1906.

C. k. normální cejchovní komise:

Lang m. p.

147.

Vyhláška ministeria obchodního ze dne 13. července 1906,

kterou se vyhlašují dodatečná ustanovení k předpisům o zkoušení a ověřování sklonných vah cejchovním úřadem.

Na základě nařízení obchodního ministeria ze dne 23. září 1904, Z. Ř. č. 111, vyhlašuje se následující, c. k. normální komisí cejchovní vydaný, co se týče poplatků obchodním ministeriem schválený dodatek ku předpisům o zkoušení a ověřování sklonných vah cejchovním úřadem.

Ustanovení tohoto dodatku nabývají moci dnem vyhlašovacím.

Fořt m. p.

Dodatek ku předpisům

o zkoušení a ověřování sklonných vah cejchovním úřadem (vyhlášky ministeria obchodního ze dne 2. prosince 1904, Z. Ř. č. 142, a ze dne 17. prosince 1905, Z. Ř. č. 200).

1. Ke zkoušení a ověřování cejchovním úřadem budou připuštěny také sklonné váhy (se závěsným závažím nebo bez něho), které kromě stupnice opatřeny jsou také vyvažovacím zařízením při můstkových vahách obvyklým, t. j. miskou pro závaží nebo se závažím běhounovým anebo obojím zároveň.

Kromě toho budou připuštěny ke zkoušení a ověřování cejchovním úřadem sklonné váhy se závěskovým závažím, které přiměřeně ku zatížení v každém jednotlivém případě samočinně začne působiti.

2. Jest-li sklonná váha podle předcházejícího čísla 1, odstavce 1, opatřena miskou pro závaží, smí tato miska na páce závažové býti připevněna jenom v takové vzdálenosti od otáčivého břitu, která se srovnává s desetinným nebo setinným poměrem závaží ku břemeni.

3. Jest-li při vahách sklonných závaží běhounové nebo kromě toho také miska pro závaží, šetřeno buď ustanovení 2. až 7. čísla VIII. dodatku k cejchovnímu řádu, I. oddíl (srov. Z. Ř. č. 122 z r. 1882).

4. V příčině nosnosti sklonných vah s úpravou běhounovou bez misky pro závaží platí ustanovení XLII. dodatku k cejchovnímu řádu k §§ 29 a 31

(srov. Z. Ř. č. 181 z r. 1902), podle něhož nosnost těchto vah má činiti alespoň 20 kilogramů.

Sklonné váhy s miskou pro závaží a s úpravou běhounovou však budou jenom tenkráte připuštěny ke zkoušení a ověřování cejchovním úřadem, není-li nosnost těchto vah menší nežli 200 kilogramů. (Srov. VIII. dodatek k cejchovnímu řádu, I. oddíl, vztažmo XLII. dodatek k cejchovnímu řádu.)

Je-li tu miska pro závaží, budiž největší zatížení, pro které váha jest určena, podle § 29 *d* cejchovního řádu na nápadném místě vyznačena.

5. Na sklonných vahách vystrojených zařízením registrovacím, při čemž jest lhostejno, zdali se závěsným závažím nebo bez něho, s úpravou běhounovou, vztažmo s miskou pro závaží nebo bez nich, jakož i lhostejno, zdali závěsná závaží začnou působiti samočinně či musí-li se uvésti v činnost rukou, dovoleno jest připevniti zařízení, která dopouštějí odsunutí břemene na váhovém můstku jsoucího teprve potom, když výsledek vážení již jest registrován.

Cejchovní zřízenec bude tato zařízení zkoušeti toliko potud, pokud se má zjistiti, zdali tato zařízení mohou míti vliv na výsledek vážení.

6. Sklonné váhy se zařízeními v předcházejícím čísle 5 uvedenými smějí býti také tenkrát cejchovním úřadem zkoušeny a ověřovány, jsou-li tyto váhy zařízeny pro visuté dráhy.

7. Sklonné váhy konstrukce v čísle 5 tohoto dodatku dotčené mohou kromě toho také tenkráte býti cejchovním úřadem zkoušeny a ověřovány, spočívají-li můstková ložiska těchto vah v závěsních svírkách (pohyblivých můstkových ložiskách).

V příčině vah takto zhotovených však může se upustiti od ustanovení obsaženého v čísle 18 předpisův o zkoušení a ověřování sklonných vah cejchovním úřadem (srov. Z. Ř. č. 142 z r. 1904), že totiž na váze musí býti zřízena úprava zarážecí (vybavovací, spouštěcí).

8. Cejchovní zkoušení a ověřování sklonných vah s úpravami, které dopouštějí odsunutí břemene z váhového můstku teprve po předcházejícím registrování výsledku vážení, jakož i cejchovní zkoušení a ověřování sklonných vah se samočinným závěsním závažím vyhrazeno jest, dokud jinak nebude ustanoveno, cejchovním úřadům v sídle cejchovních inspektorátů. Proto strany nechť zažádají za cejchovní ověření vah tohoto druhu u cejchovního inspektorátu toho správního území, kde se úřední jednání má konati.

9. Pro zkoušení a ověřování všech shora popsaných druhů sklonných vah platí povšechně předpisy pro zkoušení a kolkování sklonných vah vůbec vydané (srov. Z. Ř. č. 142 z r. 1904), jichž potřebné doplnění obsaženo jest v příslušných návodech (s dodatky).

V příčině kolkování úprav s běhounovým závažím rozhodna jsou ustanovení o kolkování můstkových vah s úpravou běhounovou, v VIII. dodatku k cejchovnímu řádu, k § 32 (srov. Z. Ř. č. 122 z r. 1882) obsažená.

10. Co se týče vypočítání poplatků, zůstává v platnosti zásada pro sklonné váhy vůbec platná, že totiž poplatek se vypočítá podle největšího přípustného zatížení váhy. Při tom šetřeno buď poplatkových sazeb v III. oddílu předpisů ze dne 2. prosince 1904, Z. Ř. č. 142, obsažených.

Ve Vídni, dne 23. června 1906.

C. k. normální komise cejchovní:

Lang m. p.

148.

Vyhláška ministeria obchodního ze dne 13. července 1906,

o zkoušení a ověřování nádob na dopravu mléka (konví na mléko) cejchovním úřadem.

Na základě nařízení obchodního ministeria ze dne 23. září 1904, Z. Ř. č. 111, vyhlašují se následující, c. k. normální komisí cejchovní vydané, co se týče poplatků ministeriem obchodním schválené předpisy o zkoušení a ověřování nádob na dopravu mléka (konví na mléko) cejchovním úřadem.

Tyto předpisy nabývají moci dnem vyhlašovacím.

Zároveň zrušují se veškeré dosud platné předpisy o zkoušení a ověřování nádob na dopravu mléka (konví na mléko) (srov. vyhlášky obchodního ministeria ze dne 12. srpna 1879, Z. Ř. č. 107, ze dne 2. září 1885, Z. Ř. č. 128, ze dne 20. prosince 1885, Z. Ř. č. 171, ze dne 14. ledna 1899, Z. Ř. č. 13, ze dne 24. února 1899, Z. Ř. č. 45, ze dne 6. srpna 1902, Z. Ř. č. 180 a ze dne 14. května 1903, Z. Ř. č. 110).

Fořt m. p.

Předpisy

o zkoušení a ověřování nádob na dopravu mléka (konví na mléko) cejchovním úřadem.

I. Jak jsou nádoby na dopravu mléka (konve na mléko) uzpůsobeny.

A. Povšechná ustanovení.

1. Nádoby na dopravu mléka (konve na mléko) mají míti buď tvar válce s užším hrdlem a kuželovitou spojovací částí nebo tvar seříznutého kužele, jehož horní průměr nesmí převyšovati poloviční výšku nádoby, nebo podobu sudovitou. Nádoby tyto mohou býti zhotoveny buď z jemně pocínovaného plechu nebo ze dřeva a tloušťka jejich stěn a dna musí býti prostorovému obsahu přiměřená.

2. Prostorový obsah nádob nesmí činiti méně než pět ani více než padesát litrů.

B. Zvláštní ustanovení pro kovové nádoby na dopravu mléka (konve na mléko).

3. Kovové nádoby na dopravu mléka mohou býti zhotoveny buď z jednoho kusu beze spojovacích mezer anebo z několika kusů; v tomto případě musí míti na spojovacích mezerách, a to na každé spojovací mezeře dvě cínové kapky, které přesahují přes mezeru.

Nádoby musí býti vystrojeny železnými, jemně pocínovanými obručemi, po případě sesíleny železnými, rovněž jemně pocínovanými žebry; při nádobách s obsahem menším než 10 litrů musí býti na dně alespoň jedno, při větších nádobách alespoň dvě skřížená, na hranu postavená žebra připevněna, která těsně přiléhají k ploše dna.

Dopuštěno jest, horní okraj místo obručí sesíliti drátem vloženým do ohnutého okraje.

4. Prostorový obsah musí býti ohraničen značkami (čípky); tyto čípky budte na dvou protilehlých nebo na třech, na obvodu ve stejných vzdálenostech rozdělených místech vnitřní stěny nádoby připevněny a ze silných, jemně pocínovaných plechových pruhů zhotoveny; tyto plechové pruhy, které se mají na vnitřní stěně nádoby přiletovati a kromě toho přinýtovati, musí býti těsně nad nýtkem vodorovně odehnuty, a to v délce alespoň 3 *mm*; horní plocha odehnutého konce plechových pruhů tvoří vlastní ohraničení prostorového obsahu.

Místa, kde plechové pruhy jsou přinýtovány, opatřena budte na zevnitřní straně cínovými kapkami pro kolkování.

5. Na stěně nádoby budiž solidně přiletována kovová deska, čtyřmi cínovými kapkami zajištěná.

Na této kovové desce poznamenán jest obsah nádoby, a to počtem litrů a desetin litru (desetinným zlomkem) s připojeným slovem „litrů“ nebo písmenem „L“.

Dotčené, z části na podložku (stěnu nádoby, obruče), z části na kovovou desku přesahující 4 cínové kapky musí jak na podložce tak na desce samé pevně lpěti a býti tak uspořádány, aby spojovací čáry každých dvou protilehlých cínových kapek na sobě téměř kolmo stály.

C. Zvláštní ustanovení pro dřevěné nádoby na dopravu mléka (konve na mléko).

6. Ze dřeva zhotovené nádoby na dopravu mléka budte železnými obručemi vystrojeny a mohou býti uvnitř jemně pocínovaným plechem vyloženy.

Ze železných obručí dvě (nejnižší a jedna ležící poblíž horního okraje) budte alespoň dvěma stejně daleko od sebe vzdálenými nýtky nebo šrouby, jejichž hlavy jsou opatřeny cínovými kapkami pro kolkování, na dřevěné stěně upevněny.

7. Prostorový obsah budiž ohraničen značkami (čípky); tyto čípky budte tak jako při kovových nádobách na dopravu mléka na dvou protilehlých nebo na třech, na obvodu ve stejných vzdálenostech rozdělených místech vnitřní stěny nádoby připevněny a ze silných, pocínovaných plechových pruhů zhotoveny; tyto plechové pruhy musí býti nad samým nýtkem vodorovně odehnuty, a to v délce alespoň 3 *mm*; horní plocha odehnutého konce plechových pruhů tvoří vlastní ohraničení prostorového obsahu.

Tyto plechové pruhy musí býti na stěně nádoby tak připevněny, aby nezměnitelná poloha pruhů mohla býti kolkováním zajištěna.

8. Označení prostorového obsahu nádoby počtem litrův a desetin litru (ve formě desetinného zlomku) s připojeným slovem „litrů“ nebo písmenem „L“ stane se buď na kovové desce nebo vypálením na dřevěné stěně.

Má-li nádoba kovovou desku, budiž tato deska na horní železné obruči, kterou jest kolkováním zabezpečiti, pevně naletována a 4 cínovými kapkami opatřena.

Dotčené, z části na obruč, z části na kovovou desku přesahující 4 cínové kapky musí jak na obruči tak na desce samé pevně lpěti a býti tak uspořádány,

aby spojovací čáry vždy dvou protilehlých cínových kapek téměř na sobě kolmo stály.

II. O zkoušení cejchovním úřadem, hranicích chyb a kolkování.

9. Vyhovují-li nádoby na dopravu mléka podmínkám v oddíle I stanoveným, budiž kolkování předsevzato toliko tenkrát, jestliže odchylka údaje obsahu na kovové desce od obsahu nádoby při zkoušce cejchovním úřadem zjištěného při nádobách na dopravu mléka s obsahem menším než 10 litrů nepřevyšuje pěti setin litru výše nebo níže, při nádobách na dopravu mléka s obsahem 10 litrů a více pak $^1/_{200}$ tohoto obsahu.

Při dřevěných nádobách na dopravu mléka, nemají-li kovové desky, vyhovují-li však ostatně podmínkám v I. oddíle stanoveným, budiž obsah cejchovním úřadem zjištěný vypálen a potom nádoba kolkována.

10. Kolkováním buďte zabezpečeny:

a) Známky (čípky) ohraničující prostorový obsah na kolkových homolkách k tomu účelu připevněných;

b) při kovových nádobách na dopravu mléka cínové kapky spojovacích mezer;

c) při dřevěných nádobách na dopravu mléka hlavice nýtků nebo šroubů, jimiž horní a spodní železná obruč jest upevněna na dřevěné stěně;

d) při takových nádobách na dopravu mléka, které mají kovovou desku s označením obsahu, ony čtyři cínové kapky, které zabezpečují kovovou desku; na dvou z dotčených čtyř cínových kapek připojen buď ke kolkové známce letopočet.

11. Děje-li se označení obsahu vypálením, budiž kolková známka s připojeným letopočtem vypálena na dřevěné stěně.

III. O poplatcích cejchovních.

12. Na cejchovních poplatcích zapravovati jest:

a) za zkoušení a kolkování cejchovním úřadem:

za nádobu s obsahem 5 litrů . . . . 30 h

za každý litr více (při čemž zlomek počítán buď za plný litr) přirážka . . 2 h

b) za zkoušení cejchovním úřadem bez kolkování:

polovici právě uvedených poplatků.

13. Ustanovení obsažená v předběžných poznámkách k sazbě cejchovních poplatků, číslo 2, odstavec 2, Z. Ř. č. 171 z r. 1872, pak v ministerských nařízeních ze dne 8. listopadu 1899, Z. Ř. č. 226 a 227, podle nichž v některých případnostech poskytuje se osvobození nebo snížení poplatků, vztahují se obdobně také ke zkoušení, vztažmo ověřování nádob na dopravu mléka.

IV. O přecejchování.

Nádoby na dopravu mléka podrobeny jsou občasnému přecejchování před vypršením každého třetího roku, jakož i přecejchování v tom případě, když pozbudou způsobilosti k užívání; při přecejchování platí v příčině hranice chyb ustanovení XIII. dodatku k cejchovnímu řádu ze dne 19. prosince 1872 (vyhláška ministeria obchodního ze dne 10. dubna 1889, Z. Ř. č. 62).

Ve Vídni, dne 23. června 1906.

C. k. normální komise cejchovní:

Lang m. p.

149.

Vyhláška ministeria obchodního ze dne 13. července 1906,

kterou se vyhlašují předpisy o zkoušení a ověřování přístroje na měření ploch (tak zvaného Vossova koženého měřidla) cejchovním úřadem.

Na základě nařízení obchodního ministeria ze dne 23. září 1904, Z. Ř. č. 111, vyhlašují se následující, c. k. normální komisí cejchovní vydané, co se týče poplatků ministeriem obchodním schválené předpisy o zkoušení a ověřování přístroje na měření ploch cejchovním úřadem.

Tyto předpisy nabudou moci osm neděl po dni vyhlášení.

Fořt m. p.

Předpisy

o zkoušení a ověřování přístroje na měření ploch (tak zvaného Vossova koženého měřidla) cejchovním úřadem.

I. Popis přístroje na měření ploch a jak tento přístroj pracuje.

1. Jak viděti na obrazcích 1, 2, 3, 4 a 5, sestává tento přístroj, který je znám také jménem

„Vossovo kožené měřidlo“, v podstatě ze dvou částí, a to:

A. z vlastního měřidla ploch (planimetru) a

B. z dřevěné plošiny (pravítka), která tvoří podklad planimetru a k jeho vedení (v čas měření) jest přiměřeně upravena (srov. obr. 4 a 5).

A. O planimetru.

2. Planimetr skládá se z pohyblivé tyčky s rámcem, z měřického závitku a z počítadla.

3. Pohyblivá tyčka sestává z kovové roury *F* přiměřeně silného průřezu a z nástavku F_1, na němž jest připevněno kolmé, úředně zabezpečitelné pohyblivé rydlo *S*, jehož dolní průměr smí činiti nejvýše 2·5 *mm* (obr. 1 a 2).

Kovová roura *F* jest na jednom konci připevněna k oblouku *B* (srov. obr. 1, 2 a 3) dvěma šrouby s_1 a s_2, které se mohou cejchovním úřadem zabezpečiti.

Dotčený oblouk jest pevně spojen s pravoúhelným kovovým rámcem *R*.

Do druhého konce kovové roury *F* zapuštěn jest nástavek F_1 (srov. obr. 1 a 2); tento se dá v rouře posunovati, čímž se umožňuje prodloužení nebo zkrácení pohyblivé tyčky a tím také justování přístroje.

Utahovacím šroubem *k* (obr. 1, 2 a 3) může se posunovatelný nástavek pevně postaviti.

4. V onom trámci kovového rámce *R*, který spadá do prodloužení pohyblivé tyčky, připevněn jest kolmý, z kalené oceli zhotovený válec *Z* (obr. 1, 2 a 3), který jest dole koulovitě zakončen. Tento ocelový válec tvoří otáčivou osu (kloub) pohyblivé tyčky.

5. Na ocelovém válci *Z* jest pod kovovým rámcem připevněno volně pověšené vodidlo *g* (obr. 1, 2 a 3).

Vodidlo slouží jednak k tomu, aby vedení otáčivé osy pohyblivé tyčky ve žlábku dřevěné plošiny *L* bylo zabezpečeno (srov. obr. 1, 2 a 3), jednak toto vodidlo zabraňuje, aby při objíždění velikých ploch přípustný úhel, jejž pohyblivá tyčka se žlábkem dřevěné plošiny (vodicí čára) tvoří, nebyl překročen, tím že plechový proužek *p* na rámci *R* upevněný (obr. 1, 2 a 3) dříve narazí na vodidlo *g*.

6. V obrazcích 1, 2 a 3 představuje *M* měřický závitek (z kalené oceli zhotovený).

Vodorovná osa *a* (obr. 1 a 2) měřického závitku *M* položena jest mezi dva rovnoběžné trámce kovového rámce *R*, rovnoběžně s podélnou osou pohyblivé tyčky; tato vodorovná osa musí býti lehce pohyblivá a běží svými konečnými hroty v čepnicích šroubů *v* a v_1 (srov. obr. 1 a 2), které musí býti zabezpečitelny cejchovním úřadem.

7. Počítadlo skládá se ze závitku (bubnu) *T* a kotouče T_1 (obr. 1, 2 a 3), které jsou opatřeny děleními.

Závitek (buben) *T* připevněn jest na ose *a* měřického závitku *M*. Jeho objem jest opatřen dělením od desetiny k desetině dm^3 jdoucím, až k 10 dm^3 sahajícím.

Dílčí interval srovnalý s jednou desetinou čtvercového decimetru musí míti délku alespoň 1 *mm*.

Dílčí čárky srovnávající se s celými čtverečnými decimetry musí býti dostatečně dlouhé a očíslovány 0, 1, 2 atd. až 9.

K očíslování připojeno buď poznačení „dm^2“.

Dílčí čárky srovnávající se s poloviční čtverečnými decimetry buďte trochu kratčeji provedeny než dílčí čárky, které tvoří celé čtvercové decimetry; čárky napřed dotčené však musí býti zase delší než ty dílčí čárky, které se srovnávají s desetinami čtvercových decimetrů.

Dělení tohoto závitku (bubnu) přečítá se pomocí ukazovadla *i* (obr. 1 a 2), které se nachází na oblouku *b*, přišroubovaném na rámci *R* (obr. 1, 2 a 3).

Aby závitek (buben) *T* mohl se pohodlněji postaviti na nulovou čárku dělení, což vykonáno buď přiměřeným otočením závitku (bubnu) rukou, k tomu jest na rámci *R* připevněn pružný nýtek *t*, na měřickém závitku *M* pak nárazový nýtek t_1 (obr. 1, 2 a 3).

Otočení měřického závitku *M*, které se za měření vykoná, přenáší se šroubem bez konce, na vodorovné ose *a* dotčeného závitku připevněným, pomocí ozubeného kola *r* na kolmé ose *c* posazeného (obr. 2 a 3), na tuto právě dotčenou osu, vztažmo na vodorovný kotouč T_1 na ní posazený (obr. 1, 2 a 3).

Kotouč T_1 opatřen jest dělením postupujícím od 10 do 10 dm^2, jehož jednotlivé intervaly musí míti délku alespoň 5 *mm*.

Čárky tohoto dělení buďte číslicemi 0, 10, 20, 30 atd. zřetelně očíslovány a na kotouči musí se nacházeti poznačení „čtvercový decimetr“.

Dělení tohoto kotouče přečítá se pomocí ručičky *z* na kovovém rámci *R* přiměřeně upevněné (obr. 1, 2 a 3). Postavení kotouče T_1 na nulovou čárku dělení vykoná se jako při závitku (bubnu) *T* rovněž rukou.

Na kotouči T_1 musí se kromě dotčeného předepsaného označení nacházeti také tovární číslo.

8. Totéž číslo tovární budiž také na rámci *R*, na kovové rouře *F* pohyblivé tyčky a konečně také na příslušném místě dřevěné plošiny ku přístroji na měření ploch patřící (srov. odstavec *B*) tím způsobem upevněno, aby tím správnému působení měřického závitku nebylo překáženo.

B. Dřevěná plošina.

9. Plošina (pravítko) *L* zhotovená ze dřeva co nejvíc možná suchého, musí býti alespoň $3^1/_2$krát tak dlouhá jako pohyblivá tyčka a přiměřeně široká.

Dřevěná plošina jest uprostřed rozdělena a oba díly jsou stežejkami *U* spolu spojeny (obr. 1, 2 a 3).

Pro případné připevnění jednoho dílu dřevěné plošiny na měřické dráze (měřickém stole) upevněny jsou na tomto díle plošiny dvě dřevěné bočnice.

Svrchní plocha dřevěné plošiny, po které měřický závitek *M* za objíždění měřené plochy pohyblivým nýtkem klouzá nebo se kutálí, musí býti co nejvíc možná rovně ohoblovaná.

Žlábek *n* v dřevěné plošině po její celé délce okroužený (obr. 1, 2 a 3), který tvoří vedení (vodicí čáru) pro otáčivou osu (kloub) pohyblivé tyčky, musí býti co nejvíc možná rovný, hladký a tak hluboký a široký, aby se v něm otáčivá osa pohyblivé tyčky (kloub) dala vésti beze zvláště citelného tření.

II. O místu cejchovacím, zkoušení a kolkování.

10. Zkoušení a ověřování přístrojů na měření ploch cejchovním úřadem koná se, pokud jinak nebude ustanoveno, u c. k. normální komise cejchovní (ve Vídni, II., Prager Reichsstraße 1, poštovní dodávací okres XX/2) a příslušné přístroje budte předloženy v justovaném stavu.

11. Přístroj musí kromě podmínek v I. oddíle stanovených vyhovovati při přezkoušení ještě těmto požadavkům:

a) Úchylka údajů přístroje na měření ploch od údajů správných smí při vyměřování rozmanitě ohraničených ploch ve výměře 10 dm^2 až k vyměření ploch, jejichž velikost se srovnává s největším údajem číselníků, činiti nejvýše 2% výše neb níže.

b) Tato hranice chyb nesmí se v nižádném případě překročiti, ať dřevěná plošina — a tím i vodicí čára — při měření spadá dovnitř vyměřované plochy nebo mimo ni.

12. Kdyby při zkoušení cejchovním úřadem vyšlo na jevo, že stranou vykonané justování přístroje na měření ploch nevyhovuje úplně podmínkám v předcházejícím čísle *sub a* uvedeným, bude, pokud to justovací úprava v oddíle I v čísle 3 dotčená dopouští, přesné justování přístroje úředně provedeno.

13. Po nezávadně provedeném přezkoušení přístroje na měření ploch bude poloha nástavku F_1 pohyblivé tyčky cejchovním úřadem zabezpečena tím, že se na příslušném místě připevní cínová neb olověná kapka. Stejným způsobem bude připevněním cínových neb olověných kapek na příslušných místech poloha pohyblivého rydla *S* a šroubů s_1 a s_2 (srov. číslo 3 Předpisů), ocelového válce *Z*, který tvoří osu (kloub) pohyblivé tyčky (srov. číslo 4 Předpisů) a konečně poloha šroubů *v* a v_1 (srov. číslo 6 Předpisů) zabezpečena a na všech těchto cínových neb olověných kapkách cejchovní kolek přitisknut.

Kromě toho bude cejchovní kolek na číselníku T_1 a na dřevěné plošině *L* (podle možnosti poblíž továrního čísla) přiražen a konečně na pohyblivé tyčce přiražen nebo vleptán.

K cejchovnímu kolku posledně uvedenému připojeno bude běžné číslo protokolu.

14. Ke každému cejchovním úřadem ověřenému přístroji na měření ploch bude vydán výkaz o stavu věci; tento výkaz obsahuje tovární číslo, číslo protokolu cejchovního úřadu, hranice upotřebení přístroje a potvrzení o zapraveném cejchovním poplatku.

K výkazu o stavu věci bude přidán návod k užívání přístroje na měření ploch.

Ke každému z jakéhokoli důvodu ke zkoušení, vztažmo ověření nepřipuštěnému přístroji na měření ploch bude vydán list o vrácení, ve kterém jsou uvedeny zjištěné vady a rovněž potvrzení o zapraveném poplatku zkušebním (srov. oddíl III).

15. Jestliže se straně výkaz o stavu věci k některému přístroji na měření ploch patřící ztratil nebo stal-li se neupotřebitelným, může se zažádati o vydání duplikátu jeho u c. k. normální komise cejchovní.

Pro každý jednotlivý duplikát potřebná kolková známka v hodnotě 2 K budiž k poplatné žádosti připojena a uvedeno buď v podání číslo úředního protokolu, pod kterým přístroj na měření ploch došel k ověření, tovární číslo nástroje a jméno i bydliště žadatelovo.

Za vydání duplikátu zapraviti jest, není-li předložen původní výkaz o stavu věci, částku 60 h, jest-li tu tento výkaz, částku 20 h.

III. O cejchovních poplatcích.

16. Za přístroj na měření ploch, který pro snadno viditelné konstrukční vady nebude připuštěn ku projednání cejchovním úřadem, zapraviti jest poplatek za vrácení, činící 1 K za kus.

17. Za zkoušení a ověřování přístroje na měření ploch cejchovním úřadem, zapraviti jest poplatek 8 K, za zkoušení cejchovním úřadem bez kolkování částku 6 K.

IV. O opětovném zkoušení, vztažmo ověřování cejchovním úřadem (přecejchování).

18. Odporučuje se, přístroje na měření ploch dáti v přiměřených občasích znova zkoušeti, vztažmo ověřiti. Při takové dodatečné zkoušce bude nástroj jenom tenkráte opětně ověřen, jestliže správnost jeho údajů vyhovuje ustanovením oddílu II, čísla 11.

Nevyhovuje-li nástroj na měření ploch při opětovné zkoušce těmto podmínkám, budou ověřovací znamení na něm se nacházející zničena.

Za opětovné zkoušení, vztažmo ověření přístroje na měření ploch zapraviti jest úplné, v III. oddíle uvedené poplatky.

Ve Vídni, dne 23. června 1906.

C. k. normální komise cejchovní:

Lang m. p.

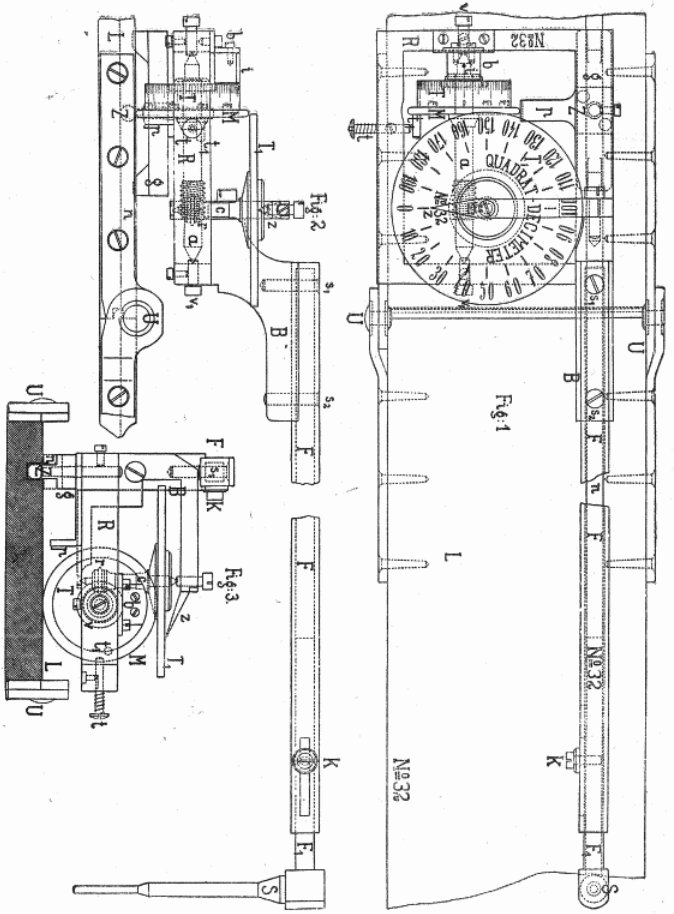
QUADRAT-DECIMETER
Fig. 1
Fig. 2
Fig. 3

Obr. 4.

Obr. 5.

150.

Nařízení ministerstva finančního ze dne 14. července 1906,

jímž stanoví se jednoduché závěrky cenných papírů na pražské burse znamenaných jakožto základ pro vyměřování daně z tržby cenných papírů.

Nařízením ze dne 19. února 1906, Z. Ř. č. 37, vyhlášená příloha *B* o obchodních podmínkách platných na pražské burse vzhledem k jednoduché závěrce cenných papírů na této burse, avšak ne také na vídeňské burse znamenaných, doplňuje se tímto, od té doby k záznamu na pražské burse připuštěnými cennými papíry, a to:

1. Akciemi akciové společnosti zámeckého pivovaru v Kolíně,

2. akciemi První pražské zastavárny.

Jednoduchá závěrka při každém z obou těchto druhů akcií činí 5 kusů.

Korytowski m. p.

Zákonník říšský

pro

království a země v radě říšské zastoupené.

Částka LXIX. — Vydána a rozeslána dne 22. července 1906.

Obsah: Čís. 151. Vyhláška, že bylo zřízeno okresní hejtmanství v Mezolombardu.

151.

Vyhláška ministeria vnitra ze dne 20. července 1906,

že bylo zřízeno okresní hejtmanství v Mezolombardu.

Jeho c. a k. Apoštolské Veličenství ráčil Nejvyšším rozhodnutím ze dne 16. července t. r. nejmilostivěji schváliti, aby zřízeno bylo okresní hejtmanství v Mezolombardu, čímž se částečně mění administrativní rozdělení knížecího hrabství Tyrolského a země Vorarlberské, vyhlášené nařízením ministeria vnitra ze dne 10. července 1868, Z. Ř. č. 101. Úřední obvod tohoto okresního hejtmanství obsahovati má soudní okres Mezolombardský, který bude vyloučen z dosavadního politického okresu Tridentského.

Okresní hejtmanství v Mezolombardu počne úřadovati dnem 1. srpna 1906.

Bienerth m. p.

9/2

Zákonník říšský

pro

království a země v radě říšské zastoupené.

Částka LXX. — Vydána a rozeslána dne 24. července 1906.

Obsah: (Čís. 152—154.) 152. Nařízení, jímž ku provedení zákona ze dne 8. července 1902 o úlevách pro domy se zdravými a lacinými byty dělnickými ustanovuje se nejvyšší zúročení takových domů v Kraňsku. — 153. Nařízení, že změněny byly lhůty ke placení činžovní daně domovní v berním výběrčím okresu Hajdském. — 154. Nařízení, kterým obce a statkové obvody Wierzbowczyk a Orzechowczyk přidělují se k obvodu nově zřízeného okresního soudu Podkamieńského v Haliči.

152.

Nařízení ministerií vnitra a financí ze dne 16. července 1906,

jímž ku provedení zákona ze dne 8. července 1902, Z. Ř. č. 144, o úlevách pro domy se zdravými a lacinými byty dělnickými ustanovuje se nejvyšší zúročení takových domů v Kraňsku.

§ 1.

Podle § 11, I, odstavce 1 zákona ze dne 8. července 1902, Z. Ř. č. 144, o úlevách pro domy se zdravými a lacinými byty dělnickými, zúročení kapitálu, který vynaloží se na nabytí staveniště a na stavební náklady takového domu, ustanovuje se ve vévodství Kraňském na nejvýše 5·25 %.

§ 2.

Toto nařízení nabývá moci dnem vyhlašovacím.

Korytowski m. p. **Bienerth** m. p.

153.

Nařízení ministeria finančního ze dne 18. července 1906,

že změněny byly lhůty ke placení činžovní daně domovní v berním výběrčím okresu Hajdském.

Na základě zákona ze dne 11. června 1894, Z. Ř. č. 110, kterým finanční ministr byl zmocněn změniti lhůty ku placení činžovní daně domovní, nařizuje se, že činžovní daň domovní, která v berním výběrčím okresu Hajdském podle dosud platných předpisů placena byla ve čtvrtletních, napřed dospělých lhůtách dne 1. ledna, 1. dubna, 1. července a 1. října, budoucně placena býti má v tomto berním výběrčím okresu ve čtyřech stejných lhůtách dne 1. února, 1. května, 1. srpna a 1. listopadu každého roku dospělých.

Tytéž lhůty splatnosti mají podle § 7 zákona ze dne 9. února 1882, Z. Ř. č. 17, platnost míti také pro pětiprocentní daň z ryzího výtěžku budov, které následkem stavby zcela nebo částečně jsou osvobozeny od domovní daně činžovní.

Toto nařízení nabude moci dnem 1. října 1906.

Korytowski m. p.

154.

Nařízení ministeria práv ze dne 18. července 1906,

kterým obce a statkové obvody Wierzbowczyk a Orzechowczyk přidělují se k obvodu nově zřízeného okresního soudu Podkamieńského v Haliči.

Na základě zákona ze dne 11. června 1868, Z. Ř. č. 59, obce a statkové obvody Wierzbowczyk a Orzechowczyk vylučují se z obvodu okresního soudu v Žałoźcích a přidělují se k obvodu okresního soudu Podkamieńského, který byl zřízen nařízením ministeria práv ze dne 27. listopadu 1903, Z. Ř. č. 241.

Nařízení toto nabude moci současně s počátkem úřadování okresního soudu Podkamieńského, který bude svého času nařízen.

Klein m. p.

Zákonník říšský

pro

království a země v radě říšské zastoupené.

Částka LXXI. — Vydána a rozeslána dne 28. července 1906.

Obsah: Čís. 155. Nařízení, jak se sestavují seznamy revisorů podle § 45 zákona ze dne 6. března 1906 o společnostech s obmezeným ručením.

155.

Nařízení ministeria práv ve shodě s ministeriemi vnitra a obchodu ze dne 20. července 1906,

jak se sestavují seznamy revisorů podle § 45 zákona ze dne 6. března 1906, Z. Ř. č. 58, o společnostech s obmezeným ručením.

Vykonávajíc § 45, odstavec 3 zákona ze dne 6. března 1906, Z. Ř. č. 58, o společnostech s obmezeným ručením, nařizuje se toto:

§ 1.

Revisoři soudem zřizovaní vybráni buďte ze seznamu, jejž ministerium obchodu založí a povede.

§ 2.

Přijmutí do seznamu děje se na základě návrhů obchodních a živnostenských komor. Kromě toho ministerium obchodu může ještě jiné odborné znalce s jejich přisvědčením pojati do seznamu.

§ 3.

Každá obchodní a živnostenská komora má do šesti měsíců po vyhlášení tohoto nařízení politickému úřadu zemskému seznam těch osob, které jsou podle mínění komory způsobilé pro úřad revisora, zaslati a změny v seznamu nastalé každého roku nejdéle během měsíce února oznámiti. Seznam založen buď ve skupeninách podle hlavních druhů důležitějších odvětví průmyslových a obchodních a obsahuj kromě bydliště navržených osob jejich snad zvláštní způsobilost pro revisi určitých druhů společností s obmezeným ručením a — kde toho třeba — jazykové znalosti jednotlivých navržených osob. Skupeniny a počet osob, které jest v každé skupenině jmenovati, budte stanoveny zemským úřadem po slyšení komory.

§ 4.

Zemský úřad prozkoumá seznamy komorami předložené, zařídí, aby byly případně doplněny a rozšířeny komorami a předloží je pak, srovnané podle skupenin, ministeriu obchodnímu.

§ 5.

Seznam revisorů, jejž obchodní ministerium sestaví, bude založen rovněž ve skupeninách a bude v příčině jednotlivých, do seznamu přijatých osob

obsahovati stejné údaje, jako jsou předepsány pro seznam, jejž komory mají předložiti.

§ 6.

Seznam revisorů a jeho případné změny budou každého roku do konce června oznámeny vrchním soudům zemským, aby byly sděleny sborovým soudům k vykonávání obchodního soudnictví příslušným. Pokud se toto sdělení nestalo, budiž výběr revisorů předsebrán na základě seznamu posledně oznámeného.

Sborové soudy chovejte seznam revisorů vyložen, aby každý mohl do něho nahlédnouti.

§ 7.

Soudy vybírajíce revisory přihlédejte ke zvláštní způsobilosti osob v seznamu jmenovaných pro každý jednotlivý případ; výběr není obmezen na ty revisory, kteří mají své bydliště v obvodu soudu nebo v sídle společnosti.

Klein m. p. **Bienerth** m. p.

Fořt m. p.

Zákonník říšský

pro

království a země v radě říšské zastoupené.

Částka LXXII. — Vydána a rozeslána dne 31. července 1906.

Obsah: (Čís. 156—158.) 156. Smlouva obchodní mezi Rakousko-Uherskem a Švýcarskem. — 157. Smlouva o pádu dobytka mezi Rakousko-Uherskem a Švýcarskem. — 158. Prohlášení mezi Rakousko-Uherskem a Švýcarským spolkem.

156.

Smlouva obchodní mezi Rakousko-Uherskem a Švýcarskem ze dne 9. března 1906.

(Uzavřena ve Vídni dne 9. března 1906, od Jeho c. a k. Apoštolského Veličenství ratifikována v Ischlu dne 25. července 1906, vespolné ratifikace vyměněny dne 30. července 1906 ve Vídni.)

Nos Franciscus Josephus Primus,
divina favente clementia Austriae Imperator;
Apostolicus Rex Hungariae, Rex Bohemiae, Dalmatiae, Croatiae, Slavoniae, Galiciae, Lodomeriae et Illyriae; Archidux Austriae; Magnus Dux Cracoviae; Dux Lotharingiae, Salisburgi, Styriae, Carinthiae, Carnioliae, Bucovinae, superioris et inferioris Silesiae; Magnus Princeps Transilvaniae; Marchio Moraviae; Comes Habsburgi et Tirolis etc. etc.

Notum testatumque omnibus et singulis, quorum interest, tenore praesentium facimus:

Quum a Plenipotentiario Nostro atque Plenipotentiariis Helvetiae foederatae ad promovendas et dilatandas commercii relationes inter Utriusque Nostrum ditiones existentes tractatus die nono mensis martii anni labentis Viennae initus et signatus fuit, tenoris sequentis:

Jeho Veličenství císař Rakouský, král Český atd. a Apoštolský král Uherský se strany jedné

a

Spolková rada Švýcarského spolku se strany druhé,

žádajíce Sobě, aby obchodní styky mezi Jejich územími byly vzájemně ulehčeny a rozšířeny, rozhodli se k tomuto účelu učiniti smlouvu, a jmenovali Svými plnomocníky, a to:

Jeho Veličenství císař Rakouský, král Český atd. a Apoštolský král Uherský:

Pana Agenora hraběte Gołuchowského z Gołuchowa, Svého skutečného tajného radu a komořího, rytíře řádu zlatého rouna atd. atd., ministra c. a k. domu a zahraničných záležitostí;

Spolková rada Švýcarského spolku:

Pana Fernanda H. du Martheray, mimořádného vyslance a zmocněného ministra Švýcarského spolku u Jeho c. a k. Apoštolského Veličenstva,

pana Arnolda Künzliho, člena Švýcarské Národní rady,

pana Alfreda Freye, člena Švýcarské Národní rady,

pana Dr. Arnošta Laura, sekretáře Švýcarského selského svazu,

kteří vyměnivše své plné moci a shledavše je v dobré a náležité formě, usnesli se o těchto článcích:

Článek 1.

Co se týče sumy poplatků dovozných i vývozných, jich pojištění a vyhrání, též co se týče průvozu, nesmí žádná ze Stran smluvních některému jinému státu povoliti větších výhod nežli druhé Straně smluvní. Každé výhody nebo svobody tedy, které by se v této příčině později dopřálo některému státu jinému, dopřáno buď zároveň bez náhrady druhé Straně smluvní.

Tato ustanovení však netýkají se:

1. Výhod, které jsou pro polehčení obchodu pomezního některému jinému státu vedlejšímu nyní povoleny nebo se mu příště povolí, též snížení cla aneb osvobození ode cla, ježto platnost má toliko v příčině některých hranic aneb obyvatelů některé části země;

2. závazků, uložených té neb oné smluvní Straně celní jednotou již nyní nebo budoucně snad uzavřenou.

Strany smluvní zavazují se, že dovoznými, vývoznými nebo průvoznými zápovědmi nebudou činiti nižádných překážek obchodu obapolnému mezi svými zeměmi.

Výjimky z toho mohou jen místo míti:

a) při dosavadních nebo budoucích věcech monopolu státního;

b) z příčin policie bezpečnostní, zdravotní a zvěrolékařské, zvláště ku prospěchu zdravotnictví obecného a ve srovnalosti s pravidly v té příčině mezinárodně ustanovenými;

c) v příčině potřeb válečných v případnostech mimořádných.

Výhrada v předchozím odstavci lit. *b)* vyřknutá vztahuje se také k těm opatřením, která se učiní pro ochranu polního hospodářství proti rozšíření škodných hmyzů a organismů.

Strany smluvní oznámí sobě obapolně veškeliká obmezení obchodu, která vydají z příčiny policie zdravotní nebo zvěrolékařské.

Článek 2.

Zboží z Rakousko-Uherska pocházející nebo tam zhotovené, vypočtené v tarifu *A*, k této smlouvě obchodní přiloženém, připuštěno bude ve Švýcarsku při dovozu za podmínek v dotčeném tarifu ustanovených.

Zboží ze Švýcar pocházející nebo tam zhotovené, vypočtené v tarifu *B* k této smlouvě obchodní přiloženém, připuštěno bude v Rakousko-Uhersku při dovozu za podmínek v dotčeném tarifu ustanovených.

Předměty, které byly vyrobeny v území některé smluvní Strany zpracováním cizozemských látek v obchodu zušlechťovacím, nejsou vyloučeny z toho, aby byly odbaveny jako živnostenský její výrobek.

Aby zboží smluvního cla bylo účastno, buď v prohlášení udán jeho původ.

Dovozníci švýcarského, jakož i rakouského neb uherského zboží zproštěni budou vespolně zpravidla povinnosti, předkládati vysvědčení o jeho původu.

Pokud by však při dovozu do Rakousko-Uherska nebo do Švýcar byla různá cla dle původu zboží, může výjimečně žádáno býti, aby vysvědčení o původu bylo předloženo.

Toto vysvědčení může vydati úřad místní toho místa, odkud se zboží posílá, příslušná obchodní a živnostenská komora nebo úřad celní, který je odesílá, nechť leží uvnitř země nebo na hranicích, anebo některý úřad konsulární a může podle potřeby býti nahrazeno také fakturou, když se to vládám vidí býti příhodné.

Vysvědčení o původu místními úřady, obchodními a živnostenskými komorami nebo celními úřady vydaná nepotřebují nižádného konsulárního visa. Vysvědčení tato a visum snad přece udělené vydávají se zdarma.

Strany shodují se v tom, že vzhledem k zákonodárství o cukru, nižádná z nich nemůže býti zdržena ustanoveními této smlouvy, aby neplnila závazků brusselskou úmluvou ze dne 5. března 1902 převzatých.

Článek 3.

Ze všelikého zboží, které se přiveze ze země jedné Strany smluvní aneb jde do země Strany druhé, není dovoleno vybírati poplatků průvozních, nechť se zboží přímo přepravuje nebo se mezi přepravou složí, uloží a zase naloží.

Článek 4.

I. Pro polehčení obchodu zvláštního, který vzešel mezi oběma zeměmi sousedními a jmenovitě mezi jejich okresy pomezními povoluje se proti závazku zpátečního dovezení a šetření předpisů celních od obou Stran po společné úmluvě vydaných, na čas beze cla dováželi a vyvážeti:

a) veškeré zboží (kromě spotřebních předmětů), které se ze svobodného obchodu v území jedné Strany smluvní doveze do území Strany druhé na veltrhy neb na trhy, nebo které nehledíc k veletrhům nebo trhům doveze se do území druhé Strany na nejistý prodej, taktéž vzorky, které dovezou obchodní cestující rakouských, uherských, vztažmo švýcarských obchodních domů, všechny tyto věci a vzorky, když se ve lhůtě napřed vyměřené přivezou neprodané nazpět;

prázdné, potřebované, označené pytle a prázdné znamenané sudy, které se přivezou do země jedné Strany, aby se tam naplnily a zpět vyvezly, nebo které po vývozu prázdné se vracejí, když zpětný dovoz takovýchto obalů stane se do 12 měsíců;

b) dobytek dělný a dobytek, který se žene na trh, ku přezimování, ku krmení, k žíru aneb na pastviny v zemi druhé;

c) věci ustanovené ke správce.

V těchto případech náleží prokázati totožnost věcí vyvezených a zase nazpět dovezených, za kteroužto příčinou mají příslušní úřadové právo, opatřiti je známkami na účet interessentův.

II. Co se týče zdokonalovacího obchodu vyšívacího, zaručeného pro Vorarlbersko a knížectví Liechtensteinské potrvá tento obchod po dobu této smlouvy v dosavadním rozsahu. Pro vyšívání řetízkovým stehem bude rozšířen na Tyrolsko. K tomuto zušlechťovacímu obchodu vyšívacímu náleží toliko zboží v Tyrolsku, Vorarlbersku a v knížectví Liechtensteinském zušlechtěné.

K tomu zdokonalovacímu obchodu vyšívacímu připuštěny jsou za stejných podmínek obchodní domy a osoby, ve Švýcarsku, Tyrolsku a Vorarlbersku nebo v knížectví Liechtensteinském zřízené neb usedlé, a i vzhledem k celnímu prohlášení nečiní nižádného rozdílu, zda příslušné osoby jsou příslušníky té neb oné smluvní Strany a zdali jednají jako zmocněnci nebo zmocnitelé ve Švýcarsku, Tyrolsku, Vorarlbersku nebo v knížectví Liechtensteinském.

Neupotřebená vrácená příze, která ze Švýcarska v zušlechťovacím obchodu k vyšívání byla vyvezena, bude propuštěna zpět beze cla od švýcarských celnic. Je-li toho potřebí, dovoleno jest s obou Stran dodatečné zasílání příze beze cla.

Celé nebo poloviční vyšívaniny (Sticketen, kupony), které následkem vadného provedení opětně zasílají se k dodatečnému vyšití do Tyrolska, Vorarlberska nebo knížectví Liechtensteinského, nebudou vyloučeny ze zušlechťovacího obchodu vyšívacího.

Ve zušlechťovacím obchodu vyšívacím dovezené a opětně vyvážené vyšívací vzorky k výšivkám patřící odbavovány budou s obou Stran beze cla.

Článek 5.

V příčině manipulace celní při takovém zboží, které se vyřizuje listem průvodním, dopřeje se obapolně polehčení obchodu tím, že se, když zboží takové veze se přímo ze země jedné smluvní Strany do země Strany druhé, závěra nesnímá, jiná závěra se nepřikládá a zboží se nevypakuje, pokud předpisům, o které se stala úmluva, jest dosti učiněno.

Vůbec nebudiž formálnostmi celničnými překážek činěno a budiž odbavování co nejvíce zrychleno.

Usnadnění uvedená závisí na těchto výminkách:

a) Aby zboží bylo u úřadu dovozného k dalšímu odeslání listem průvodním opověděno a aby k němu byl přidán certifikát úřední, z něhož by bylo viděti, že v místě odesílacím bylo pod úřední závěru dáno a pod jakou.

b) Potřebí, aby při ohledání této závěry se nalezlo, že jest neporušena a dosti bezpečna.

c) Prohlášení staň se podle předpisu a buď ve všem pravidelné a dostatečné, aby nebylo potřebí revise zvláštní a nedalo se příčiny ku podezření, že se obmýšlela nějaká defraudace.

Je-li i bez složení zboží věcí patrnou, že závěra v druhém státu přiložená jest neporušena a dosti bezpečna, netřeba ani zboží skládati a jeho vážiti.

Článek 6.

Vnitřní dávky, které v území některé smluvní Strany buď na účet státu nebo na účet kantonů, zemí, obcí nebo korporací jsou nebo budou uloženy na výrobu, přípravu nebo zpotřebu nějakého výrobku, nemohou se na výrobky Strany druhé pod žádnou výminkou ukládati ve vyšší míře nebo způsobem obtížnějším, nežli uloženy jsou na výrobky vlastního území.

Ani ta ani ona smluvní Strana nebude pod záminkou vnitřní daně ukládati při dovozu nových nebo zvýšených cel na věci, které se ve vlastní zemi nevyrábějí a jsou v tarifech této smlouvy obsaženy.

Vidělo-li by se některé smluvní Straně potřebí, aby se na nějakou věc domácí výroby nebo fabrikace, která jest v tarifech této smlouvy obsažena, uložila nějaká nová daň vnitřní aneb akcis anebo přirážka k dani, tedy se bude moci na cizozemskou věc téhož druhu při dovozu stejné clo nebo celní přirážka ihned uložiti.

Výrobky, které jsou státním monopolem některé smluvní Strany, jakož i věci, které slouží k výrobě takového monopolního zboží, mohou býti podrobeny doplňující dávce k zajištění monopolu určené při dovozu i tenkráte, když stejnorodé výrobky nebo věci domácí nejsou podrobeny této dávce.

Smluvní Strany vyhrazují sobě právo na ty výrobky, k jichž přípravě užívá se alkoholu, s výhradou zásady v odstavci 1 tohoto článku obsažené, při dovozu kromě cla dle sazby připadajícího uložiti poplatek, jenž rovná se vnitřní fiskální dani na upotřebený alkohol připadající.

Článek 7.

Kupci, továrníci a jiní živnostníci, kteří živnostenským legitimačním lístkem od některého úřadu své země vydaným vykáží se o tom, že v území některé smluvní Strany, kde mají své bydliště, jsou oprávněni provozovati živnost a že za to platí zákonné daně a dávky, budou oprávněni buď sami nebo cestujícími ve své službě postavenými v územích druhé smluvní Strany u kupců nebo ve veřejných krámech neb u takových osob, které ve své živnosti zboží nabízeného druhu potřebují, vyhledávati objednávky, nesouce s sebou i vzorky, aniž jsou zavázáni za to platiti další dávky.

Živnostníci (obchodní cestující) živnostenským legitimačním lístkem opatření smějí s sebou nositi vzorky zboží, avšak nikoliv zboží samo.

Živnostenské legitimační lístky budou vyhotoveny dle přiloženého formuláře (příloha *C*).

Smluvní Strany oznámí sobě vespolně, které úřady mají právo vydávati živnostenské legitimační lístky a kterým předpisům majetníci těchto lístků povinni jsou se podrobiti při výkonu své živnosti.

V územích smluvních Stran nakládáno buď s příslušníky Strany druhé, když navštěvují trhy a veltrhy za příčinou obchodu a odbytu svých výrobků, a při

poplatcích veletržních a tržních, tak jako s příslušníky vlastními.

Příslušníci té neb oné smluvní Strany, kteří provozují mezi místy obou zemí živnost povoznickou (čítajíc k ní i dopravu osob na cestách po zemi) nebo plavbu, nebudou povinni, platiti za tuto živnost v zemi Strany druhé nijaké daně živnostenské.

Co se týče provozování kočovních živností, čítajíc k němu podomní obchod a vyhledávání objednávek u neživnostníků, smluvní Strany, bez újmy doložky o výhodách největších, vyhrazují sobě úplnou volnost zákonodárství.

Článek 8.

Akciové společnosti a jiné obchodní a průmyslové nebo finanční společnosti, čítajíc k nim také pojišťovací společnosti, které mají své sídlo v územích některé smluvní Strany a jsou zřízeny právně podle jejich zákonů, mají býti oprávněny také v územích druhé Strany, šetří-li příslušných zákonů a nařízení tam platných, vykonávati všechna svá práva a zejména vésti pře u soudů jako žalobce nebo žalovaný. Otázka, zdali a pokud tyto společnosti mohou nabývati pozemků a jiného majetku v územích druhé smluvní Strany, budiž určena podle zákonů, které platí v těchto územích. Aby byly připuštěny ku provozování svého obchodu v územích druhé Strany, mají šetřiti zákonných a reglementárních ustanovení tam platných. Každou měrou řečené společnosti mají požívati v územích druhé Strany týchž práv, která příslušejí nebo budou propůjčena příště společnostem stejného druhu kterékoli jiné země za právně zřízené uznaným.

Článek 9.

Zvláštní úmluvě vyhrazuje se úprava vzájemné ochrany vynálezů, obchodních a továrních známek, vzorků a modelů, jmen a firem příslušníků smluvních Stran.

Dokud taková úmluva nebude učiněna, budou míti platnost dosud pro vzájemnou ochranu těchto práv rozhodná ustanovení (úmluva ze dne 22. června 1885).

Článek 10.

Právo skladní a překladní v zemích Stran smluvních nemá místo, a žádný dovozník nemůže s výhradou předpisů policie plavební i zdravotní se týkajících a pro pojištění daně potřebných nucen býti, aby na některém určitém místě zastavil, zboží skládal nebo překládal.

Správcům lodí a plavidel, kteří k některé smluvní Straně patří, dovoleno buď jezditi v územích smluvních Stran po všech cestách vodních, přirozených i uměle zřízených, pod týmiž podmínkami a za tytéž poplatky z lodí a z nákladu jako správcům lodí a plavidel vlastní země.

Článek 11.

Příslušníkům druhé Strany smluvní dovoleno budiž pod týmiž podmínkami a za tytéž poplatky, jako dovoleno jest příslušníkům státu vlastního, užívati silnic větších i menších, průplavů, splavů, přívozů, mostů a vrat u mostů, přístavů a přístavišť, poznačení a osvětlení vody splavné, lodivodů, jeřábů a vah, skladišť, opatření na záchranu a zachování lodního zboží atd., pokud zřízení a opatření taková ustanovena jsou k veřejnému obchodu, nechť je spravuje stát neb oprávněnci soukromí.

Poplatky vybírati se mohou jen tehdá, když se skutečně upotřebí takových opatření a zřízení, kromě ustanovení zvláštních, která se týkají námořského osvětlování a námořského lodivodství.

Na silnicích, jimiž Strany smluvní mezi sebou nebo s cizozemskem přímo neb nepřímo se spojují, nemá cestné za dopravu za hranice zemské jdoucí dle poměru vzdálenosti býti větší nežli jest cestné za dopravu obmezenou na zem vlastní.

Co se týče odbavování a dopravy zboží, které z území jedné smluvní Strany do území druhé Strany přestupuje nebo jejím územím se provází, pokud se toto zboží v něm dále dopravuje plavebními podniky na řekách nebo průplavech, a co se týče dopravného těchto podniků, které by bylo zavedeno k státnímu podnětu pro některá zboží, smluvní Strany se zavazují, že neučiní žádného opatření, kterým by takové výhody byly odepřeny věcem Strany druhé.

Článek 12.

Tu, kde na hranicích Stran smluvních jest přímé spojení kolejnicové a přeprava dopravních

prostředků jest zavedena, bude zboží, které ve vozech dle předpisu zavíratelných se doveze a v týchž vozech na některé místo uvnitř země se odveze, kde jest celní neb finanční úřad k vyclení jeho zmocněný, zproštěno od prohlášení, skládání i revise na hranicích, též závěry nákladové, když bylo zboží takové odevzdáním seznamů nákladních a listů nákladních k dovozu opověděno.

Zboží, které se ve vozech železničných dle předpisu zavíratelných provází zemí jedné Strany smluvní ze země nebo do země Strany druhé, nebyvši přeloženo, bude zproštěno od prohlášení, skládání i revise, taktéž závěry nákladové jak uvnitř země tak i na hranicích, když bylo odevzdáním seznamů nákladních a listů nákladních k průvozu opověděno.

Aby však tato ustanovení stala se skutkem, jest nevyhnutelnou podmínkou, aby správy železnic příslušných z toho byly odpovědny, že vozy s neporušenou závěrou k úřadu vyřizujícímu uvnitř země aneb k úřadu vývoznímu v pravý čas dojdou.

Pro celní odbavování ve vzájemné železničné dopravě platí zvláštní ujednání o tom učiněná.

Umluvila-li se ta neb ona Strana smluvní s nějakým jiným státem o větší usnadnění v příčině odbavování celního, nežli jsou usnadnění tuto uvedená, tedy mají tato usnadnění také platnost v obchodu se Stranou druhou pod výminkou vzájemnosti.

Článek 13.

Smluvní Strany mají toho vůli, jmenovati generální konsuly, konsuly a místokonsuly nebo konsulární jednatele se sídlem na území druhé Strany. Dříve však nežli takovýto konsulární úředník počne úřadovati, buď od Strany, u níž jest zřízen, obvyklou formou uznán a přijat.

Konsulární úředníci té i oné smluvní Strany požívati budou na území druhé Strany všech výhod, svobod a immunit, které tam mají konsulové stejného druhu a stejné hodnosti národnosti o největších výhodách.

Strany shodují se v tom, že berní osvobození, v území některé smluvní Strany konsulům z povolání snad propůjčené, nemůže býti vztahováno na konsuly čestné.

Každá smluvní Strana má právo pojmenovati místa, na nichž nechce připustiti konsulárních úředníků; této výhrady nemůže však naproti druhé Straně býti užito, jestliže nevztahuje se stejnoměrně ke všem ostatním státům.

Článek 14.

Vznikne-li mezi smluvními Stranami různost mínění o výkladu neb užívání tarifů této smlouvy (příloha *A* a *B*) a dodatečných ustanovení k těmto tarifům neb o užívání doložky o největších výhodách při skutečném provádění jinakých platných tarifů smluvních, budiž k žádosti té neb oné Strany vyřízena výrokem rozhodčím.

Rozhodčí soud bude zřízen pro každou rozepři tím způsobem, že každá smluvní Strana ustanoví ze svých příslušníků dvě způsobilé osobnosti za rozhodce a že obě smluvní Strany zvolí některého příslušníka přátelského třetího státu za vrchního rozhodce. Obě Strany vyhrazují sobě, dorozuměti se napřed a na určitou dobu o osobě vrchního rozhodce, který má býti jmenován v daném případu.

Bude-li toho třeba a s výhradou zvláštní dohody obě smluvní Strany vyřídí rozhodčím soudem také jiné nežli v 1. odstavci naznačené různosti mínění o výkladu neb užívání této smlouvy.

Článek 15.

Tato smlouva vztahuje se s výhradou ustanovení v článku 1., pod čís. 2. uvedených ke knížectví Liechtensteinskému (podle článku XXVII. smlouvy o celním a berním spolku dne 3. prosince 1876 mezi Rakousko-Uherskem a Liechtensteinskem učiněné), jakož i k zemím nebo k dílům zemí, které s územím smluvních Stran celně nyní jsou nebo teprvé budou spojeny.

Článek 16.

Tato smlouva nabude moci tím dnem, kterého ratifikace budou vyměněny, což se má státi nejpozději dne 1. července 1906, a bude míti platnost až do 31. prosince 1917.

Každá ze smluvních Stran vyhrazuje sobě však právo, dvanácte měsíců před 31. prosincem 1915 vypověděti tuto smlouvu s tím účinkem, že pozbude moci tímto dnem.

Pakli by ani ta ani ona Strana toho práva neužila a také dvanácte měsíců před 31. prosincem 1917 Straně druhé neoznámila úmyslu svého, že smlouva pozbýti má platnosti, tedy bude míti platnost i po 31. prosinci 1917 až do projití jednoho roku po dni, kterého by ji ta neb ona smluvní Strana vypověděla.

Článek 17.

Tato smlouva bude ratifikována a listiny ratifikační buďte co možná brzy vyměněny.

Tomu na svědomí zmocněnci tuto smlouvu podepsali a k ní své pečeti přitiskli.

Dáno ve Vídni, ve dvojím stejnopise, dne 9. března 1906.

Gołuchowski m. p.

du Martheray m. p.
A. Künzli m. p.
Alfred Frey m. p.
Arnošt Laur m. p.

Příloha A.

(Cla při dovozu do Švýcarska.)

Číslo švýcarského celního tarifu	Pojmenování věci	Jednotka	Clo
			franky
3	Oves	100 *kg*	—·30
4	Ječmen	„	—·30
15	Slad	„	—·80
	Ovoce a jedlé bobule, čerstvé:		
23	nezabalené nebo v pytlech	—	prosté cla
24	v jiném zabalení:		
	a) jablka, hrušky, meruňky	100 *kg*	1·—
	b) jiné	—	prosté cla
	Ovoce a jedlé bobule, ohněm nebo sluncem sušené:		
25	pecek nezbavené (peckové ovoce)	100 *kg*	3·—
26	jader nezbavené (jadernaté ovoce)	„	5·—
31	Hrozny vinné, čerstvé, k jídlu:		
	a) ve frankovaných poštovských balíkách až do 5 *kg* hrubé váhy	—	prosté cla
	b) v malých balíkách nebo v koších nejvýše 5 *kg* těžkých, v tomto zabalení také v nákladech na celý vůz dovezené	100 *kg*	2·50
	c) jiné	„	5·—
	Poznámka k čís. 31. Aby stolní hrozny byly připuštěny k dovozu do Švýcarska, musí býti zbaveny listů a révového dřeva a musí býti zabaleny v dobře uzavřených, avšak přece snadně ohledatelných krabicích, bednách nebo koších. Váha naplněné krabice, bedny nebo naplněného košíku nesmí přesahovati 10 *kg*.		
40	Zelenina čerstvá	—	prosté cla
41	Zelenina konservovaná: sušená, nezabalená	100 *kg*	5·—
45	Brambory	—	prosté cla
53	Chmel	100 *kg*	1·—
	Poznámka k čís. 53. Chmel ve krabicích (bubnech kovových) neprodyšně zavřených, smí dovážen býti bez revise celní toliko za cla 1 franku za 100 *kg* pod následujícími podmínkami: 1. Zásilky musí býti provázeny prohlášením některého celního nebo finančního úřadu stvrzujícím, že krabice vskutku neobsahují nežli chmel; 2. řečené krabice musí býti zaplombovány od úřadu řečené prohlášení vydávajícího, nebo stala-li se zásilka naložením celých železničných vozů, budte vozy tyto opatřeny celničním závěrou. Nejsou-li tyto podmínky splněny, švýcarská celnice bude moci podle své volby otevříti jednu z těchto krabic při každé zásilce pod tímto označením dovezené, by ohledala její obsah. Odmítne-li strana revisi, vyclení stań se dle nejvyšší výměry celní.		

Číslo švýcarského celního tarifu	Pojmenování věci	Jednotka	Clo
			franky
	Dováží-li se chmel ve krabicích, které jsou opatřeny postranním otvorem asi 6—7 *cm* velikým, nebuď pro revisi krabice nahoře otvírána, vztažmo celé víko sňato, nýbrž revise vykonána buď skrze řečený otvor, jenž opět zavřen býti může lehce mosazným víčkem.		
	V příslušném nákladním listu budiž zaznamenáno zvláště číslo krabice s chmelem celničně otevřené.		
	Krabice budiž co možná s největší péčí opět zavřena.		
	Cukr:		
68	Surový a krystalový cukr; tlučený cukr (plé), hroznový cukr (škrobový cukr) v pevném tvaru	100 *kg*	7·50
69	v homolích, deskách nebo balvanech atd.; odpadky raffinovaného cukru	„	9·—
z 76	Maso, čerstvě poražené (kromě telecího masa)	„	10·—
z 77	*a)* Šunky	„	14·—
80	Uzenice všeho druhu:		
	a) salámy, salaminy, mortadella, zampony a kotekiny	„	15·—
	b) jiné	„	25·—
81	Zvěřina, pernatá zvěř	„	10·—
83	Drůbež živá	„	4·—
84	„ zabitá	„	4·—
86	Vejce	„	1·—
z 93	*a)* Máslo čerstvé	„	7·—
114	Pivo a sladový extrakt, v sudech:		
	a) 2 *hl* obsahu a méně	„	4·—
	b) více než 2 *hl* obsahu	„	5·—
z 117	Víno a vinný mošt, v sudech:		
	přirozené víno až do 15° alkoholu, a vinný mošt	„	8·—
	Poznámky k čís. 117. — 1. Pro nové víno dovoluje se srážka 6 procent, to jest 100 *kg* nového vína čítá se toliko za 94 *kg*, doveze-li se až do 31. prosince roku vinobraní v nezašpuntovaných nebo průdušnými špunty opatřených sudech nebo v nádržkových vozech.		
	2. Přirozená vína, třeba by byla obdržela lehkou přísadu alkoholu, a jejichž veškerý obsah alkoholu nepřesahuje 15 objemových stupňů, jsou podrobena toliko clu 8 franků (v sudech) nebo clu z vína v lahvích ze zemí požívajících výhod největších. Přirozená vína s obsahem alkoholu přes 15° jsou podrobena kromě cla 8 franků (v sudech) nebo cla z vína v lahvích za každý stupeň alkoholu nad svrchu uvedené hranice monopolnímu poplatku 80 rap a celní přirážce 20 rap z metrického centu.		

Číslo švýcarského celního tarifu	Pojmenování věci	Jednotka	Clo
			franky
	3. Švýcarské celnice budou uznávati pro rakouská a uherská přirozená vína, určená k dovozu do Švýcarska, vysvědčení o analysi vydaná ústavy c. k. rakouské a královské uherské vlády, jejichž seznam vydají správy smluvních Stran. Tímto ustanovením však neobmezuje se nižádným způsobem právo, aby nebyla předsevzata ve Švýcarsku verifikace analyse dovezeného vína.		
	Víno a vinný mošt, v lahvích atd.:		
119	Přirozené víno	100 *kg*	25·—
132	Koně a hříbata	kus	10·—
136	Voli	„	32·—
z 137	*b)* Býci ku poražení, s mléčnými zuby	„	30·—
138	Krávy	„	30·—
139	Skot s novými zuby	„	30·—
	Jalovina:		
140	Telata až včetně do 60 *kg* těžká	„	10·—
141	Krmená telata těžší než 60 *kg*	„	15·—
142	jiná	„	20·—
	Prasata:		
143	těžší než 60 *kg*	„	10·—
z 144	*a)* až včetně do 60 *kg* těžká, ku poražení	„	10·—
145	Ovce	„	—·50
147	Úly plné	„	—·40
	Poznámka k čís. 147. Plné úly 5 *kg* hrubé váhy a méně, jakož i úly v původních skřínkách (v tak zvaném pohyblivém úlu) 12 *kg* hrubé váhy nebo méně budou připuštěny ještě podle čís. 147; přebytek váhy však budiž vyclen jako med podle tarifního čís. 71.		
149	Měchýře, střeva, syřidlo	—	prosté cla
z 155	*a)* Peří do peřin, surové, nečištěné, v hydraulicky stlačených balících nebo v jiných balících 100 *kg* a více těžkých	100 *kg*	1·—
156	Prachové peří:		
	a) surové, nečištěné, v hydraulicky stlačených balících nebo v jiných balících 100 *kg* a více těžkých	„	1·—
	b) čištěné	„	10·—
	Kůže a kožišiny, surové, nasolené nebo nenasolené, sušené:		
172	Kůže	„	—·30
173	Kožišiny	„	—·30
k 184	Poznámka. Sem patří také prasečí kůže.		

Číslo švýcarského celního tarifu	Pojmenování věci	Jednotka	Clo
			franky
187	Připravené části usňového zboží kromě obuvi	100 *kg*	30·—
k 188	Poznámka. Sem patří hotové usňové zboží s všelikými úpravami, pokud jest useň hlavní částí předmětu.		
189	Hotové části usňového zboží pro sedláře, nemontované, nesestavené, jako: náočníky, podocasníky, pásky všeho druhu ku postrojům košťským atd.	„	30·—
203	Semeno travní a jetelové	—	prosté cla
204	Semeno olejné, plody olejné, jádra vlašských ořechů	—	prosté cla
225	Třeselná kůra, třísloviny	—	prosté cla
	Stavební a užitkové dříví, surové:		
229	Listnaté dříví	100 *kg*	—·15
230	Jehličnaté dříví	„	—·15
	Stavební a užitkové dříví, sekerou (hrubě) osekané:		
231	Listnaté dříví	„	—·20
232	Jehličnaté dříví	„	—·20
	Stavební a užitkové dříví, poděl rozřezané nebo rozštípané, také hotově otesané:		
	Pražce:		
233	dubové	„	—·45
234	jiné	„	—·80
	jiné všeho druhu:		
235	dubové	„	—·50
236	jiné listnaté dříví	„	—·80
237	jehličnaté dříví	„	—·80
239	Dužinové dříví, rozšlípané	—	prosté cla
	Poznámka k čís. 239. Sem patří také dužinové dříví řezané.		
240	Stavební a užitkové dříví sestavené	100 *kg*	1·40
	Hotové části podlahy všeho druhu pro parkety:		
242	nesklížené	„	5·—
243	sklížené	„	8·—
245	Dřevěné krabičky na zápalky, také opatřené papírovým povlakem a třecí plochou	„	6·—
249	Pisty kol, sochory a loukotě, nedohotovené, toliko nařezané nebo naštípané	„	1·—
z 259—264	Sedací nábytek z ohýbaného bukového dřeva	„	15·—
	Vlákniny k výrobě papíru:		
289	mechanicky vyrobené (dřevová drť, dřevová moučka), vlhké nebo suché; polokaše z hadrů	„	1·50

Číslo švýcarského celního tarifu	Pojmenování věcí	Jednotka	Clo
			franky
	Vlákniny k výrobě papíru (pokrač.):		
	chemickým způsobem vyrobené (celulosa, slamina, alfa-látka a pod.), vlhké nebo suché:		
290	nebílené	100 *kg*	1·75
291	bílené	„	2·25
292	Lepenky, šedé, jakož i dřevěná, slaměná a kožená lepenka, atd.	„	4·—
	Poznámka. Lepenky mající menší plochu nežli 0·5 m^2 náležejí pod čís. 330.		
	Papíry a kartony:		
z 306	*d)* na jedné straně vroubkované, nevzorkované; na obou stranách vroubkované nebo vroubkovaným papírem potažené; řasované, dirkované; papír gumou potřený; papíry proti světlu necitlivé	„	15·—
	e) s lisovanými nebo raženými vzorky (zrnité, vodované, atd.)	„	10·—
325	Fotografie, zarámované	„	65·—
327	Obrazy, jiné, zarámované	„	65·—
377	Knihařské plátno:		
	a) hladké	„	30·—
	b) vzorkované (zrnité, vodované, ražené atd.)	„	15·—
	Tkaniny ze lnu, konopí, juty, čínské kopřivy atd.:		
	surové, obsahující na 5 *mm* do čtverce:		
	méně než 9 nití:		
405	z juty	„	1·50
406	jiné	„	6·—
407	9 až 12 nití	„	10·—
408	13 až 20 nití	„	35·—
409	21 až 35 nití	„	50·—
410	více než 35 nití	„	55·—
			Přirážka ke clu surových tkanin:
411	*a)* vařené, loužené, krémované, bílené		30%
	b) impregnované		10%
412	barvené, potištěné		25%
413	pestře tkané		25%
	Poznámka k čís. 409/413. Sem náleží také damašek; plyš; záclony, bez šitého díla; kapesníky s obrubou, bez vyšívanin.		
	Poznámky k čís. 405/413.		
	1. Pro vyčení tkanin, u kterých se střídají místa nehustě tkaná s místy hustě tkanými, jest rozhoden průměrný počet vláken, který se nalezne, spočítáme-li vlákna osnovy a vlákna útku mezi dvěma body při osnově a útku ve tkaninovém vzorci pravidelně se střídajícími, a přepočteme-li tyto počty vláken podle šířky vzorku ku 5 *mm* a sečteme-li pak výsledky pro		

Číslo švýcarského celního tarifu	Pojmenování věci	Jednotka	Clo
			franky
	osnovu a útek. U tkanin s dvojitými vlákny nebo nitmi budte čítána jednotlivá vlákna. Přebývající zlomky budte opominuty, když se úhrnný výsledek přepočtu stanoví.		
	2. Odměrně tkané lněné kapesníky, avšak nevroubené a nevyšívané, náležejí podle své povahy k čís. 406 až 413.		
—	Pokrývky (na lože a na stoly, atd.), odměrně tkané:		
417	bez šité nebo prýmkářské práce, také s otevřenými nebo toliko vázanými třásněmi tkaninovými	100 *kg*	70·—
	Poznámka. Pokrývky s toliko přivázanými nebo s vevázanými třásněmi budte vyclívány podle tohoto čísla.		
418	s prýmkářskou nebo šitou prací	»	85·—
	Poznámka. Pokrývky, u kterých se šitá práce skládá toliko ze šité obruby nebo z tak zvaného překlopu na ochranu okraje, budte odbavovány jako pokrývky bez šité práce.		
	Poznámka k čís. 417/418. Lněné lůžkové, stolní a kuchyňské prádlo náleží podle svého zpracování pod čís. 417 nebo 418.		
455	Vlna, surová, praná, barvená	—	prosté cla
	Plsťové zboží bez šité práce:		
490	Šišáky ze srstové plsti	100 *kg*	55·—
491	Šišáky z vlněné plsti	»	30·—
508	Úplety ze slámy, třtiny, lýka, košíkářských vrb, z dřevěných loubků a pod.:		
	a) surové	—	prosté cla
	b) jiné	100 *kg*	2·—
	Oděvní prádlo:		
	z bavlny, lnu, čínské kopřivy, atd.:		
530	Košile	»	90·—
531	Límečky, vložky do košil, náprsenky, manžety, atd.	»	50·—
	jiné oděvní prádlo, kromě stávkového a pleteného zboží:		
532	z bavlny, lnu, čínské kopřivy atd.	»	90·—
584	Pokrývky na vozy	»	40·—
587	Dlaždební kameny, upravené	»	—·05
602	Žernovy	»	—·50
680	Porculán všeho druhu:		
	a) odpařovací mísy, třecí mísy, odměrné a nádržkové nádoby	»	8·—
	b) jiný	»	16·—
683	Surové sklo (lité sklo), jako sklo na střechy a skleněné tašky, desky ze skla na podlahy a na stěny, tak zvané diamantové sklo, přirozené barvy, hladké nebo vzorkované	»	5·—

Číslo švýcarského celního tarifu	Pojmenování věci	Jednotka	Clo
			franky
	Duté sklo a skleněné zboží všeho druhu:		
z 694	broušené, ryté, barvené, pozlacené atd., také s jinými látkami spojené, kromě drahých kovů:		
	c) jiné	100 *kg*	15·—
	Poznámka k čís. 694. Sem náleží skleněné zboží s jednotlivými součástkami z nedrahých, také pozlacených nebo postříbřených kovů, na př. s obrubami, rámci, podstavci a pod., čímž jest vyloučeno, aby takové skleněné zboží bylo vycleno jako zboží z nedrahých kovů. Vyjaty z toho jsou lité tabulky v kovu zasazené čís. 700 *a*, jakož i skleněné obrazy v obrubách čís. 701 *b* podobných.		
k 728	Poznámka. Pod toto číslo patří také drát z lité oceli na výrobu drátěných lan, tenší nežli 2 *mm* a pevný více než 200 *kg* na čtverečný millimetr, prokáže-li se jeho upotřebení.		
751	Kosy, srpy, vidle	„	7·—
	Poznámka k čís. 751. K tomuto číslu náležejí také bronzované, leštěné, poniklované nebo jinakým způsobem zjemnělé neb ozdobené kosy a srpy.		
779	Pánve, leštěné nebo pocínované	„	12·—
	Poznámka. Sem náležejí také pánvové mísy.		
	Měď, čistá nebo smíšená:		
817	Pruty, plech, tvrdá pájka	„	3·—
	Poznámka. Sem náležejí také měděné a mosazné kotouče; měděné mísky, surové, vytepané, k pánvím a kotlům; měděné tabule, mísy z mědi nebo mosazu k váhám.		
	Zboží z mědi a měděných slitin, v obecném tarifu jinde neuvedené:		
833	surové, neosoustruhované	„	15·—
	Poznámka k čís. 833. Sem náležejí také nedohotovené pánve, dna umyvadel a pod.		
k 833/834	Poznámka. U zboží, které bylo potřeno bezbarevnou fermeží, aby bylo chráněno oxydace, zůstane tento nátěr nepovšimnut.		
k 840	Poznámka. Sem náležejí také poniklované, pomosazené, pomědděné nebo jiným povlakem nedrahých kovů opatřené, jakož i lakované zinkové plechy.		
851	Zinkové zboží, surové nebo s půdovým nátěrem	„	15·—
	Láhvové hlavičky z olova, pocínované, nebo z olova s cínem smíšeného, také s vytlačenou firmou a pod.:		
z 857	surové	„	15·—
z 858	leštěné, pomalované, fermežované, lakované atd.	„	40·—
890	Stroje knihtiskařské a pro jiné grafické živnosti; stroje pro knihaře .	„	2·—
909	Sáně, jiné	„	30·—
966	Suroviny, rostlinné a živočišné, k farmaceutické potřebě, jako: bobule, listy, květy, plody, slupky plodů, dřeva, byliny, kůry, semena, kořínky atd., v obecném tarifu jinde neuvedené a do oddílu *B* nenáležející, celé, nezpracované	„	—·50

Číslo švýcarského celního tarifu	Pojmenování věcí	Jednotka	Clo
			franky
978	Přirozené a strojené minerálné vody	100 *kg*	1·50
980	Pramenné a lázeňské soli, slatinné extrakty, s označením jejich účinků nebo bez něho, pro drobný prodej upravené nebo v hotových dávkách	„	5·—
1051	Octová kyselina, surová a čištěná, s přismahlým zápachem; mléčná kyselina; líh dřevěný (alkohol methylnatý), nečištěný; aceton, methylaethylketon, pyridinové zásady	„	—·30
1053	Formaldehyd, aldehyd: denaturovaný	„	2·—
1054	Tannin (kyselina třísloví), kyselina duběnková a pod.	„	1·—
1055	Výtažky třísloví, tekuté a pevné	—	prosté cla
1058	Draslo: dvojvínan draselnatý (čištěný vinný kámen *(cremor tartari)*, neutrální vínan draselnatý; kámen vinný dávivý (antimonoxalat)	100 *kg*	1·50
z 1059	Methylalkohol (chemicky čistý dřevěný líh)	„	1·—
z 1065	*b)* Benzin	„	—·30
	Škrob všeho druhu:		
	surový, prokáže-li se, že bude jeho upotřebeno ku průmyslovým účelům:		
1078	Moučka bramborová, ságová, tapioková; škrob bramborový, ságový, tapiokový	„	—·50
1079	*a)* Škrob rýžový	„	2·50
	b) Škrob kukuřičný a pšeničný, atd.	„	3·50
	surový, k jiným účelům nežli průmyslovým:		
1080	*a)* Moučka bramborová, škrob bramborový, škrob rýžový	„	3·—
	b) jiný	„	5·—
k 1145	Poznámky: 1. Sem patří také skleněné zboží spojené s nedrahými kovy, také pozlacené nebo postříbřené, pokud nenáležejí podle své povahy k čís. 604, pak všelikě drobné a ozdobné zboží kromě nepravých klenotů k čís. 1144 a 1146 náležejících, také skládající se zcela nebo částečně z pozlacených nebo postříbřených kovů nedrahých. Mimo to patří sem zboží ze skla, hlíny, celluloidu, galalitu a pod. a z jiných obyčejných látek, třeba by to byly napodobeniny látek v čís. 1144 řečených. 2. Hřebeny a knoflíky všeho druhu vyclívají se jako drobné zboží tohoto čísla, též jsou-li z pravé nebo napodobené želvoviny nebo perleti.		
k 1146	Poznámka. Sem patří také nedrahé klenoty ve spojení s hedvábím, krajkami, umělými květinami nebo s napodobeninami z achatu, alabastru, mořské pěny, křišťálu, jantaru, slonové kosti, gagatu, lávy, želvoviny a perleti.		
1154	Doplňující částky sedlářských prací a cestovních věcí, jako obloučky, uzdy, zámky ke kufrům; pak kování k vozům z nedrahých kovů, jako kliky k dveřím, zámky ke dveřím, lišty, petlice, okenní zásuvky, úhelní spony, pákové mechaniky atd.	„	20·—
k 1159	Poznámka. Sem patří také kalamáře, pijadla inkoustová a jiné předměty na psací stolky z nedrahých kovů, třeba pozlacených nebo postříbřených.		

Příloha B.

(Cla při dovozu do rakousko-uherského celního území.)

Číslo rakousko-uherské celní sazby	Pojmenování věci	Jednotka	Celní sazba
			korunv
z 37 *a—c)*	Jablka, hrušky a gdoule, nebalené	—	prosté cla
	Jablka, hrušky a gdoule, prostě v pytlích:		
	α) zhruba nejméně 50 *kg* ztíží:		
	od 1. září do 30. listopadu	—	prosté cla
	od 1. prosince do 31. srpna	100 *kg*	2·—
	β) zhruba méně než 50 *kg* ztíží	„	2·—
	Švestky domácí:		
	od 1. září do 30. listopadu	—	prosté cla
	od 1. prosince do 31. srpna	100 *kg*	2·40
	Poznámka. Jablka, hrušky a gdoule, čerstvé, pokládají se za nebalené, pokud se týče, za ty, které jsou prostě v pytlích, když přicházejí nezabaleny nebo v pytlích zhruba nejméně 50 *kg* ztíží na vozech, které nemají více než 8 oddělení. Oddělení vozu smějí býti slamou vystlána nebo pokryta nebo papírem anebo slamou obložena a lze je také pořiditi z vrstev slámy.		
65	Krávy	kus	30·—
66	Jalovina	„	18·—
	Poznámka. Jalovina jest ten hovězí dobytek, který dva nejpřednější zuby mléčné již ztratil, ale trvalých vnějších zubů prostředních (totiž třetího páru osmi zubů řezacích [řezáků]) ještě nemá. Hovada, která jsou patrně březí nebo která se již otelila, vyclívají se bez ohledu na své stáří jakožto krávy.		
67	Telata	„	5·—
	Poznámka. Telaty vyrozumívá se všechen mladý dobytek hovězí, kterému dva nejpřednější, prostřed dolní čelisti stojící zuby mléčné posud nevypadly, který tedy všech osm mléčných zubův ještě má. Telata rozeznávají se od jaloviny tím, že u jaloviny nejméně dva přední zuby mléčné již vypadly.		
z 68	Kozy	„	2·50
78	Mléko a smetana, oboje čerstvé	—	prosté cla
84	Chlupy, srst, vlasy a žíně, surové nebo strojené (a to vochlované, vyvařené, obarvené nebo mořené, také kadeřené); štětiny	—	prosté cla
z 114	Cukrované věci z těsta	100 *kg*	85·—

Číslo rakousko-uherské celní sazby	Pojmenování věci	Jednotka	Celní sazba
			koruny
119	**Sýr:**		
z *a)*	Sbrinc (sýr též „špalen“ zvaný, sýr na strouhání) v bochnících na způsob mlýnských kamenů, kus od 18 do 25 *kg* ztíží, v průměru 45 až 55 *cm* a na výš až 11 *cm*	100 *kg*	12·—
z *b)*	jiné:		
	tvrdý sýr v bochnících na způsob mlýnských kamenů na kus ztíží:		
	α) až 50 *kg*, váhu tuto vylučujíc	„	14·—
	β) 50 *kg* a více	„	12·—
z 127	Čokoláda a čokoláda s mlékem, pevná nebo tekutá; výrobky čokoládové a výrobky z čokolády s mlékem všeho druhu	„	125·—
z 127	Tekutá čokoláda s mlékem, též v nádobách neprodyšně uzavřených, obsahujíc v sobě ne více než 10 procent kakaa	„	25·—
z 131	Mléko a smetana, sterilované, v nádobách neprodyšně uzavřených .	—	prosté cla
	Poznámka. Nádoby, v nichž se sterilované mléko a smetana přivážejí, jsou rovněž prosty cla s tou výminkou, že se do šesti měsíců zase vyvezou.		
z 131	Mléko, zhuštěné (kondensované) nebo sušené, bez přidaného cukru, v nádobách neprodyšně uzavřených	100 *kg*	10·—
z 132	Mléko v hroudách nejméně 10 *kg* ztíží, též s přidaným cukrem . . .	„	35·—
	Poznámka. Při vyclívání jest si obalu z kakaového másla nebo z jiných látek, který hroudy chrání, nevšímati.		
z 131/132	Dětské moučky, s přidaným cukrem nebo bez něho	„	48·—
z 131/132	Koření do polévky a do pokrmů, tekuté, v nádobách více než 50 *kg* ztíží (koření Maggiovo a podobné výrobky)	„	36·—
z 131/132	Polévkové výrobky všeho druhu, též masové polévky pevné, po způsobu výrobků Maggiových	„	30·—
	Poznámka k čís. 114, 127 a 131/132. Ze zboží svrchu za čís. 114, 127 a 131/132 jmenovaného, při němž se, když se dělá, cukru užívá, nebude se, pokud smlouva trvá, vybírati k celním sazbám, dle smlouvy stanoveným, z toho důvodu, že v sobě cukr obsahují, žádná celní přirážka.		
z 162	Extrakt z duběnek (hálek dubových) a ze škumpiny, čistý, s jinými látkami nesmíšený, tekutý	„	3·60
z 163	Extrakty z barviva, přirozené, zvlášť nejmenované, tekuté, též ku potřebě textilnímu tiskařství a barvířství upravené	„	4·25
	Poznámka. Když se ustanovuje sazba, na nepatrné příměsky mořidla se nehledí.		

Číslo rakousko-uherské celní sazby	Pojmenování věci	Jednotka	Celní sazba
			koruny
169	Asfaltový bitumen	100 *kg*	2·50
z 183	Bavlněná příze, jednoduchá, surová:		
b)	přes čís. 12 až do čís. 29 po anglicku	„	19·—
c)	„ čís. 29 „ „ čís. 50 „ „	„	33·—
d)	„ čís. 50 „ „ čís. 70 „ „	„	38·—
e)	„ čís. 70 „ „ čís. 80 „ „	„	43·—
	„ čís. 80 „ „ čís. 90 „ „	„	33·—
	„ čís. 90 „ „ čís. 110 „ „	„	28·—
	„ čís. 110 po anglicku	—	prosté cla
	Poznámky. 1. Bavlněná příze útková pro tkalcovny na látky polohedvábné, jednoduchá, surová, ve způsobě potáčků na krátkých anebo prostupujících cevách, které nejsou přes 13 *cm* dlouhy a ne přes 22 *mm* tlusty, na dovolovací list pod dohlídkou a s podmínkami, které nařízením stanoviti dlužno:		
	z *c.* přes čís. 29 až do čís. 50 po anglicku	100 *kg*	23·—
	z *d.* „ čís. 50 „ „ čís. 70 „ „	„	28·—
	2. Jednoduchá, surová příze bavlněná, aby se z ní vyráběly tyl, záclony a krajky, na dovolovací list pod dohlídkou a s podmínkami, které nařízením stanoviti dlužno:		
	z *c.* přes čís. 29 až do čís. 50 po anglicku	„	23·—
	z *d.* „ čís. 50 „ „ čís. 60 „ „	„	28·—
	z *d.* a *e.* „ čís. 60 „ „ čís. 80 „ „	„	33·—
	„ čís. 80 „ „ čís. 90 „ „	„	28·—
	Jednoduchá příze bavlněná, o níž se v poznámkách 1 a 2 zmínka děje, může se odbírati, i když jest bílena, a platí se z ní potom vedle celních sazeb svrchu řečených dle čís. 187 *a* přirážka 8 K ze 100 *kg*.		
z 184	Bavlněná příze, dvojnásobná, surová:		
	e. přes čís. 70 až do čís. 110 po anglicku	„	28·—
	„ čís. 110 po anglicku	—	prosté cla
	Poznámka. Dvojnásobná, surová příze bavlněná pro tkalcovny na látky polohedvábné, potom aby se z ní vyráběly tyl, záclony a krajky, na dovolovací list pod dohlídkou a s podmínkami, které nařízením stanoviti dlužno:		
	z *c.* přes čís. 29 až do čís. 50 po anglicku	100 *kg*	28·—
	z *d.* „ čís. 50 „ „ čís. 60 „ „	„	35·—
k 185 *d*	Poznámka. Bavlněná příze, troj- anebo vícepramenná, přes čís. 60 po anglicku, k vyšívání (nit vyšívací), na dovolovací list pod dohlídkou a s podmínkami, které nařízením stanoviti dlužno	„	35·—
k 183/186	Poznámka. Bavlněná příze pařená vyclívá se jako surová.		
k 188	Poznámka. Jakožto přízi pro drobný prodej upravenou dlužno vyclívati:		
	a) přízi v rozličných drobných návinících, to jest na lepenkových lístcích, kotoučích, kroužkách, lepenkových cívkách, navíjecích hvězdách a na podobných věcech, přízi ve škatulkách anebo v přepychovém papíru roztříděnou nebo zabalenou (zahrnujíc v to váhu těchto obalů), přízi v pásmech (malých přadénkách) a na klubku;		

Číslo rakousko-uherské celní sazby	Pojmenování věci	Jednotka	Celní sazba
			koruny
	b) přadena příze, která jsou na pásma způsobem potřebné pro účely tkalcovské převázání přesahujícím (provázkem, který křížem volně probíhá, dílce přadena pevně nesvírá a uzly nepodvazuje) tak rozdělena, že se přadeno, přetrhne-li se podvázání na místech, kde jsou uzly udělány, na malá pásma rozpadne, kterých pak samostatně užívati lze; u příze železné v přadenech zauzlení, které přesahuje potřebné pro účely tkalcovské převázání, není ještě důvodem, aby se příze dle čís. 188 vyclívala. Avšak celní úřadové právem hlavních celních úřadů nadaní jsou zmocněni upravenou přízi, které se, jak bylo dokázáno, neužije než po továrnicku (jako k výrobě prýmků, k opřádání kabelův atd.), dle ostatní povahy její tenkráte vyclívati, když strana na prohlášení zboží písemně prohlásí, že jest hotova dopustiti, aby finanční úřad k tomu konci v samém továrním závodě jejím čas od času dohlédl, byla-li příze skutečně po továrnicku zpracována.		
k 191 *a)*	Poznámka. Bavlněné tkaniny jemné, surové, nevzorkované, také vypraané, k vyšívání, na dovolovací list pod dohlídkou a s podmínkami, které nařízením předepsati dlužno	100 *kg*	85·—
k 192	Poznámka. Bavlněné tkaniny nejjemnější, surové, nevzorkované, také vypraané, k vyšívání, na dovolovací list pod dohlídkou a s podmínkami, které nařízením předepsati dlužno	„	170·—
z 192	Tkaniny všeho druhu, plochým stehem tkané	„	260·—
	Poznámka. Sem připadají všechny tkaniny plochým stehem tkané (také obarvené, potištěné nebo pestře tkané, bez ohledu na povahu a jemnost příze, které se užilo, když se dělaly), což jsou tkaniny brošované (protkávané) se vzorky vyšívání podobnými, při nichž útkové niti, obrazec činící, uvnitř hranic vetkaného obrazce alespoň na jedné straně úplně a na druhé straně částečně volny leží. Tkaniny tyto rozeznávají se od vyšívání tím, že při nich nit obrazec činící, když vzorek znovu počíná, vždy na vlas tytéž niti základní tkaniny zahírá a nitmi těmito po způsobu tkacím vázána jest, čehož při vyšívání není. Ty tkaniny plochým stehem tkané, jejichž základní tkanina udělána jest z příze čís. 100 po anglicku a pod číslo to níže, mohou se tenkráte dle povahy základní tkaniny vyclívati, když se brošovací niti z ústřižku, který jest potřebný k tomu, aby se váha této základní tkaniny vyhledala, dříve vytahají.		
z 194	Bavlněné tkanice reklamní ze slepených nití bavlněných, též obarvené nebo potištěné	„	180·—
	Poznámka. Reklamními tkanicemi vyrozumívají se ne přes 5 *mm* široké pruhy z bavlněných nití slepené, též rozličně obarvené, které jsou k tomu, aby se jimi balíky a podobné věci zavazovaly: tkanice tyto mohou býti také firmou, adresou atd. potištěny.		
	Poznámka po čís. 194. Tkaniny v kusu mercerované nebo tkaniny celé nebo částečně z mercerované příze, jakož i takovéto aksamity a zboží tkaničkářské jsou podrobeny přirážce ke clu ze tkaniny, o kterou jde, činící	„	18·—
k 195 *a)* 1	Poznámka. Hladký tyl, surový, také vypraný, k vyšívání, na dovolovací list pod dohlídkou a s podmínkami, které nařízením předepsati dlužno	„	85·—
z 197	Bavlněné vzdušné vyšívání (věci leptané)	„	660·—

Číslo rakousko-uherské celní sazby	Pojmenování věcí	Jednotka	Celní sazba
			koruny
198	Vyšívání:		
a) 1 a 2	pruhy na obsazenou *(bandes, entre-deux)*	100 *kg*	480·—
b)	tyl a krajky, vyšívané	„	660·—
	Poznámka. Věci na záclony a pokrývky na nábytek z hladkého tylu stehem řetízkovým vyšívané, též o jiných ozdobných stezích, které jsou udělány podle zásady, jak se vyšívá stehem řetízkovým, též o stezích kopistkových (pavoucích), podélných, šňůrkových anebo dvojatých stonkových i s applikacemi z kambriku (bavlněného kmentu), mušelínu a z podobných tkanin, jakož i s přišitými věcmi, jako kruhy, růžicemi, bambulemi atd.	„	350·—
c)	zvlášť nejmenované	„	480·—
	Poznámka. Věci stehem řetízkovým vyšívané, též o stezích kopistkových (pavoucích), podélných a šňůrkových	„	350·—
z 200	Zboží stávkované a pletené, zvlášť nejmenované:		
d)	dílem šitým strojené	„	300·—
z 211	Vzdušné vyšívání (věci leptané)	„	660·—
212	Vyšívání:		
a) 1 a 2	pruhy na obsazenou *(bandes, entre-deux)*	„	480·—
b)	tyly a krajky, vyšívané	„	660·—
	Poznámka. Věci na záclony a pokrývky na nábytek z hladkého tylu, stehem řetízkovým vyšívané, též o jiných ozdobných stezích, které jsou udělány podle zásady, jak se vyšívá stehem řetízkovým, též o stezích kopistkových (pavoucích), podélných, šňůrkových anebo dvojatých stonkových i s applikacemi z kambriku (bavlněného kmentu), mušelínu a z podobných tkanin, jakož i s přišitými věcmi, jako kruhy, růžicemi, bambulemi atd.	„	350·—
c)	zvlášť nejmenované	„	480·—
	Poznámka. Věci stehem řetízkovým vyšívané, též o stezích kopistových (pavoucích), podélných a šňůrkových	„	350·—
z 216 *a)* 1	Pleny na lisování sýra a na balení sýra ze surové, v louhu nemočené příze konopné	„	15·—
	Poznámka. Při těchto plenách užívá se smluvního cla i tenkráte, když jsou ve způsobě čtverce odměřeny, na kraji nebo na lemu více než 40 nití na 2 *cm* do čtverce majíce. Úzké, ne přes 5 *mm* široké pruhy z barevné příze, které jsou do krajů vetkány, zůstanou při vyclívání rovněž bez účinku.		
z 225	Příze česaná, zvlášť nejmenovaná:		
a)	surová, jednoduchá:		
	1. až do čís. 45 po metricku	„	12·—
	2. přes čís. 45 po metricku	„	21·—
b)	surová, dvojnásobná nebo vícepramenná:		
	1. až do čís. 45 po metricku	„	17·—
	2. přes čís. 45 po metricku	„	29·—
k 229 *c)*	Poznámka. Základ na leptání (vlněné tkaniny k dělání vzdušného vyšívání), na dovolovací list pod dohlídkou a s podmínkami, které nařízením předepsati dlužno	„	100·—

Číslo rakousko-uherské celní sazby	Pojmenování věcí	Jednotka	Celní sazba
			korunv
z 233	Zboží stávkované a pletené, zvlášť nejmenované:		
d)	dílem šitým strojené	100 *kg*	250·—
235	Vyšívání všeho druhu na vlně, hedvábím vyšité	„	600·—
236	Vyšívání všeho druhu na vlně, jinými věcmi vyšité	„	500·—
z 239 *a)*	Kroucené žíně, též s jinými hrubými chlupy zvířecími nebo s rostlinnými vláknínami smíšené	„	15·—
z 242	Hedvábí (smotané nebo kroucené), také v nit usoukané:		
b)	bělené (gumy zbavené)	„	80·—
c)	obarvené:		
	1. na černo	„	80·—
	2. jinými barvami	„	90·—
243	Boura (odpadky hedvábí, předené), také v nit usoukaná:		
a)	surová nebo bělená; příze fialová	—	prosté cla
b)	obarvená:		
	1. na černo	100 *kg*	80·—
	2. jinými barvami	„	90·—
246	Niti z hedvábí, boury nebo hedvábí umělého, také když jsou s jinými předivy spojeny, bělené neb obarvené, pro drobný prodej upravené	„	110·—
247	Celohedvábné zboží, vyšívané	„	1100·—
z 248	Hedvábné vzdušné vyšívání (věci leptané)	„	1100·—
249	Hedvábná pytlina	„	400·—
250	Celohedvábné tkaniny, zvlášť nejmenované:		
a) 1 a 2	hladké (netažené [nefasonované])	„	480·—
	Poznámka. Základ na leptání (hladké tkaniny hedvábné k dělání vzdušného vyšívání), na dovolovací list pod dohlídkou a s podmínkami, které nařízením předepsati dlužno	„	200·—
b) 1 a 2	tažené (fasonované)	„	950·—
	Poznámka. Za celohedvábné tkaniny hladké a armury uznávají se po rozumu čís. 250 *a)* ty, které nezávisle na tom, jsou-li jednobarevny, po délce nebo na příč pruhovány nebo kostkovány, ukazují tím, jak jsou provázány, jednotný pravidelný povrch, který jest tím způsobem udělán, že se osnovní a útkové niti kříží, kteréžto křížení se vždy dle určitého obmezeného počtu nití opakuje, a které látky na ten způsob vyráběti lze, že se současně několik nitěnic užívá, totiž:		
	Tkaniny tafatové (tafaty, luisiny, sarsenety, marceliny, lustriny, faillesy, grogrény, ottomany, gros de Londres, gros de Suez, gros de Tours a podobné tkaniny);		
	Tkaniny kèpované (levantines, surahs, serges, tricotines, cotes satinées, peau de soie a podobné tkaniny);		

Číslo rakousko-uherské celní sazby	Pojmenování věci	Jednotka	Celní sazba
			koruny
	Tkaniny atlasové a satenové (satin de Lyon, satin turc, satin de Chine, messaline, satin grec, satin merveilleux, satin duchesse, satin soleil, satin marquise, satin Rhadamès, satin double face a podobné tkaniny);		
	Armury (armures royales, armures régences, armures précieuses, armures piquées, repsy osnovné, repsy útkové, gros d'Italie a podobné tkaniny).		
	Látky a šátky, při nichž se vyskytuje ve způsobě pokrajních pruhův (bordur) dvě nebo více různých armur (vazeb), přináležejí ke tkaninám hladkým. Za takovéto látky dlužno obzvláště také pokládati látky na deštníky a slunečníky, které mají po celé šířce jednotnou vazbu (n. př. tafat), odlišnou vazbou (z většího dílu atlas nebo cannelé) jenom ve způsobě a rozsahu pokrajních pruhů (bordur) se vykazujíce. Povahu pokrajních pruhů (bordur) lze různým vazbám při látkách na deštníky a slunečníky nebo při šátcích jenom tenkráte přiznati, když jest každý pokrajní pruh užší, než osmý díl látky nebo šátku strany, na které pruh tento kolmo stojí. Za šířku bordury lze pokládati celou vzdálenost od kraje vnitřní plochy (zrcadla) až na samý kraj látky nebo šátku jenom tenkráte, když nejkrajnější pruh podél šátku nebo látky strany jest rovněž naproti prostřednímu poli (zrcadlu) odchylné vazby.		
	Vazba a složení konců (krajin, lisières), jestliže by se tím pro další potřebu tkanin určitého efektu (na př. bordury a pod.) nedocílilo, při vyclívání v úvahu se neběře.		
	Hladké tkaniny potištěné jako látka mají se za hladké.		
	Jsou-li na tkanině, která jest sama o sobě hladka, činy ažurové a úponkové, tkanina nestane se tím taženou (fasonovanou).		
	Za tažené (fasonované) dlužno pokládati mimo tkaniny žakárové ty tkaniny, které se ze dvou nebo více různě se objevujících armur (vazeb) skládají, ať jsou to již činy osnovné (pékins) nebo útkové (lancés).		
	Látky mórované a vodované, potom látky z potištěné osnovy zhotovené (chinés) vyclívají se jako tažené (fasonované).		
z 253	Celohedvábné stuhy:		
c)	jiné:		
	1. netažené (nefasonované)	100 *kg*	950·—
	2. tažené (fasonované):		
	α) stuhy po prostředku na osnově potištěné (stuhy chinézvané)	„	575·—
	β) stuhy mórované	„	1050·—
	γ) všecky ostatní	„	950·—
z 255	Polohedvábné zboží, vyšívané, všeho druhu	„	1000·—
	Poznámky k čís. 198, 212, 235, 236, 247 a 255.		
	1. Když se vyclívá vyšívání, rozhoduje látka základní a k látce vyšívací, pokud v sazbě zvláštní o tom ustanovení obsažena nejsou, zřetel se neobrací. To platí též o vláknech kovových (drátu oblém nebo sploštěném), kterých se jakožto látky vyšívací užije.		
	Vyšívané aksamity a tkaniny na způsob aksamitu jakož i vyšívané stuhy, tyto pokud nejsou v sazbě zvlášť jmenovány, dlužno vyclívati jakožto vyšívání.		

Číslo rakousko-uherské celní sazby	Pojmenování věci	Jednotka	Celní sazba
			koruny
	Vyšívané zboží stávkované a pletené, zboží prymkářské a knoflikářské — kromě toho, které přináleží k čís. 247 (vyšívané zboží celohedvábné) a 255 (vyšívané zboží polohedvábné) — nevyclívá se jako vyšívání, nýbrž dle ostatní své povahy. Bavlněné, lněné a vlněné zboží stávkované a pletené, které jest hedvábím vyšíváno, nebo hedvábím tím, že bylo jím šito, okrášleno, dlužno vyclívati jako polohedvábné zboží stávkované a pletené čís. 258; tolikéž dlužno vyclívati bavlněné, lněné a vlněné zboží prymkářské a knoflikářské, které jest hedvábím vyšíváno, nebo hedvábím tím, že bylo jím šito, okrášleno, jako polohedvábné zboží prymkářské a knoflikářské čís. 260.		
	2. Vyšívání applikované (přikládané), při kterém látka základní s mušelínem anebo s tylem vzorky na sobě vyšitými tak jest spojena, že se vzorky, když se látka, nahoře nebo dole ležící vystřihne, objeví, nepřináleží k věcem šitým čís. 274, nýbrž vyclívá se jako vyšívání.		
	3. Zboží textilní, na němž jsou písmena toliko, byť i propletená nebo sama sebou ozdobená (monogramy, ozdobná písmena atd.) nebo jména, čísla nebo podobná znaménka vyšita, nepočítá se mezi vyšívání.		
	4. Při všem vyšívání, které jakožto konfekci vyclívati jest, vybere se přirážka ve výši 40 procent ze smluvné celní sazby.		
z 258	Zboží stávkované a pletené:		
d)	zvlášť nejmenované	100 *kg*	600·—
	Poznámka k čís. 200, 233, 252, 258. Ke zboží stávkovanému a pletenému (také zboží punčochářskému a trikotovému) přináleží jak stávkované, tak i pletené, háčkované, síťkované (filety nebo věci drhaným dílem strojené) tovary, na příklad takovéto látky v kusu, povíjadla (podvazky atd.), kapišony, kamaše, rukavice, čepce, kalhoty, jupky (kazajky), límce, živůtky, pelerýny, nátepničky, nákolenníky a náživotníky, dětské botičky, zástěry, ponožky, punčochy, tašky, peněženky, trikotové obleky, šátky, vesty a podobné věci, a to nejen takové zboží, které majíc údělek (fasonu), pravidelně jest děláno, nýbrž i to, které jest ze stávkovaných látek přistřiženo a šito.		
	Při stávkovaném a pleteném zboží nehledí se k obrubám ani ke švům anebo k lemování, úzkou stuhou udělanému, aby se párání zamezilo, potom k obyčejným příčinkům, jichž je třeba, když se věci užívá, jako jsou: obšité dírky knoflíkové, knoflíky, kličky, sponky, přezky, proužky kůže, jednoduché šňůry stahovací, stuhy k vázání, střapce, kroužky a podobné věci, nechať se příčinky tyto skládají z jakékoli látky. Takovéto dílo a příčinky nejsou ani důvodem, aby se věc dle čís. 274 vyclívala, aniž při stávkovaném zboží pravidelně děláním způsobí, aby se zboží toto vyclívalo jako stávkované a pletené zboží šité.		
	Věci ze stávkovaných látek přistřižené a ušité kromě vystrojených věcí smyšlených vyclívají se, když jde o smluvný obchod, dle všeobecných sazeb čís. 200, 233, 252 anebo 258.		
	Stávkované nebo pletené zboží na vystrojenou, ať jest pravidelně děláno nebo přistřiženo a šito (vystrojené věci smyšlené, jako na příklad stuhovými kličkami, náběry, krajkami, vyšíváním atd. vyšňořené), nebudiž vyclíváno dle čísel svrchu dotčených,		

Číslo rakousko-uherské celní sazby	Pojmenování věci	Jednotka	Celní sazba
			koruny
	nýbrž jakožto zboží na vystrojenou dle okrasy vyšším clem stížené (čís. 274) a jest k vypočítání přirážky položiti za základ sazbu smluvnou, když by takováto sazba pro okrasu v platnosti byla. Nebyla-li by okrasa podrobena vyššímu clu než stávkované zboží, o které jde, samo, jest si z příčiny této okrasy nevšímati. Přímočárné proužky (stehy řetízkovými zvané) z hedvábí nebo polohedvábí při rukavičkách, z bavlněných, lněných anebo vlněných látek stávkovaných, které by dle všeobecné sazby měly za následek, že by rukavice jakožto zboží polohedvábné (čís. 258) vyclíti bylo, zůstanou při vyclívání, které se smluvního obchodu týká, za nepovšimnuté. Ke zboží stávkovanému a pletenému přináležejí také čepice dle jistého pravidla dělané.		
z 274	Spodní šatstvo (prádlo na tělo) ze zdravotního krepu:		
	a) bavlněné	100 *kg*	180·—
	b) vlněné	„	260·—
	c) celohedvábné	„	750·—
	d) polohedvábné	„	585·—
	Poznámka. Spodní šatstvo (prádlo na tělo) ze zdravotního krepu vyclívá se, hledíc k jeho příčinkům, jako zboží stávkované a pletené.		
k 274	Poznámka. Při zboží na metry ke stehům šitím způsobeným, jimiž jednotlivé střídy vyšívání, krajek nebo vzdušného vyšívání nebo jejich díly (motivy) dle plochy nebo dle výšky k sobě, aby zboží na metry činily, připojeny jsou, se nehledí. Naproti tomu věci konfekční, na příklad límce, manšety a podobné věci ze střídy vyšívání nebo vzdušného vyšívání dílem šitým složené, vyclívají se jako zboží na vystrojenou.		
	Všeobecné poznámky ke třídám XXII až XXVI všeobecné sazby.		
	1. Příze v osnovu šlichtou nebo klihem namazanou usnovaná podrobena jest 5procentové přirážce k celní sazbě na přízi, které se k tomu bylo užilo.		
	2. Zboží textilní všeho druhu s kovovými vlákny (drátem oblým anebo plochým) spojené, podrobeno jest přirážce ke clu ze zboží textilního, o které jde, kteráž činí při zboží hedvábném čís. 247, 248, 250, 251 a 253 15 procent, při všem ostatním zboží textilním 30 procent.		
	3. Hedvábné a polohedvábné tkaniny, které jsou toliko jednoduše obroubeny nebo po jednotlivých místech šity, nevyclívají se, když to nejsou věci obchodu se zbožím na vystrojenou, dle celních sazeb pro věci šité předepsaných, nýbrž uvaluje se na ně 5procentová přirážka ke clu ze tkanin, o které jde.		
	4. Kapesní šátky, prádlo na stůl, prádlo na postel a ručníky z příze bavlněné nebo z příze ze předív třídy XXIII s obrubami, které se udělají, aniž se kraj tkaniny zahne, způsobem tím, že se kraj toliko pošije, nebo že se kraj tkaniny jednou nebo vícekráte u větší nebo menší šířce zahne a zahnutý kousek tkaniny pevně přišije, ale které při tom ani dílem prolamovaným (šitím ažurovým) způsobu jakéhokoli strojeny nejsou, aniž jsou ozdobnými stehy neb jiným způsobem okrášleny, nepodrobují se proto ani celní sazbě pro věci šité stanovené, ani celní přirážce. Ze zboží svrchu řečeného vybírá se na místo celní sazby pro věci šité stanovené 10procentová celní přirážka, kteráž jest za		

Číslo rakousko-uherské celní sazby	Pojmenování věci	Jednotka	Celní sazba
			koruny
	číslicí 5, odstavec 2 všeobecných poznámek k sazebním třídám XXII až XXVI všeobecné sazby předepsána, když jest buď jednoduchými toliko obrubami ažurovými (prostě prolamováno, žebříčkem prolamováno) nebo jednořadým toliko průlomkem strojeno, který uvnitř tkaniny s kraji jejími rovně běží a zrovna na takový způsob jako jednoduché obruby ažurové zvláštními nitkami udělán jest. avšak s obrubou nesouvisí.		
281 *b)*	Pletené zboží, jemné, také s obyčejnými hmotami spojené:		
	Slaměné stuhy (stužkovité úplety ze slámy všeho druhu) s jinými hmotami nespojené	100 *kg*	4·60
	Pleteniny z loubků (štěpek) na sítová dna, klobouky, stolní pokrývky atd., nebarvené	„	1·20
	jiné věci	„	36·—
z 281 *c)*	Pleteniny na klobouky tohoto čísla, též s hedvábnými, bavlněnými a s nitmi z jiného předíva slepenými spojené (textilní vláknovina)	„	60·—
	Poznámka. Sem přináležejí též pleteniny na klobouky z nití hedvábných, bavlněných a z nití z jiného předíva slepených anebo ze žíní; všecky tyto věci i když jsou mezi sebou kombinované nebo s kovovými vlákny spojené; mimo to hedvábné, bavlněné a niti z jiného předíva slepené na kloboukové pleteniny.		
z 298	Tiskopisy, návěští a plakáty:		
	a) dvoj- anebo vícebarevné nebo zlatem anebo stříbrem potištěné nebo způsobem fotomechanickým pořízené:		
	1. vícebarevné, zlatem nebo stříbrem potištěné, otisky světlotiskem anebo fotografickým strojem rychle přejímacím pořízené nebo lisem hluboko tisknoucím potištěné	„	55·—
	2. jiné dvojbarevné	„	15·—
z 316	Elastika do obuvi, když se přádlo v ní zpracované skládá:		
	a) z hedvábí, boury nebo z hedvábí umělého	„	180·—
	b) z jiných látek textilních	„	165·—
z 324	Čalouny „tekko“ a „salubra“ zvané ze tkanin bavlněných anebo lněných, barevnou, též bronzovanou hmotou olej v sobě obsahující napuštěné nebo potažené, tapetovými vzorky potištěné nebo tím, že byly lisovány, vzorkované	„	60·—
	Poznámka. Čalouny „tekko“ a „salubra“ zvané ze tkanin bavlněných anebo lněných, jednobarevné, nevzorkované, barevnou, též bronzovanou hmotou olej v sobě obsahující napuštěné nebo potažené vyclívají se dle povahy tkaniny.		
330	Kůže telecí (teletina), kromě kůže lakované (lakýrky):		
	a) přirozené barvy	„	40·—
	b) jinak zbarvená	„	50·—

Číslo rakousko-uherské celní sazby	Pojmenování věci	Jednotka	Celní sazba
z 344	Technické věci:		korunv
b)	hnací řemeny, ploché, také řemeny pudicí:		
	1. z kůže třislem vydělané	100 *kg*	58·—
	2. z kůže tukem anebo minerálnou solí vydělané jakož i z kůže surové	„	68·—
z 359	*a)* Zboží zvlášť nejmenované, ze dřeva díla jemně prolamovaného nebo řezbářského; pozlacené, postříbřené nebo bronzované zboží ze dřeva (kromě dřevěných lišt a rámův); zboží ze dřeva jemně pomalované	„	40·—
	Poznámka. Sem přináležejí mezi jiným též talíře na chléb, násadky na pera (kromě pouhých věcí pamětních), pouzdra na fysikální a jiné instrumenty, věšáky na šaty, stojany na deštníky a na hole, krakorce, skříňky na likéry, salátové příbory. Jsou-li věci tyto spojeny se zasazeným sklem zrcadlovým nebo se stěžejkami nebo zámečky z nedrahých kovů nepozlacených aniž postříbřených nebo ze směsí z nedrahých kovův, zůstane to na vyclívání bez účinku.	„	40·—
	b) Zboží ze dřeva zvlášť nejmenované s jemnými hmotami kromě kůže a povlaků ze zboží textilního spojené	„	50·—
	c) dřevěná písmena na tisknutí plakátův, atd.	„	10·—
z 393 *c)*	Břidlicové desky o rozměrech 1·40 *m* a přes to zvýší, pokud se týče 50 *cm* a přes to zšíří	„	4·—
z 394 *b)* 1	Mikanitové desky k jistému účelu, ke kterému se jich užívá, nepřipravené	„	7·—
z 409 *a)*	Kroužky a podobné věci isolační z mikanitu; mikanitové desky k jistému účelu, ke kterému se jich užívá, připravené; mikanitový papír a mikanitové plátno	„	15·—
z 457	Pilníky, vysekané zdělí:		
	a) přes 250 *mm*	„	30·—
	b) 150 až 250 *mm*	„	45·—
	c) pod 150 *mm* níže	„	45·—
k 461 *d)*	Poznámka. Sem přináležejí také hřebíky do nábytku s hladkými nebo kulatými hlavičkami, také leštěné.		
z 467	Česačky všeho druhu; tkalcovské paprsky; zuby na tkalcovské paprsky, též ve svazcích anebo v kotoučích; tkalcovská brda; drátěná nebo plechová úška k nitěnicím (maillons); všecky tyto věci též poniklované	„	65·—
z 470	Zpruhy smítací z oceli	„	10·—
z 479 *b)*	Ševcovské knejpy, též hrubě hlazené	„	40·—
z 485	Hřebíky do nábytku s líčenými (fasonovanými), též poniklovanými hlavičkami z nedrahých kovův	„	95·—
	Poznámka. Sem přináležejí též hřebíky do nábytku s pozlacenými a postříbřenými hlavičkami.		
z 515	Zboží, zvlášť nejmenované, ze zinku a ze zinkových směsí (slitin), též s jinými obyčejnými hmotami spojené:		
a)	obyčejně obdělané:		
	1. ulité stavební okrasy	„	45·—
	2. jiné	„	55·—

Číslo rakousko-uherské celní zazby	Pojmenování věci	Jednotka	Celní sazba
			korunv
z 517	Zpruhy smítací z nedrahých kovův a kovových směsí (slitin)	100 *kg*	10·—
z 528 *c)* a *d)*	Vodní turbiny na kus 50 až 1000 metrických centů tíží	„	19·—
532	Stroje na připravování a zpracování bavlny i se stroji k jejímu předení a v nit soukání přináležitými, pokud nepřipadají k číslu následujícímu	„	5·—
z 534	Tkalcovské stavy a stávkářské stávky, potom stroje pomocné pro tkalcování a stávkování:		
	a) Tkalcovské stavy a pomocné stroje pro hedvábné tkalcovství, kromě šlichtovadel a snovadel	„	10·—
	b) Stavby na tkaní hnacích řemenů, popruhův a hadic	„	5·—
	c) Stávkářské stávky, pokud nepřipadají k písmenu *b)*; pomocné stroje pro stávkování; šlichtovadla a snovadla	„	10·—
z 538	Vlastní stroj na papír s přístrojem sušicím; stroje na věci z těsta . .	„	12·—
	Chladicí stroje na kus přes 100 *q* tíží	„	16·—
	Válcové stolice	„	18·—
	Poznámky ke třídě XL všeobecné celní sazby.		
	1. Když se stanoví sazba pro stroje a přístroje nebo jejich součástky, zůstanou jiné hmoty s nimi spojené, za nepovšimnuté.		
	2. Jakožto části strojův a přístrojů dlužno vyclívati takové věci, v sazbě jmenovitě nezařaděné, které nedopouštějí, aby se jich k něčemu jinému užívalo, nežli k sestavování strojův, pokud se týče přístrojův.		
539	Stroje elektrodynamické a elektrické motory (kromě motorů k automobilům), také s mechanickými přístroji neb apparáty nerozlučně spojené; transformatory (točící se nebo nehybné přeměňovače), též s plnidlem na olej; na kus tíží:		
ex *b)*	více než 2 *q* až 5 *q*	„	32·—
c)	více než 5 *q* až 30 *q*	„	27·—
d)	více než 30 *q* až 80 *q*	„	25·—
e)	přes 80 *q*	„	20·—
543	Elektrické apparáty a elektrotechnické přístroje (regulátory, odpory, spouštadla a podobné věci), zvlášť nejmenované, na kus tíží:		
	a) 10 *kg* nebo pod to níže	„	120·—
	b) více než 10 *kg* až 25 *kg*	„	80·—
	c) více než 25 *kg* až 2 *q*	„	45·—
	d) více než 2 *q*	„	30·—
	Poznámka ke třídám XL a XLI. všeobecné sazby. Při strojích a přístrojích těchto tříd sazebních, které dlužno za zvlášť zmírněnou sazbu celní tenkráte vyclívati, když se přivážejí, aby se jich k jistému účelu užívalo, dlužno, odbírají-li je obchodníci, zjistiti rozdíl mezi sazbou všeobecnou a smluvným clem výhodu poskytujícím. Složené zjištění se vrátí, dovede-li se do roka důkaz, že stroj, pokud se týče, přístroj byl		

Číslo rakousko-uherské celní sazby	Pojmenování věci	Jednotka	Celní sazba
			koruny
	skutečně k tomu jistému účelu, ke kterému se ho užívá, přiveden.		
	Stroje a přístroje, při nichž se takovýto účel, ku kterému se jich užívá, nepřipomenul, vyclívají se i tenkráte smluvnou sazbou celní, když se přivážejí, aby se jimi obchodovalo.		
z 562 *a*	Plotny, plechy a drát ze zlata	1 *kg*	2·40
z 567	Zlaté řetězy všeho druhu	„	24·—
574	Instrumenty, mathematické a fysikální, též rychloměry	„	1·50
z 576	Stroje mluvicí a podobné stroje, jako fonografy, grammofony a podobné věci	100 *kg*	24·—
z 582	Hudební nástroje mechanické, s pouzdrem anebo bez něho, bez rozdílu mezi váhou; díly takovýchto nástrojů	„	24·—
585	Hodinky (kapesní):		
a)	1. se zlatými pouzdry	kus	2·—
	2. s pouzdry z menší části zlatými	„	1·60
	3. se stříbrnými pouzdry, pozlacenými, nebo s pozlacenými, pokud se týče obkládanými kraji, obloučky nebo hlavičkami	„	1·20
	4. s jinými pouzdry, pozlacenými, nebo s pozlacenými, pokud se týče, obkládanými kraji, obloučky nebo hlavičkami . . .	„	—·60
b)	1. se stříbrnými pouzdry	„	1·20
	2. s postříbřenými pouzdry	„	—·60
c)	s jinými pouzdry	„	—·60
	Poznámka. Za smluvnou sazbu, při číslech těchto ujednanou, propouštějí se všecky (kapesní) hodinky bez ohledu na svou velikost, ba i ty s hracím, opakovacím anebo budicím přístrojem.		
586	Pouzdra:		
a)	1. zlatá	„	1·60
	2. z menší části ze zlata	„	1·—
	3. stříbrná, pozlacená nebo s pozlacenými, pokud se týče obkládanými kraji, obloučky nebo hlavičkami	„	—·50
	4. jiná, pozlacená nebo s pozlacenými, pokud se týče, obkládanými kraji, obloučky nebo hlavičkami	„	—·25
b)	1. stříbrná	„	—·50
	2. postříbřená	„	—·25
c)	jiná	„	—·25
	Poznámka. Prostředky k hodinkovým pouzdrům (carrures zvané) dlužno i tenkráte, když vcházejí bez víček, jako úplná pouzdra vyclívati.		
587	Hodinkové stroje ke (kapesním) hodinkám, též plotny k hodinkovým strojům a surové stroje (ebauches)	„	—·60

Číslo rakousko-uherské celní sazby	Pojmenování věci	Jednotka	Celní sazba
			koruny
588	Hodinkové součástky (furnitury) ke (kapesním) hodinkám:		
a)	nepostříbřené, aniž pozlacené	100 *kg*	110·—
b)	postříbřené nebo pozlacené	„	240·—
z 589	Elektrické hodiny všeho druhu, kromě těch, které přináležejí k č. 585	„	240·—
z 599 *o)*	Chlorečnan draselnatý a sodnatý	„	10·—
z 602 *e)*	Cínová sůl (chlorid cínatý) a jiné cínové preparáty	„	12·50
z 614	Lep; ševcovský maz	„	16·—
z 622	Kyseliny třísloviné (tannin); kyselina duběnková, též kyselina pyrogallová	„	24·—
625	Barvy dehtové:		
	a) barvy alizarinové	—	cla prosté
	b) barvy azové a barvy sirnaté	—	z ceny 12%
	c) všecky ostatní	—	z ceny 12%
	Poznámky.		
	1. Kdyby se stalo, že by některé barvy, při nichž užití jest těchto sazeb podle ceny, stiženy byly clem při barvách azových a barvách sirnatých 45 K, při jiných barvách dehtových 25 K, ze 100 *kg* přesahujícím, dlužno vybrati clo podle této sazby 45 K, pokud se týče 25 K.		
	2. Kdyby ten, kdo povinen jest clem, prohlásil, že jest hotov, clo 45 K z barev azových a z barev sirnatých, pokud se týče 25 K ze 100 *kg* z jiných barev dehtových zapraviti, nebude se hleděti na to, aby se cena zboží prohlašovala.		
z 626	Lak na válce	100 *kg*	20·—
630	Lékárnické zboží strojené, jakož i všecky látky, které svými nápisy, etiketami (štítky), obaly a podobnými věcmi vydávají se za léky, též léky pro dobytek; vaty a obvazy k účelům hojivým upravené:		
	a) sádrové dlahy (deštky), též v krabicích (patent Dr. W. Sahliho)	„	6·—
	b) jiné	„	57·—
z 637 *a)*	Olej na tureckou červeň	„	8·—
647	Knihy, tiskopisy, též kalendáře s literárními přílohami, časopisy, mapy (vědecké), hudebniny, popsaný papír, spisy a rukopisy	—	cla prosté
648	Mědirytiny a ocelorytiny, kamenotisky, dřevorytiny, barvotisky uměleckým provedené a podobné věci; všecka tato díla kromě hromadných výrobků tiskařského průmyslu obrazníckého, k č. 299 přináležitých: fotografie	—	cla prosté
	Poznámky ke třídě L všeobecné sazby.		
	1. Knihy, kalendáře, obrazy (kromě hromadných výrobků tiskařského průmyslu obrazníckého, k č. 299 přináležitých), hudební noty atd. sešité, nebo v papíru, lepence, knihařském plátně nebo v kůži vázané, dlužno propouštěti dle č. 647, pokud se týče, 648 bez cla. Při tom zůstanou zápony nebo puklice z nedrahých (též pozlacených anebo postříbřených) kovů, které by tu snad byly, za nepovšimnuté.		

Číslo rakousko-uherské celní sazby	Pojmenování věci	Jednotka	Celní sazba
	Kdyby svázané knihy atd. č. 647 jakož i obrazy k č. 648 přináležité byly zlatem anebo stříbrem potištěny, nebo kdyby měly zlatou nebo stříbrnou ořízku, na to se při stanovení sazby nehledí. Knihy, kalendáře, obrazy, hudební noty atd. ve vazbách zcela nebo částečně z jiných obyčejných anebo jemných, anebo nejjemnějších hmot dlužno vyclívati dle případných čísel třídy XXIX všeobecné sazby. Vazby, mapy, pouzdra a podobné věci, do kterých jsou knihy, obrazy atd. vloženy nebo zastrčeny, vyclívají se i tenkráte dle povahy hmoty zvlášť, když jest patrno, že ke knihám, obrazům atd. do nich vloženým anebo zastrčeným přináležejí. Naproti tomu jest si obvyklých mezi obchodujícími obálek ze surové lepenky, které jsou pouze k tomu, aby chránily věc, když jest na cestě, též s etiketami (štítky), mimo to při modlitebních a pobožnost vzbuzujících knihách takovýchto obálek ze silného papíru, i kdyby byly papírem lisovaným anebo papírem pestrým potaženy, nevšímati. 2. Archy s obrázky pro děti a jiné obrazy č. 299, též s krátkým textem, svázané, jakož i obrázkové knihy pro děti nebudtež vyclívány dle č. 648, nýbrž podle toho, co třída XXIX všeobecné sazby ustanovuje. Obrázky ke knihám přivázané, i kdyby obrázky tyto samy o sobě přináležely k č. 299, jakož i illustrace do textu knih vložené, zůstanou při stanovení sazby bez účinku; takovéto výrobky tiskařské připadají k č. 647.		

Příloha C.

Živnostenský list legitimační obchodním cestujícím.

Na rok 19 . . Č. listu . .

(Erb.)

Má platnost v Rakousko-Uhersku, v knížectví Liechtensteinském a ve Švýcarsku.

Majetník.

(Jméno a příjmení.)

(Jméno místa), dne . . . . . 19 . .

(Pečeť.) (Úřad.)

Podpis.

Tímto se vysvědčuje, že majetník tohoto listu . . . . . jest obchodním cestujícím ve službě firmy . . . . . v . . . . . která tam má (pojmenování továrny nebo obchodu).

Mimo to se vysvědčuje, poněvadž majetník tohoto listu zamýšlí na účet této firmy a kromě toho firmy / firem . . . . . (způsob firmy nebo obchodu) v . . . . . zakázky na zboží vyhledávati a zboží kupovati, že řečená firma jest / řečené firmy jsou povinna(y) za provozování své živnosti zapravovati ve zdejší zemi dávky zákonem ustanovené.

Poznačení osoby majetníka listu.

Věk: . . . . . .
Postava: . . . . . .
Vlasy: . . . . . .
Zvláštní znamení: . . . . . .

Podpis majetníka:

Připomenutí: Z řádků dvojnásobných zapíše se do formuláře, který má míti k tomu příhodnou prostoru, řádek vrchní nebo spodní podle toho, jak se to s poměry každého případu srovnává.

K povšimnutí.

Majetník tohoto listu má právo, jen když jest na cestách a výhradně na účet výše jmenované firmy / jmenovaných firem zakázky na zboží hledati a zboží kupovati podle předpisů v území příslušné smluvní Strany platných. Smí s sebou voziti jen vzorky zboží, nikoliv pak zboží.

Článek dodatečný.

Aby se okresům pohraničným dostalo toho polehčení, jakého potřeby každodenního života vyhledávají, usnesly se Strany smluvní takto:

1. Jak od cla dovozného, tak i od cla vývozného i od kolku na kvitance celní zproštěny jsou v obchodu přes hranice rakousko-švýcarské na obojí straně tyto věci:

a) takové množství zboží, z něhož veškerý poplatek, jenžto se má vybrati, činí méně než 10 halířů nebo 10 rap;

b) tráva, seno, sláma, stelivo, mech, rostliny pící, sítí a třtina obyčejná, živé rostliny (sazenice a hříženice vinné), obilí ve snopech, luštěniny v nati, netřený len a konopí, čerstvé ovoce (také čerstvé jedlé hrozny v nákladních kusech nejvýše 10 *kg* těžkých), čerstvá zelenina a brambory;

c) krev zvířecí;

d) všeliká vejce;

e) mléko, také sražené (tvaroh);

f) surové plody lesů, dříví, uhlí dřevěné, kamenné, hnědé, rašelina a uhlí rašelinové;

g) kámen stavební, lámaný a dlažební, přirozené kameny mlýnské, škváry, křemen, písek, vápno a sádra, jíl, hlína na vůbec všeliké sprosté zeminy na cihly a hrnce, na dýmky a nádobí;

h) obyčejné tašky a cihly (vyjímaje tašky drážkové) avšak toliko pro potřebu pohraničných obyvatelů;

i) otruby, sansa (slupky olivové vytlačené, zcela suché), pokrutiny olivové a jiné zbytky z ovoce vytlačeného a vyvařeného i ze semen olejnatých;

k) vyluhovaný popel rostlinný a kamenouhelný, mrva (také guano a strojená mrva), výpalky, smetí, střepy z věcí kamenných a hliněných, odpadky zlaté a stříbrné a šlem;

l) s výhradou zrušiti neb obmeziti tuto výhodu vzhledem k těm, kteří by jí zneužívali:

chléb a mouka až nanejvýš do 10 kilogramů,

čerstvé maso až nanejvýš do 4 kilogramů,

sýr až nanejvýš do 2 kilogramů,

čerstvé máslo až nanejvýš do 2 kilogramů,

pokud tyto věci nejsou poštou zaslány pro obyvatele okresu pohraničného.

Osvobození tato nevztahují se k výrobkům, které jsou státním monopolem té neb oné Strany smluvní nebo jsou určeny k výrobě monopolního zboží; pro ně trvají příslušné předpisy v platnosti.

2. Kromě toho může se dováželi a vyvážeti a mimo silnice celní beze cla voziti: dobytek dělný, rolnické nástroje, čítajíc k nim hospodářské stroje, též nářadí a jiné věci, které rolníci na samých hranicích bydlící za příčinou polní práce aneb za příčinou přestěhování přes čáru celní dovážejí aneb vyvážejí.

Rovněž státním příslušníkům smluvních Stran, kteří mají pozemky na rakouském nebo liechtensteinském, vztažmo švýcarském území a na ně pro polní práce docházejí, dovoleno jest, aby pro sebe a dělníky beze cla přes hranice s sebou vzali denní potřebu potravin a nápojů ve množství na osobu a den přiměřeném.

Při dovozu do Švýcarska a když zpět do rakouského území se vrací, prost cla jest dobytek (voli, krávy i jalovina), který na určitou lhůtu, kterou účastná osoba ustanoví, avšak ne výše dvou let, z rakouského území žene se do Samnaunského a Münsterského údolí, aby užilo se ho tam za dobytek dělný.

3. Se závazkem opětného vývozu a šetřeno-li bude celních předpisů, které obě vlády ve shodě společně ustanoví, dovoluje se dočasně zcela beze cla dováželi a vyvážeti: dříví, tříslo (kůru), obilí, semena olejná, konopí, len a jiné podobné hospodářské plodiny, které dovážejí se z jednoho celního území do druhého, aby tam byly semlety, rozřezány roztlučeny, rozetřeny atd. a aby potom semleté atd. zpět byly vyvezeny do území prvního. Rovněž i zvony a písmena ku přelití, sláma ku pletení, vosk k bílení, odpadky hedvábí k česání, pak kůže a kožešiny z Engadinu, Samnaunského a Münsterského údolí, aby byly vydělány na rakouském území.

V případech pod č. 3 uvedených budiž dbáno váhy přihlédajíc přiměřeně k výtratě při zpracování.

Smluvní Strany vyhražují sobě společnou shodou dále upraviti dotčený v čís. 3 obchod, za příčinou zpracování v pohraničném okresu vedený, podle příslušné skutečné potřeby.

4. Rovněž polní plodiny té části usedlosti, která hranicí oddělena jest od obytných a hospodářských budov, jsou prosty cla dovozného i vývozného při dovozu do těchto obytných a hospodářských stavení.

5. Úlevy pod čís. 1., 2., 3. a 4. smluvené, jsou však obmezeny na obyvatele a výrobky pohraničného pruhu, jenž v Rakousku a Liechtensteinsku v sobě zahrnuje pohraničný okres, ve Švýcarsku pak rozprostírá se až na 15 kilometrův od hranice.

Obě Strany srovnávají se v tom, že celé údolí Münsterské počítajíc k němu i obec Cierfs, pokládá se za pruh pohraničný.

Smluvní Strany umluví se o opatřeních, dle nichž, bude-li se jich šetřiti ve krajinách, kde toho třeba, takové předměty, které v Rakousko-Uhersku a ve Švýcarsku jsou prosty cla dovozného i vývozného, budou moci v jednotlivých případech překročiti hranici mimo celní silnice.

6. Hrubé tyrolské punčochářské zboží (punčochy, ponožky, rukavice atd.) z Patznaunského, Montafonského a Stanského údolí, jakož i v Tyrolsku vyrobený loden při dovozu do Švýcarska přes celnice St. Margarethen, Buchs a Martinsbruck, které budou míti vzorky takovéhoto zboží z důvodu úlev pohraničného obchodu, připuštěno bude za snížené clo do určitého ročního množství, prokáže-li se jeho původ vysvědčením místního úřadu, a to punčochářské zboží za cla 30 franků ze 100 kilogramův a loden za cla 45 franků ze 100 kilogramů. Za toto nižší clo propuštěno bude 250 metrických centů ročně, z nichž celnice St. Margarethen a Buchs smějí vyclíti každá po 57 metrických centech punčochářského zboží a po 57 metrických centech lodenu, celnice Martinsbruck pak 11 metrických centů punčochářského zboží a 11 metrických centů lodenu. Jestliže obchodníci i podomní obchodníci s sebou vezou dotčené zboží, nežádá se, aby zvláštní vysvědčení o původu vydáno bylo pro každé předložené množství, nýbrž souhlasí-li podstatné znaky zboží se vzorci u celnice uloženými, stačí potvrzení místního úřadu o tom, kolik celkem příslušného zboží obchodník nebo podomní obchodník z výrobišť byl s sebou odvezl.

Při dovozu do Švýcarska z protějšího rakouského okresu pohraničného a z Lichtensteinska budou připuštěny, prokáže-li se tento jejich původ:

pilařské zboží z jehličnatého dřeva, čís. 237 švýcarského celního tarifu, až do ročního nejvyššího množství 80.000 metrických centů za cla 70 rappů ze 100 kilogramů;

hotové části podlah pro parkety, nesklížené, čís. 242 švýcarského celního tarifu, až do ročního nejvyššího množství 2500 metrických centů za cla 3 franků ze 100 kilogramů.

7. Všechny rýnské mosty budou nepřetržitě otevřeny pro dopravu osob; doprava osob na rýnských převozech, jakož i odbavování zboží clu podrobeného bude se však konati toliko v hodinách k tomu ustanovených.

8. Dovoluje se přechod dobytka a zboží z Rakouska skrze Švýcarsko přes Samnaunské údolí do Patznaunského údolí a opáčně, jakož i přechod dobytka a zboží ze Švýcarska skrze Rakousko do Samnaunského údolí a opáčně, a to jak přes celnici Martinsbruckou a Spissermühlskou, tak i přes celnici Schakelhof do Spissermühlu.

Následkem dovoleného přechodu ze Švýcarska skrze Rakousko do Samnaunského údolí a opáčně a následkem slibu v tom obsaženého, že trvati budou celnice Spissermühlská a Schalkelhofská po dobu této smlouvy, v článku IV. švýcarsko-rakouské smlouvy o upravení hranic ze dne 14. července 1868 ujednaná neutralisace cesty od švýcarské hranice u bývalého altfinstermünzského mostu přes Schalkelhof (Schergenhof) do Spissermühlu na samnaunské hranici (článek II., lit. *b*) dotčené smlouvy) obmezuje se tím způsobem, že tato cesta, pokud nalézá se na rakouském území, má býti podrobena rakouské celní kontrole, jakož i celním předpisům platným v rakousko-uherském celním území. Z toho jsou vyjaty švýcarské úřední osoby v úředních výkonech, zřízenci pohraničné stráže, policejní orgány a vojínové v uniformě, se zbraní nebo bez ní.

Ostatně volnost obchodu na dotčené cestě bude trvati podle ustanovení článku IV. smlouvy o upravení hranic.

Po projití přítomné smlouvy, jestliže by ustanovení tohoto dodatečného článku nebyla obnovena společnou shodou, ujednání smlouvy o upravení hranic ze dne 14. července 1868 nabudou opět platnosti v celém svém rozsahu.

Osvobození od revise, které zaručeno jest vojínům švýcarským v uniformě se zbraní nebo bez ní, při chodu po části cesty ležící na území rakouském mezi bývalým mostem altfinstermünzským přes Schalkelhof (Schergenhof) až do Spissermühlu, vázáno jest podmínkou, že řečené osoby vykáží se na rakouských celnicích spissermühlské a schalkelhofské certifikatem vydaným od švýcarských orgánů k tomu oprávněných o tom, že jsou zavolány ke službě vojenské ve Švýcarsku nebo že z ní vracejí se do svého domova.

Vláda švýcarská oznámí bez prodlení rakouské vládě orgány švýcarské, které budou zmocněny vydávati certifikáty řečené.

9. Rakouské celnice v místech Taufers, Martinsbruck, Schalkelhof, Spissermühl a Ischgl budou zmocněny odbavovati při přechodu veškeré zboží jakož i dobytek.

10. Dovoluje se doprava zboží a dobytka mezi Münsterským údolím a Dolním Engadinem skrze Avignské údolí, avšak bez průchodu Taufersem. Ku průchodu Taufersem vyžádáno buď v každé případnosti zvláštní povolení c. k. rakouské celnice v tomto místě.

11. Rakouská vedlejší celnice první třídy v Martinsbrucku nadaná právy hlavní celnice druhé třídy nebude obmezena ve své nynější působnosti po dobu, co tato smlouva bude platiti.

12. Dovozného cla prosty jsou léky, které podle úmluvy ze dne 29. října 1885 lékařské osoby, k výkonu praxe v pohraničném obvodě oprávněné, podle zdravotních předpisů, v příslušném území platných, s sebou nesou nebo pro své nemocné z domácí lékárny s přiloženým receptem vydají.

Ve Vídni, dne 9. března 1906.

Nos visis et perpensis omnibus et singulis, quae in tractatu hoc ejusque adnexis continentur, ea rata grataque habere profitemur, verbo nostro spondentes, Nos illa omnia fideliter executioni mandaturos esse. In quorum fidem majusque robur praesentes ratihabitionis Nostrae tabulas manu Nostra signavimus sigilloque Nostro adpresso muniri jussimus. Dabantur Ischl die vigesimo quinto mensis julii anno millesimo nongentesimo sexto, Regnorum Nostrorum quinquagesimo octavo.

Franciscus Josephus m. p.

Agenor Comes **Gołuchowski** m. p.

Ad Mandatum Sacrae Caesareae et Regiae Apostolicae Majestatis proprium:

Joannes a **Mihálovich** m. p.
Caput sectionis.

Protokol závěrečný.

Při podepisování obchodní smlouvy, která dnes mezi Rakousko-Uherskem a Švýcarskym spolkem byla uzavřena, plnomocníci učinili následující ujednání, o kterých byl protokol sepsán a která činí doplňující část smlouvy samé:

K článku 1.

Od dovozných a vývozných dávek budou vzájemně úplně osvobozeny při přestupu z území jedné Strany do území druhé Strany:

1. Umělecké věci, které se dovezou pro veřejné umělecké ústavy a sbírky.

2. Vzorníky a vzorky v ústřižcích nebo v okázkách, kterých může býti upotřebeno toliko jako vzorků, avšak kromě okázek potravin a požívatin.

3. Upotřebené předměty přístěhovalců k jejich vlastnímu užívání. Od dovozných a vývozných dávek mají býti osvobozeny také takové ve všech svých částech upotřebené stroje, které se za příčinou zřízení nebo dalšího rozšíření vedlejšího závodu v územích některé smluvní Strany dovážejí k vlastnímu upotřebení z původního závodu v územích druhé smluvní Strany, je-li s tím také spojeno přesídlení buďto továrního majitele, nebo je li jich několik, alespoň jednoho z nich nebo správce závodu. Avšak osvobození od cla pro takové stroje může nařídit v každém jednotlivém případu toliko řídicí úřad.

Na zvláštní pak dovolení také i nové věci, které se dovážejí jako výbava, dary nevěstám nebo svatební, jsou-li určeny pro příslušníky jedné Strany, kteří vstupujíce v manželství s osobou bydlící v území druhé Strany, překládají své bydliště do území této druhé Strany.

4. Upotřebené věci, které se prokazatelně jako dědické věci dovážejí, na zvláštní dovolení.

Avšak ode cla podle čísla 3 a 4 nejsou osvobozeny potraviny a požívatiny, nezpracovaná přediva nebo předené zboží, jakož i k dalšímu zpracování určené výrobky, suroviny všeho druhu a zvířata.

5. Všeliké předměty denní potřeby, také nové, které cestující, čítajíc k nim i vozky, lodníky a lodní mužstvo, na cestě spolu vezou k osobní potřebě nebo za příčinou výkonu svého povolání, nebo které k tomuto účelu před nimi nebo za nimi se zasílají; rovněž živá zvířata, kterých cestující umělci užívají při výkonu svého povolání nebo k výstavám na odiv.

Mimo to z cizozemska zpět došlé upotřebené kufry, cestovní brašny a jiné cestovní potřeby, když byly v nich předměty k denní potřebě cestovatelů dopraveny do cizozemska.

Kromě toho potravní věci, od cestujících, včetně vozků, pro vlastní spotřebu na cestu spolu vzaté, rovněž potrava lodníků a lodního mužstva, avšak nejvýše na dva dny vypočtená.

6. Vozidla všeho druhu, čítajíc k nim i příslušné výstrojné předměty, které při přestupu celní hranice slouží k dopravě osob nebo zboží a jenom z této příčiny se dovážejí, nebo které se vracejí z ciziny, když při výstupu k tomuto účelu sloužily; také vozidla, jsou-li k tomu určena, aby dopravovala osoby nebo zboží do cizozemska.

Koně a jiná zvířata i s přístroji a pokrývkami k nim náležejícími, upotřebuje-li se jich jako jezdeckých zvířat, k tahu vozidel všeho druhu nebo k nošení věcí a překročují-li jenom z této příčiny hranice, nebo vracejí-li se z cizozemska, když jich při výstupu bylo upotřebeno uvedeným způsobem; také koně a jiná zvířata, jsou-li k tomu ustanoveni, aby dopravovali osoby, vozidla nebo zboží do cizozemska.

Vozidla všeho druhu, jakož i koně a jiná zvířata cestujících také tenkráte, když v čase dovozu neslouží za dopravní prostředek, pokud jich jejich držitelé prokazatelně ode dávna užívali a pokud jsou určeny k jejich další potřebě.

Zůstanou-li v uvedených případech vozidla nebo zvířata trvale v tuzemsku, nastane celní povinnost.

Píce, která se spolu veze pro potřebu na cestě zvířat ve 2. a 3. odstavci řečených, ve množství přiměřeném ku počtu zvířat a ku předvídatelné době cesty, nejvýše však na čas dvou dní.

K článku 4.

Ujednalo se, že se mohou příslušné vlády přímou korespondencí o to smluviti, s kterými výminkami a formálnostmi mají polehčení obchodu v článku 4 připomenutá místo míti, při čemž řídíti se jest těmito pravidly, která však nevylučují dalších autonomních úlev:

§ 1. Věci, které mají býti cla zproštěny, buďte celnicím dle druhů a mnohosti ohlášeny a k revisi postaveny.

§ 2. Vyřizování těchto věcí, když se vyvážejí a zase přivážejí, vztažmo když se dovážejí a zase vyvážejí, staň se zpravidla u téže celnice, nechť jest na hranicích nebo uvnitř země.

§ 3. K opětnému vývozu i dovozu těch věcí může se vyměřiti jistá lhůta, a kdyby se lhůty této nešetřilo, mohou se pak vybírati dávky zákonem ustanovené.

§ 4. Dovoleno jest, žádati pojištění dávek buď složením jeho aneb jiným způsobem přiměřeným.

§ 5. K rozdílům ve váze, které vzejdou opravou nebo zděláním věcí, má se slušné zření míti, a jest-li rozdíl nepatrný, nemá se proň dávka zapravovat.

§ 6. Smluvní Strany budou k tomu přihlédati, aby celní odbavování co nejvíce se usnadnilo.

§ 7. Každá smluvní Strana pojmenuje v zemích svých úřady, které mají moc, odbavovati jak při dovozu tak i při vývozu věci clu podrobené, jež přivážejí obchodní cestující za vzorky.

Vzorky obchodními cestujícími dovezené a obaly upotřebené mohou býti zase vyvezeny také přes jiný úřad nežli ten, přes který byly dovezeny.

Při dovozu budiž clo dovozné za vzorky vyhledáno a od obchodního cestujícího u odbavujícího úřadu v hotovosti složeno, anebo v plné sumě pojištěno. Po zjištění totožnosti budiž na každý vzorek, pokud možná, razítko vytištěno nebo buď k němu olovo přivěšeno anebo pečeť přidána, to vše přiměřeným způsobem a zdarma.

Spis, kterým se vzorky odbavují a o němž obě vlády smluvní vydají podrobnější nařízení, má obsahovati:

a) Seznam vzorků předložených, v němž má býti pojmenováno, jakého druhu jest zboží, a takové znaky, aby jeho totožnost byla zjištěna;

b) má v něm býti poznamenáno clo dovozné za vzorky s připomenuto, zdali toto clo bylo v hotovosti složeno anebo pojištěno;

c) má v něm býti uvedeno, jak jsou vzorky poznačeny;

d) má v něm býti položena lhůta, ve které se mají vzorky do cizozemska zase vyvézti anebo prokázati, že jsou v některém skladišti složeny, sice by se složené clo dovozné v počty vzalo anebo zapravilo z jistoty zjednané.

Tato lhůta nemá činiti více nežli jeden rok.

e) Dovezou-li se do projití lhůty vyměřené *(d)* vzorky k úřadu k odbavování jich zmocněnému k tomu konci, aby se zase vyvezly nebo v skladišti složily, zjednej sobě tento úřad jistotu, zdali jsou to tytéž věci, které tu byly při odbavování dovozném. Není-li žádné závady, vysvědčí úřad, že vzorky byly vyvezeny neb složeny, vrátí clo, které bylo při dovození jich složeno, aneb učiní náležité opatření, aby zřízená jistota byla zproštěna závazku.

§ 8. Aby přes obapolné hranice přechod dobytka pastevního, dobytka na přezimování, dobytka dělného, dobytka ku krmení nebo k žíru nebo dobytka na trhy hnaného, co nejvíce se usnadnil, umluvily se smluvní Strany o tato ustanovení:

I. Dobytek na trhy, na pastvu, ku práci, ku přezimování, ke krmení nebo k žíru podroben jest na hranicích zdravotně-policejním opatřením podle vnitřního zákonodárství toho státu, do něhož se na trhy, na pastvu, ku práci, ku přezimování, ku krmení nebo k žíru dováží, pokud by o tom nebyla učiněna zvláštní úmluva.

Pod touto podmínkou a není-li nižádné proto překážky, dobytek na trhy, na pastvu, ku práci, ku přezimování, ku krmení nebo k žíru přestoupiti může na každé celnici podél hranice celní.

II. Nemohl-li by dobytek pastevný a dělný k celnici pomezní z příčin místních bez veliké obtíže stran býti postaven, může se dovoliti, aby se jen

prozatím vstoupení a vystoupení jeho u celnice pomezní oznámilo, a aby orgánové stráže finanční nebo pohraničné podle oznámení u celnice pomezní učiněného ke vstoupení a vystoupení přihlédali.

Oddělení stráže finanční opatří tato oznámení verifikací a vrátí je pak celnici pomezní.

III. Pakli by pro velikou vzdálenost celnice pomezní od toho místa, kde má dobytek pastevní nebo dělný vstoupiti neb vystoupiti, nebo pro nedostatek komunikace také oznámení pod č. II připomenuté těžko se dalo učiniti, tedy se může oznámení, že dobytek vstoupí nebo vystoupí, odevzdati některému zřízenci stráže finanční, na hranici na to místo, kde ji dobytek přestoupí, vyslanému, který povede v té příčině rejstříky záznamné.

Zřízenci, od celnice rakouské nebo švýcarské na některé místo mimo jejich sídlo úřední ležící k tomu konci vyslaní, aby přijali oznámení o vstoupení nebo vystoupení dobytka a jej ohledali, mají právo, žádati jen pravidelné náhrady útrat pocestních nebo náhrady nařízeními služebními jejich země ustanovené a budou placeni za každý den jen jednou, nehledíc k tomu, kolik oznámení bylo podáno a mnoho-li dobytka došlo.

Tito zřízenci mají dáti tomu, kdo oznámení podal, potvrzení, že je obdrželi.

Spojilo-li několik majetníků dobytka svůj dobytek v jedno, aby jej společně dali ohledati, vydají řečení zřízenci toto potvrzení jen jednomu z nich.

IV. Dobytek, který se na blízká pastviska nebo ku pracím hospodářským přes pomezí celní převede a téhož dne zase nazpět přivede, není poddán tomuto řízení celnímu; avšak budiž pro zamezení zneužívání k tomuto přechodu příhodným způsobem přihlédáno.

V. Když se dobytek zase přes pomezí celní přivede nazpět, budiž zjištěno, jsou-li to tytéž kusy a kolik jich jest. Shledá-li se nějaká odchylka v jakosti některého kusu, budiž vybráno sazební clo dovozné při zpětném vystoupení za kus, který nebyl dostaven, při opětném vstoupení však za kus zaměněný.

Nalezne-li se rozdíl v počtu kusů dobytka, vybere se při zpětném vystoupení clo dovozné za scházející kusy, a při opětném vstoupení clo dovozné za kusy přespočetné.

Vysvětlí-li se však řádně při opětném přivedení dobytka, proč některý kus schází, a potvrdí-li se úředně, že se to stalo nějakou nehodou, nebude za scházející kusy žádné clo vybíráno.

VI. Vstoupí-li nebo vystoupí-li zase dobytek přes čáru celní teprv, když lhůta při opovědi pro vystoupení nebo vstoupení vyměřená prošla, tedy jde se v příčině vstoupení podle zákonů celních předse, nemůže-li se opozdění neobyčejnými okolnostmi omluviti a potvrdí-li to náležitě úřad obecní.

VII. Co ustanoveno pod č. V a VI, vztahuje se také k dobytku, který se žene z obvodu pomezního na trhy, též k dobytku, který se přivede přes pomezí na přezimování, ku krmení nebo k žíru.

VIII. Osvobození od cla, povolené pro dobytek pastevní, dělný, též pro dobytek na trh nebo k přezimování, ke krmení nebo k žíru při přestupu hranic, má také platnost v příčině přiměřeného množství plodův od tohoto dobytka nabytých. Podle toho budou prosty cla:

a) telata, kůzlata, jehňata a hříbata krav, koz, ovcí a kobyl na pastvu, k práci, na trh nebo na přezimování, ke krmení nebo k žíru vyhnaných, a to za tolik kusů, kolik bylo při vyháněnípřezích kusů zaznamenáno, zření majíc k tomu, jak dlouho matky zůstaly mimo obvod celní;

b) sýr a máslo od dobytka, který se z pastvy nebo z přezimování, krmení nebo žíru vrátil, a to za den:

sýr,	od každé krávy	0·3	kilogramů,
	„ „ kozy	0·06	„
	„ „ ovce	0·03	„
máslo,	„ „ krávy	0·2	„
	„ „ kozy	0·04	„

Sýr a máslo, jehož se nabylo od dobytka pastevního, na přezimování, ku krmení nebo k žíru hnaného po čas jeho pobytu v druhém obvodě celním až do dne jeho navrácení, může se beze cla donésti nebo dovézti ještě ve čtyrnedělní lhůtě ode dne navrácení se dobytka počítajíc.

IX. Pomezní úředníci celní a zřízenci stráže finanční jsou povinni, obrátiti zřetel těch, kteří přecházení dobytka pastevního, dělného, též na trh, k přezimování, krmení nebo k žíru hnaného přes pomezí do sousedních obvodů pomezních řídí, že mají bedlivě schovati vydaný jim duplikát listu deklaračního nebo záznamného, taktéž bolety o pojištěném

clu zdělané, by tyto listy a bolety mohly při zpátečním hnání dobytka zase předložiti, též obrátiti zřetel jejich na to, jaké následky by mělo obmyslné se zachování.

X. Vysvědčení o zdraví dobytka, bylo-li by ho potřebí, neb o tom, že v obvodu pomezním není nakažlivých nemocí dobytka, žádati se bude jen v jazyku původním a nikoli v překladu.

Ke článku 6.

I. Byla-li by spotřební dávka z cukru snížena, tedy po dobu, po kterou tato smlouva bude trvati, budou snížena cla z věcí v příloze *B)* pod č. 127, 131 a 132 jmenovaných podle toho, kolik obsahují procent z cukru k jejich výrobě spotřebovaného.

Bylo-li by sníženo clo z kakaa, bude obdobným způsobem smluvní clo z věcí v příloze *B)* pod čís. 127 jmenovaných sníženo podle toho, co procent kakaa obsahují.

II. Doplňující dávka ve čtvrtém odstavci čl. 6 k zajištění monopolu vyhrazená, vrátí se, když se ve dvou měsících po jejím zapravení prokáže, že surovin bylo upotřebeno výhradně k výrobě monopolních předmětův.

III. Strany shodují se v tom, že předpis ve čtvrtém odstavci čl. 6 obsažený vztahuje se toliko k rozmačkaným nebo sušeným hroznům vinným, matolinám vinným, k droždí vinnému, k rozmačkanému ovoci a odpadkům ovoce, k jalovci, kořenům hořcovým, jižnímu ovoci a ku podobným látkám.

IV. Co se týče glycerinových mýdel bez alkoholu vyrobených a proto nepodrobených přirážce z důvodu alkoholového monopolu, Strany shodují se v tom, že švýcarské celnice, kromě že by tu byly důvodné pochybnosti, co možná přihlédati budou k certifikátům o výrobě takovýchto mýdel, vydaným od vysokých technických škol ve Vídni a Budapešti neb od c. k. hospodářské zkušebné stanice chemické ve Vídni a král. uher. chemického říšského ústavu a ústřední pokusné stanice v Budapešti. Ovšem však švýcarské celnice mají právo dáti přezkoumati rozbor dovezených mýdel.

K článku 7.

Povoznickou živností podle posledního odstavce 7. článku sluší rozuměti živnostenskou dopravu věcí a osob na pozemních cestách kromě železnic. „Živnostenskou daní“ sluší rozuměti každé berní obtížení živnostenského provozování, čítajíc v to zdanění příjmu z něho, bez rozdílu, zdali se daň vybírá na účet státu neb obcí atd.

Pokud živnostník zprostředkuje dopravy mezi jednotlivými místy v území druhé smluvní Strany ležícími, jest podroben berni podle zemských zákonů. Provozuje-li živnostník v území druhé smluvní Strany vedle povoznické nebo plavební živnosti samostatnou vedlejší živnost, která není podmíněna bezprostředně výkonem těchto živností, nebo má-li v něm pozemky, jest podroben z toho rovněž berni podle zemských zákonů bez obmezení.

Při plavební živnosti nebudiž pokládáno za provozování samostatné vedlejší živnosti, když živnostník na stanicích v území druhé Strany ležících zboží ze své domoviny svými dopravními prostředky dovezené dodává bezprostředně příjemcům v místě samém jsoucím nebo po železnici atd. příjemcům přespolním a naopak když zboží, které jest ustanoveno k dopravě jeho dopravními prostředky, přijímá na místě samém nebo dává donášeti, aby bylo naloženo na jeho dopravní prostředky; takové provozování nemůže rovněž již v tom býti shledáváno, když živnostník se samostatným povoznikem v území druhé Strany usedlým udržuje trvalé spojení obchodní.

K článku 14.

Smluvní Strany dohodly se o tomto v příčině řízení ve případech, ve kterých rozhodčí soud má rozhodnouti na základě 14. článku:

Rozhodčí soud má při první rozepři své sídlo v území žalované Strany, při druhé rozepři v území druhé Strany a tak střídavě v území té neb oné Strany v městě, které bude ustanoveno příslušnou smluvní Stranou. Tato má pečovati o opatření místností, písařů a sluhů, kterých rozhodčí soud potřebuje k své činnosti. Starosta jest předsedou rozhodčího soudu, který rozhoduje většinou hlasů.

Smluvní Strany dohodnou se v každém jednotlivém případu nebo jednou navždy o řízení rozhodčího soudu. Kdyby se nedohodly, rozhodčí soud sám ustanoví řízení. Řízení může býti písemné, neodpírá-li tomu některá smluvní Strana; v tomto případu může se státi úchylka od ustanovení předcházejícího odstavce.

Při obsílce a výslechu svědků a znalců úřadové každé smluvní Strany k žádosti, kterou rozhodčí soud má učiniti na příslušnou vládu, propůjčí právní pomoc týmž způsobem jako k žádostem tuzemských soudů civilních.

Tento protokol, jenž beze zvláštní ratifikace, již samou výměnou ratifikace smlouvy této, k níž to se vztahuje, pokládán bude od obou smlouvajících Stran za schválený a stvrzený, podepsán byl ve Vídni ve dvojím sepise, dne 9. března 1906.

Gołuchowski m. p.

du Martheray m. p.
A. Künzli m. p.
Alfred Frey m. p.
Arnošt Laur m. p.

Tato obchodní smlouva i s přílohami a závěrečným protokolem tímto se vyhlašuje po přisvědčení obou sněmoven rady říšské.

Ve Vídni, dne 31. července 1906.

Beck m. p.
Auersperg m. p.

Korytowski m. p.
Fořt m. p.

157.

Smlouva o pádu dobytka ze dne 9. března 1906 mezi Rakousko-Uherskem a Švýcarskem.

(Uzavřena ve Vídni dne 9. března 1906, od Jeho c. a k. Apoštolského Veličenství ratifikována v Ischlu dne 25. července 1906, vespolné ratifikace vyměněny dne 30. července 1906 ve Vídni.)

Nos Franciscus Josephus Primus,

divina favente clementia Austriae Imperator;

Apostolicus Rex Hungariae, Rex Bohemiae, Dalmatiae, Croatiae, Slavoniae, Galiciae, Lodomeriae et Illyriae; Archidux Austriae; Magnus Dux Cracoviae; Dux Lotharingiae, Salisburgi, Styriae, Carinthiae, Carnioliae, Bucovinae, superioris et inferioris Silesiae; Magnus Princeps Transilvaniae; Marchio Moraviae; Comes Habsburgi et Tirolis etc. etc.

Notum testatumque omnibus et singulis, quorum interest, tenore praesentium facimus:

Quum a Plenipotentiario Nostro et a Plenipotentiariis Helvetiae foederatae ad regulandum pecorum et rerum beluinarum commercium deque praecavendo pecorum contagio conventio Viennae die nono mensis martii anni labentis inita et signata fuit, tenoris sequentis:

Jeho Veličenství císař Rakouský, král Český atd. a Apoštolský král Uherský se strany jedné a **Spolková rada Švýcarského spolku** se strany druhé, přejíce sobě, aby obchod s dobytkem mezi oběma územími byl upraven účelnými smlouvami, jmenovali za tím účelem Svými plnomocníky:

Jeho Veličenství císař Rakouský, král Český atd. a Apoštolský král Uherský:

Pana Agenora hraběte Gołuchowského z Gołuchowa, Svého skutečného tajného radu a komořího, rytíře řádu zlatého rouna atd. atd., ministra c. a k. domu a zahraničných záležitostí:

Spolková rada Švýcarského spolku:

pana Fernanda H. du Martheray, mimořádného vyslance a zmocněného ministra Švýcarského spolku u Jeho c. a k. Apoštolského Veličenství;

kteří shledavše své plné moci v dobré a náležité formě, usnesli se o těchto článcích:

Článek 1.

Obyvatelé osad ne více jak pět kilometrů od hranic vzdálených mohou hranice tím i onim směrem každé doby se svými vlastními zvířaty do pluhu nebo do vozu zapřaženými překročiti, avšak toliko pro polní práce anebo pro svou živnost šetřice zdravotních a celních předpisů, ne však za účelem prodeje neb obchodu.

Článek 2.

Vyžadují-li toho zdravotní poměry dobytčí sousedního území druhé smluvní Strany, mohou úřady smluvních Stran vydati opatření, která obmezují pohraničný obchod dotčený v předcházejícím článku

a v § 8 závěrečného protokolu k článku 4 současně podepsané obchodní smlouvy a kterých jest potřebí, aby zdraví domácího dobytka bylo zabezpečeno.

Také se může naříditi, že dobytek, který byl za hranicemi, při svém návratu má býti podroben zvěrolékařskému ohledání, které jest pro majitele zvířat bezplatné; kromě toho, že zvířata, která za hranicemi, jak zjištěno, dostala se do přímého nebo nepřímého styku s dobytkem nakažlivou nemocí postiženým, musí býti uzavřena v bydlišti vlastníkově.

Článek 3.

Průvoz domácích zvířat všeho druhu z území jedné do území druhé smluvní Strany není nijak obmezen, pokud zvířata, provázena jsouce úředními stvrzenkami o individuelním zdraví a původu nákazou nepodezřelém, na hranicích shledána byla prosta nakažlivých nemocí a jest-li dána záruka, že budou provezena bez skládání.

Zjistí-li se na některém zvířeti za průvozu nějaká nakažlivá nemoc, budiž celá zásilka k žádosti strany do země původu nazpět dovezena, pokud proti tomu není závažných zvěrolékařských policejních námitek.

Článek 4.

Také dovoz jednokopytníků přes celnice smluvních Stran pro dovoz dobytka otevřené není nikterak obmezen, pokud každé zvíře, bývší pohraničným zvěrolékařem prohlédnuto, shledáno bude prosto nakažlivých nemocí a provázeno jest úředním stvrzením o individuelním zdraví a nákazou nepodezřelém původu.

Článek 5.

Švýcarsko nebude potud činiti překážek dovozu volů, býků, vepřů a ovcí, určených k zabití v předepsané lhůtě, kteří mají býti z Rakousko-Uherska do chlévů porážky v St. Margarethen a na rampu v Buchsu dopraveni nebo s předepsanými dovoznými povoleními do švýcarských porážek dovezeni, pokud tato zvířata, provázena jsouce úředními v zemi původu zákonem žádanými stvrzenkami o individuelním zdraví a nákazou nepodezřelém původu, na hranicích byla shledána prosta dobytčího moru, plicní nákazy, slintavky a kulhavky, vepřové nákazy, vepřového moru, ovčího svrabu neb ovčích neštovic a byla-li až ke švýcarské pohraničné celnici vezena drahou bez skládání nebo přinakládání.

Do chlévů veřejných porážek v St. Gallen, Basileji a Ženevě mohou voli, býci, ovce a vepři k zabití určení za podmínek v prvním odstavci tohoto článku dotčených bez zvláštního povolení dovozného v jednotlivých případech býti přímo dovezeni, avšak toliko takovými osobami, které byly k tomu zmocněny Švýcarskou Spolkovou radou. Rakouští neb uherští dovozci budte při udílení tohoto zmocnění na roveň postaveni dovozcům švýcarským.

Jakmile v jiných osadách švýcarských nežli v druhém odstavci tohoto článku jmenovaných budou zřízeny veřejné porážky s patřičnými dostatečnými místnostmi a úpravami, budou také v těchto porážkách jatečná zvířata z Rakousko-Uherska připuštěna za podmínek pro porážky shora jmenované stanovených.

Článek 6.

S výhradou ustanovení následujícího odstavce nebude Rakousko-Uhersko činiti žádných překážek dovozu švýcarského skotu a koz k užívání a pro chov, jsou-li tato zvířata opatřena stvrzenkami o individuelním zdraví a nákazou nepodezřelém původu ve Švýcarsku zákonem předepsanými, a budou-li na hranicích shledána prosta každékoli povinnému udání podrobené, na tento druh zvířat přenesitelné nemoci.

Každým způsobem vyhrazují si smluvní Strany svou úplnou autonomii pro obchod s dobytkem mezi pohraničnými územími za omezení dotčených v článku 1 a 5.

Článek 7.

Smluvní Strany zavazují se, že dovoz a průvoz dobytka v článcích 3, 5 a 6, první odstavec, dotčený vůbec toliko tenkrát obmezí, když nejpozději do pěti dnů po dovozu, den dovozu vpočítajíc, na dovezených zvířatech dobytčí mor, plicní nákaza nebo slintavka a kulhavka, vepřová nákaza nebo vepřový mor — některá ze tří posledně uvedených nemocí opětovně — byly zjištěny, nebo když nastane dobytčí mor v územích některého ze smluvních států.

Pro dobytčí mor a plicní nákazu nařízená obmezení budou zrušena nejdéle po 60 dnech, obmezení nařízená pro slintavku a kulhavku nejdéle

po 21 dnech, obmezení pro vepřovou nákazu nebo vepřový mor nařízená nejdéle po 30 dnech.

Bude-li nákaza zavlečena z území některé smluvní Strany, dovozná omezení budou vydána toliko proti územím příslušné smluvní Strany.

Článek 8.

Tato smlouva vztahuje se na země nebo části zemí, které jsou nebo budou s územími smluvních Stran celně spojeny.

Článek 9.

Tato smlouva nabude působnosti stejným časem, kterého zároveň podepsaná obchodní smlouva mezi Rakousko-Uherskem a Švýcarskem nabude definitivně moci a má stejné trvání a stejnou lhůtu výpovědní jako tato.

Ratifikace této smlouvy buďte vyměněny současně s ratifikacemi obchodní smlouvy dnes podepsané.

Tomu na svědomí zmocněnci obou Stran tuto smlouvu podepsali a k ní své pečeti přitiskli.

Dáno ve Vídni ve dvojím stejnopise dne 9. března 1906.

Gołuchowski m. p. **du Martheray** m. p.

Nos visis et perpensis conventionis hujus articulis illos omnes ratos gratosque habere profitemur, verbo Nostro spondentes, Nos ea omnia, quae in illis continentur, fideliter executioni mandaturos esse. In quorum fidem majusque robur praesentes ratihabitionis Nostrae tabulas manu Nostra signavimus sigilloque Nostro adpresso muniri jussimus. Dabantur Ischl die vigesimo quinto mensis julii anno millesimo nongentesimo sexto, Regnorum Nostrorum quinquagesimo octavo.

Franciscus Josephus m. p.

Agenor Comes **Gołuchowski** m. p.

Ad mandatum Sacrae Caesareae et Regiae Apostolicae Majestatis proprium:

Joannes a **Mihálovich** m. p.
Caput sectionis.

Závěrečný protokol.

Plnomocníci obou Stran podepisujíce dnes smlouvu o pádu dobytka mezi Rakousko-Uherskem a Švýcarskem dali do tohoto protokolu tato prohlášení a tyto úmluvy:

1. V dosavadní praxi, podle které dovoz živé i mrtvé drůbeže a mrtvé zvěřiny do Švýcarska bez okolků se dopouští, nenastane žádná změna.

Pro dovoz jatečných telat do Švýcarska má se podržeti dosavadní praxe.

2. Omezení v článku 1 dotčeného obchodu s dobytkem jakož i dopravy ovcí na pastvu budou vydána toliko potud, pokud toho jest nezbytně zapotřebí, aby náhlé nebezpečí pro domácí chov dobytka bylo odvráceno, a bude při tom postupováno šetřic každým směrem, pokud se to s odvrácením nebezpečí nákazy dá srovnati, hospodářských zájmů pohraničného obyvatelstva obou Stran.

3. Bude o to postaráno, aby zásilky jatečných zvířat určené k dovozu do Švýcarska z místa původu až do švýcarské celnice pohraničné byly dopravovány přímo drahou bez všelikého přinakládání nebo skládání. Z toho vyjmuty jsou toliko nutné případy jakož i skládání zvířat k vůli krmení, které však nejpozději v Inšpruku státi se má.

Voli, býci, vepři a ovce na zabití z Vorarlberku nebo z knížectví Liechtensteinského budou připuštěni za podmínek v článku 5 uvedených, jdou-li přímo drahou do švýcarských jatek.

Rakousko-Uhersko zavazuje se, o to pečovati, aby této výhody se dostalo toliko takovému jatečnému dobytku, který byl ve Vorarlberku nebo v knížectví Liechtensteinském od rolníků krmen, a učiniti, třeba-li toho, všechna opatření příhodná pro zamezení všelikého zneužití této výhody. Když by tato opatření zůstala bez výsledku, smluvní Strany se spolu dorozumí a každé z nich jest vyhrazeno, docela zapověděti dovoz jatečného dobytka ze stanic mezi Inšprukem a švýcarskými hranicemi.

4. Povolení k dovozu jatečného dobytka do těch porážek, pro které jest takového povolení potřebí, nebude, splní-li se obecně platné podmínky, tenkrát odpíráno, když místnosti příslušné porážky dopouštějí dovoz.

Při udělování takových povolení nebude zásadně činěno rozdílu mezi švýcarskými a rakouskými nebo uherskými dovozci.

Pokud by však provedení této zásady vzhledem k místním snad poměrům nebylo ve všech případech možné, nebude s rakouskými nebo uherskými dovozci žádným způsobem nakládáno nepříznivěji nežli s dovozci jiných států.

5. Zmocnění v článku 5, druhém odstavci předvídané nebude odpíráno rakouským nebo uherským dovozcům, splní-li tito příslušné povšechné podmínky; oni však nemohou žádati, aby se s nimi lépe zacházelo nežli se švýcarskými dovozci.

6. Stvrzenky o původu nákazou nepodezřelém, předepsané pro vzájemný obchod se zvířaty užitnými a plemennými obsahovati budou úřední potvrzení, že v obcích původu a obcích sousedních od 40 dnů nebyl zjištěn žádný případ některé na příslušný druh dobytka přenesitelné, povinnému udání podrobené nemoci.

7. Vykonávajíc zásadu v článku 6, odstavci 2, vyslovenou, může, dokud jinak nebude ustanoveno, dovoz dobytka plemenného a užitného z pohraničných okresův a do nich, prokáže-li se s obojí strany hospodářská potřeba příslušných stran, býti dopuštěn na povolení v každém případě zvláště dané za šetření opatrností, které budou předepsány na ochranu domácího dobytka proti zavlečení nákaz.

Smluvní Strany zamýšlejí o potřebě a způsobech dalšího upravení pohraničného obchodu konati šetření a po vypršení jednoho roku od výměny ratifikací smlouvy o pádu dobytka ve vzájemné shodě na základě zkušeností do té doby získaných otázku jinakého upravení dotčeného obchodu s dobytkem zkoumati a bude-li toho třeba, rozřešiti způsobem zájmům obou Stran vyhovujícím.

8. Strany se dohodly, že za území, proti kterým v případě zavlečení nákazy mohou býti vydána

obmezení dovozu, pokládají se: s jedné strany království a země v říšské radě zastoupené nebo země koruny Uherské, s druhé strany Švýcarsko.

V příčině obchodu ve smlouvě o pádu dobytka upraveného bude se území knížectví Liechtensteinského pokládati za příslušné k obvodu království a zemí na říšské radě zastoupených.

9. Smluvní Strany propůjčují sobě právo, k zastoupení vlastních zájmů vysílati delegáty do vzájemných území. Úřady budou vůbec poukázány, aby těmto delegátům, jakmile se za takové legitimují, k jejich přání poskytovali podporu a podávali zprávy.

10. Ustanovení smluvená pro úpravu vespolného obchodu s dobytkem vztahují se toliko na dodobytek pocházející ze smluvních států.

Ve Vídni, dne 9. března 1906.

Gołuchowski m. p. **du Martheray** m. p.

Tato smlouva o pádu dobytčím i se závěrečným protokolem vyhlašuje se tímto po přisvědčení obojí sněmovny rady říšské.

Ve Vídni, dne 31. července 1906.

Beck m. p.
Korytowski m. p.
Bienerth m. p.
Auersperg m. p.
Fořt m. p.

158.

Prohlášení ze dne 28. června 1906 mezi Rakousko-Uherskem a Švýcarským spolkem

o změně článku 16 obchodní smlouvy dne 9. března 1906 podepsané.

(Uzavřeno ve Vídni dne 28. června 1906, od Jeho c. a k. Apoštolského Veličenství ratifikována v Ischlu dne 25. července 1906, vespolné ratifikace vyměněny ve Vídni dne 30. července 1906.)

Nos Franciscus Josephus Primus,

divina favente clementia Austriae Imperator;

Apostolicus Rex Hungariae, Rex Bohemiae, Dalmatiae, Croatiae, Slavoniae, Galiciae, Lodomeriae et Illyriae; Archidux Austriae; Magnus Dux Cracoviae; Dux Lotharingiae, Salisburgi, Styriae, Carinthiae, Carnioliae, Bucovinae, superioris et inferioris Silesiae; Magnus Princeps Transilvaniae; Marchio Moraviae; Comes Habsburgi et Tirolis etc. etc.

Notum testatumque omnibus et singulis, quorum interest, tenore praesentium facimus:

Quum a Plenipotentiario Nostro atque Plenipotentiario Helvetiae foederatae de prolatando die, mensis julii anni currentis scilicet primo, quo commercii tractatus cum Helvetia foederata nunc fata die nono mensis martii labentis anni initus valere incepisset, in diem primum mensis augusti anni ejusdem, declaratio inita et signata fuit tenoris sequentis:

Měníc ustanovení v prvním odstavci článku 16 obchodní smlouvy mezi Rakousko-Uherskem a Švýcarským spolkem dne 9. března 1906 ve Vídni podepsané smluvili podepsaní jménem smluvních Stran toto:

Za počátek působnosti dotčené smlouvy místo 1. července 1906 stanoví se den 1. srpna 1906.

Toto prohlášení budiž ratifikováno a ratifikace buďte vyměněny současně s ratifikacemi dotčené smlouvy obchodní.

Dáno ve dvojím stejnopise ve Vídni dne 28. června 1906.

Gołuchowski m. p. **Salis** m. p.

Nos visis et perpensis omnibus et singulis, quae in hac declaratione continentur, ea rata grataque habere profitemur, Verbo Nostro spondentes, Nos illa omnia fideliter executioni mandaturos esse. In quorum fidem majusque robur

praesentes ratihabitionis Nostrae tabulas manu Nostra signavimus sigilloque Nostro adpresso muniri jussimus. Dabantur Ischl die vigesimo quinto mensis julii anno mille-simo nongentesimo sexto, Regnorum Nostrorum quinquagesimo octavo.

Franciscus Josephus m. p.

Agenor Comes **Gołuchowski** m. p.

Ad mandatum Sacrae Caesareae et Regiae Apostolicae Majestatis proprium:

Joannes a **Mihálovich** m. p.
Caput sectionis.

Toto prohlášení se tímto vyhlašuje po přisvědčení obojí sněmovny rady říšské.

Ve Vídni, dne 31. července 1906.

Beck m. p.
Auersperg m. p.
Korytowski m. p.
Fořt m. p.

Zákonník říšský

pro

království a země v radě říšské zastoupené.

Částka LXXIII. — Vydána a rozeslána dne 1. srpna 1906.

Obsah: Čís. 159. Nejvyšší vlastnoruční list o poměru, ve kterém království a země na říšské radě zastoupené mají v čase od 1. července 1906 až do 30. června 1907 jakož i v čase od 1. července 1905 až do 30. června 1906 přispívati k nákladům na společné záležitosti, a ve kterém platy od 1. července 1905 zálohou a na dodatečné zúčtování k těmto nákladům zapravené mají se nyní definitivně zúčtovati.

159.

Nejvyšší vlastnoruční list ze dne 28. července 1906

o poměru, ve kterém království a země na říšské radě zastoupené mají v čase od 1. července 1906 až do 30. června 1907 jakož i v čase od 1. července 1905 až do 30. června 1906 přispívati k nákladům na společné záležitosti, a ve kterém platy od 1. července 1905 zálohou a na dodatečné zúčtování k těmto nákladům zapravené mají se nyní definitivně zúčtovati.

Jeho c. a k. Apoštolské Veličenství ráčil nejmilostivěji vydati následující Nejvyšší vlastnoruční list:

Milý svobodný pane z Becků!

Poněvadž mezi zákonnými zastupitelstvy království a zemí na říšské radě zastoupených a zemí koruny Uherské o poměru, ve kterém mají přispívati k nákladům na společné záležitosti, nebylo dosaženo úmluvy ve smyslu § 3 zákona ze dne 21. prosince 1867, Z. Ř. č. 146 (§§ 19, 20 a 21 uherského zákona části XII z roku 1867), nařizuji na základě § 3 dotčeného zákona (§ 21 dotčené části zákona) s platností na čas od 1. července 1906 až do 30. června 1907, že k zapravení nákladu na společné záležitosti, jak tento náklad na jevo jde po srážce dvou procent na řad uherské státní pokladny na základě zákona ze dne 8. června 1871, Z. Ř. č. 49, království a země na říšské radě zastoupené mají přispívati $66\frac{46}{49}$ procenta a země koruny Uherské $33\frac{3}{49}$ procenta.

Dále vidí se Mi ustanoviti stejný poměr příspěvků také pro dobu od 1. července 1905 až do 30. června 1906 a nařídíti, že platy podle tohoto právě uvedeného poměru od 1. července 1905 k zapravení nákladu na společné záležitosti zálohou a na dodatečné zúčtování konané nyní mají býti definitivně zúčtovány.

Nařizuji Vám, abyste to uvedl ve všeobecnou známost.

V Ischlu, dne 28. července 1906.

František Josef m. p.

Beck m. p.

Zákonník říšský

pro

království a země v radě říšské zastoupené.

Částka LXXIV. — Vydána a rozeslána dne 2. srpna 1906.

Obsah: Čís. 160. Nařízení o službě při strojích na námořských parnících obchodního loďstva.

160.

Nařízení ministeria obchodního ze dne 12. července 1906

o službě při strojích na námořských parnících obchodního loďstva.

I. Roztřídění lodních strojníků.

§ 1.

Lodní strojníci roztřiďují se na tři třídy, a to:

1. Strojníci I. třídy, kteří jsou oprávněni říditi lodní stroje každékoli síly,

2. strojníci II. třídy, kteří jsou oprávněni říditi lodní stroje až do 1000 ind. HP.

3. strojníci III. třídy, kteří jsou oprávněni říditi lodní stroje až do 400 ind. HP.

Lodní strojníci všech tří tříd připuštěni jsou k dohledu nad půhonem lodních parních kotlů podle ministerského nařízení ze dne 15. července 1891, Z. Ř. č. 108.

II. O průkazu způsobilosti.

§ 2.

Způsobilost ke službě lodního strojníka prokázati jest zkouškou, jejíž rozsah je zřejmý ze zkušebních programů v I. dodatku obsažených.

§ 3.

a) Aby kdo byl připuštěn ke strojnické zkoušce III. třídy, třeba jest prokázati:

1. Střízlivé chování a spolehlivou povahu.

2. Stáří alespoň 18 let.

3. Dvouleté zaměstnání jako strojnický zámečník v některé strojnické dílně.

4. Dvanáctiměsíční službu při obsluze lodních strojů, kterou vykonati jest na rakouských námořských lodích v době nejvýše 18 měsíců, když zaměstnání v předcházejícím čísle předepsané bylo skončeno.

b) Aby kdo byl připuštěn ke strojnické zkoušce II. třídy, prokázati jest:

1. Střízlivé chování a spolehlivou povahu.

2. Stáří alespoň 20 let.

3. Tříleté zaměstnání jakožto strojnický zámečník v některé továrně na parní stroje nebo nabytou způsobilost jako strojník III. třídy.

4. Dvouletou službu při obsluze lodních strojů, kterou vykonati jest na rakouských námořských lodích v době nejvýše tří let, když zaměstnání v předcházejícím čísle předepsané bylo skončeno, anebo dvouleté naložení jako strojník III. třídy.

c) Aby kdo byl připuštěn ke strojnické zkoušce I. třídy, potřebí jest tříletého naložení jakožto strojník II. třídy.

Do pracovní doby při obsluze lodních strojů a do času naložení jakožto strojník III. a II. třídy

mohou se započítati pobyty v přístavech, jejichž trvání v každém jednotlivém případě nepřekročuje 14 dní.

III. Zkušební postup.

§ 4.

Strojnické zkoušky pro všechny tři třídy konány budiž před zkušební komisí, kterou námořský úřad jmenuje. Tato komise skládá se z nejstaršího co do hodnosti strojního inženýra c. k. námořského úřadu jakožto předsedy, pak jednoho strojnického inženýra c. a k. loďstva válečného a jednoho odborníka pro stavbu a půhon strojů jakožto členů.

Za examinátory budiž kromě toho přibrání pro theoretickou část zkoušky některý strojní inženýr c. k. námořského úřadu a pro praktickou část některý strojník I. třídy. Třeba-li, budou zkušební komisi přiděleny zvláštní osoby, aby dozíraly na kandidáty za písemné zkoušky a vedly protokol.

§ 5.

Zkoušky konají se každoročně ve dvou obdobích (v květnu a listopadu) při c. k. námořském úřadě v Terstu; avšak počet období může, třeba-li toho, býti zvýšen.

§ 6.

K žádosti vlastní rukou kandidátovou psané a kolkem jedné koruny opatřené za připuštění ke zkoušce musí býti připojeno:

a) Pro zkoušku na strojníka III. třídy:

1. Křestní nebo rodný list.

2. Ověřené průkazy o požadavcích v § 3, odstavci *a)*, číslo 1, 3 a 4, uvedených.

b) Pro zkoušku na strojníka II. třídy:

1. Křestní nebo rodný list.

2. Ověřené průkazy o požadavcích v § 3, odstavci *b)*, číslo 1, 3 a 4, uvedených.

Střízlivost a spolehlivost prokázány budiž služebními vysvědčeními, po případě vysvědčením obecního starosty, v jehož okresu uchazeč posledně bydlil, dvouleté, vztažmo tříleté zaměstnání jako strojní zámečník ve strojnické dílně, vztažmo v továrně na parní stroje pak vysvědčením výučným anebo vysvědčeními pracovními.

c) Pro zkoušku na strojníka I. třídy:

Ověřený průkaz o tříletém naladění jako strojník II. třídy, potřebném podle § 3, odstavce *c)*.

Žádosti budiž řízeny na c. k. námořský úřad, a tam alespoň 14 dní před lhůtou zkušební dodány.

O připuštění rozhoduje námořský úřad; proti zamítavému rozhodnutí lze podati odvolání na obchodní ministerium do 14 dní.

§ 7.

Zkouška vztahuje se na předměty v I. dodatku uvedené a rozpadá se na:

a) písemnou zkoušku;

b) praktickou zkoušku pro strojníky III. a II. třídy;

c) ústní zkoušku.

Zkouška buď konána v tomto pořadí.

§ 8.

Strojní inženýr c. k. námořského úřadu, účinkující jako examinator pro theoretickou část, provede písemnou zkoušku, strojník I. třídy pak praktickou zkoušku. Při praktické zkoušce má předseda komise býti přítomen. Ústní zkouška má se konati za přítomnosti všech členů komise.

Úlohy, které budou dány při písemné zkoušce, budou předsedou určeny a mezi kandidáty losem rozděleny. Výsledek zkoušky budiž jako „dostatečný“ nebo „nedostatečný“ poznačen a veškerým členům komise k posouzení předložen.

Examinator ať posoudí výsledek praktické zkoušky známkou „obstál“ nebo „neobstál“.

Na základě vykonané ústní zkoušky zkušební komise rozhodne o výsledku celkové zkoušky většinou hlasů známkou „výtečně obstál“, „obstál“ nebo „neobstál“.

§ 9.

Po vykonané zkoušce c. k. námořský úřad vydá kandidátovi dekret o způsobilosti, když byly náklady na kolek zapraveny.

Vzorek k tomu obsažen jest v II. dodatku.

§ 10.

Kandidáti, kteří při zkoušce neobstáli, mohou býti připuštěni k opakování zkoušky po lhůtě, kterou komise určí, avšak ne dříve než po třech měsících.

Komise rozhoduje většinou hlasů o tom, zdali částečná opakovací zkouška je přípustná.

§ 11.

Předseda zkušební komise ustanoví čas pro zodpovědění písemných úloh zkušebních. Kdyby kandidát používal nedovolených pomůcek nebo cizí pomoci, nebude připuštěn k pokračování zkoušky při ústním terminu.

Byla-li zkouška přerušena, komise hledíc k okolnostem rozhodne, má-li se zkouška považovati za nepočatou nebo za částečně vykonanou.

§ 12.

Po připuštění ke zkoušce a před jejím počátkem zapraviti jest u c. k. námořského úřadu zkušební taxy takto stanovené:

a) za zkoušku na strojníka III. třídy: 10 korun;

b) za zkoušku na strojníka II. třídy: 20 korun;

c) za zkoušku na strojníka I. třídy: 30 korun.

Za úplné nebo částečné opakování zkoušky budiž tuto stanovená taxa opětně zapravena.

IV. O počtu strojníků, kteří se mají ke službě naloditi.

§ 13.

Námořské parníky se stroji o ne více než 400 ind. HP musí míti na palubě jednoho, a trvá-li plavba předvídatelně déle než 12 hodin nepřetržitě, dva strojníky III. třídy.

Námořské parníky se stroji více než 400 ind. HP musí míti na palubě strojníka II. třídy, trvá-li plavba předvídatelně déle než 12 hodin nepřetržitě, kromě strojníka II. třídy jako řídícího ještě druhého strojníka (II. neb III. třídy) a na plavbách do přístavů za hranicemi malé plavby pobřežní nad to ještě třetího strojníka.

Námořské parníky, jejichž výkon převyšuje 1000 ind. HP, musí míti na palubě strojníka I. třídy jakožto řídícího a dva strojníky II. třídy.

Pro lodi s dvojitými šrouby nebo turbinovými stroji námořský úřad určí počet strojníků, kteří se mají ke službě naloditi.

Námořský úřad se zmocňuje, v jednotlivých případech povoliti vztažmo předepsati výjimky z předcházejících předpisů.

V. O strojní stráži.

§ 14.

Strojník jsoucí na strojní stráži smí kromě řádného vystřídání opustiti své služební stanoviště toliko v případech nejnalehavějších nutnosti a po předcházejícím uvědomění důstojníka stráže.

VI. O vedení strojního denníku.

§ 15.

Na všech námořských parnících, kromě parníků drobné plavby pobřežní se stroji o méně nežli 600 ind. HP, veden buď strojní denník podle návodu v III. dodatku obsaženého.

V této příčině nastane přerušení toliko po dobu odstrojení.

§ 16.

Strojní denník předložen buď k žádosti v tuzemsku c. k. přístavním úřadům a v cizozemsku c. a k. konsulárním úřadům.

§ 17.

Vyplněné strojní denníky buďte u přístavního úřadu domovského přístavu parníku uloženy a tam po pět let uschovány.

VII. Ustanovení závěrečná.

§ 18.

Vysvědčení vydaná před počátkem působnosti tohoto nařízení na základě dřívějších, téže věci se týkajících nařízení, zejména nařízení ze dne 15. září 1858, Z. Ř. č. 158, ze dne 19. září 1883, Z. Ř. č. 159, a ze dne 15. července 1891, Z. Ř. č. 108, podrží i dále svou platnost.

Majitelé takových vysvědčení mohou však do dvou let, počítajíc ode dne počátku působnosti tohoto nařízení, žádati také za vyhotovení dekretů o způsobilosti podle přítomného nařízení, ve kterých jim námořský úřad podle způsobu jejich dosavadního zaměstnání příkne způsobilost strojníka I., II. nebo III. třídy, při čemž těm, kteří alespoň jeden rok bez závady řídili námořské lodní stroje o více než 400, vztažmo 1000 ind. HP, vydány budou dekrety o způsobilosti za lodní strojníky II., vztažmo I. třídy, ostatním toliko dekrety o způsobilosti za lodní strojníky III. třídy.

Pozdější postoupení ze strojnické třídy tímto dekretem přiřknuté do vyšší třídy jest možno toliko po vykonání zkoušky v přítomném nařízení předepsané a po splnění ostatních příslušných podmínek.

Osoby, které, aby dosáhly způsobilosti strojníka, za počátku působnosti tohoto nařízení již počaly své naloďování, mohou po dvanáctiměsíčním naloďování s prominutím podmínky v § 3, lit. *a)*, číslo 3, předepsané, býti připuštěny ke strojnické zkoušce III. třídy.

§ 19.

Strojní pomocníci důstojničtí a vyšší strojní poddůstojníci c. a k. válečného loďstva obdrží ke své žádosti dekret o způsobilosti za strojníky III. třídy, stáhní poddůstojníci za strojníky II. třídy a řídiči strojů za strojníky I. třídy bez předchozí zkoušky a průkazu pracovního.

§ 20.

Dopustí-li se strojník hrubého porušení povinnosti, pokud toto se netrestá podle obecných trestních zákonů, může býti strojníkovi dekret o způsobilosti odňat, a to poprvé až na dobu tří let, v případě opětovném také na vždy.

Přestupky ustanovení §§ 14 a 15 tohoto nařízení trestají se pokutou peněžitou až do dvou set korun nebo vězením od 6 hodin do 14 dnů.

§ 21.

O řízení trestním platí povšechně ta ustanovení, která jsou v platnosti v příčině potrestání přestupků námořní policie vůbec.

První stolicí pro toto řízení jsou úřady námořnické (přístavní úřady, konsulární úřady), druhou stolicí jest námořský úřad, třetí pak ministerium obchodu.

Potvrdí-li druhá stolice nález první stolice, třebas by výměr trestní zmírnila, není dalšího odvolání.

Zapravené pokuty plynou do podporovacího fondu námořního loďstva.

Jde-li o odnětí dekretu způsobilosti, dotčené v § 20, jest námořský úřad první a ministerium obchodní druhou stolicí.

§ 22.

Nařízení toto vztahuje se ke všem námořským parníkům obchodního loďstva včetně parních jacht a parních plavidel rybářských. Vyňata jsou toliko taková parní plavidla, která slouží výlučně vnitřní dopravě přístavní, pro něž dosud platná ustanovení zůstávají i dále v platnosti.

§ 23.

Tímto nařízením zrušují se ustanovení nařízení c. k. obchodního ministeria ve shodě s ministeriem vnitra a ministeriem věcí duchovních a vyučování ze dne 15. července 1891, Z. Ř. č. 108, pokud se vztahují ke průkazu způsobilosti k obsluze a dohledu k parním strojům na námořských parnících kromě parních plavidel v předešlém paragrafu dotčených.

Nařízení toto nabude moci dne 1. října 1906.

Fořt m. p.

Dodatek I.

I. Program pro zkoušku na strojníka III. třídy.

A. Písemná zkouška.

Sepsání písemné zprávy o nějakém úkonu ze služebního oboru strojníka III. třídy.

B. Praktická zkouška.

Praktická zkouška koná se před lodním strojem jsoucím v chodu na moři a vztahuje se na dohled k veškerému strojnímu zařízení a na jeho obsluhu jakož i na odstranění námořských škod.

C. Ústní zkouška.

a) Podstata parních kotlů.

1. Popsání normálního lodního kotlu.
2. Popsání cesty, kterou voda, pára a výhřevné plyny konají v lodním kotlu.
3. Popsání jednotlivých součástek kotlových: obal, čelní stěny, kouřníky, plamenné trouby, obratové komory, ohňové trouby, roštová úprava, můstek, zakotvení, rozpěrací svorníky a nýtování.
4. Popsání veškeré výzbroje kotlu a vysvětlení jejího účelu: bezpečnostní záklopky, vodoznaky, zkoušecí kohoutky, manometr, sháněcí kohoutky, proplačovací záklopky, samočinné napájecí ventily a uzavírající parní ventily.
5. Roztápění kotlu a napájení v době půhonu.
6. Používání salinometru a vliv kondensatoru.
7. Příčina převření kotlů.
8. Příčina deformací kotlových plechů, zvláště plamenných trub, a jak se při tom chovati.
9. Příčiny korrosí a místních seslabení plechu, ohledání v takových případech.
10. Provedení malých oprav, aby poškození kotlu byla odstraněna (po případě buď k tomu zhotoven nákres od ruky).
11. Příčiny a prostředky k zabránění netěsnosti kotlů.
12. Příčiny výbuchů kotlu.
13. Opatření, praskne-li ohňová trouba, ucpe-li se sháněcí trouba, klesne-li hladina vodní, sedí-li pevně záklopky bezpečnostní nebo selžou-li úpravy napájecí.
14. Vnitřní a zevnitřní čištění kotlu.
15. Předpisy o bezpečnosti parních kotlů (rakouský zákon o parních kotlech).
16. O druzích uhlí, zabraňování, aby se samo nevzňalo, o jakosti a vlastnostech nejobyčejnějších látek k půhonu.

b) Podstata strojů parní lodi.

1. Popis sloučeného (kompoudního) lodního stroje a lodního stroje s trojí expansí.
2. Popis chodu páry v lodních parních strojích.
3. Popis hlavních částí lodního stroje.
4. Popis kondensátoru povrchového, vývěvy, napáječky stroje a jak působí.
5. Popis rozvodu se zvláštním vzhledem ke Stephensonovu kulisovému rozvodu a přístrojům pro rozvod vratný.
6. Účel a popis ke stroji přiřaděných a jinakých čerpadel.
7. Popis Thrustového ložiska, vaznicové trouby a lodní vrtule.
8. Příprava stroje k plavbě.
9. Zacházení se strojem za plavby.
10. Posouzení stroje podle počtu rotací a podle údajů manometru a prázdnoměru.
11. Zacházení s pístovými tyčemi, ložisky a jinými částmi stroje, rozpálí-li se pohybem.
12. Udržovací práce na stroji.
13. Opatrnostní opatření za vlnění moře.
14. Jak se jest zachovati při poškození strojů.
15. Provedení menších oprav, aby poškození byla odstraněna (po případě buď také zhotoven náčrtek od ruky).

II. Program pro zkoušku na strojníka II. třídy.

A. Písemná zkouška.

a) Sepsání zprávy o přihodivším se poškození stroje neb o událostech při uváznutí lodi na mělčině.

b) Zodpovědění tří písemných otázek z každé skupiny tuto uvedené:

I. Výpočet kořenů čtvercových a krychlových, prostorových obsahů nádob, skladů, skladišť a váhy jednoduchých částí strojových.

II. O diagramech indikátorových, koňských silách, rychlostech lodí, spotřebě uhlí a o skluzu (vypočtené a skutečně vykonané cestě).

III. Poměry rotací, rychlostí páry a vody, napětí páry.

IV. Zatížení zpruh, bezpečnostních záklopek, zpruh pístových, přípustné tlaky páry a vody na ztužené rovné stěny a na topení.

Tyto úkoly slouží netoliko k posouzení odborných vědomostí, nýbrž také ke průkazu vědomostí ze základů mathematiky a mechaniky.

c) Načrtání a zobrazení jednotlivých součástek strojů, vztažmo náčrtek o opravě, aby přihodivší se poškození bylo odstraněno.

B. Praktická zkouška.

Tato zkouška koná se před lodním strojem za jeho chodu na moři a vztahuje se na veškeré zařízení kotlův a strojův a na stroje pomocné.

Kandidát musí uměti vyložiti, jakými opatřeními lze dosáhnouti konečných cílů, examinatorem uvedených; examinator kromě toho uvede předpokládané poškození stroje a kandidát má podle podrobné konstrukce příslušného stroje popsati způsob zamýšlené jím nápravy.

C. Ústní zkouška.

Kromě odborných vědomostí podle programu I, *C* při strojnících III. třídy předpokládaných:

a) Zařízení kotlu a topení.

1. O druzích uhlí, jejich výhodách a špatných vlastnostech, uložení ve skladištích, opatřeních, aby se samo nevznalo.
2. Účel a úprava předhřívačů a filtrů napájecí vody.
3. Účel a úprava umělého tahu.
4. O napájecí vodě, solném obsahu, ochraně kotlových stěn proti galvanickému proudu.
5. O povlaku kotlového kamene a jeho následcích.
6. O poškození kotlů, vyboulení kotlového dna a pláště, vboulení plamenných trub a stěn obratových komor, korrosích plechů, trhlinách v plném plechu a trhlinách nýtovacích děr, o netěsnosti parních kotlů a ohňových trub, opatřeních v takových případnostech a oprava.
7. Popis nejdůležitějších lodních kotlů s vodními troubami a způsob půhonu.
8. O parních potrubích.
9. O způsobu, jak se upevňují výztuhy a rozpěrací svorníky (zhotovení náčrtku).
10. O ohledání lodních kotlů. Úřední revise.

b) Lodní stroj.

1. Podstata kompoundního lodního stroje a stroje s trojí a čtverou expansí.
2. O parních válcích, válcových pláštích a jejich garniturách.
3. Popis rozmanitých šoupátek a jejich odlehčení.
4. Parní písty, tyče a ucpávky.
5. O kulisových rozvodech, rozvodu Stephensonovu, Marshallovu, Joyovu atd.
6. Hlavní polohy šoupátek, pístů a klik.
7. O vývěvách, pumpách na vodu chladicí, napájecí a vařicí.
8. Zachycování indikatorových diagramů, důsledky z chybných diagramů, koňské síly, výpočet výkonu podle Simpsonova vzorce, přibližný výpočet, výpočet s polárním planimetrem.
9. Úpravy na mazání a chlazení lodních strojů, vlastnosti upotřebitelných mazadel.
10. Lodní šroub a převod hřídelní, Thrustové ložisko.
11. Měření a výpočet stoupání lodního šroubu.
12. O zachovávání určitého počtu obrátek a příčiny ubývání rotací, upravení přítoku páry.
13. O hřmotech při normálním a porušeném chodu lodního stroje.
14. O zacházení se strojem před plavbou, za plavby a po plavbě.
15. Výpočet množství vody, kterou poskytuje jednočinně nebo dvoučinně působící pumpa pro určitý počet obrátek, vztažmo zdvihů.
16. Poškození strojů a jejich oprava.
17. Vedení strojového deníku.

c) Pomocné stroje.

1. Strojní telegraf.
2. Stroj na obrat směru.
3. Čerpadlo cirkulační.
4. Parní napáječka.
5. Stroj na otáčení hlavního stroje.
6. Parní čerpadlo na vařicí vodu.
7. Hasicí nářadí.
8. Stroj dynamický.
9. Úprava elektrického osvětlení.
10. Stroj na vrhání světla.
11. Akkumulatory.

12. Přístroje na destilování mořské vody.
13. Chladicí stroje.
14. Popis stroje na vytáhnutí kotvy.
15. Popis parního vratidla.
16. Popis parního zdvihadla.
17. Ventilační úpravy, kompressory.
18. Poškození jednotlivých pomocných strojů a jeho náprava.

III. Program pro zkoušku na strojníka I. třídy.

A. Písemná zkouška.

Zodpovědění tří písemných otázek ze čtyř skupenin ve zkušebním programu pro strojníky II. třídy uvedených, na podkladě mathematických, mechanických a fysikálních vědomostí podle programu III *B* žádaných.

B. Ústní zkouška.

Kromě odborných vědomostí předpokládaných podle programu II *C* při strojnících II. třídy:

a) Mathematika, mechanika a fysika.

I. Arithmetika.

1. Řešení rovnic prvního stupně.
2. Počítání s logarithmy.

II. Planimetrie.

1. Výpočet plošného obsahu tří- a vícestranných obrazců.
2. Přibližný výpočet ploch křivkami omezených.

III. Stereometrie.

1. Výpočet obsahu hranolů, válců, jehlanů a zkomolených jehlanů, kuželů a komolých kuželů, koulí a kulových úseků.
2. Přibližné vypočítání těles, vztažmo dutých prostor křivými plochami omezených (uhelných skadišť, vodních kádí).

IV. Rovinná trigonometrie.

1. Znalost trigonometrických funkcí.
2. Vypočítání stran a úhlů pravoúhelných a kosoúhelných trojúhelníků.

V. Mechanika.

1. Znalost theorie jednoduchých strojů; páka, kladka, šikmá plocha, klín, kolo na hřídeli, šroub.
2. Znalost jednoduchých částí strojů: šroubů, nýtů, čepů, čepovic, řemenových kotoučů, ozubených kol, klik, pák, záklopek, pístů, provazců, řetězů a odporu proti pohybu (tření, tuhosti provazů).
3. Základní pojmy nauky o pevnosti a namáhání látek.

VI. Fysika.

Znalost obecné nauky o teple, zejména vlastností vodních par a vyvinování tepla spalováním.

b) Odborná věda.

I. Úpravy kotlů a topenišť.

1. O topivé ploše a jejím výpočtu.
2. Poměr mezi topivou plochou, plochou roštovou a výkonnosti kotlů.
3. Způsob ohledání kotlů k určení schopnosti odpařovací, spotřeba vody a uhlí. Hospodárná spotřeba uhlí a spotřeba uhlí za rozličných rychlostí lodních.
4. O používání tekutých paliv.
5. O látkách na stavění kotlů a co se na nich vyžaduje; přípustné namáhání látek.
6. Výpočet tloušťky jednotlivých kotlových plechů.
7. Výpočet výztuh, rozpěrných svorníků a nýtů kotlu.
8. O přípustných napětích páry ve starých kotlech.
9. O Bellevilleových, Yarrowových, Babcock-Wilcoxových kotlech s vodními troubami.
10. Různé druhy pomocných kotlů.

II. Stroj.

1. Konstrukce indikatorových diagramů.
2. O regulování šoupátek, Zeunerův a Müller-Reuleauxův diagram.
3. Výhody a nedostatky parních pláštů.
4. Výpočet tloušťky stěn válců.
5. Výpočet průměrů klikových čepů a hřídelů.
6. O vakuu, ochlazovací ploše kondensátorů, množství chladicí vody a vývěvě.
7. Určení slipu vrtulí z hlavních rozměrův a skutečné rychlosti lodní pro určitý počet obrátek.
8. Povšechná vědomost o vybalancování lodních strojů.
9. O roztažení jednotlivých strojových částí teplem.
10. O spotřebě uhlí při rozličných strojových soustavách.

III. Pomocné stroje.

1. O půhonu rozličných pomocných strojů a jeho poruchách.
2. Poruchy půhonu v elektrické úpravě. Bezpečnostní předpisy pro elektrická vedení. Nebezpečenství elektrického proudu a poskytování pomoci.
3. Theorie strojů amoniakových, strojů s kyselinou uhličitou a studeným vzduchem.
4. O pomocných kondensátorech, jejich velikosti a k nim náležitých kombinovaných čerpadlech.
5. Velikost ssacích a tlakových ventilátorů pro lodní prostory, ventilační úpravy.
6. Úprava vedení parních trub na lodích, rozměry těchto trub.
7. Odvodňovací úpravy lodí s patřičnými k tomu čerpadly.
8. Dynamické stroje, elektromotory pro proud stejnosměrný a střídavý.
9. Ruční a parní kormidla, differenciální šoupátka a kormidelní vedení.
10. Výkonnost evaporátorů, jejich hlavní výhody, ztráty vodní hlavních a pomocných parních strojů.

Dodatek II.

Čís. . . . .

Dekret způsobilosti.

(Erb.)

Kolek.

Na základě zkoušky u c. k. námořského úřadu v Terstu dne . . . . . (s výtečným prospěchem) vykonané (na základě ustanovení § 18 nařízení ze dne 12. července 1906, Z. Ř. č. 160) stvrzuje se, že (vlastnost) (jméno a příjmení), narozený v . . . . . , dne . . . . . , příslušný do . . . . . , je způsobilý k . . . . (vlastnost) . . . . pro námořské parníky obchodního loďstva.

V Terstu, dne . . . . . .

President c. k. námořského úřadu.

(L. S.)

Dodatek III.

Návod

k vedení strojního denníku na rakouských námořských parnících.

§ 1.

Zápisy do strojního denníku konány buďte za osobní zodpovědnosti strojníka jsoucího na stráži při stroji.

Údaje o práci strojů zapisovány buďte do strojního denníku za času stráže. Zápisy o spotřebě materiálu buďte vykonány nejpozději dne po spotřebním dnu následujícího. Každá stránka strojního denníku buď podepsána řídicím strojníkem.

§ 2.

Rubriky strojního denníku, které se mají zhotoviti podle vzorce k tomuto návodu připojeného, musí býti tímto způsobem vyplněny.

A. Zápisy za plavby.

1. Rubrika „Podpis strážného strojníka“ musí obsahovati jeho vlastnoruční čitelný podpis.

2. Tlak páry v kotlech a válcích hlavního stroje uveden buď v atmosférách, stupeň nasycenosti v procentech.

3. Prázdný prostor kondensátoru zapsán buď v centimetrech rtuťového sloupce.

4. Používá-li se umělého tahu, uveden buď pro měření tlaku vzduchu rozdíl výšek obou tekutinových sloupců v měřiči tahu měřený v centimetrech.
Pozorován buď tlak vzduchu netoliko ve vedení pro přivádění vzduchu, nýbrž i v popelníku.

5. Obrátky stroje buďte každou hodinu několikrát podle hodinek kontrolovány a průměr tohoto pozorování buď zapsán do strojního denníku.

B. Zápisy na konci každé stráže.

1. Při střídání stráže, jest-li tu rotační počitadlo, budiž úhrnný počet rotací za uplynulé stráže vyčten a do denníku zapsán.

2. V rubrice „Stav povětrnosti“ uvedeny buďte všechny ty okolnosti, které působí na práci strojů, jako vítr, vlnění moře atd.

C. Zápisy po každých 24 hodinách.

V rubrice „Vykonané práce“ zapsány buďte všechny důležité práce, zvláště ty, které způsobují větší spotřebu materiálu. Sem patří: čištění kotlů, otvírání válců nebo šoupátkových komor, regulování ložisek atd.

Koná-li tyto práce nějaká továrna, zapsáno buď jméno továrny.

Kromě toho zapsány buďte v této rubrice všechny škody s uvedením času, kdy vznikly a druhu prostředků užitých na jejich nápravu, potom čas úředních prohlídek kotlů.

§ 3.

Rubriky týkající se spotřeby materiálu mohou býti také jinak uspořádany, nežli v připojeném vzorci se stalo a povinnost vyplniti je uložena jest toliko v příčině spotřeby uhlí.

§ 4.

Ve strojním denníku uvedena buď přesně hodina příjezdu a odjezdu. Při tom platí pro příjezd ten okamžik, ve kterém se dá strojovým telegrafem první znamení pro manévr vjezdu do přístavu a pro odjezd ten okamžik, ve kterém stroj se zřídí na plnou sílu.

Počet mořských mil za jeden astronomický den ujetých přenesen buď z lodního denníku do strojního denníku.

§ 5.

Ponor lodi napřed a vzadu uveden buď v míře metrické.

§ 6.

V připojeném vzorci obsažené rubriky pro údaje o pracovní době hlavních a pomocných kotlů, elektrického světla a jinakých pomocných strojů vyplněny buďte podle možnosti.

Astronomický den od poledne . . . . . do poledne . . . . . 19 . .

Přístav . . . . . nebo linie do . . . . . čís. . . . . cesty.

Hodiny	Podpis strážného strojníka	Tlak páry (kotel)	Stupeň nasycenosti	Tlak páry ve válcích V. tl.	Pr. tl.	N. tl.	Vakuum v kondensatoru	Tlak vzduchu v příváděcím potrubí	pod roštem	Obrátky za minutu	za hodinu	Stav povětrnosti	Vykonané práce
1													
2													
3													
4													
5													
6													
7													
8													
9													
10													
11													
12													
1													
2													
3													
4													
5													
6													
7													
8													
9													
10													
11													
12													
									Dohromady .				

Spotřeba materiálu

v kilogrammech	Druh uhlí	Olej: Stroj	Olej: Válce
za hodin plavby . .			
za čekací dobu . . .			
pro pomocné kotly . .			
pro kuchyni			
na topení			
Celková spotřeba . .			
Od včerejšího dne zbylo			
Obdržel			
Zásoba na lodi . . .			

Koudel

Mazadla

Petrolej

Draslo

Napájecí voda

Vnitřní čištění

hlavních kotlů . . . . .

pomocných kotlů . . . .

Ponor parníku { napřed . . . . . vzadu . . . . . .

Hlavní kotel.

Oheň připraven o . . . . . .

Kotel pod parou . . . . . .

Počet užitých ohňů . . . . . .

Pomocné kotly.

Oheň připraven o . . . . . .

Oheň uhasen o . . . . . .

Pracovních hodin . . . . . .

Stupeň nasycenosti . . . . . .

Doba práce

dynamických strojů . . . . . .

zdvihadel . . . . . .

chladicího stroje . . . . . .

evaporátoru . . . . . .

Teplota dle stodílné stupnice.

Teplota napájecí vody . . . . . .

„ v ohřívači napájecí vody . . . . . .

„ mořské vody . . . . . .

„ chladicí vody . . . . . .

Odjezd z	hodina	minuty	Příjezd do	hodina	minuty	za plavby: hodina	za plavby: minuty	Pobyt v přístavě: hodina	Pobyt v přístavě: minuty	Počet ujetých mílí za den
			Dohromady .							

Poznámky o povaze látek:

. . . . . .

. . . . . .

. . . . . .

. . . . . .

Podpis řídícího strojníka:

. . . . . .

Zákonník říšský

pro

království a země v radě říšské zastoupené.

Částka LXXV. — Vydána a rozeslána dne 15. srpna 1906.

Obsah: (Čís. 161—165.) 161. Vyhláška, kterou se vyhlašují dodatečná ustanovení k cejchovnímu řádu ze dne 19. prosince 1872. — 162. Nařízení, jímž částečně se doplňuje nařízení ze dne 21. srpna 1871, kterým byl vydán předpis o zkouškách kandidátů na místa učitelů zpěvu na středních školách a učitelských ústavech, pak hry na housle, varhany a klavír na učitelských ústavech. — 163. Vyhláška, že práce spojené s otiskováním kolkových známek a s odkolkováním cizozemských cenných papírů přeneseny byly s dů-chodkového a kolkového úřadu na finanční zemskou pokladnu v Terstu. — 164. Nařízení, že změněny byly lhůty ke placení činžovní daně domovní v bernním výběrčím okresu Mostském. — 165. Vyhláška, kterou předpisy o zkoušení a ověřování cejchovním úřadem můstkové váhy s rafií, výhradně k vážení železničných zavazadel cestovních určené, vyhlašují se ve změněném a doplněném doslovu.

161.

Vyhláška ministeria obchodního ze dne 17. července 1906,

kterou se vyhlašují dodatečná ustanovení k cejchovnímu řádu ze dne 19. prosince 1872, Z. Ř. č. 171.

Vykonávajíc zákon ze dne 23. července 1871, Z. Ř. č. 16 z r. 1872, kterým byl vydán nový řád míry a váhy, vyhlašuje se tento, c. k. normální komisí cejchovní vydaný dodatek k cejchovnímu řádu ze dne 19. prosince 1872, Z. Ř. č. 171.

Ustanovení tohoto dodatku nabudou moci šest neděl po dni vyhlašovacím.

Fořt m. p.

Čtyřicátý pátý dodatek k cejchovnímu řádu

ze dne 19. prosince 1872.

K § 37 až 40.

Ke zkoušení a ověřování cejchovním úřadem připuštěny budou také saccharometry pro 0 až 8 procent, vyhovují-li těmto podmínkám.

I. Ustanovení o tom, jak saccharometry mají býti uzpůsobeny.

1. Saccharometr zhotovený z čistého, pruhů prostého skla nesmí býti delší nežli 440 *mm*; průměr rukojeti musí míti alespoň 4 *mm*.

2. Vrchol rukojeti a sousední část její v délce alespoň 2 *mm* musí býti uvnitř opatřeny povlakem z červeného vosku pečetního.

Horní okraj papírové stupnice musí od dolního okraje tohoto povlaku odstávati alespoň 10 *mm*.

Spodní okraj papírového proužku smí nejvýše o 10 *mm* ležeti výše než místo, kde rukojeť jest přitavena k tělesu saccharometrovému.

3. V rukojeti umístěná papírová stupnice rozdělena buď od 0 až do 8 procent na desetiny procenta. Prostřední vzdálenost dvou po sobě následujících procentových čárek nesmí býti menší než 20 *mm*.

Dílčí čárky s celými procenty se srovnávající buďte zřetelně očíslovány a musí býti delší nežli čárky pětidesetinné a tyto zase delší nežli čárky desetinné.

Nejspodnější čárka dílčí musí ležeti alespoň 10 *mm* nad tím místem, kde rukojeť jest přitavena.

Vzdálenost nejvyšší dílčí čárky od vrcholu rukojeti nesmí býti menší nežli 20 *mm*.

Odchylka v poloze jednotlivých dílčích čárek proti ideálně pokračujícímu dělení nesmí přesahovati 0·01 procenta.

Údaje nástroje nesmějí u žádného bodu odchylovati se od údaje správného o více než 0·2 procenta.

Dotčená stupnice buď kromě toho továrním číslem, letopočtem a číslem měsíce, kdy nástroj byl zhotoven a označením: „Saccharometr pro procenta podle váhy za + 14° R — budiž shora čteno“ opatřena a připevněna buď v rukojeti nahoře vyzinou, při čemž buď obvyklá malá dírka provrtána, dole pak voskem pečetním.

4. Teploměr v tělese saccharometrovém vtavený musí býti opatřen papírovou nebo kartonovou stupnicí nahoře i dole upevněnou, která má na přední straně dělení od 1° R pod nulou až k 26° R nad nulou. Čárky pětkové a desítkové musí býti přiměřeně prodlouženy a čárky posledně uvedené kromě toho zřetelně očíslovány.

Vzdálenost stupňových čárek 0 až 26 nesmí býti menší nežli 64 *mm*, chyby dělení nesmějí převyšovati 0·1°.

Stupnice musí kromě toho míti výslovné označení „teploměr podle Réaumura“ a má na zadní straně obsahovati jméno a bydliště zhotovitele nástroje a nápis:

„Údaje tohoto nástroje buďte podle příslušných úředních tabulek redukovány.“ (Srov. oddíl II, číslo 7.)

Není však závady, uvésti jméno a bydliště zhotovitele po případě na stupnici saccharometrové (srov. číslo 3).

Rtuť musí při stoupající a klesající teplotě vytvořovati úplně pravidelný oblý vrcholek, nesmí se nikterak šikmo stahovati, nesmí zůstávati lpěti na skle a také nesmějí tvořiti se bublinky.

Obrátí-li se nástroj bez nárazu, rtuťový sloupec nesmí se rozděliti ani dolů klesnouti; ochladí-li se na 13° R pod nulou, rtuťový sloupec musí se stáhnouti do nádržky teploměru.

Údaje teploměru, jehož vlasová rourka musí býti vytažena do špice, aniž by tvořila nějaké rozšíření, smějí býti nejvýše o 0·5° příliš vysoké, vztažmo příliš nízké.

II. Zkoušení a ověřování cejchovním úřadem.

5. Zkoušení a ověřování saccharometrů vyhovujících předcházejícím ustanovením koná se u c. k. normální komise cejchovní (ve Vídni, II., Prager Reichsstraße č. 1, dodávací okres poštovský XX/2).

Před zkoušením těchto saccharometrů předcházeti musí vůbec jednoměsíční složení jejich (počítajíc ode dne dodání jejich) u c. k. normální komise cejchovní.

C. k. normální komise cejchovní jest však zmocněna, tuto lhůtu skladní snížiti, pokud nástroj jest prokazatelně zhotoven z takového druhu skla, při kterém změny co do objemu a tvaru průběhem času se vyskytující podle zkušenosti jsou nepatrné.

6. Uvedeným podmínkám vyhovující nástroje budou na rukojeti mezi pečetním voskem a stupnicí a na tělese aräometrovém odkolkovány orlíčkem .

K větší kolkové značce na tělese saccharometrovém připojeno bude běžné číslo protokolu.

7. Ke každému ověřenému saccharometru vyhotoven bude výkaz o stavu věci; výkaz tento obsahuje číslo tovární, úřední číslo protokolu, měsíc a rok, kterého nástroj byl zhotoven, jakož i jeho váhu a potvrzení o zaplaceném poplatku cejchovním. K výkazu o stavu věci připojen jest návod k užívání, kromě potřebných tabulek redukčních.

Ke každému, k cejchování, vztažmo kolkování z jakéhokoli důvodu nepřipuštěnému saccharometru vydán bude list o vrácení, který obsahuje zjištěné vady a rovněž potvrzení o zapraveném poplatku (manipulačním poplatku nebo poplatku za vrácení) (srov. oddíl III, číslo 9 a 10).

8. Jestliže se straně výkaz o stavu věci k saccharometru patřící ztratil nebo stal-li se ne-

upotřebitelným, může se zažádati o vydání duplikátu jeho u c. k. normální komise cejchovní.

Pro každý jednotlivý duplikát potřebná kolková známka v hodnotě dvou korun budiž k žádosti kolku podrobené připojena a uvedeno buď v podání úřední číslo protokolu, pod kterým saccharometr byl ověřen, tovární číslo nástroje a jméno a bydliště zhotovitele saccharometru.

Za vydání duplikátu zapraviti jest, není-li předložen původní výkaz o stavu věci, částku 2 K 40 h, pakli tu jest tento výkaz, částku 80 h.

III. O poplatcích za zkoušení a ověřování cejchovním úřadem.

9. Za saccharometry, které pro snadno viditelné vady konstrukční úřadem, zapraviti jest manipulační poplatek 60 h od kusu.

10. Za saccharometry, o kterých při zkoušení bylo shledáno, že nevyhovují podmínkám pro úřední ověření stanoveným, poplatek činí 10 K od kusu.

V tomto, jakož i v předcházejícím případě saccharometry vydány budou straně s vyhotoveným listem o vrácení, na němž se úředně potvrzuje zapravení poplatku o vrácení, vztažmo manipulačního (srov. oddíl II, číslo 7, odstavec 2).

11. Za zkoušení a ověřování saccharometrů cejchovním úřadem zapraviti jest poplatek 20 K (srov. oddíl II, číslo 7).

IV. Opětovné zkoušení, vztažmo ověření cejchovním úřadem (přecejchování).

12. Odporučuje se, saccharometry dáti v přiměřených občasích cejchovním úřadem znova zkoušeti, vztažmo ověřiti, poněvadž podle zkušenosti mohou nastati deformace tělesa saccharometrového a také ztráty na hmotě, které po případě jsou na újmu údajům nástroje.

Za případné opětovné zkoušení, vztažmo ověření saccharometru zapraviti jest poplatky uvedené v předcházejícím oddíle III.

Ve Vídni, dne 23. června 1906.

C. k. normální komise cejchovní:

Lang m. p.

162.

Nařízení ministeria věcí duchovních a vyučování ze dne 27. července 1906,

jímž částečně se doplňuje nařízení ze dne 21. srpna 1871, Z. Ř. č. 107, kterým byl vydán předpis o zkouškách kandidátů na místa učitelů zpěvu na středních školách a učitelských ústavech, pak hry na housle, varhany a klavír na učitelských ústavech.

K částečnému doplnění nařízení ministeria věcí duchovních a vyučování ze dne 21. srpna 1871, Z. Ř. č. 107, vidí se mi naříditi, aby ti abiturienti učitelských běhů na Vídeňské konservatoři, kteří budoucně nabudou vysvědčení zralosti, co se týče průkazu o učitelské způsobilosti pro vyučování hře na varhany na ústavech pro vzdělávání učitelů (učitelek) byli na roveň postaveni těm kandidátům, kteří tuto učitelskou způsobilost podle dotčeného nařízení prokázali zkouškou s úspěchem vykonanou před zkušební komisí tam dotčenou.

Marchet m. p.

163.

Vyhláška ministeria finančního ze dne 27. července 1906,

že práce spojené s vtiskováním kolkových známek a s odkolkováním cizozemských cenných papírů přeneseny byly s důchodkového a kolkového úřadu na finanční zemskou pokladnu v Terstu.

Vzhledem k číslu 1, odstavci 3 nařízení finančního ministeria ze dne 1. prosince 1899, Z. Ř. č. 239, a § 2. číslo 2 nařízení ministeria finančního ze dne 23. února 1900, Z. Ř. č. 36, o úředním vtiskování kolkových známek cenných, potom vzhledem k nařízení ministeria finančního ze dne 16. května 1906, Z. Ř. č. 103, v příčině seznamu úřadů, které jsou zmocněny překolkovati cizozemské papíry cenné, oznamuje se, že práce spojené s úředním vtiskováním kolkových známek cenných na účtech, nákladních listech a nepopsaném papíře a s překolkováním kolkových známek na cizozemských papírech cenných v Terstu od 1. července 1906 počínaje místo důchodkového a kolkového úřadu svěřeny jsou tamní finanční zemské pokladně.

Korytowski m. p.

164.

Nařízení ministeria finančního ze dne 27. července 1906,

že změněny byly lhůty ke placení činžovní daně domovní v berním výběrčím okresu Mostském.

Na základě zákona ze dne 11. června 1894, Z. Ř. č. 110, nařizuje se, že činžovní daň domovní, která v berním výběrčím okresu Mostském podle dosud platných předpisů placena byla ve čtvrtletních, napřed dospělých lhůtách dne 1. ledna, 1. dubna, 1. července a 1. října, budoucně placena býti má v tomto berním výběrčím okresu ve čtyřech stejných lhůtách dne 1. února, 1. května, 1. srpna a 1. listopadu každého roku dospělých.

Tytéž lhůty splatnosti mají podle § 7 zákona ze dne 9. února 1882, Z. Ř. č. 17, platnost míti také pro pětiprocentní daň z ryzího výtěžku budov, které následkem stavby zcela nebo částečně jsou osvobozeny od domovní daně činžovní.

Nařízení toto nabude moci dnem 1. října 1906.

Korytowski m. p.

165.

Vyhláška ministeria obchodního ze dne 30. července 1906,

kterou předpisy o zkoušení a ověřování cejchovním úřadem můstkové váhy s rafijí, výhradně k vážení železničných zavazadel cestovních určené, vyhlašují se ve změněném a doplněném doslovu.

Na základě nařízení obchodního ministeria ze dne 23. září 1904, Z. Ř. č. 111, vyhlašují se následující, c. k. normální komisí cejchovní ve změněném a doplněném doslovu vydané a obchodním ministeriem co se týče poplatků schválené předpisy o zkoušení a ověřování cejchovním úřadem můstkové váhy s rafijí, výhradně pro vážení železničných zavazadel cestovních určené.

Předpisy tyto nabudou moci dnem vyhlášení; současně zrušují se předpisy vyhlášené v příčině této váhy vyhláškou ministeria obchodního ze dne 9. července 1889, Z. Ř. č. 115, vztažmo ve Věstníku nařizovacím pro záležitosti cejchovní č. 32 z r. 1889.

Můstkové váhy s rafijí pro železničná zavazadla cestovní, které jsou podle právě dotčených dosavadních předpisů zhotoveny, smějí však až do 31. prosince 1910 býti přecejchovány.

Foŕt m. p.

Předpisy

o zkoušení a ověřování cejchovním úřadem můstkové váhy s rafijí, výhradně pro vážení železničných zavazadel cestovních určené.

I. Popis a působnost váhy.

Taková můstková váha s rafijí znázorněna jest přehledně připojeným obrazcem.

1. Můstek pro břemeno spočívá na přípustné soustavě pákové. Od konečného břitu příslušné přenosné páky vychází táhlo *h*, které přenáší pohyb na ukazovadlo, které se v podstatě skládá z vahadla, spojovací páky a hřídele s rafijemi a jehož zařízení bez zarážecí úpravy seznati lze z nákresu.

2. Oba v podobě kruhových výseků sestrojené dílce *A* a *B* tvoří kratší a dílec *D* delší rameno nestejnoramenného vahadla s otáčecí osou při *c*.

Pod tímto vahadlem jest ve stojanu *E* uložena spojovací páka *F*, na jejíž ramenech upevněny jsou břity *d* a *f*.

Na břitu *f* u otáčecí osy *g* této páky nejblíže ležícím zavěšena jest táhlem *h* páková soustava nesoucí můstek, kdežto břit *d* je s kratším ramenem vahadla spojen táhlem *i*, jehož horní konec přechází do ocelové stužky *k* připevněné na zakřivené ploše dílce *A*.

Rovněž na zakřivené ploše dílce *B* a zevnitřním ohbí vahadlového ramene *D*, které, není-li váha zatížena, směřuje dolů, upevněny jsou ocelové stužky (*l* a *m*), z nichž první jest spojena s kotoučem *o* upevněným na rafijovém hřídeli *n*, druhá pak jest zatížena konstantním protizávažím *G*.

Aby rafije za ubývajícího zatížení šly nazpět, upevněn jest na rafijovém hřídeli *n* ještě druhý kotouč, který jest na obrazci zakryt kotoučem *o* a na němž protizávaží *p* ocelovou stužkou působí.

3. Na rafijovém hřídeli upevněny jsou dvě rafije tak, že údaj váhy možno přečísti na číselnících váhy, oboustranně upevněných.

Tyto číselníky zhotoveny budte buď z kovu nebo ze silného, na kovové desce pevně nalepeného papíru.

Dělení (stupnice) číselníků musí postupovati podle celých kilogramův a jeden dílčí interval nesmí činiti méně než 3 *mm*. Dílčí čárky musí býti přiměřeně silné a dobře viditelné.

Čárky pěti- a desítikilogramové budte poněkud delší nežli ostatní dílčí čárky a kromě toho budte čárky desítikilogramové zřetelně očíslovány.

Dělení musí míti označení „kilogramy.“

Jest-li číselník zhotoven z kovu (viz nahoře), budte na první a poslední dílčí čárce stupnice upevněny cínové neb olověné homolky pro cejchovní kolky.

4. Číselník budiž opatřen označením: „Můstková váha s rafií pro železničná zavazadla cestovní“ a továrním číslem.

5. S továrním číslem (srov. číslo 4) poznačeno buď také konstantní protizávaží *G*.

6. Oba číselníky musí býti opatřeny ochrannými skly, zasazenými z vnitřku do kovového rámce. Závěrka tohoto kovového rámce musí býti tak upravena, aby tento rámec při cejchování kolkováním na olověných nebo cínových kapkách anebo přiložením plombového kolku cejchovním úřadem mohl býti zabezpečen.

7. Spojovací páka *F* (srov. obrazec) pohyblivá kolem otáčecí osy *g* nese upravovací závaží (šroubové závaží) *H* sloužící k vytárování váhy, které musí býti opatřeno písmenem „*T*“ anebo slovem „tára.“

8. Má-li se váhy užívati tím způsobem, že káry nebo vozíky naložené zavazadly na ni se přivezou a zváží, musí na spojovací páce *F* býti upevněno ještě běhounové závaží *K* na vytárování dotčených vozíků, jejichž obvyklá váha činí 50, 100, 150 nebo 200 *kg*.

V tomto případě delší rameno spojovací páky *F* opatřeno buď nulovou čárkou (0) pro počátečné postavení běhounového závaží *K* a srovnale s váhovými hodnotami zavazadlových kár, značkami 50, 100, 150, 200 s připojeným označením „*kg*“.

9. Největší nosnost, kterou lze vyčísti z číselníka, nesmí činiti méně než 200 *kg* ani více než 500 *kg*.

10. Aby se zamezilo kolísání rafií, může tahadlo *i* býti pod *d* prodlouženo a s tenkým pístem spojeno, který se ponořuje do válce naplněného vodou nebo glycerinem, aniž se dotýká jeho stěn.

11. Váha musí býti opatřena kyvadlovou rafií, jejíž volná délka činiti má alespoň 300 *mm*.

II. Cejchovní místo, zkoušení a kolkování.

12. Zkoušení a ověřování shora popsané můstkové váhy s rafií cejchovním úřadem budiž pokaždé předsevzato na místě upotřebení. Každý k cejchování vah oprávněný cejchovní úřad má právo předsevzíti toto úřední jednání.

13. Při cejchování těchto vah šetřeno buď řízení uvedeného v Návodu a váha budiž toliko tenkráte kolkována, když

a) odchylka údajů stupnic na obou číselnících od údajů správných mezi nulou a 250 *kg* činí nejvýše 500 *g*, při údajích větších než 200 *kg*, však ne více než $^1/_{500}$ příslušného správného údaje a když

b) tato hodnota hranice chyb ani tenkráte se nepřekročí, naloží-li se totéž břemeno na různá místa můstku.

14. Kolkování vykoná se těsně u první a u poslední dílčí čárky stupnic obou číselníků (srov. číslo 3); k jednomu kolku na každém číselníku buď připojen letopočet. Kromě toho budou kolkovány:

Konstantní protizávaží *G*, a to pod továrním číslem (srov. číslo 5), pak spojovací páka *F* anebo běhounová úprava na této spojovací páce snad upevněná (srov. číslo 8) a konečně závěrka kovových rámců, do níž ochranná skla číselníků jsou zasazena (srov. číslo 6).

III. Cejchování.

15. Za cejchování, vztažmo zkoušení bez kolkování můstkových vah s rafií k vážení železničných zavazadel cestovních zapravovati jest poplatky stanovené pro Strassburské váhy můstkové o stejné nosnosti.

16. Strana kromě toho zapraviti má útraty za vyslání cejchovního orgánu a postarati se o to, aby

pracovní pomoc byla dodána. Ona má také dodati potřebná obtěžkací závaží, k čemuž mohou býti také upotřebena cejchovaná obchodní závaží.

K žádosti strany může býti při úředním jednání použito po případě také obtěžkacího materiálu cejchovního úřadu, v kterémžto případě strana rovněž hraditi má vzešlé útraty.

17. Pokud tarif v určitých případnostech předvídá osvobození od poplatků nebo jejich snížení (srov. Předběžné poznámky k tarifu cejchovních poplatků, číslo 2. odstavec 2, Z. Ř. č. 171 z r. 1872, pak ministerská nařízení ze dne 8. listopadu 1899, Z. Ř. č. 226 a 227), bude takové osvobození nebo snížení také při zkoušení, vztažmo ověřování dotčených můstkových vah s rafií poskytováno.

IV. Přecejchování.

18. Můstkové váhy s rafií pro železničná zavazadla cestovní podrobeny jsou občasnému přecejchování před vypršením každých dvou let jakož i přecejchování v tom případě, pozbudou-li způsobilosti užívací.

Při přecejchování platí v příčině hranic chyb dvojnásobné hodnoty jako pro první cejchování (srov. číslo 13).

Ve Vídni, dne 23. června 1906.

C. k. normální komise cejchovní:
Lang m. p.

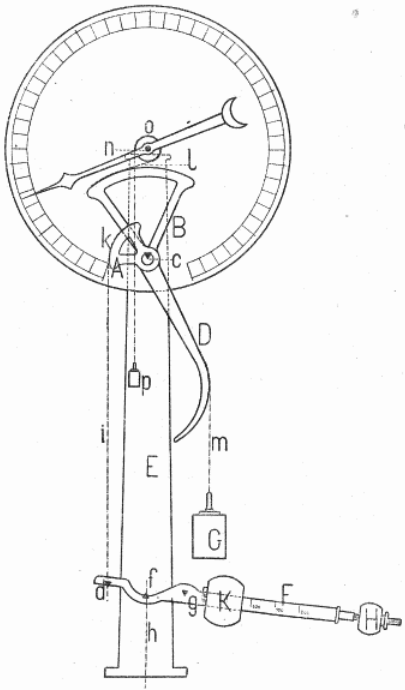

Zákonník říšský

pro

království a země v radě říšské zastoupené.

Částka LXXVI. — Vydána a rozeslána dne 15. srpna 1906.

Obsah: Čís. 166. Nařízení, jímž veškeré území královského hlavního města Prahy v rozsahu zákonem ze dne 16. dubna 1901 rozšířeném a území městské obce Žižkova i s bývalou osadou Volšany prohlašují se za místa vyjatá podle § 2, odstavce 2 zákona ze dne 26. prosince 1893, jímž upraveny byly koncessované živnosti stavební.

166.

Nařízení ministerií obchodu a věcí vnitrných ze dne 12. července 1906,

jímž veškeré území královského hlavního města Prahy v rozsahu zákonem ze dne 16. dubna 1901, Z. z. č. 57, rozšířeném a území městské obce Žižkova i s bývalou osadou Volšany prohlašují se za místa vyjatá podle § 2, odstavce 2 zákona ze dne 26. prosince 1893, Z. Ř. č. 193, jímž upraveny byly koncessované živnosti stavební.

Na základě § 2, odstavce 2 zákona ze dne 26. prosince 1893, Z. Ř. č. 193, jímž upraveny byly koncessované živnosti stavební, ministerské nařízení ze dne 27. prosince 1893, Z. Ř. č. 194, kterým vyhlášena byla místa podle dotčeného zákonného ustanovení za vyjatá prohlášená, mění se s přisvědčením zemského výboru království Českého tím způsobem, že první odstavec oddílu nadepsaného slovy „V království Českém“ tohoto nařízení zníti má takto: „Veškeré území královského hlavního města Prahy v rozsahu zákonem ze dne 16. dubna 1901, Z. z. č. 57, rozšířeném; městská území Smíchova, Karlína a Královských Vinohradů; městský obecní obvod Žižkova i s bývalou osadou Volšany“.

Nařízení toto nabude moci dnem svého vyhlášení.

Bienerth m. p. **Fořt** m. p.

Zákonník říšský

pro

království a země v radě říšské zastoupené.

Částka LXXVII. — Vydána a rozeslána dne 19. srpna 1906.

Obsah: (Čís. 167 a 168.) 167. Třetí dodatek k manipulačnímu předpisu pro dvorní, státní a veřejných fondů pokladny, jakož i pro pokladny c. a k. soukromých a rodinných fondů v příčině osobní daně z příjmů a daně ze služného. — 168. Nařízení o vybírání pohledávek v obnosu vyšším než 1000 K poštovským příkazem.

167.

Třetí dodatek

k manipulačnímu předpisu pro dvorní, státní a veřejných fondů pokladny, jakož i pro pokladny c. a k. soukromých a rodinných fondů v příčině osobní daně z příjmů a daně ze služného, Z. Ř. č. 209 z r. 1899.

(Vyhlášen výnosem c. k. finančního ministeria ze dne 10. června 1906, č. 14730.)

Postup podle § 21 dotčeného shora manipulačního předpisu budiž od roku 1907 počínajíc — kromě výjimky v posledním odstavci nařízené — opominut a místo ustanovení § 23 téhož předpisu nabude moci toto nařízení:

„Dokud nedojdou platební vyzvání finančního úřadu (§ 39 tohoto předpisu), srážena buď osobní daň z příjmu a daň ze služného těmi, kteří vyplácejí platy, vztažmo likvidaturními místy prozatím a s výhradou pozdějšího vyrovnání v týchže lhůtách a týmiž poměrnými částkami, ve kterých hlavní služné se vyplácí, podle výměry srovnávající se s daní roku předešlého (§ 234, odstavec 2 a 3 zákona). S touž výhradou budiž v případnostech služebních platů nově vzniklých v poplatné výši, jakož i v těch případech, ve kterých následkem toho, že osoba ku braní platů oprávněná byla dána na trvalý nebo dočasný odpočinek, na místo dosud braných platů aktivitních vstoupí odpočinkové platy dani podrobené, až do času, kdy dojde první vyrozumění od finančního úřadu, daň výplatcem, vztažmo likvidaturním místem, prohlédajíc přiměřeně k ustanovením II. oddílu tohoto předpisu, vypočtena a srážena tou výměrou, která by připadla na vyplácený roční obnos podle zákonné stupnice berní (§§ 172 a 233), kdyby plat tento byl jediným dani podrobeným příjmem příjemcovým (§ 234, odstavec 4).

Co se týče služebních platů professorů na vysokých školách, budiž v příčině výpočtu prozatímné srážky daně postupováno jako dosud.“

Korytowski m. p.

168.

Nařízení obchodního ministeria ze dne 10. srpna 1906

o vybírání pohledávek v obnosu vyšším než 1000 K poštovským příkazem.

Doplňujíc nařízení ministeria obchodního ze dne 3. června 1905, Z. Ř. č. 97, zrušuje se obmezení vnitřního rakouského řízení poštovským příkazem na vybírání pohledávek až do nejvyšší částky

(Böhmisch.)

1000 K pro ty odesilatele poštovských příkazů, kteří mají šekový účet u c. k. poštovské spořitelny a sobě přejí, aby vybraný obnos byl složním lístkem bezprostředně odveden na jejich účet u poštovské spořitelny.

Za vybrání pohledávek vyšších než 1000 K vybírá se kromě poštovného a rekomandačního poplatku za list s poštovským příkazem poplatek, který je stanoven na 1 K 10 h za první 1000 K a na 50 h za každou další částku 1000 K anebo za přebývající částečný obnos pohledávky; poplatek tento srážíse s vybraného obnosu. Poštovské příkazy, které se vztahují na vybrání pohledávek částkou vyšší než 1000 K, smějí obsahovati pokaždé toliko jednu pohledávku.

Posílání takových poštovských příkazů za adressátem dopuštěno jest toliko v rakouském území poštovském.

Listiny o pohledávkách na částky vyšší než 1000 K nebudou příjemcům doručovány, nýbrž toliko doručením lístku dodávacího avisovány.

Žádal-li odesilatel listu s poštovským příkazem poznámkou na seznamu připojenou, aby listina o pohledávce, když by nebyla vyplacena, ihned jemu samému byla zpět poslána neb osobě k tomuto účelu jménem uvedené vydána, bude této žádosti vyhověno, a to, bude-li přijmutí avisa odepřeno, ihned, v jiném případě však po uplynutí dne následujícího po avisování.

Žádosti příjemcově, aby listina o pohledávce byla pro pozdější vyplacení u poštovského úřadu uschována, nebude v takových případech vyhověno.

Nařízení toto nabude moci dnem 15. září 1906.

Fořt m. p.

Zákonník říšský

pro

království a země v radě říšské zastoupené.

Částka LXXVIII. — Vydána a rozeslána dne 20. srpna 1906.

Obsah: (Čís. 169 a 170.) 169. Nařízení o vedení pozemkové knihy pro katastrální obec Breitenlee a pro reality z katastrální obce Mannswörth vyloučené a do území katastrální obce panství Kaiser-Ebersdorf v obvodu okresního soudu Floridsdorfského ve Vídni přivtělené. — 170. Vyhláška, jíž se doplňuje seznam států, které přistoupily ku Brusselské smlouvě cukerní ze dne 5. března 1902.

169.

Nařízení ministeria práv ze dne 8. srpna 1906,

o vedení pozemkové knihy pro katastrální obec Breitenlee a pro reality z katastrální obce Mannswörth vyloučené a do území katastrální obce panství Kaiser-Ebersdorf v obvodu okresního soudu Floridsdorfského ve Vídni přivtělené.

Paragraf 2 nařízení ministeria práv ze dne 27. prosince 1905, Z. Ř. č. 210, částečně se mění a nařizuje se:

1. Od 1. září 1906 počínajíc vedení pozemkové knihy katastrální obce Breitenlee přeneseno buď od okresního soudu Floridsdorfského ve Vídni na okresní soud Groß-Enzersdorfský.

2. K vedení pozemkové knihy pro reality podle dolnorakouského zemského zákona ze dne 28. prosince 1904, Z. z. a V. n. č. 1 z r. 1905, z katastrální obce Mannswörth vyloučené, k území katastrální obce panství Kaiser-Ebersdorf přivtělené, v zemských deskách nezapsané, jest nyní místo okresního soudu Schwechatského povolán okresní soud Floridsdorfský ve Vídni.

Klein m. p.

170.

Vyhláška ministerií financí a obchodu ze dne 11. srpna 1906,

jíž se doplňuje seznam států, které přistoupily ku Brusselské smlouvě cukerní ze dne 5. března 1902.

Vzhledem ku čl. 9 Brusselské smlouvy cukerní ze dne 5. března 1902, Z. Ř. č. 25 z r. 1903, vyhlašuje se, že Švýcarsko přistoupilo k této smlouvě s působností od 1. září 1906.

Podle toho budiž příslušně doplněn seznam států, které přistoupily ku Brusselské smlouvě, obsažený ve vysvětlivkách k obecné celní sazbě pro rakousko-uherské území celní (poznámka 1, odstavec 4 k sazebnímu číslu 19), vydaných podle čl. V zákona ze dne 13. února 1906, Z. Ř. č. 20.

Korytowski m. p. **Fořt** m. p.

Zákonník říšský

pro

království a země v radě říšské zastoupené.

Částka LXXIX. — Vydána a rozeslána dne 23. srpna 1906.

Obsah: (Čís. 171—173.) 171. Nařízení, kterým se zavádějí kolkované úřední blankety směnečné s rusínským textem. — 172. Nařízení, jak přepočítávati jest japonský yen a argentinský peso při vyměřování a zapravování kolkových a bezprostředních poplatků, jakož i daně z tržby cenných papírů. — 173. Vyhláška o změně a úpravě úředních blanketů pro směnky a kupecké poukázky.

171.

Nařízení ministeria finančního ze dne 6. července 1906,

kterým se zavádějí kolkované úřední blankety směnečné s rusínským textem.

Ode dne 1. září 1906 budou dány do prodeje úřední směnečné blankety s rusínským textem, opatřené kolkovou známkou podle I. stupnice po 10 h, 20 h, 40 h, 60 h, 80 h, 1 K, 1 K 20 h, 1 K 40 h, 1 K 60 h, 1 K 80 h a 2 K.

Vnější úprava těchto blanketů bude stejná jako při úředních kolkovaných směnečných blanketech příslušné hodnoty s textem německým.

Korytowski m. p.

172.

Nařízení ministeria finančního ze dne 27. července 1906,

jak přepočítávati jest japonský yen a argentinský peso při vyměřování a zapravování kolkových a bezprostředních poplatků, jakož i daně z tržby cenných papírů.

Dodatkem k nařízení ze dne 10. prosince 1901, Z. Ř. č. 208, jak přepočítávati jest cizozemské druhy peněz a tuzemské obchodní mince při vyměřování a zapravování kolkových a bezprostředních poplatků, jakož i daně z tržby cenných papírů, doplňuje se § 1 tohoto nařízení tím způsobem, že 1 argentinský peso při přepočítávání na měnu korunovou pokládán buď na roveň s částkou 4 K 76 h.

Kromě toho se nařizuje, že přepočítací hodnota: 100 japonských yen = 246 korunám v nařízení finančního ministeria ze dne 14. dubna 1905, Z. Ř. č. 62, stanovená, aby mohla býti vypočtena daň z tržby cenných papírů, vztahovati se má, šetříc zprvu dotčeného nařízení ze dne 10. prosince 1901, Z. Ř. č. 208, také na vyměřování kolkových a bezprostředních poplatků, včetně poplatků soudních.

Korytowski m. p.

173.

Vyhláška ministeria finančního ze dne 15. srpna 1906

o změně v úpravě úředních blanketů pro směnky a kupecké poukázky.

Vzhledem k nařízením finančního ministeria ze dne 24. dubna 1898, Z. Ř. č. 73 a 74, jimiž uvedeny byly do prodeje nové úřední blankety pro směnky a pro kupecké poukázky na peněžní dávky se splatností nejvýše na 8 dní obmezenou, oznamuje se, že tyto blankety, které podle dosavadních předpisů míti mají uprostřed spodního kraje razítko c. k. orla vypouklým tiskem, nadále budou hotoveny bez tohoto razítka.

Blankety nyní s tímto vypouklým tiskem již zhotovené mohou býti také dále vydávány, vztažmo používány.

Korytowski m. p.

Zákonník říšský

pro

království a země v radě říšské zastoupená.

Částka LXXX. — Vydána a rozeslána dne 28. srpna 1906.

Obsah: (Čís. 174 a 175.) 174. Nařízení, jímž stanoví se působnost ministeria vnitra, vztažmo ministeria orby ve zvěroléčebních věcech. — 175. Nařízení, jímž stanoví se poplatky za projednávání sudů cejchovním úřadem.

174.

Nařízení ministra vnitra a ministra orby ze dne 5. srpna 1906,

jímž stanoví se působnost ministeria vnitra, vztažmo ministeria orby ve zvěroléčebních věcech.

Následkem Nejvyššího rozhodnutí Jeho c. a k. Apoštolského Veličenství ze dne 3. srpna 1906 přísluší ministeriu orby, vztažmo ministeriu vnitra následující působnost ve zvěroléčebních věcech:

K působnosti ministeria orby náleží projednávati veškeré záležitosti zvěroléčebné v oboru zákonodárství, správy a exekutivy (včetně věcí trestních, otázek státní náhrady, pak ohledání dobytka a masa), zejména vykonávati tyto zákony, a to

1. zákon ze dne 19. července 1879, Z. Ř. č. 108, o povinnosti, předsebráti desinfekci při vožení dobytka po železnicích a na lodích;

2. zákon ze dne 29. února 1880, Z. Ř. č. 35, o zamezení a potlačení nakažlivých nemocí zvířecích;

3. zákon ze dne 29. února 1880, Z. Ř. č. 37, o zamezení a potlačení pádu dobytka;

4. zákon ze dne 17. srpna 1892, Z. Ř. č. 142, o zamezení a potlačení pliení nákazy hovězího dobytka;

5. zákon ze dne 7. září 1905, Z. Ř. č. 163, o zamezení a potlačení vepřového moru (nákazy vepřů);

6. všechny mezinárodní úmluvy o zvěroléčebně policejním upravení obchodu se zvířaty, zvířecími surovinami a předměty, které mohou býti nositeli nakažliviny, zejména úmluvy o pádu dobytka s Německou říší ze dne 25. ledna 1905, Z. Ř. z r. 1906, č. 25, s Italií ze dne 11. února 1906, Z. Ř. č. 45, a se Švýcarskem ze dne 9. března 1906, Z. Ř. č. 157;

7. zákon ze dne 30. dubna 1870, Z. Ř. č. 68, o organisaci veřejné zdravotní služby, pokud jde o otázky zvěrolékařské služby, konečně

8. zákon ze dne 27. září 1901, Z. Ř. č. 148, jímž služební poměry úředních zvěrolékařů při státní zvěrolékařské správě byly znova upraveny.

Ministeriu vnitra jest vyhrazeno:

Spolupůsobiti při vydávání zákonův a nařízení, jakož i ve všech těch záležitostech, které se týkají veřejné bezpečnosti, zachování lidského zdraví a úkolů obcím příslušících, pak

projednávati záležitosti pojišťování dobytka, zvířecích léčiv a potravin, pak ostatní policie potravní; avšak otázky policie potravní, pokud jest tu souvislost se zvěrolékařstvím, vyřizovány budte ve shodě s ministeriem orby.

Toto opatření nabude moci dnem 1. září 1906.

Bienerth m. p. **Auersperg** m. p.

175.

Nařízení ministeria obchodního ze dne 18. srpna 1906,

jímž stanoví se poplatky za projednávání sudů cejchovním úřadem.

Nařízení ministeria obchodního ze dne 5. května 1876, Z. Ř. č. 67, a ze dne 8. listopadu 1899, Z. Ř. č. 228, o poplatcích, které zapravovati jest za stanovení prostorového obsahu a ověřování sudů cejchovním úřadem, zrušují se vypršením dne 31. prosince 1906, naproti tomu dnem 1. ledna 1907 nabývají moci tato ustanovení:

1. Za stanovení prostorového obsahu a ověřování sudů vybírány budou (od 1. ledna 1907 počínajíc) tyto poplatky:

A. Cejchovné.

a) Ze sudu až k obsahu 60 litrů . . . 20 h,

b) ze sudu většího než 60 litrů až do 150 litrů . . . . . 30 h,

c) při sudech obsahu většího než 150 litrů počítány buďte za každých 10 litrů . 2 h, při čemž zbytek menší než 10 litrů se počítá za plných 10 litrů.

B. Manipulační poplatek.

Z těch sudů, které budou cejchovány v c. k. cejchovních úřadech, vybírá se kromě cejchovného, které bude (podle *A*) pro každý sud stanoveno, manipulační poplatek tří haléřů za každé 100 litrů cejchováním stanoveného úhrnného obsahu sudů k jedné skupině (t. j. k jednomu cejchovnímu listu) patřících.

Zbytek menší nežli 100 litrů počítán buď za plné 100 litrů.

2. Mimo místnost cejchovního úřadu mohou se sudy cejchovati, když příslušní účastníci opatří řádně ověřené přístroje (hamovací přístroje na sudy), potřebné palivo a dostatečnou pomoc ku práci, a když vůbec učiní se dostatečné opatření, aby úřední jednání řádně bylo vykonáno.

V tomto případě poplatky v čísle 1 pod *A* ustanovené za všechny druhy sudů sníží se o 20 procent; poplatek pod *B* uvedený odpadne zcela.

3. Vyjde-li při cejchování v cejchovním úřadě na jevo, že sudy jsou promokavé, poplatky vypočítány buďte ve smyslu čísla 1, *A* a *B* podle toho množství vody, které bylo nalito do sudu až do toho okamžiku, ve kterém promokavost sudu byla poznána.

4. Cejchovní úřady mohou ustanoviti určitý den pro vracení sudů přinesených k projednání cejchovním úřadem.

Nebudou-li sudy do dvou dnů po vypršení ustanoveného dne odneseny, vybíráno buď skladištné pěti haléřů za každý další den z každého hektolitru úhrnného obsahu sudů.

Fořt m. p.

Zákonník říšský

pro

království a země v radě říšské zastoupené.

Částka LXXXI. — Vydána a rozeslána dne 1. září 1906.

Obsah: Čís. 176. Nařízení, jímž se vydávají předpisy o tom, jak se zřizují, užívají a udržují úpravy pro rozvádění a upotřebení hořlavých plynů (plynový regulativ).

176.

Nařízení ministra obchodu ve shodě s ministrem vnitra, ministrem orby a ministrem železnic ze dne 18. července 1906,

jímž se vydávají předpisy o tom, jak se zřizují, užívají a udržují úpravy pro rozvádění a upotřebení hořlavých plynů (plynový regulativ).

Při zřizování, užívání a udržování takových úprav, jimiž hořlavé plyny, jako plyn uhelný (svítiplyn), plyn vodní, acetylén, plyn olejný, generátorový, vzduchový a pod. se mají rozváděti a upotřebovati pro osvětlování a výrobu tepla i síly, šetřeno buď těchto předpisů:

I. Ustanovení obecná.

§ 1.

Toliko osoby k tomu oprávněné smějí prováděti úpravy pro rozvádění a užívání hořlavých plynů.

K živnostenskému zařizování plynovodů a osvětlovacích úprav potřebí jest podle § 15, čísla 17, novely k živnostenskému řádu ze dne 15. března 1883, Z. Ř. č. 39, koncesse.

Správky a změny takových zařízení jakož i všechny práce při nich, které mohou míti vliv na jejich nepropustnost, smějí býti prováděny rovněž toliko osobami oprávněnými k installování.

Plynovody od přístroje uzavírajícího před regulátorem tlaku, vztažmo od generátoru (vyráběče plynu) až k motoru mohou býti prováděny také samým výrobcem motoru.

§ 2.

Při konání všech prací na rozvádění a užívání hořlavých plynů šetřeno buď přesně ustanovení tohoto nařízení a ostatních příslušných předpisů.

Pro závody na acetylén zvláště platí ustanovení ministerského nařízení ze dne 17. února 1905, Z. Ř. č. 24; jakožto ustanovení, kterých podle § 43 dotčeného nařízení vůbec jest šetřiti pro acetylénové plynovody, mají na příště předpisy tohoto nařízení míti platnost.

§ 3.

Osoby oprávněné zřizovati úpravy na rozvádění a užívání hořlavých plynů mají vésti zevrubnou chronologickou a parafovanou knihu záznamů o všech pracích k vykonání převzatých, do které politický úřad první stolice může kdykoli nahlédati.

Kromě toho jsou tyto osoby povinny, bez odkladu oznámiti počátek prací písemným nekolkovaným podáním politickému úřadu první stolice, který může požádati, aby plány nebo popisy úpravy byly předloženy.

§ 4.

Úpravy k rozvádění a užívání hořlavých plynů musí býti ve všech částech věci přiměřeně a s příslušnou pečlivostí provedeny.

Zvláště buď k tomu přihlédáno, aby jakékoli ohrožování života a zdraví lidského a každé poškození věcí takovouto úpravou a jejím provozováním bylo vyvarováno.

Látky k takovým úpravám použité musí býti trvanlivé a proti zevnějšímu poškození dostatečně bezpečné. Látek, které s užívanými plyny tvoří výbušné sloučeniny (jako na příklad měď a rtuť s acetylénem), a takových látek, které plynem rychle se porušují nebo které horkem snadno se taví, nesmí se pro součástky obsahující plyn upotřebiti s výjimkami v §§ 31 a 36 předvídanými.

§ 5.

Veškeré zařízení musí býti ve všech částech bezpečně upevněno a zcela nepropustně zřízeno. Propustná místa nesmějí býti zvenčí zatřena tmelem nebo podobnými málo trvanlivými látkami.

Všechny části zařízení musí býti tak upraveny, že zácpy vodou, usazeninami rezi atd. mohou býti snadno odstraněny. Také budte všechny části úprav dostatečně chráněny proti vlhkosti, škodlivým plynům, parám a pod. jakož i proti abnormálním vlivům teploty.

§ 6.

Úpravy při zařízení použité musí míti spolehlivou konstrukci, býti dobře zpracovány a zaručovati jistou a bezpečnou působnost.

§ 7.

Politický úřad první stolice dohlédej k tomu jak úprava k rozvádění a užívání hořlavých plynů jest provedena a jak se jí užívá. Úřad tento má zejména právo, takovéto úpravy vyzkoušeti, dohlédati k jejich zřízení, jakož vůbec způsobem jemu vhodným přesvědčiti se o dobrém provedení příslušných prací a nařídíti, aby případné vady byly odstraněny.

Úřad tento má k příslušným technickým úředním jednáním zpravidla přibrati úřední zřízence strojního technického odboru a vykonati tato úřední jednání co možná za přítomnosti majitele a také té osoby, která zhotovila úpravu.

Straně náleží dodati ke zkoušce úpravy potřebné pomůcky a potřebný pomocný personál.

Vyjdou-li při těchto úředních jednáních na jevo takové nedokonalosti úpravy, které ohrožují bezpečnost, politický úřad může zapovědětí další její užívání, dokud vady nebudou odstraněny.

II. Zvláštní ustanovení technická.

§ 8.

Úpravy k rozvádění a užívání hořlavých plynů skládají se z:

A. hlavních potrubí,

B. přívodů,

C. plynových rozvodů (domovních installací) a spotřebovatelů plynu.

§ 9.

Hlavní potrubí přivádí plyn z výrobiště, vztažmo zásobiště do blízkosti místa spotřeby.

Přívody jsou odbočky od hlavního potrubí až k tomu pozemku, na kterém se má použíti plynu, vztažmo odbočky od hlavního potrubí k uličním svítilnám.

Plynovody (domovní installace) zahrnují v sobě všechny rozvody, které se k přívodům připojují a k místům spotřeby plynu vedou, s patřičnými k tomu přístroji zavíracími, regulačními a měřicími. Při ojedinělých zařízeních s vlastním vyráběčem plynu považovány budte všechny rozvody odbočující od hlavního kohoutu vyráběče plynu za plynovody.

K spotřebovatelům plynu patří osvětlovací tělesa, přístroje na vaření, topení a pod.

A. Hlavní potrubí.

1. Materiál.

§ 10.

Za potrubí pod zemí položené smí býti užito trub, formových kusů a syfonů toliko se světlým

průměrem větším než 20 millimetrů. Jsou-li tyto součástky ze železné litiny, musí tento průměr míti alespoň 40 millimetrů. V půdách, které se mohou značně ssednouti, nebuď litinových železných trub pokud možná vůbec užíváno, zejména na takových místech v horních revírech, ve kterých těžba ložiska neděje se v neškodné hloubce.

2. Rozměry, odbočky, spojky a návrtky.

§ 11.

Trouby a uzavírající přístroje mají dopouštěti přivádění plynu k místům spotřebním za tlaku co možná stálého a způsobovati co možná nepatrné ztráty tlaku.

Tloušťka stěn litinových železných trub nesmí činiti méně než 8 millimetrů a budiž ve všech částech co možná stejnoměrná.

§ 12.

Pro odbočky a přípojky buď v hlavním potrubí pamatováno na příslušné formové kusy. Musí-li odbočky a přípojky výjimečně se zříditi navrtáním hlavního potrubí, budiž na příslušném místě kolem hlavní trouby položeno pouto, proti hlavní troubě nepropustně upravené, v jehožto hrdle odbočovací nebo připojovací trouba budiž řádně připevněna; takové odbočky jsou však toliko při hlavních troubách o světlém průměru větším než 70 millimetrů a toliko tenkrát přípustny, není-li světlý průměr připojené trouby větší nežli třetina světlého průměru hlavní trouby.

Odbočky pomocí nástavků (bonnets) smějí býti upraveny toliko při troubách o světlém průměru větším než 200 millimetrů. Průřez odbočné trouby nesmí při tom, jde-li o trouby světlého průměru až včetně 250 millimetrů, činiti více než šestinu, u trub pak světlého průměru více než 250 millimetrů ne více než třetinu průřezu hlavní trouby.

Při hlavních potrubích o světlém průměru větším než 200 millimetrů mohou trouby odbočné nebo připojovací býti také bezprostředně do hlavní trouby zašroubovány, nečiní-li jejich světlý průměr více než desetinu světlého průměru hlavní trouby, žádným způsobem však ne více než 50 millimetrů, a vyhovuje-li délka závitku ustanovením § 38. Připojovací otvory o průměru až do 50 millimetrů musí býti vyvrtány do stěn hlavní trouby; dodatečné vysekávání dlátem není přípustno.

3. O ucpávání spojek potrubních.

§ 13.

Trouby hrdlové buďte ucpány zpravidla dehtovými provazy a olověnými kruhy, jejichž hloubka činiti má 35 až 55 millimetrů.

Aby olovo při zalévání trub kolem nestříkalo, musí konce trub býti suché a za deštivého počasí budiž do otvoru nálevního vloženo trochu loje. Olověné kruhy buďte pečlivě zatemovány.

Trouby přírubové buďte ucpány olovem, lepenkou, miniovým plátnem nebo látkami rovnocennými.

Ucpání buďte ve všech případech tak uložena, aby nemohla býti ven vytlačena.

4. Přístroje zavírací.

§ 14.

Konstrukce a materiál upotřebený při přístrojích zavíracích musí trvale zajišťovati nepropustný závěr.

Všechny zavírací kohoutky musí býti opatřeny zarážkou a tak upraveny, aby bylo možno otočiti je nejvýše o 90 stupňů a aby kužel nemohl z pouzdra býti snadno vytažen; kromě toho tyto úpravy musí na hlavě kužele (obrtlíku, kolíku) míti ostře vřízнutou značku ve směru průchodu, aby postavení kohoutku bylo zvenčí viditelno.

Všechny přístroje zavírací nově zřizované buďte tak provedeny, aby se, otočí-li se v pravo, zavíraly a otočí-li se v levo, se otvíraly.

5. Jak se má hlavní potrubí klásti.

§ 15.

Hlavní potrubí kladena buďte podle klimatických poměrů příslušně hluboko, avšak alespoň 0·8 metru pod zemí a s přiměřeným spádem.

Hlavní potrubí, které mechanickými vlivy nebo vlivem tepla jsou vydány změnám délky, opatřeny buďte, kde toho jest potřebí, příslušnými přístroji vyrovnávacími (dilatačními kusy).

Ke sbírání tekutin, které se v potrubích vylučují, buďte na nejnižších místech vedení zřízeny nádoby na vodu (syfony), které se dají snadno a bez nebezpečenství vyprázdniti.

§ 16.

Dostanou-li se plynovody do styku se základními zdmi staveb, nesmějí býti s nimi pevně spojeny.

Křižování hlavních potrubí s profily stok buď co možná vyvarováno; nelze-li se takové křižovatce vyhnouti, opatřeno buď potrubí v dosahu profilu stoky nepropustnou a pevnou troubou (troubou svrchní), jejíž otevřené konce musí přečnívati zdivo stoky. Uvnitř této ochranné trouby nesmí býti žádné spojovací místo plynovodu.

Potrubí položená poblíž stok buďte tak zajištěna, aby nebyla ohrožena, kdyby se stoka sesula.

§ 17.

Plynovody buďte kladeny co možná daleko od podzemních elektrických vedení a od trub vodovodních; zejména nesmějí býti kladeny do dlabů vodovodních trub.

Hlavní potrubí kladena buďte co možná do celiny bezprostředně na rovném dně. Jest-li spodní půda špatně uzpůsobena, budiž škodlivému sesedání bráněno podpěrami, vyzdívkami atd.

6. Vedení po mostech.

§ 18.

Pro vedení přes mosty užito buď zpravidla toliko trub ze plávkového nebo svářkového železa nebo z oceli. Litinová mostní vedení buďte vsunutím příhodných přístrojů zabezpečena proti škodlivému vlivu kolísání mostu.

Všechna mostní vedení buďte tak upravena, aby byla snadno přístupna, a třeba-li toho, buďte chráněna proti zimě nebo jiným zevnějším vlivům.

Ochranný obal (dřevěná skříň, krycí trouba a pod.) buď vyplněn látkou, která se dá těžko zapáliti, a opatřen děrami pro vzduch, kterými ani déšť ani sněhová voda nemůže vniknouti do vnitřka ochranného obalu.

Na obou koncích mostů buďte upevněny snadno přístupné zavírací přístroje.

7. Trouby buďte před kladením vyzkoušeny.

§ 19.

Každá k vedení plynů určená trouba musí před svým položením podrobena býti v nenatřeném stavu zkoušce tlakem vody a vzduchu v trvání pokaždé alespoň pěti minut.

Tlak na zkoušku při zkoušce tlakem vody činiti má alespoň šest atmosfér, při troubách pro provozovací tlak větší než dvě atmosféry alespoň třikrát tolik jako provozovací tlak. Za zkoušky buď trouba železnými kladivy opatrně oklepávána.

Zkouška tlakem vzduchu buď konána pod vodou a tlak zkušební při tom má činiti alespoň 500 millimetrů vodního sloupce, při troubách pro provozovací tlak větší než 250 millimetrů vodního sloupce alespoň dvakrát tolik jako tlak provozovací. Před zkouškou buď každá trouba uvnitř úplně osušena.

Trub, které těmto zkouškám nevyhovují, nesmí býti použito k vedení plynů. Vyzkoušené trouby buďte poznačeny jako takové.

8. Jak se potrubí zkoušejí v příčině nepropustnosti.

§ 20.

Každá položená traf potrubní podrobena buď zkoušce v příčině nepropustnosti vzdušní pumpou, při čemž zkušební tlak, kterého jest upotřebiti, činiti má alespoň 350 millimetrů vodního sloupce, a jde-li o vedení pro provozovací tlak větší než 175 millimetrů vodního sloupce, alespoň dvakrát tolik jako tlak provozovací.

Při potrubích pro provozovací tlak nejvýše 100 millimetrů vodního sloupce zkouška nepropustnosti může se vykonati také příslušným plynem, dá-li se vzduchem těžko provésti.

§ 21.

Zkouška nepropustnosti buď konána za nezakrytého vedení. Při tom, když všechny zavírací přístroje a otvory byly pečlivě uzavřeny a předepsaný zkušební tlak byl dosažen, budiž z klesnutí tlaku a z času vyšetřena ztráta plynu.

Při vedeních uhelného plynu (svítiplynu) pro osvětlování ztráta plynu nemá na kilometr a za hodinu činiti více než 200 litrů.

Pokud vedení jest podrobeno tlaku, buďte mezery trub a případné hrdlové mezery a návrtky natřením mýdlovou vodou zkoušeny, a třeba-li, ucpány.

Nevyhovuje-li vedení při zkoušce nepropustnosti, buďte příčiny propustnosti zjištěny a shledané vady odstraněny, načež vykonána buď znova zkouška nepropustnosti.

§ 22.

Po značnější správce nebo změně vedení, vztažmo úprav do něho vestavěných, může-li to míti na nepropustnost zařízení podstatný vliv, vykonána buď zkouška nepropustnosti obdobně podle ustanovení § 21.

9. Jak jest se zachovati při hledání propustných míst a naskytnou-li se vady.

§ 23.

Při hledání propustných míst nesmí se nikdo přibližiti k plynovodu s volnými plameny, žhavými tělesy nebo podobnými věcmi. Jest-li potřebí umělého osvětlení, použito buď k tomu toliko spolehlivých a nepoškozených lamp bezpečnostních neb elektrických žárovek.

Jestliže se pro vyhledání propustných míst při plynovodech pod zemí položených vyvrtají díry, případné vystupování plynu nesmí se zjišťovati zapálením, nýbrž chemickými reageneiemi nebo jiným bezpečným způsobem.

Když místo, kde plyn uchází, bylo vyšetřeno, příslušný díl vedení buď odkryt a příčina propustnosti odstraněna.

Osoby k tomu nepovolané buďte od takových prací na plynovodech příslušně vzdalovány.

B. Přívody.

§ 24.

Pro provádění a vyzkoušení přívodů platí obdobně ustanovení vydaná pro hlavní potrubí (§§ 10 až 23).

Přívodům buď zpravidla dán přiměřený spád k hlavnímu vedení; jsou-li vedeny mimo stavení (kromě odboček k uličním svítilnám), buďte svým nejvyšším bodem položeny alespoň 0·5 metru pod zemí a k tomu přiměřeně pokryty.

Pod zemí ležící přívody, které nejsou zhotoveny ze železné litiny, musí býti opatřeny obalem chráníeím od zrezavění.

§ 25.

Při budovách divadelních přívod plynu pro hlediště musí býti úplně oddělen od přívodu pro jeviště.

Oba přívody buďte do budovy vedeny co možná daleko od sebe.

§ 26.

Každý k některému stavení vedoucí přívod musí bezprostředně před plynoměrem míti přístroj zavírací. Přívody k budovám, ve kterých bývají větší shromáždění lidí (divadla, koncertní síně, zábavné místnosti, výstavní budovy atd.), mají kromě toho mimo budovu na místě také za požáru snadno přístupném míti přístroj zavírací.

§ 27.

Pro přívody k uličním svítilnám smí se upotřebiti toliko trub ze plávkového nebo svářkového železa nebo z oceli, které se položí buď do dutých sloupů anebo do žlábků při dřevěných sloupech nebo zděných pilířích. Tento žlábek buď po vykonané zkoušce nepropustnosti příslušně vyplněn a při dřevěných sloupech kromě toho zakryt plechovým proužkem.

C. O plynových rozvodech (domovních installacích) a spotřebovatelech plynu.

1. Úprava plynoměrů.

§ 28.

Úprava plynoměrů skládá se z přístroje zavíracího, z jeho spojení s plynoměrem, z plynoměru samého a z jeho spojení s vnitřním vedením.

§ 29.

Přístroj zavírací zřízen buď bezprostředně před plynoměrem (§ 26) tak, aby byl pohodlně dosažitelen, a nesmí býti omítnut, nýbrž musí státi tak volně, aby nepatrné správky na něm se mohly prováděti a nebylo třeba připojené vedení odkrývati.

Jsou-li plynovody ode dvou nebo více plynoměrů odbočující spolu spojeny, budiž také bezprostředně za každým tímto plynoměrem zřízen přístroj zavírací.

§ 30.

Místo, které dodává plyn, ustanoví velikost a stanoviště plynoměru a způsob, jak se má plynoměr postaviti; také postavení a připojení plynoměru k potrubí státi se má podle příkazů tohoto místa.

Plynoměry mají býti postaveny v místnostech co možná snadno přístupných, které jsou dostatečně osvětleny a suché a mohou býti dostatečně provětrávány.

V místnostech, ve kterých bývají škodlivé páry nebo plyny, musí plynoměry býti příslušně chráněny.

Plynoměry, při nichž měřicí prostora jest omezena tekutinou (mokré plynoměry), mají na místech, kde jsou vydány poškození, býti opatřeny ochranným obalem, který se dá sejmouti.

Nemohou-li takové plynoměry býti postaveny tak, aby nezamrzly, buďte plněny tekutinou, která těžko zamrzá, anebo buďte voleny plynoměry, které vůbec neobsahují tekutiny (suché plynoměry).

Zabalování plynoměrů slamou, senem, hnojem, hadry a pod. buď pomíjeno.

Plynoměry buďte bez škodlivého napětí s připojovacím vedením tak spojeny, aby se mohly odnésti, aniž by bylo třeba dávati pryč nebo měniti připojovací vedení, a aby konce tohoto vedení mohly býti snadno uzavřeny.

Umístí-li se plynoměry v jamách, buďte tyto zřízeny nepromokavé a s nepromokavým krytem a musí býti snadno přístupny a dobře provětrávány.

§ 31.

Spojení plynoměrů s připojovacím vedením buď zpravidla provedeno troubami ze plávkového nebo svářkového železa nebo z oceli, při větších plynoměrech troubami ze železné litiny. Upotřebiti olověných trub k tomuto účelu dopouští se toliko tam, kde tyto trouby nejsou vydány žádnému zevnějšímu poškození.

Nepoužívané plynoměry buďte z vedení odstraněny nebo vysunuty. Vysunutí staň se zátkami, čepičkami nebo jalovými přírubami, které se upevní tak, aby nepropouštěly plynu; pouhé uzavření a pevné zakroucení kohoutků nebo jejich ucpání není spolehlivé pro tento účel.

Vysune-li se v některé plynoměrové úpravě jeden z několika plynoměrů, musí se též kohoutek za dotčeným plynoměrem uzavříti.

Jestliže se některý plynoměr z vedení odstraní nebo vysune, obsažený v něm plyn musí ihned býti do volného vzduchu odveden tím, že se plynoměr přeplní vodou, nebo že se jím profoukne vzduch nebo jiným bezpečným způsobem.

§ 32.

Přísně se zapovídá, s volnými plameny, žhavými tělesy a podobnými věcmi přibližovati se k plynoměrům, které obsahují plyn. Jest-li potřebí umělého světla, buď k tomu užito toliko spolehlivých a nepoškozených bezpečnostních lamp nebo elektrických žárovek.

§ 33.

Osobám, kterým jest uloženo přečítati plynoměry a dohlédati k nim, musí býti přístup k plynoměrům kdykoli dopuštěn.

2. Vnitřní plynovody.

a) Rozměry a materiál.

§ 34.

Trouby a zavírací přístroje mají dopouštěti přivádění plynu k místům spotřebním za tlaku co možná stálého a způsobovati co možná nepatrné ztráty na tlaku.

Aby se změřila vedení uhelného plynu (svítiplynu) k osvětlování, použíti lze za pravidlo této tabulky:

Jak dlouhé jest vedení, v metrech	Vnitřní průměr potrubí v millimetrech						
	10	13	20	25	32	40	50
	Přibližný vnitřní průměr potrubí v anglických palcích						
	3/8	1/2	3/4	1	1 1/4	1 1/2	2
	Počet plamenů o 150 litrech plynové spotřeby za hodinu						
10	2	5	15	32	60	100	220
20	1	4	10	22	40	70	150
30	1	3	8	18	35	60	130
40	1	2	7	16	30	50	110
50	—	2	6	14	25	45	100
100	—	1	4	10	20	30	70
200	—	1	3	7	15	20	50

§ 35.

K vnitřním plynovodům může býti zpravidla užito toliko trub a spojek ze plávkového nebo svářkového železa, oceli nebo z kujné železné litiny. Všechna zemí pokrytá vnitřní potrubí jakož i vedení ve vlhkých a v takových prostorách, ve kterých vystupují žíravé plyny a páry, buďte z trubic obzvláště tlustostěnných zhotovena a vhodným nátěrem nebo obalem proti porušení zabezpečena. Ku průchodům zdmi dopuštěny jsou taktéž toliko tlustostěnné trouby ze plávkového nebo svářkového železa nebo z oceli.

Vedení o vnitřním průměru menším než 20 millimetrů nesmějí býti kladena mimo stavení.

Není dopuštěno užívati olověných trubic ku vnitřním plynovodům.

§ 36.

Gumové trubice dopuštěny jsou toliko na spojení s přenosnými spotřebovateli plynu, jako s lampami, vařiči a pod. Každá trubice však musí záležeti z jednoho celého kusu, býti bezprostředně před svým odbočením od pevného vedení kohoutkem v ní upevněným, snadno dosažitelným uzavřitelna a na obou koncích tak upevněna, že sklouznutí jest vyvarováno.

Užívati gumových trubic v prostorách ohněm zvláště nebezpečných se nedopouští.

§ 37.

Užívati měkké pájky ke správkám potrubí a k podobným účelům jest zakázáno.

b) O spojování plynovodů.

§ 38.

Spojení součástek plynovodů mezi sebou, kromě gumových trubic, může se státi toliko zašroubováním, nýtováním, svařením nebo tvrdým spájením.

Upotřebované podélné závitky musí býti opatřeny vzájemnými maticemi. Spojovací objímky musí dobře přiléhati a dáti se snadno bez viklání našroubovati na troubu.

Trouby musí do spojovacích objímek nebo jiných kusů spojovacích s použitím vhodných ucpávek (tmele a pod.) býti aspoň tak hluboko zašroubovány, jak tato tabulka ukazuje:

Vnitřní průměr trouby v		Nejmenší hloubka zašroubování v millimetrech
millimetrech	angl. palcích	
10	$^3/_8$	8
13	$^1/_2$	11
20	$^3/_4$	14
25	1	14
32	$1^1/_4$	16
40	$1^1/_2$	19
50	2	21

Tmel, který vystoupí ze závitů, musí býti čistě utřen. Nekryté části závitů buďte chráněny od rezi.

c) Kladení vnitřních plynovodů.

§ 39.

Plynové trubice buďte vedeny co možná přístupně a viditelně, přiléhejte dobře ke stěnám a stropům a buďte řádně připevněny skobami a háčky. Třeba-li, buďte proti poškození chráněny příhodnými prostředky, jako obložením, obalením, nátěrem, namaštěním a pod. Aby potrubí se dala snadno čistiti, buďte na příslušných místech vsunuty příhodné kusy trubic (podélné závity).

Potrubí, která pronikají skrze stropní konstrukce nebo vedou skrz nepřístupné duté prostory, vztažmo v jejich bezprostřední blízkosti, nesmějí míti na těchto místech žádných kusů spojovacích a buďte obklíčeny nepropustnými ochrannými rourami (svrchními rourami). Tyto ochranné roury musí svými otevřenými konci ústiti do volné prostory, aby nastalé snad vady vedení uvnitř ochranné roury mohly býti zpozorovány.

Vedou-li trubice skrze zdi, nedopouští se taktéž, aby uvnitř zdi byla spojovací místa trubic, a vodivá trubice musí býti ve zdi dostatečně volná, aby poškození byla vyvarována.

Kladou-li se potrubí do podlah, buď o to postaráno, aby dlážka, zvláště nad místy spojovacími, mohla se rychle a bez obtíží vyzdvihnouti.

Zakázáno jest vésti potrubí komíny, kouřovody, vzduchovody a splachovacími stokami jakož i klásti volná vedení na zevnitřních stěnách budov.

§ 40.

Spletité plynovody buďte rozděleny na několik částí, které se dají zvláštními zavíracími úpravami uzavříti. Zejména veškerá vedení do poschodí, a to v přízemí, jakož i vedení pro každý jednotlivý byt musí se dáti pro sebe uzavříti snadno přístupnými úpravami zavíracími; tyto zavírací úpravy nesmí se nacházeti uvnitř místností bytových neb obchodních.

V budovách divadelních plynovody hlediště musí býti úplně odděleny od plynovodů jeviště.

§ 41.

Vedení buďte tak kladena, aby vylučující se tekutiny mohly stékati do určených k tomu, na příhodných místech upravených nádržek. Takové nádržky buďte zvláště upevněny také na přechodních místech plynovodů v místnostech se značnými rozdíly teploty.

§ 42.

Vedení pro stlačený plyn musí odděleně od jiných plynovodů odbočovati bezprostředně od hlavního potrubí neb od přívodu. V plynovodech k motorům vsunuty buďte na příhodném místě samočinné upravovače tlaku, které co možná zabraňují zpětný náraz. Není však dopuštěno užívati k tomuto účelu gumových sáčků.

d) O zavíracích přístrojích, syfonech a nádržkách.

§ 43.

Všechny kohoutky buďte tak upraveny, aby kužele (obrtlíky, koliky) nemohly se snadno z pouzdra vytáhnouti, a dopouštějte toliko otočení na čtvrtinu. Zašroubované narážky nesmějí sahati až do volného průchodního otvoru v kuželi.

Na všech zavíracích přístrojích musí býti zřetelně seznatelno, jsou-li otevřeny neb uzavřeny.

Užívati ručních a rukojetních koleček a křidlových kohoutků jest při zavíracích přístrojích toliko tenkrát dopuštěno, když jest vyloučena možnost, že by jich osoby nepovolané zneužily.

§ 44.

Syfonů, které se samočinně vyprázdňují, nesmí se upotřebiti v uzavřených místnostech.

§ 45.

Nádržky na vodu budte tak upraveny, aby voda mohla snadno a úplně bezpečně býti vypuštěna, a to i tenkrát, když vedení podrobeno jest tlaku.

Otvor na vyprázdnění vodní nádržky smí míti nejvýše sedm millimetrů v průměru.

Upevní-li se kohoutky na vodních nádržkách, opatřeny budte zvláštními čepičkami nebo zavíracími zátkami, které zabraňují, aby osoby nepovolané nádržky otvíraly.

e) O upravovačích tlaku a plynových automatech.

§ 46.

Jenom takových upravovačů plynového tlaku může býti upotřebeno, jejichž konstrukce a provedení zabraňuje nepřípustné unikání plynu. Spojky naskytující se na upravovačích plynového tlaku musí býti důkladně a tak zaletovány, aby nepropouštěly plynu. Tekutina snad upotřebená k vůli nepropustnosti nesmí ani snadno zamrznouti ani snadno se vypařiti.

Upravovači plynového tlaku musí obdržeti kohoutek pro vtok a výtok; kromě toho pamatováno buď na vedení oklikové, které dopouští úplné vysunutí upravovače.

Upravovadla plynového tlaku budte tak zařízena, aby se tím nepřekáželo ani obsluze ani vyšetření, vztažmo odstrojení plynoměru.

Pro postavení upravovačů tlaku platí ostatně obdobně ustanovení vydaná pro plynoměry (§ 30, odstavec 2 a násl.).

§ 47.

Plynové automaty (přístroje k samočinné výrobě a dodávání teplé vody a pod.) musí míti spolehlivou a osvědčenou konstrukci. Plyn z automatů následkem prostupnosti nebo následkem jiných poruch unikající nesmí vnikati do místností, kde automat jest postaven.

f) Jak se trubice zamykají a zavírají.

§ 48.

Konají-li se na plynovodech práce, budiž plyn co možná uzavřen, aby se vyvarovalo unikání. Není-li to možná, budte dříve všechny volně hořící plameny a žhavá tělesa z příslušné prostory vzdálena a okna i dvéře otevřeny.

Musí-li některé části plynovodu býti upotřebeno, kdežto ostatní části jeho ještě nejsou dokončeny, nebo když se jednotlivé části vedení odstraní a jinými ihned nenahradí, musí otevřené konce trubic, výpustky, nástropní terče atd. býti pokaždé zátkami, čepičkami nebo jalovými přírubami nepropustně uzavřeny. Co nejpřísněji se zapovídá uzavírati je zátkami dřevěnými, korkovými, papírovými nebo podobnými věcmi.

3. Spotřebovatelé plynu.

a) Osvětlovací tělesa a podobné věci na spotřebu plynu.

§ 49.

Na pověšení menších těles osvětlovacích (pod 30 kilogramů váhy) použito buď zpravidla nástropních terčů s dostatečně silnými šrouby.

Při pohyblivých nástěnných lampách buď použito dobře připevněných nástěnných terčů s připojenými litinovými hybnými částmi aneb buď jiným spolehlivým způsobem zabráněno, aby rameno nemohlo býti ze závitku vyšroubováno.

Osvětlovací tělesa budte ve všech případech tak připevněna, aby jejich pohybováním nenastalo žádné uvolnění spojek vedení.

Korunové a jinaké visuté svícny značnější váhy (přes 30 kilogramů) nesmějí viseti na potrubí samém, nýbrž musí řetězy, železnými tyčemi, drátěnými provazy, drály nebo jinými dostatečně pevnými nosnými částmi býti zvláště pověšeny.

Tyto nosné části mohou býti vedeny také kolmou plynovou trubicí, jest-li místo vstupu i výstupu tak uzavřeno, aby nepropouštělo plynu, a budte podrobeny zkoušce na dvojnásobnou váhu.

§ 50.

Korunové svícny s více nežli 60 plameny musí býti možno zvláštními kohoutky snadno přístupnými uzavříti od vedení, kterým se plyn přivádí; kromě toho u takových svícnů musí každé rameno býti pro sebe uzavřitelno.

§ 51.

Zavírací kohoutky osvětlovacích těles a podobných spotřebovatelů plynu zasazeny buďte v takové vzdálenosti od plamenů, aby nebyly těmito rozpáleny. Zavírací pěcistroje se samočinně zápalnými plameny buďte tak konstruovány, aby zapálení dělo se jistě a bez nebezpečí.

§ 52.

Upotřebí-li se při osvětlovacích tělesech vodních uzavírek, buď do vody přidán glycerin neb olej a zavírací tekutina buď zvláště v horkých místnostech a v létě častěji doplňována.

§ 53.

Když se osvětlovací tělesa připevňují, buď k tomu přihlédáno, aby plameny zůstaly od hořlavých látek (stropů, stěn, bednění, nábytku, záclon atd.) tak vzdáleny, jak jest potřebí, aby zapálení nebo zuhelnění těchto látek bylo zamezeno. Svislá vzdálenost zpravidla činiti má alespoň 80 centimetrů, vodorovná vzdálenost alespoň 30 centimetrů.

Nelze-li zachovati takovou vzdálenost plamenů od hořlavých látek, která poskytuje úplnou bezpečnost, buď o dostatečnou bezpečnost požární postaráno příhodnými chrániidly (chytači horka, ochrannými plechy a pod.) nebo jiným způsobem (odvodními trubicemi a pod.). Chytači horka, ochranné plechy a pod. buďte od chráněného stropu nebo stěny odděleny vzduchovou vrstvou.

§ 54.

Když se osvětlovací tělesa nebo podobné věci na plynovou spotřebu s potrubí sdělají, otvory trubic buďte přírubami, čepičkami nebo zátkami ze železa nebo jiné bezpečné látky tak bezpečně uzavřeny, aby nepropouštěly plynu.

§ 55.

V místnostech s většími tělesy osvětlovacími, jakož i ve výkladních oknech a pod. pečováno buď o dostatečné větrání.

b) Přístroje na vaření a topení plynem.

§ 56.

Menších plynových přístrojů k přechodnému užívání, jako na příklad vařičů čaje, ohřívačů želízek na žehlení, réchaudů a pod. smí se bez připojení k odvodním trubicím upotřebiti toliko v místnostech, které se dají snadno větrati.

§ 57.

Větší plynové přístroje, jako kamna na topení plynem a plynová kamna v koupelnách, pak pevně vestavěné úpravy na vaření plynem v obytných obchodních nebo pracovních místnostech buďte, činí-li množství plynu za hodinu spotřebovaného více než dvacet litrů na krychlový metr místnosti, kde přístroj jest postaven, opatřeny úpravami pro odvádění spalných plynů.

Výpustný otvor přístroje pro spalné plyny musí býti nepropustně a pevně spojen s komínem majícím dobrý tah, přímo ven vedoucím a předpisům stavebního řádu vyhovujícím. Komín tento nesmí sloužiti současně různým patrům; dopouští se však připojiti jiná ohniště z téhož patra.

Nemůže-li u budov již vystavěných zříditi se zděná roura odváděcí, může se k odvádění spalků výjimečně upotřebiti také nepropustných ohnivzdorných trub s dostatečným tahem, které ústí do volného prostoru a tam musí býti alespoň dva metry vysoko vedeny.

Odváděcí trouby mají po celé své délce až do volného vzduchu míti světlý průřez přiměřený k odváděnému množství spalného plynu. Pravidlem buď, že na každý 1000 litrů skutečné hodinné spotřeby uhelného plynu (svítiplynu) průřez odváděcí činí při přístrojích na vaření a topení alespoň 35 čtverečných centimetrů, při lázeňských kamnech alespoň 20 čtverečných centimetrů.

Všechny plynové přístroje a odvodní roury buďte tak provedeny, aby plyn nebo spalky neunikaly do místnosti, kde přístroje neb odváděcí roury jsou postaveny, ani do jiných uzavřených prostor.

§ 58.

Plynové přístroje musí dopouštěti snadné a jisté zapalování plamenů. Na plynových kohoutcích buďte konečná postavení „otevřeno“ a „zavřeno“ zvláště nápadně poznačena.

4. O zkoušení plynovodů.

a) O zkoušení materiálu před upotřebením.

§ 59.

Všechny součástky plynovodů buďte před svým upotřebením vyzkoušeny, zdali jsou účelně uzpůsobeny; roztržené trubice, poškozené nebo příliš krátké spojky a vůbec všechny předpisům nevyhovující součástky nebuďte připuštěny k upotřebení.

U takových případnostech, ve kterých jest zapotřebí zvláště pečlivého provedení plynovodu, budiž při zkoušení plynových trubic před jejich položením obdobně šetřeno ustanovení § 19.

b) Jak se plynovody ohledávají a zkoušejí.

§ 60.

Každý nově položený plynovod buď dříve, než se připojí k plynoměru a nežli trubice a jejich spojky jsou natřeny, zakryty neb omítnuty, zevrubně v té příčině ohlédnut, zdali upotřebené látky a provedení úpravy vyhovují předpisům tohoto nařízení.

Jest-li tomu tak, buď plynovod, když všechny výpustky a kohoutky vsunuté před věcmi k plynové spotřebě nebo trubicemi byly uzavřeny, podroben zkoušce nepropustnosti vzdušní pumpou, která se připojí k východisku vedení, při čemž upotřebený zkušební tlak činiti má alespoň 350 millimetrů vodního sloupce a při vedeních pro provozovací tlak větší než 175 millimetrů vodního sloupce alespoň dvakrát tolik jako provozovací tlak.

Pokud vedení jest podrobeno tlaku, buď otevřením na zkoušku každého jsoucího zde výpustku zjištěno, nejsou-li jednotlivé části vedení zacpány, při čemž zkušební tlak dodatečným čerpáním udržován buď na předepsané výši.

Při úplně uzavřených vedeních klesnutí tlaku za dobu pěti minut nesmí býti větší než 20 millimetrů vodního sloupce.

Vyjde-li na jevo, že vedení není dostatečně nepropustné, buďte příčiny propustnosti nasloucháním nebo natřením mýdlovou vodou zjištěny a shledané vady odstraněny, načež se ve zkoušce nepropustnosti zase pokračuje, po případě se tato zkouška znova provede. Připojení plynovodu k plynoměru smí se státi teprva po nezávadně provedené zkoušce nepropustnosti.

Jde-li o spletité plynovody, zkouška nepropustnosti může býti vykonána také v několika sekcích.

Přísně se zakazuje zkoušeti předběžně plynovody vodou.

§ 61.

Po každé značnější správce nebo změně plynovodu, která má podstatný vliv na nepropustnost zařízení, jakož i tenkráte, když zařízení po více než šest měsíců nebylo v činnosti a plynoměr byl odstrojen nebo vysunut, vykonána buď před opětným upotřebením zkouška nepropustnosti obdobně podle ustanovení § 60.

§ 62.

Nekoná-li se zkouška nepropustnosti plynovodu samým místem, které plyn dodává, budiž toto místo ve všech případnostech o tom, že zkouška se bude konati, včas uvědoměno.

c) Jak se ohledávají a zkoušejí spotřebovatelé plynu.

§ 63.

Velicí spotřebovatelové plynu (korunní svícny, plynová kamna a pod.) buďte, třeba-li toho, před připojením k plynovodu zvláště ohledáni a vyzkoušeni, při čemž buď obdobně šetřeno předpisů platných pro zkoušku plynovodů.

5. Jak jest se zachovati při unikání plynu, zamrznutí plynovodů a při jiných vadách.

§ 64.

Zpozoruje-li se v uzavřené místnosti plynový zápach neb i když se kdo jen domnívá, že plyn uniká, buďte všechny volně hořící plameny, žhavá tělesa atd. z oné místnosti odstraněny, vztažmo zhaseny, všechny plynové kohoutky jakož i hlavní kohoutek uzavřeny a dveře i okna místnosti otevřeny.

Když se zamrzlé plynovody roztavují a když se hledá, kde plyn uniká a jaké jsou toho příčiny, které mohou vézeti v propustnosti a vadách plynovodu a věcí na spotřebu plynu v příslušné místnosti nebo v místnostech sousedních, jakož i v poškození podzemních plynovodů, nesmí býti použito žádných volně hořících plamenů, žhavých těles a pod.

Jest-li potřebí umělého světla, smí se k tomu užívati jenom spolehlivých a nepoškozených bezpečnostních lamp neb elektrických žárovek.

III. Ustanovení trestní a závěrečná.

§ 65.

Přestupky předpisů tohoto nařízení, pokud se k nim nevztahuje obecný zákon trestní nebo trestní předpisy řádu živnostenského nebo jiných zákonů tohoto oboru, trestají se podle ministerského nařízení ze dne 30. září 1857, Z. Ř. č. 198, peněžitými pokutami od 2 do 200 K anebo vězením od 6 hodin až do 14 dní.

§ 66.

Ku prozatímným zařízením na spotřebu plynu pro přechodné použití (osvětlovací úpravy k účelům illuminačním a pod.) ustanovení tohoto nařízení vůbec se nevztahují. Avšak když se počnou takové práce konati, musí se to bez odkladu oznámiti politickému úřadu první stolice, který může nařídíti potřebná opatření bezpečnostní.

§ 67.

V oboru železnic buď ustanovení tohoto nařízení šetřeno potud, pokud zvláštní předpisy

nenařizují něco jiného. Pokud jde o vozbu železničnou, místo politického úřadu první stolice povolán jest k předepsaným úředním výkonům a příslušným rozhodnutím dozorčí úřad železničný (§ 8 vyhlášky ze dne 19. ledna 1896, Z. Ř. č. 16).

Dotčený dozorčí úřad má právo svěřiti zřizování a správky úprav k rozvádění a užívání hořlavých plynů také takovým příslušně kvalifikovaným zřízencům železničným, kteří nemají koncesse v § 1 tohoto nařízení dotčené.

§ 68.

K úpravám na rozvádění a užívání hořlavých plynů při dolování na vyhrazené nerosty (§ 131 obecného zákona horního) a při dobývání nerostů živičných (§ 1 zákona naftového ze dne 11. května 1884, Z. Ř. č. 71) ustanovení tohoto nařízení se nevztahují.

Zřídí-li se úpravy na rozvádění a užívání hořlavých plynů v některém dole na vyhrazené nerosty, potřebná bezpečnostní opatření nařízena buďte, když úprava se zřizuje na povrchu, při udílení stavebního povolení, za které majitel dolů má žádati podle § 133 obecného zákona horního, politickým úřadem ve shodě s báňským úřadem, a zřizuje-li se úprava v dole, báňským úřadem vykonávajícím báňskou policii. Zřizují-li se takové úpravy při závodu k dobývání živice, zřízeném na základě zákona naftového ze dne 11. května 1884, Z. Ř. č. 71, báňský úřad nařídí potřebná opatření bezpečnostní při úpravách na povrchu i v dole podle § 33 a násl. zemského zákona naftového pro Halič ze dne 17. prosince 1884, Z. z. č. 35 z r. 1886.

Tomuto úřadu náleží podle § 220 a násl. obecného zákona horního, vztažmo § 33 a násl. uvedeného zemského zákona naftového dohlédati k provozování dotčených úprav na povrchu i v dole, prováděti nařízená ochranná opatření a odstraňovati případné nesprávnosti.

§ 69.

Nařízení toto nabude moci dne 1. ledna 1907. Stejným časem ministerské nařízení ze dne 9. května 1875, Z. Ř. č. 76, pozbude působnosti.

Bienerth m. p. **Auersperg** m. p.
Fořt m. p. **Derschatta** m. p.

Zákonník říšský

pro

království a země v radě říšské zastoupené.

Částka LXXXII. — Vydána a rozeslána dne 1. září 1906.

Obsah: Čís. 177. Císařský patent, jímž rozpouští se zemský sněm Moravský.

177.

Císařský patent, daný dne 28. srpna 1906,

jímž rozpouští se zemský sněm Moravský.

My František Josef První, z Boží milosti císař Rakouský; **král Uherský a Český, Dalmatský, Charvatský, Slavonský, Haličský, Vladiměřský a Illyrský; král Jerusalemský atd.; arcivojvoda Rakouský; velkovojvoda Toskánský a Krakovský; vojvoda Lotarinský, Salcburský, Štýrský, Korutanský, Krajinský a Bukovinský; velkokníže Sedmihradský; markrabě Moravský; vojvoda Horno- a Dolnoslezský, Modenský, Parmský, Piacenský a Guastalský, Osvětimský a Zátorský, Těšínský, Furlanský, Dubrovnický a Zadersky; knížecí hrabě Habsburský a Tyrolský, Kyburský, Gorický a Gradištský; kníže Tridentský a Brixenský; markrabě Horno- a Dolnolužický a Isterský; hrabě Hohenembský, Feldkirchský, Bregencký, Sonnenberský atd.; pán Trsťanský, Kotarský a na Slovenském krajišti; velkovojvoda vojvodství Srbského atd. atd.**

známo činíme a věděti dáváme:

Zemský sněm markrabství Moravského jest rozpuštěn a budte do tohoto zemského sněmu nové volby zavedeny.

Dáno v Ischlu, dne 28. srpna léta tisícího devítistého šestého, panování Našeho roku padesátého osmého.

František Josef m. p.

Beck m. p.	**Schönaich** m. p.
Klein m. p.	**Korytowski** m. p.
Bienerth m. p.	**Auersperg** m. p.
Fořt m. p.	**Marchet** m. p.
Derschatta m. p.	**Dzieduszycki** m. p.
Pacák m. p.	**Prade** m. p.

1008

Zákonník říšský

pro

království a země v radě říšské zastoupené.

Částka LXXXIII. — Vydána a rozeslána dne 5. září 1906.

Obsah: Čís. 178. Listina o koncessi pro místní dráhu z Kraně do Tržiče.

178.

Listina o koncessi ze dne 28. srpna 1906

pro místní dráhu z Kraně do Tržiče.

Na základě Nejvyššího zmocnění uděluji za podmínek dále uvedených ve shodě s účastnými ministeriemi statkáři dr. Karlu svobodnému pánu z Bornů ve Sv. Kateřině u Tržiče společně s továrníkem Ondřejem Gassnerem a starostou Karlem Mallým v Tržiči žádanou koncessi ke stavbě a ku provozování lokomotivní železnice, která vystavěna buď jako místní dráha o rozchodu obyčejném ze stanice Kraňské, ležící na trati státní dráhy Trbižsko-lublaňské, do Tržiče podle ustanovení zákona o povolování železnic ze dne 14. září 1854, Z. Ř. č. 238, jakož i zákonů ze dne 31. prosince 1894, Z. Ř. č. 2 z r. 1895, ze dne 15. července 1903, Z. Ř. č. 152 a ze dne 24. prosince 1905, Z. Ř. č. 216:

§ 1.

Pro železnici, o níž jedná tato koncessní listina, koncessionáři požívají výhod v článku V zákona ze dne 31. prosince 1894, Z. Ř. č. 2 z r. 1895, uvedených.

§ 2.

Železnici povolené zaručen jest státem na dobu od zahájení vozby až do uplynutí 76. roku koncessního roční ryzí výnos tou částkou, které je třeba, aby zabezpečeno bylo čtyřprocentní zúrokování a umořovací kvota prioritní půjčky, která pro opatření peněz bude učiněna a v řečené době umořena. Záruka tato dána bude tím způsobem, že když by ryzí roční výnos nedosahoval zaručené sumy, státní správa bude povinna doplniti schodek.

Dotčená prioritní půjčka smí učiněna býti toliko do té jmenovité sumy, svým časem od státní správy určené, které je třeba, aby opatřena byla částka 1,750.000 K v hotovosti.

§ 3.

Z ryzího ročního výnosu, podle § 2 zaručeného, budiž k umoření uzavřené prioritní půjčky užito té částky, která bude ustanovena státní správou podle umořovacího plánu od ní schváleného.

§ 4.

Doplatek, jejž státní správa následkem převzaté záruky bude povinna platiti, vyplacen buď po předchozím prozkumu předloženého doloženého účtu ročního nejdéle tří měsíce po jeho předložení.

Erár však i dříve, aby podle smlouvy zúrokována a řádně umořována byla půjčka v určených lhůtách dospělosti podle potřeby dle rozpočteného výnosu upravené, dá splátky s výhradou, že zúčtování provedeno bude podle ročního účtu, požádají-li o to koncesionáři šest neděl před dospělostí.

Když by po konečném sestavení ročního účtu, kterýžto pokud možno ve třech měsících po uplynutí vozebního roku předložen buď, se shledalo, že zálohy vysoko byly vyměřeny, koncesionáři jsou povinni ihned vrátiti obdržený přebytek s připočtením šestiprocentních úroků.

Nárok, aby stát poskytnul doplatek, vznesen buď nejdéle do roka po uplynutí příslušného roku vozebního, jinak zanikne.

§ 5.

Suma, kterou státní správa zaplatí následkem převzaté záruky, pokládá se toliko za zálohu čtyřmi ze sta ročně zúročnou.

Jestliže by ryzí výnos drahy převyšoval zaručenou roční sumu, tedy přebytek odveden buď ihned státní správě na splátku dané zálohy i s úroky až do úplného vyrovnání.

Při tom dospělé úroky zapraveny budte před vrácením záloh.

Čeho by stát na takovýchto zálohách neb úrocích, které v čase, kdy koncesse zanikne nebo když dráha bude zakoupena, ještě nebyly zaplaceny, pohledávati měl, zapraveno buď ze zbývajícího ještě jmění podniku, ku kterému patří zejména také zákupné (§ 17).

§ 6.

Případné výdaje za záznam cenných papírů na tuzemských i cizozemských bursách, případné poplatky kuponové a daně, které po uplynutí let daně přostých podnik platiti bude, smějí zapsány býti do vozebního účtu jakožto výdaj.

Totéž platí o správních příspěvcích, které by z učiněné půjčky prioritní byly placeny, jakož i o náhradě daní a poplatků, která by byla dávána půjčujícímu ústavu úvěrnímu.

Za státní doplatky nebude podnik platiti žádné daně.

§ 7.

Stavba povolené železnice buď nejdéle do dvou let počítajíc ode dneška dokonána. Vystavěná dráha buď veřejné vozbě ihned odevzdána a budiž po celou dobu koncesse pravidelná vozba po ní provozována.

Za dodržení dotčené lhůty stavební, jakož i za to, že dráha bude podle koncesse zřízena a vystrojena, koncesionáři jsou povinni dáti k žádosti státní správy jistotu, složíce přiměřenou kauci v papírech cenných k ukládání sirotčích peněz způsobilých.

Kauce tato může prohlášena býti za propadlou, nedostojí-li koncesionáři svým zaviněním závazkům uvedeným.

§ 8.

K vystavění této povolené železnice propůjčuje se koncessionářům právo expropriační podle ustanovení příslušných předpisů zákonných.

Totéž právo bude koncessionářům propůjčeno také při vlečných drahách, od nich snad vystavěných, když státní správa uzná, že zřízení jich jest veřejnosti prospěšné.

§ 9.

Koncesionáři chovati se mají při stavbě povolené dráhy a při vozbě po ní podle obsahu této koncesse a podle podmínek koncessních, které určí ministerium železniční, i podle jiných příkazů, které o tom budou vydány, jakož i podle příslušných zákonův a nařízení, zejména podle zákona o povolování železnic, daného dne 14. září 1854, Z. Ř. č. 238, a vozebního řádu železničního, daného dne 16. listopadu 1851, Z. Ř. č. 1 z roku 1852, pak podle zákonův a nařízení, jež příště snad budou vydány.

Co se týče provozování vozby, bude se moci od bezpečnostních opatření a vozebních pravidel, předepsaných ve vozebním řádě železničném a v příslušných dodatečných nařízeních, upustiti potud,

pokud ministerium železničné shledá, že se to může povoliti, hledíc ke zvláštním dopravním a vozebním poměrům povolené dráhy, zejména ke zmírněné rychlosti jízdné, a budou pak platnost míti zvláštní předpisy o provozování vozby, které vydá ministerium železničné.

§ 10.

Stavba povolené dráhy provedena bude podle předpisů, železničným ministeriem v této příčině daných, za bezprostředního řízení a dozoru železničného ministeria, vztažmo služebního místa od něho k tomu delegovaného.

Stavba a dodávky zadány buďte podle podrobného návrhu a rozpočtu, zděleného za přiměřeného vlivu státních orgánů a za bezprostředního spolupůsobení vlády a co možná podle podmínek obvyklých u státních staveb železničných.

Stavební práce zadány buďte odděleně od opatření peněz.

§ 11.

Koncessionářům propůjčuje se právo, že smějí se zvláštním povolením státní správy a za podmínek od ní ustanovených za příčinou provedení povoleného podniku železničného zříditi zvláštní akciovou společnost, která převezme všechna práva a povinnosti koncessionářů.

Koncessionáři mají právo, za podmínek státní správou ustanovených učiniti prioritní půjčku, po případě na dílčí úpisy dlužní rozloženou, čtyřmi ze sta zúročnou a v 76 letech splatnou ve jmenovité částce, kterou státní správa určí (§ 2).

Prioritní půjčka buď zadána podle nařízení státní správou daných.

Číslice skutečného i jmenovitého kapitálu zakládacího buď schválena správou státní.

Při tom šetřeno buď zásady, že kromě se schválením státní správy skutečně učiněných a řádně prokázaných nákladů na vypracování návrhu, na stavbu a zařízení dráhy, jakož i na opatření dopravního obozu, a kromě částky státní správou ustanovené na opatření zásob materiálních a na pokladničnou dotaci, včetně interkalárních úroků a amortisačních kvot, za stavební doby vskutku zaplacených, počítajíc k nim i ztrátu na kursu při opatření kapitálu skutečně vzniklou, nesmějí započteny býti žádné jiné jakékoli výdaje.

Jestliže by po úplném spotřebování prvního zakládacího kapitálu ještě další nové stavby provedeny aneb vozební zařízení rozmnoženy byly, příslušné náklady mohou býti připočteny ku kapitálu zakládacímu, když správa státní svolí k obmýšleným stavbám novým nebo k rozmnožení vozebních zařízení a když náklady řádně budou prokázány.

Společnostní stanovy, jakož i formuláře prioritních obligací a kmenových akcií, které budou vydány, jsou podrobeny schválení státní správy.

Do stanov akciové společnosti, která se zřídí, budiž pojato ustanovení, že veškeří členové představenstva (dozorčí rady, ředitelstvo) musí býti rakouskými státními občany a míti své bydliště v královstvích a zemích na říšské radě zastoupených.

§ 12.

Vojsko budiž dopravováno za levnější ceny. Co se týče platnosti vojenského tarifu pro dopravu osob a věcí, budou v této příčině, jakož i v příčině výhod vojáků cestujících platiti ustanovení u rakouských drah státních svou dobou zavedená.

Tato ustanovení vztahují se také k zeměbraně a domobraně obojí polovice říše, k zemským střelcům Tyrolským a k četnictvu, a to nejen když konají cesty na účet eráru, ale i ve službě na svůj účet ke cvičením ve zbrani a ke shromážděním kontrolním.

Koncessionáři zavazují se, že přistoupí k úmluvě, učiněné od společností rakouských železnic o zjednání a pohotově chování věcí výpravných k transportům vojenským a o pomoc vespolnou zapůjčováním personálu a vozidel při větších transportech vojenských, též ku předpisům svou dobou platným pro železnice za války, jakož i k dodatečné úmluvě o dopravě nemocných a raněných, k dopravě ležmo dodaných na účet eráru vojenského, kteráž úmluva vešla ve skutek dne 1. června 1871.

Předpis svou dobou platný pro vojenské dopravy po železnicích, pak předpisy svou dobou platné pro železnice za války nabudou závaznosti pro koncessionáře dnem zahájení vozby po povolené dráze. Předpisy vytčeného druhu, které teprve po tomto čase budou vydány a Zákonníkem

říšským nebudou vyhlášeny, nabudou moci pro koncessionáře, jakmile by jim úředně byly oznámeny.

Těmito závazky jsou koncessionáři vázáni jen potud, pokud mohou se vyplniti podle podružné povahy této trati a podle polehčení povoleného v příčině založení a vystrojení.

Koncessionáři zavazují se, že zřídí budou míti k vysloužilým poddůstojníkům vojska, válečného loďstva námořského i zeměbrany při obsazování míst služebních podle zákona, daného dne 19. dubna 1872, Z. Ř. č. 60.

§ 13.

Pro dopravu civilních strážných sborů (stráže bezpečnostní, finanční atd.) platí obdobně snížená sazba pro dopravu vojska platná.

§ 14.

Vozbu po železnici tuto povolené bude provozovati stát na účet koncessionářů po celou koncessní dobu a koncessionáři jsou povinni nahraditi státní správě železniční náklady touto vozbou skutečně vzniklé. Podmínky této vozby budou upraveny vozební smlouvou, která od státní správy s koncessionáři bude učiněna.

Při tom státní správa vyhrazuje sobě, pokud by státní záruky skutečně se potřebovalo nebo pokud by zárukové zálohy státem dané nebyly splaceny, podle své volné úvahy zaříditi vozbu, stanoviti tarify pro dopravu osob a zboží, jakož i klassifikaci zboží a všechna vedlejší pravidla k dopravě nákladů se vztahující, pak výkony železničního podniku pro službu veřejnou, zvláště pro poštovskou správu a pro státní telegrafy, při čemž prohlédati se má k dopravním potřebám té které doby.

§ 15.

Pod podmínkami a výhradami v článku XII zákona ze dne 31. prosince 1894, Z. Ř. č. 2 z r. 1895, uvedenými koncessionáři jsou zavázáni, státní správě k její žádosti kdykoli dovoliti, aby dráhy spoluužívala pro dopravu mezi drahami již nebo budoucně zřízenými, ve státní správě jsoucími, a to tím způsobem, že státní správa jest oprávněna, volně ustanovíc tarify, za přiměřenou náhradu dopravovati nebo dáti dopravovati celé vlaky nebo jednotlivé vozy po spoluužívané dráze nebo jednotlivých tratech jejich.

§ 16.

Koncesse a ochrana proti stavbě nových železnic, v § 9, lit. *b)* zákona o povolování železnic vyrčená, bude míti platnost po 90 let, počítajíc ode dneška, a pomine, když tato lhůta dojde.

Správa státní může koncessi tuto prohlásiti za zaniklou i dříve, než tato lhůta dojde, když by koncessionáři závazkům v § 7 ustanoveným, co se týče početí i dokonání stavby a početí vozby, svou vinou dosti neučinili, a pokud vykročení ze lhůty vyměřené nemohlo by se omluviti podle § 11 zákona o povolování železnic.

§ 17.

Správa státní zůstavuje sobě právo, dráhu tuto povolenou po jejím dostavení a po zavedení dopravy na ní v kterékoli době zakoupiti za těchto podmínek:

1. Náhrada, která za zákup drah má býti dána, bude záležeti v tom, že stát místo koncessionářů sám ze svých peněz zaplatí prioritní půjčku v § 11 dotčenou a jinaké hypoteční půjčky od koncessionářů se schválením státní správy za příčinou uhrazení vpočitatelných zakládacích nákladů učiněné, v obnosech, které by v čase zákupu ještě nebyly splaceny, a že vyplatí kromě toho sumu rovnající se akciovému kapitálu, v čase zákupu ještě nesplacenému, a to hotově nebo ve státních úpisech dlužních.

Dlužní úpisy budte počítány při tom podle průměrného, úředně zaznamenaného kursu peněžního na burse vídeňské, jaký dlužní úpisy státní stejného druhu měly v pololetí právě předcházejícím.

2. Zákupem dráhy a ode dne tohoto zákupu nabude stát, vyplativ náhradu v č. 1 vytčenou, a jsa prost vší další náhrady, nezávadného, vztažmo toliko ještě zbytky půjček se svolením státní správy uzavřených zavazeného vlastnictví a požitků tuto povolené dráhy se všemi k ní příslušnými věcmi movitými i nemovitými, pojímajíc v to i oboz dopravní

jakož i zásoby materiální a hotovosti pokladničné, vlečné dráhy a vedlejší závody, vlastnictvím koncessionářů snad jsoucí, též i vozební a jistinné reservy, ze zakládacího kapitálu zřízené, ač pokud by tyto nebyly již spotřebovány podle svého určení se schválením správy státní.

3. Státní správa má své rozhodnutí, že chce vykonati právo zákupní státu příslušející, což pokaždé státi se má počátkem roku kalendářního, oznámiti podniku železničnému nejpozději až do 31. října roku bezprostředně předcházejícího způsobem prohlášení.

V tomto prohlášení bude ustanoveno:

a) čas, kterým zákup se stane;

b) železničný podnik, jehož zákup se týče, a jiné majetkové předměty, které jakožto příslušenstvo podniku železničného, nebo pro zapravení pohledávek státních z poměru ručebního nebo z jiných právních titulů spolu mají připadnouti státu;

c) zákupné, které stát zapraví železničnému podniku a které po případě s výhradou dodatečného opravení bude zatímně ustanoveno (č. 1), s uvedením platební lhůty a místa platebního

4. Státní správa má právo, zároveň s doručením zákupného prohlášení zříditi zvláštního komisaře, který by nad tím bděl, aby stav majetkový od tohoto času počínajíc nebyl změněn v neprospěch státu.

Ku každému zcizení nebo zavazení nemovitostí v zákupném prohlášení uvedených jest od času prohlášení zákupného třeba, aby bylo schváleno tímto komisařem zvláštním.

Totéž platí o každémkoli převzetí nových závazků, které přesahují obyčejné provozování obchodu nebo které zakládají břímě trvalé.

5. Koncessionáři jsou povinni o to se postarati, aby fysická držba veškerých majetkových předmětů v zákupném prohlášení uvedených mohla převzata býti státní správou v den k zákupu ustanovený.

Jestliže by koncessionáři tomuto závazku nedostáli, státní správa má právo, také bez svolení koncessionářů a bez zakročení soudního uchopiti se fysické držby dotčených předmětů majetkových.

Ode dne zákupu bude zakoupená dráha provozována na účet státní a proto od tohoto dne připadnou státu všechny vozební příjmy i vozební výdaje.

Ryzí výtěžky, které součtováním až do dne zákupu na jevo vyjdou, zůstanou železničnému podniku, který naproti tomu jest povinen sám zapraviti všechny součtované dluhy vzniklé až do tohoto času stavbou a provozováním dráhy a passiva jinaká.

6. Vláda má právo na základě zákupného prohlášení (č. 3) provésti vklad státního vlastnictví ke všem nemovitostem, které zákupem na stát přejdou.

Koncessionáři jsou povinni, právní listiny, kterých k tomuto konci s jejich strany ještě bude třeba, státní správě k její žádosti vydati.

§ 18.

Jakž pomine koncesse a tím dnem nabude stát bezplatně nezávadného vlastnictví i požívání železnice povolené a veškerého movitého i nemovitého příslušenství, pojímajíc v to i oboz dopravní, zásoby materiální a hotovosti pokladničné, i vlečné dráhy a vedlejší závody, vlastnictvím koncessionářů snad jsoucí, jakož i vozební a jistinné reservy, ze zakládacího kapitálu zřízené, v rozsahu v § 17, čís. 2, naznačeném.

Jakž koncesse tato pomine, též i když se železnice zakoupí (§ 17), podrží koncessionáři vlastnictví fondu reservního z vlastního podnikového výnosu zřízeného i pohledávek saldovních, též zvláštních staveb a budov, z vlastního jmění zřízených nebo nabytých, k jichž vystavění nebo nabytí ji správa státní byla zmocnila, doložíc výslovně, že nejsou příslušenstvím železnice.

§ 19.

Zřídí-li se akciová společnost, komisař, státní správou ustanovený, má též právo, kdykoliv uzná za přiměřené, přítomen býti v zasedáních rady

správní nebo jiného zastupitelstva, které zastupovati bude představenstvo společnosti, jakož i ve valných hromadách, a zastaviti všecka usnesení a opatření, která by příčila se zákonům, koncessi nebo stanovám společnostním, nebo která by na újmu byla prospěchu veřejnému a prospěchu finančnímu ručící státní pokladny; komisař v takovéto případnosti má vyžádati si ihned rozhodnutí ministeria železničného, kteréžto bez průtahu se státi a pro společnost závazným býti má.

§ 20.

Správě státní zůstavuje se kromě toho právo, jestliže by přes to, že byla výstraha dána, opětně se porušily aneb nesplnily závazky v listině koncessní nebo v podmínkách koncessních nebo v zákonech uložené, aby učinila v příčině toho opatření podle zákona a prohlásila podle okolností ještě dříve, než koncesse dojde, koncessi za uhaslou.

Derschatta m. p.

Zákonník říšský

pro

království a země v radě říšské zastoupené.

Částka LXXXIV. — Vydána a rozeslána dne 15. září 1906.

Obsah: (Čís. 179—184.) 179. Nařízení, jímž se zavádějí poštovské legitimace ve vnitřní službě poštovské. — 180. Vyhláška, že byla zřízena expositura hlavní celnice na terstském státním nádraží a gorickém státním nádraží a že byla zrušena expositura hlavní celnice na terstském nádraží u sv. Ondřeje. — 181. Vyhláška, že zřízen byl okres k ukládání daně výdělkové pro obvod nově zřízeného okresního hejtmanství v Mezolombardě v Tyrolsku a že tím změněn byl počet členů a zástupců komise pro výdělkovou daň IV. třídy v ukládacím okresu „politický okres Trident kromě města Tridentu". — 182. Vyhláška, že zřízen byl nový odhadní okres osobní daně z příjmu pro obvod nově zřízeného okresního hejtmanství v Mezolombardě v Tyrolsku. — 183. Vyhláška, že zřízeno bylo okresní hejtmanství v Přísečnici. — 184. Nařízení, že vybírán bude příspěvek na knihovnu od universitních studujících.

179.

Nařízení ministeria obchodního ze dne 3. srpna 1906,

jímž se zavádějí poštovské legitimace ve vnitřní službě poštovské.

§ 1.

Počínajíc 1. lednem 1907 budou zavedeny ve vnitřní službě poštovské na zkoušku poštovské legitimace podle přílohy 1.

§ 2.

Poštovské legitimace musí obsahovati fotografii, krátký popis osoby a majetníkův podpis vlastní rukou. Tyto legitimace jsou platné toliko v kalendářním roce, kterého byly vydány.

§ 3.

Vydati poštovskou legitimaci jest oprávněn ten poštovský úřad, v jehož dodávacím okresu osoba, která žádá za vydání legitimace, má své bydliště nebo zvláštní obchodní místnost nebo se dočasně delší dobu na příklad na letním bytu a pod. zdržuje.

Poštovské legitimace smějí býti vydány toliko takovým žadatelům, kteří bezpečně prokázali svou totožnost způsobem v poštovských předpisech uvedeným nebo které osobně zná zřízenec, jenž legitimaci vydává.

§ 4.

Poštovské legitimace jsou podrobeny kolku 2 K podle s. p. 85 poplatkového zákona ze dne 9. února 1850.

Tento poplatek budiž zapraven kolkovými známkami, které žadatel má předložiti a které buďte od poštovského úřadu na legitimaci přilepeny a místním a denním razítkem přetištěny.

§ 5.

Poštovské legitimace jsou podle poštovských předpisů papírem plný výkaz činícím a opravňují majetníka přijímati poštovské zásilky všeho druhu, aniž je třeba jiného výkazu totožnosti.

Vznikly-li by pochybnosti o totožnosti majetníka některé poštovské legitimace, může její majetník býti přidržen, aby prokázal svou totožnost způsobem obyčejně předepsaným.

§ 6.

Majetník jest odpovědčen za každou újmu, která by vznikla ztrátou nebo zneužitím poštovské legitimace.

Fořt m. p.

Příloha 1.

(Přední stránka)

Poštovská legitimace

čís. .....

platná až do .....

Majetník:

(jméno a příjmení, stav a bydliště:)

.....

.....

.....

....., dne ..... 190....

(Místo ku přilepení kolkových známek.)

(Zadní stránka)

Poznámky:

1. Tento lístek jest určen výlučně k výkazu majetníka za příčinou přijímání poštovských zásilek.
2. Tato legitimace platí v roce, kterého jest vydána.
3. Legitimace pozbývá platnosti, změnila-li se majetníkova postava v době platnosti tak, že fotografie nebo popis osoby již se neshoduje.
4. Majetník jest odpovědén za každou újmu, která by vznikla ztrátou nebo zneužitím poštovské legitimace.

(Vnitřek)

(Místo pro fotografii.)

Popis osoby majetníkovy:

Rok narození: .....

Rodiště: .....

Postava: .....

Vlasy: .....

Oči: .....

Zvláštní znamení: .....

.....

Majetníkův podpis vlastní rukou:

.....

Podpis vydávajícího úředníka:

.....

(Úřední razítko:)

180.

Vyhláška ministeria finančního ze dne 3. září 1906,

že byla zřízena expositura hlavní celnice na terstském státním nádraží a gorickém státním nádraží a že byla zrušena expositura hlavní celnice na terstském nádraží u sv. Ondřeje.

Poněvadž byla otevřena trať státní dráhy Jesenice—Gorice—Terst, byly zřízeny na státních nádražích v Gorici a Terstu expositury hlavní celnice gorické, vztažmo terstské I. třídy, které již počaly úřadovati.

Expositura hlavní celnice na nádraží u sv. Ondřeje byla zrušena. Její práce převzala expositura hlavní celnice na terstském státním nádraží.

Korytowski m. p.

181.

Vyhláška ministeria finančního ze dne 3. září 1906,

že zřízen byl okres k ukládání daně výdělkové pro obvod nově zřízeného okresního hejtmanství v Mezolombardě v Tyrolsku a že tím změněn byl počet členů a zástupců komise pro výdělkovou daň IV. třídy v ukládacím okresu „politický okres Trident kromě města Tridentu".

Pro obvod nově zřízeného okresního hejtmanství v Mezolombardě v Tyrolsku (vyhláška ministeria vnitra ze dne 20. července 1906, Z. Ř. č. 151) bude počínajíc ukládacím obdobím 1908/1909 na základě §§ 13 a 16 zákona ze dne 25. října 1896, Z. Ř. č. 220, zřízen ukládací okres pro III. a IV. třídu výdělkové daně; počet členů komise pro tyto berní společnosti ustanovuje se na 4 pro každou.

Vzhledem k tomu, že rozsah okresního hejtmanství Tridentského byl změněn, snižuje se zároveň počet členů komise pro výdělkovou daň IV. třídy v ukládacím okresu „politický okres Tridentský kromě města Tridentu" z 8 na 6.

Podle toho buď tímto způsobem doplněn, vztažmo opraven seznam ukládacích okresů všeobecné daně výdělkové, vyhlášený výnosem ministeria finančního ze dne 24. dubna 1897, Z. Ř. č. 117.

(Stránka 895 dne 11. května 1897 vydané XLVI. částky Zákonníka říšského.)

Číslo okresu	Ukládací okresy	Sídla komisí	Počet členů pro berní společnosti	
			III.	IV.
	pro berní společnosti III. a IV. třídy		třídy	
18a	Politický okres Mezolombardo	Okresní hejtmanství Mezolombardo	4	4
25	Politický okres Tridentský kromě města Tridentu	Okresní hejtmanství Trident	4	6

Korytowski m. p.

182.

Vyhláška ministeria finančního ze dne 3. září 1906,

že zřízen byl nový odhadní okres osobní daně z příjmu pro obvod nově zřízeného okresního hejtmanství v Mezolombardě v Tyrolsku.

Pro obvod nově zřízeného okresního hejtmanství v Mezolombardě v Tyrolsku (vyhláška ministeria vnitra ze dne 20. července 1906, Z. Ř. č. 151) zřizuje se na základě §§ 177 a 179 zákona ze dne 25. října 1896, Z. Ř. č. 220, od 1. ledna 1907 odhadní komise o 6 členech k ukládání osobní daně z příjmu.

Podle toho doplněn buď tímto způsobem seznam odhadních okresů osobní daně z příjmu, vyhlášený výnosem finančního ministeria ze dne 4. října 1897, Z. Ř. č. 233:

(Stránka 1344 dne 9. října 1897 vydané XCII. částky Zákonníka říšského.)

Tyrolsko					
1	2	3	4	5	6
Číslo okresu	Odhadní okres	Místní komise	Okresní komise	Sídlo komise	Počet členů komise
25*a*	Politický okres Mezolombardo	.	1	Okresní hejtmanství Mezolombardo	6

Korytowski m. p.

183.

Vyhláška ministeria vnitra ze dne 12. září 1906,

že zřízeno bylo okresní hejtmanství v Přísečnici.

Jeho c. a k. Apoštolské Veličenství ráčil Nejvyšším rozhodnutím ze dne 10. září 1906 nejmilostivěji schváliti, aby zřízeno bylo okresní hejtmanství s úředním sídlem v Přísečnici, čímž mění se částečně administrativní rozdělení království Českého, vyhlášené nařízením ministeria vnitra ze dne 10. července 1868, Z. Ř. č. 101. Úřední okres tohoto okresního hejtmanství má obsahovati soudní okresy Přísečnický a Vejprtský, které vyloučeny budou z dosavadního politického okresu Kadaňského.

Okresní hejtmanství v Přísečnici počne úřadovati dne 1. října 1906.

Bienerth m. p.

184.

Nařízení ministra věcí duchovních a vyučování ze dne 13. září 1906,

že vybírán bude příspěvek na knihovnu od universitních studujících.

Na základě Nejvyššího rozhodnutí ze dne 7. září 1906 nařizuji takto:

§ 1.

Každý studující k návštěvě universitních přednášek připuštěný má při zápisu (jako řádný nebo mimořádný posluchač, posluchačka, jako frekventant nebo hospitantka) u universitní kvestury zapraviti příspěvek na knihovnu, který jest vyměřen za semestr pro studující k rakouskému státnímu svazku náležející na jednu korunu, pro všechny ostatní studující na dvě koruny.

Osvobození od tohoto příspěvku na knihovnu nemá místa.

§ 2.

Vybrané příspěvky na knihovnu budte věnovány příslušné universitní knihovně týmž způsobem, jak to jest nařízeno v ministerských nařízeních ze dne 30. listopadu 1862, Z. Ř. č. 91, ze dne 9. dubna 1886, Z. Ř. č. 57, a ze dne 25. února 1905, Z. Ř. č. 51, o immatrikulačních taxách a zápisném universitních studujících.

§ 3.

Toto nařízení nabývá moci studijním rokem 1906/07.

Marchet m. p.

Zákonník říšský

pro

království a země v radě říšské zastoupené.

Částka LXXXV. — Vydána a rozeslána dne 22. září 1906.

Obsah: (Čís. 185—189.) 185. Vyhláška, že byla městská obec Lienz zařaděna do osmé třídy vojenského nájemného. — 186. Nařízení, jímž mění se lhůty ku placení činžovní daně domovní v berním výběrčím okresu Pisseckém. — 187. Vyhláška, že byla zřízena puncovna III. třídy v Celji. — 188. Zákon, že dlužních úpisů dolnorakouské zemské půjčky železniční z roku 1906 může býti upotřebeno k zúročnému ukládání nadačních, sirotčích a podobných kapitálů. — 189. Zákon, že dílčích dlužních úpisů půjček 7,000.000 K a 6,150.000 K, kterou království Haličské a Vladiměřské s velkovévodstvím Krakovským učiní, může býti upotřebeno k zúročnému ukládání nadačních, sirotčích a podobných kapitálů.

185.

Vyhláška ministeria zemské obrany a ministeria finančního ze dne 3. července 1906,

že byla městská obec Lienz zařaděna do osmé třídy vojenského nájemného, Z. Ř. č. 214 z r. 1900.

Dodatkem k vyhlášce ze dne 14. prosince 1900, Z. Ř. č. 214, ve shodě s c. a k. říšským ministeriem vojenství městská obec Lienz v Tyrolsku zařaďuje se do osmé třídy sazby nájemného platné až do konce roku 1910 pro vojenské účely ubytovací.

Schönaich m. p. **Korytowski** m. p.

186.

Nařízení ministeria finančního ze dne 9. září 1906,

jímž mění se lhůty ku placení činžovní daně domovní v berním výběrčím okresu Pisseckém.

Na základě zákona ze dne 11. června 1894, Z. Ř. č. 110, nařizuje se, že činžovní daň domovní, která v berním výběrčím okresu Pisseckém podle dosud platných předpisů byla placena ve čtvrtletních, napřed dospělých lhůtách dne 1. ledna, 1. dubna, 1. července a 1. října, budoucně má býti placena v tomto berním výběrčím okresu ve čtyřech stejných lhůtách dne 1. února, 1. května, 1. srpna a 1. listopadu každého roku dospělých.

Tytéž lhůty splatnosti mají podle § 7 zákona ze dne 9. února 1882, Z. Ř. č. 17, míti také platnost pro pětiprocentní daň z rozdílu výtěžku budov, které jsou následkem stavby zcela nebo částečně osvobozeny od činžovní daně domovní.

Toto nařízení nabude moci dnem 1. října 1906.

Korytowski m. p.

187.

Vyhláška ministeria finančního ze dne 11. září 1906,

že bude zřízena puncovna III. třídy v Celji.

Vzhledem k výnosu finančního ministeria ze dne 30. listopadu 1866, Z. Ř. č. 149, se vyhlašuje, že bude zřízena u c. k. hlavního berního úřadu v Celji dne 1. prosince 1906 puncovna III. třídy, jejíž působnost jest obmezena na úřední okres řečeného hlavního berního úřadu.

Tato puncovna bude podřízena c. k. puncovnímu úřadu ve Štýrském Hradci a bude užívati úřední značky G_4.

Obmezení úřední doby a množství a druhy zlatého a stříbrného zboží, které tato puncovna bude moci vyřizovati, budou pokaždé finančním ministeriem ustanoveny a puncovnou účastníkům oznámeny.

Korytowski m. p.

188.

Zákon, daný dne 14. září 1906,

že dlužních úpisů dolnorakouské zemské půjčky železniční z roku 1906 může býti upotřebeno k zúročnému ukládání nadačních, sirotčích a podobných kapitálů.

S přisvědčením obojí sněmovny rady říšské vidí Mi se nařídíti takto:

§ 1.

Dlužních úpisů železniční půjčky, kterou země Dolní Rakousy učiní na základě zákona ze dne 18. března 1906, Z. z. č. 44, v nejvyšším obnosu patnácti millionů korun, může býti upotřebeno k zúročnému ukládání kapitálů nadačních, kapitálův ústavů pod veřejným dozorem postavených, poštovské spořitelny, pak peněz sirotčích, svěřenských a depositních a podle bursovního kursu, avšak ne výše hodnoty jmenovité, ku kaucím služebním a obchodním.

§ 2.

Mým ministrům financí, práv, vnitra a železnic jest uloženo, aby ve skutek uvedli tento zákon, který nabývá moci dnem vyhlašovacím.

V Ischlu, dne 14. září 1906.

František Josef m. p.

Beck m. p. **Klein** m. p.
Korytowski m. p. **Bienerth** m. p.
Derschatta m. p.

189.

Zákon, daný dne 14. září 1906,

že dílčích dlužních úpisů půjček 7,000.000 K a 6,150.000 K, které království Haličské a Vladiměřské s velkovévodstvím Krakovským učiní, může býti upotřebeno k zúročnému ukládání nadačních, sirotčích a podobných kapitálů.

S přisvědčením obojí sněmovny rady říšské vidí Mi se nařídíti takto:

§ 1.

Dílčích dlužních úpisů půjček, které království Haličské a Vladiměřské s velkovévodstvím Krakovským učiní na základě zákonů ze dne 22. ledna 1904, Z. z. a V. n. č. 23, a ze dne 25. ledna 1905, Z. z. a V. n. č. 22, jmenovitým obnosem 7,000.000 K a 6,150.000 K, může býti upotřebeno k zúročnému ukládání kapitálů nadačních, kapitálův ústavů pod veřejným dozorem postavených, poštovské spořitelny, pak peněz sirotčích, svěřenských a depositních a podle bursovního kursu, avšak ne výše hodnoty jmenovité, ku kaucím služebním a obchodním.

§ 2.

Mým ministrům financí, práv a vnitra jest uloženo, aby ve skutek uvedli tento zákon, který nabývá moci dnem vyhlašovacím.

V Ischlu, dne 14. září 1906.

František Josef m. p.

Beck m. p. **Klein** m. p.
Korytowski m. p. **Bienerth** m. p.

Zákonník říšský

pro

království a země v radě říšské zastoupené.

Částka LXXXVI. — Vydána a rozeslána dne 25. září 1906.

Obsah: (Čís. 190—192.) 190. Listina o koncessi pro místní dráhu z Mistelbachu do Gaunersdorfu. — 191. Vyhláška o úředním vyzkoušení manometrů a indikátorových per. — 192. Nařízení o úřední působnosti okresního hejtmana v Žatci.

190.

Listina o koncessi ze dne 12. září 1906

pro místní dráhu z Mistelbachu do Gaunersdorfu.

Na základě Nejvyššího zmocnění uděluji za podmínek dále uvedených ve shodě s účastnými ministeriemi dolnorakouskému výboru zemskému žádanou koncessi ke stavbě a ku provozování lokomotivní železnice ze stanice Mistelbachu místní dráhy Ernstbrunn—Mistelbach—Cáhnovské až do stanice Gaunersdorfu místní dráhy Gänserndorf—Gaunersdorfské, kterážto dráha vystavěna buď jako dráha místní o rozchodu obyčejném, podle ustanovení zákona o povolování železnic ze dne 14. září 1854, Z. Ř. č. 238, jakož i podle zákonů ze dne 31. prosince 1894, Z. Ř. č. 2 z r. 1895, a ze dne 24. prosince 1905, Z. Ř. č. 216:

§ 1.

Pro železnici, o níž jedná tato koncessní listina, požívá koncessionář výhod v článku V zákona ze dne 31. prosince 1894, Z. Ř. č. 2 z r. 1895, vytčených.

§ 2.

Koncessionář jest povinen stavbu povolené železnice nejdéle do dvou let, počítajíc ode dneška, dokonati, vystavěnou dráhu pak veřejné vozbě odevzdati a po celou dobu koncesse, která bude trvati až do 14. února 1996, pravidelnou vozbu po ní provozovati.

Za dodržení stavební lhůty tuto dotčené, jakož i za vystavění a vystrojení dráhy podle koncesse koncessionář jest povinen k žádosti c. k. správy státní dáti jistotu, slože přiměřenou kauci v papírech cenných k ukládání sirotčích peněz způsobilých.

Kauce tato může prohlášena býti za propadlou, nedostojí-li se uvedenému závazku.

§ 3.

K vystavění povolené železnice propůjčuje se koncessionářovi právo expropriační podle ustanovení příslušných předpisů zákonných.

Totéž právo bude koncessionáři propůjčeno také při vlečných drahách od něho snad vystavěných, když státní správa uzná, že zřízení jich jest veřejnosti prospěšné.

§ 4.

Svrchu řečená místní dráha budiž ostatně pokládána za doplňující část podniku místní dráhy z Ernstbrunnu přes Mistelbach do Cáhnova s odbočkou z Dobermannsdorfu do Pušdorfu, o kterém jedná koncessní listina ze dne 15. února 1906, Z. Ř. č. 34, a proto §§ 4 až včetně 15 právě řečené koncessní listiny mají se obdobně vztahovati k místní dráze zpočátku jmenované.

Derschatta m. p.

191.

Vyhláška obchodního ministerstva ze dne 13. září 1906

o úředním vyzkoušení manometrů a indikátorových per.

Normální komise cejchovní vyzkouší k žádosti veliké manometry a péra indikátorů, pokud toho příslušné technické zařízení této komise dopouští.

Vyhoví-li takový přístroj při ohledání, bude pro každý vydán list ohledací.

Za vyzkoušení těchto přístrojů sluší zapraviti poplatek 4 K 40 h za kus.

Fořt m. p.

192.

Nařízení ministerstva vnitra ze dne 22. září 1906

o úřední působnosti okresního hejtmana v Žatci.

Poněvadž bylo zřízeno okresní hejtmanství v Přísečnici (vyhláška ministerstva vnitra ze dne 12. září 1906, Z. Ř. č. 183), mění se § 2, číslo 12, v nařízení ministerstva vnitra ze dne 31. července 1868, Z. Ř. č. 114, jímž obstarávání místodržitelských prací jménem místodržitelovým bylo převedeno na několik okresních hejtmanů v Čechách, a nařizuje se, že rozšířená působnost okresního hejtmana v Žatci budoucně má se vztahovati k okresním hejtmanstvím v Lounech, Podbořanech, Kadani, Chomútově, Mostě a v Přísečnici.

Bienerth m. p.

Zákonník říšský

pro

království a země v radě říšské zastoupené.

Částka LXXXVII. – Vydána a rozeslána dne 29. září 1906.

Obsah: (Čís. 193–196.) 193. Vyhláška, že práce puncovny v Černovicích, které dosud obstarával tamní c. k. hlavní berní úřad, budou přeneseny na expositura tamní hlavní celnice a že tato puncovna bude přeměněna v puncovnu I. třídy. — 194. Nařízení, že změněny byly lhůty ku placení činžovní daně domovní v berním výběrčím okresu Chomútovském. — 195. Vyhláška, že zřízen byl okres k ukládání daně výdělkové pro obvod nově zřízeného okresního hejtmanství v Přísečnici v Čechách. — 196. Vyhláška, že zřízen byl nový odhadní okres osobní daně z příjmu pro obvod nově zřízeného okresního hejtmanství v Přísečnici v Čechách.

193.

Vyhláška ministeria finančního ze dne 16. září 1906,

že práce puncovny v Černovicích, které dosud obstarával tamní c. k. hlavní berní úřad, budou přeneseny na expositura tamní hlavní celnice a že tato puncovna bude přeměněna v puncovnu I. třídy.

Vzhledem k výnosu ze dne 30. listopadu 1866, Z. Ř. č. 149, a k vyhlášce ze dne 12. března 1906, Z. Ř. č. 61, se oznamuje, že práce puncovny v Černovicích, které dosud obstarával tamní hlavní berní úřad, počínajíc 1. lednem 1907 budou přeneseny na expositura tamní hlavní celnice a že tato puncovna týmž dnem bude přeměněna v puncovnu I. třídy. Tato puncovna bude jako až dosud podřízena puncovnímu úřadu ve Lvově a ani její úřední značka, ani úřední okres jí přidělený nebudou změněny.

Korytowski m. p.

194.

Nařízení ministeria finančního ze dne 20. září 1906,

že změněny byly lhůty ku placení činžovní daně domovní v berním výběrčím okresu Chomútovském.

Na základě zákona ze dne 11. června 1894, Z. Ř. č. 110, nařizuje se, že činžovní daň domovní, která v berním výběrčím okresu Chomútovském podle dosud platných předpisů placena byla ve čtvrtletních, napřed dospělých lhůtách dne 1. ledna, 1. dubna, 1. července a 1. října, budoucně má býti placena v tomto berním výběrčím okresu ve čtyřech stejných lhůtách dne 1. února, 1. května, 1. srpna a 1. listopadu každého roku dospělých.

Tytéž lhůty splatnosti mají podle § 7 zákona ze dne 9. února 1882, Z. Ř. č. 17, míti také platnost pro pětiprocentní daň z ryzího výtěžku budov, které následkem stavby zcela nebo částečně jsou osvobozeny od domovní daně činžovní.

Toto nařízení nabude moci dne 1. října 1906.

Korytowski m. p.

195.

Vyhláška ministeria finančního ze dne 22. září 1906,

že zřízen byl okres k ukládání daně výdělkové pro obvod nově zřízeného okresního hejtmanství v Přísečnici v Čechách.

Pro obvod nově zřízeného okresního hejtmanství v Přísečnici v Čechách (vyhláška ministeria vnitra ze dne 12. září 1906, Z. Ř. č. 183) bude počínajíc ukládacím obdobím 1908/1909 na základě §§ 13 a 16 zákona ze dne 25. října 1896, Z. Ř. č. 220, zřízen ukládací okres pro III. a IV. třídu výdělkové daně; počet členů komise pro berní společnost III. třídy ustanovuje se na 4 a pro berní společnost IV. třídy na 6.

Podle toho buď tímto způsobem doplněn, vztažmo opraven seznam ukládacích okresů všeobecné daně výdělkové, vyhlášený výnosem ministeria finančního ze dne 24. dubna 1897, Z. Ř. č. 117.

(Stránka 903 dne 11. května 1897 vydané XLVI. částky Zákonníka říšského.)

Číslo okresu	Ukládací okresy	Sídla komisí	Počet členů pro berní společnosti	
			III.	IV.
	pro berní společnosti III. a IV. třídy		třídy	
13*a*	Politický okres Přísečnice	Okresní hejtmanství Přísečnice	4	6

Korytowski m. p.

196.

Vyhláška ministeria finančního ze dne 22. září 1906,

že zřízen byl nový odhadní okres osobní daně z příjmu pro obvod nově zřízeného okresního hejtmanství v Přísečnici v Čechách.

Pro obvod nově zřízeného okresního hejtmanství v Přísečnici v Čechách (vyhláška ministeria vnitra ze dne 12. září 1906, Z. Ř. č. 183) zřizuje se na základě §§ 177 a 179 zákona ze dne 25. října 1896, Z. Ř. č. 220, od 1. ledna 1907 odhadní komise o šesti členech k ukládání osobní daně z příjmu.

Podle toho doplněn buď tímto způsobem seznam odhadních okresů osobní daně z příjmu, vyhlášený výnosem finančního ministeria ze dne 4. října 1897, Z. Ř. č. 233:

(Stránka 1350 dne 9. října 1897 vydané XCII. částky Zákonníka říšského.)

Čechy					
1	2	3	4	5	6
Číslo okresu	Odhadní okres	Místní komise	Okresní komise	Sídlo komise	Počet členů komise
103*a*	Politický okres Přísečnice	—	1	Okresní hejtmanství Přísečnice	6

Korytowski m. p.

Zákonník říšský

pro

království a země v radě říšské zastoupené.

Částka LXXXVIII. — Vydána a rozeslána dne 2. října 1906.

Obsah: (Čís. 197—200.) 197. Nařízení, kterým se označují živnostenské školy, jejichž vysvědčení opravňuje k nastoupení živností řemeslných. — 198. Vyhláška, kterou se označují ta učiliště, jichž odchodná vysvědčení podávají průkaz způsobilosti k nastoupení určitých koncessovaných živností. — 199. Nařízení, jímž se ve skutek uvádí § 13. odstavec 3, zákona ze dne 26. prosince 1893 o upravení koncessovaných živností stavebních. — 200. Nařízení v příčině seznamu úřadů, které jsou zmocněny překolkovati cizozemské papíry cenné.

197.

Nařízení ministra obchodu ve shodě s ministrem věcí duchovních a vyučování ze dne 3. září 1906,

kterým se označují živnostenské školy, jejichž vysvědčení opravňuje k nastoupení živností řemeslných.

Na základě § 14 živnostenského řádu (zákona ze dne 15. března 1883, Z. Ř. č. 39) nařizuje se takto:

§ 1.

Jsou-li ostatní zákonné podmínky splněny, vysvědčení tuto uvedených živnostenských škol, že byly s prospěchem odbyty, opravňuje k nástupu těchto řemeslných živností:

I. Hrnčíři, kamnáři.

Odborné školy a oddělení pro modelování a sochařství při umělecké průmyslové škole rakouského musea pro umění a průmysl ve Vídni a při umělecké průmyslové škole v Praze pod podmínkou, že absolventi mohou prokázati, že před svým vstupem do těchto odborných škol byli prakticky zaměstnáni alespoň dvě léta v hrnčířství nebo kamnářství;

oddělení pro kamnářství a pro hrnčířství při odborné škole pro hliněný průmysl v Bechyni;

oddělení pro modelování a oddělení pro keramiku při odborné škole pro hliněný průmysl v Teplicích-Šanově;

oddělení pro technickou chemii (zejména pro keramiku) při témž ústavu pod podmínkou, že se absolventi s úspěchem účastnili také vyučování v kroužení hlíny a v modelování nebo že mohou prokázati, že před svým vstupem do tohoto oddělení byli alespoň dvě léta zaměstnáni prakticky v hrnčířské nebo kamnářské živnosti;

oddělení pro modelování při odborné škole pro hliněný průmysl ve Znojmě a oddělení pro technickou chemii (zejména pro keramiku) při témž ústavu pod podmínkou, že se absolventi s úspěchem účastnili také vyučování v kroužení hlíny a v modelování, nebo že mohou prokázati, že před svým vstupem do těchto oddělení byli zaměstnáni prakticky aspoň dvě léta v hrnčířství nebo kamnářství;

odborná modelační škola pro keramiku a příbuzné živnosti v Horním Litvínově pod podmínkou, že absolventi mohou prokázati, že před svým vstupem do této odborné školy byli zaměstnáni

prakticky aspoň tři léta v hrnčířství nebo kamnářství;

zemská škola odborná pro hliněný průmysl v Kolomyji;

mistrovská škola pro modelování při státní průmyslové škole ve Št. Hradci pod podmínkou, že absolventi mohou prokázati, že před svým vstupem do této odborné školy byli zaměstnáni prakticky aspoň tři léta v hrnčířství nebo kamnářství.

II. Sklenáři, brusiči skla, rytci skla.

Odborná škola sklářská v Boru;

odborná škola sklářská v Kamenickém Šanově.

III. Kováři věcí hrubých, kováři skob, pánváři, kováři kruhů a řetězů, cvočkáři, kováři vozní, zámečníci vozní.

Mistrovské školy pro mechanicko-technické živnosti:

při státní průmyslové škole v X. obecním okresu ve Vídni,
při státní průmyslové škole v Praze,
při německé státní průmyslové škole v Plzni,
při české státní průmyslové škole v Plzni,
při státní průmyslové škole na Smíchově,
při státní průmyslové škole v Pardubicích,
při státní průmyslové škole v Liberci,
při německé státní průmyslové škole v Brně,
při české státní průmyslové škole v Brně,
při státní průmyslové škole v Bilsku,
při státní průmyslové škole ve Št. Hradci,

pod podmínkou, že absolventi těchto škol, aby byli do nich přijati, prokázali, že byli prakticky zaměstnáni v živnosti kovářů věcí hrubých nebo v některé svrchu jmenované živnosti, jak toho vyžaduje § 25 předpisu pro přijímání žáků do mistrovských škol (nařízení ministeria věcí duchovních a vyučování ze dne 28. května 1901, č. 13384);

pak odborná škola pro obrábění železa v Sulkovicích.

IV. Uzdaři, nožíři a brusiči na ostro, vyrabitelé chirurgických nástrojů.

Mistrovské školy pro mechanicko-technické živnosti:

při státní průmyslové škole v X. obecním okresu ve Vídni,
při státní průmyslové škole v Praze,
při státní průmyslové škole na Smíchově,
při německé státní průmyslové škole v Plzni,
při české státní průmyslové škole v Plzni,
při státní průmyslové škole v Liberci,
při státní průmyslové škole v Pardubicích,
při německé státní průmyslové škole v Brně,
při české státní průmyslové škole v Brně,
při státní průmyslové škole v Bilsku,
při státní průmyslové škole ve Št. Hradci,

pod podmínkou, že absolventi těchto škol, aby byli do nich přijati, prokázali, že byli prakticky zaměstnáni v některé svrchu jmenované živnosti, jak toho vyžaduje § 25 předpisu pro přijímání žáků do mistrovských škol (nařízení ministeria věcí duchovních a vyučování ze dne 28. května 1901, č. 13384);

pak nižší odborná škola pro stavební a strojní zámečnictví při technologickém živnostenském museu ve Vídni;

odborná škola pro železářství a ocelářství ve Fulpmese;

odborná škola strojnická v Celovci;

odborná škola pro umělecké zámečnictví v Králové Hradci;

oddělení pro nástrojové zámečníky a kováře věcí drobných a oddělení pro nožíře při odborné škole a pokusném ústavu pro železářství a ocelářství ve Štýru;

oddělení pro železářské dělníky při odborné škole pro zbrojní průmysl v Borovljanech;

oddělení pro strojnictví při odborné škole strojnické a elektro-technické v Chomútově;

technické oddělení při odborné škole pro kovový průmysl v Mikulášovicích (Nixdorf);

odborná škola strojnická v Přerově;

odborná škola zámečnická ve Świątnikách;

odborná škola pro obrábění železa v Sulkovicích.

V. Zámečníci.

Odborná škola pro architekturu a zvláštní dílna pro ciselování a příbuzné odbory při umělecké průmyslové škole rakouského musea pro umění a průmysl ve Vídni, pak odborná a zvláštní škola pro umělecko-živnostenské obrábění kovů a odborná škola pro dekorační architekturu při umělecké průmyslové škole v Praze, obě pod tou podmínkou, že absolventi mohou prokázati, že před svým vstupem do těchto oddělení byli zaměstnáni prakticky aspoň dvě léta v živnosti zámečnické;

nižší a vyšší odborná škola pro stavební a strojní zámečnictví při technologickém živnostenském museu ve Vídni, posléz jmenovaná odborná škola pod tou podmínkou, že absolventi mohou prokázati, že před svým vstupem do této vyšší odborné školy byli zaměstnáni prakticky v živnosti zámečnické alespoň dvě léta;

mistrovské školy pro mechanicko-technické živnosti:

při státní průmyslové škole v X. obecním okresu ve Vídni,
při státní průmyslové škole v Praze,
při státní průmyslové škole na Smíchově,
při německé státní průmyslové škole v Plzni,
při české státní průmyslové škole v Plzni,
při státní průmyslové škole v Liberci,
při státní průmyslové škole v Pardubicích,
při německé státní průmyslové škole v Brně,
při české státní průmyslové škole v Brně,
při státní průmyslové škole v Bílsku,
při státní průmyslové škole ve Št. Hradci,

pod podmínkou, že absolventi těchto škol, aby byli do nich přijati, prokázali, že byli prakticky zaměstnáni v živnosti zámečnické, jak toho vyžaduje § 25 předpisu pro přijímání žáků do mistrovských škol (nařízení ministeria věcí duchovních a vyučování ze dne 28. května 1901, č. 13384);

odborná škola pro stavební zámečnictví a oddělení pro ozdobné kováře (umělecké zámečníky) při státní průmyslové škole ve Št. Hradci;

odborná škola pro kovový průmysl při státní průmyslové škole ve Lvově;

oddělení pro zámečnictví při odborné škole pro obrábění dřeva a železa v Bruck u nad Murou;

odborná škola pro obrábění železa a ocele ve Fulpmese;

odborná škola strojnická v Celovci;

oddělení pro strojnictví při odborné škole strojnické a elektro-technické v Chomútově;

odborná škola pro umělecké zámečnictví v Králové Hradci;

technické oddělení při odborné škole pro kovový průmysl v Mikulášovicích;

odborná škola strojnická v Přerově;

oddělení pro nožíře a oddělení pro nástrojové zámečníky a pro kováře věcí drobných při odborné škole a pokusném ústavu pro železářství a ocelářství ve Štýru;

odborná škola zámečnická ve Świątnikách;

oddělení pro železářské dělníky při odborné škole pro zbrojní průmysl v Borovljanech;

odborná škola pro obrábění železa v Sulkovicích;

stavební oddělení mistrovských škol:

při státní průmyslové škole v I. obecním okresu ve Vídni,
při státní průmyslové škole v Solnohradě,
při státní průmyslové škole v Inšpruku,
při státní průmyslové škole v Praze,
při německé státní průmyslové škole v Plzni,
při české státní průmyslové škole v Plzni,
při státní průmyslové škole v Liberci,
při státní průmyslové škole v Pardubicích,
při státní průmyslové škole na Smíchově,
při německé státní průmyslové škole v Brně,
při české státní průmyslové škole v Brně.
při státní průmyslové škole ve Lvově,
při státní průmyslové škole v Černovicích

ve spojení s průkazem aspoň tříletého praktického zaměstnání v živnosti zámečnické;

konečně odborná škola pro učně při dílnách státních drah ve Lvově.

VI. Klempíři.

Mistrovské školy pro mechanicko-technické živnosti:

při státní průmyslové škole v I. obecním okresu ve Vídni,
při státní průmyslové škole v Praze,
při německé státní průmyslové škole v Plzni,
při české státní průmyslové škole v Plzni,
při státní průmyslové škole v Liberci,
při státní průmyslové škole v Pardubicích,
při státní průmyslové škole na Smíchově,
při německé státní průmyslové škole v Brně,
při české státní průmyslové škole v Brně,
při státní průmyslové škole v Bílsku,
při státní průmyslové škole ve Št. Hradci,

pod podmínkou, že absolventi těchto škol, aby byli do nich přijati, prokázali, že byli prakticky zaměstnáni v živnosti klempířské, jak toho vyžaduje § 25 předpisu pro přijímání žáků do mistrovských škol (nařízení ministeria věcí duchovních a vyučování ze dne 28. května 1901, č. 13384).

VII. Mědnaři.

Mistrovské školy pro mechanicko-technické živnosti:

při státní průmyslové škole v X. obecním okresu ve Vídni,
při státní průmyslové škole v Praze,

při německé státní průmyslové škole v Plzni,
při české státní průmyslové škole v Plzni,
při státní průmyslové škole v Liberci,
při státní průmyslové škole v Pardubicích,
při státní průmyslové škole na Smíchově,
při státní průmyslové škole v Bílsku,
při státní průmyslové škole ve Št. Hradci,

pod podmínkou, že absolventi těchto škol, aby byli do nich přijati, prokázali, že byli prakticky zaměstnáni v živnosti mědnářské, jak toho vyžaduje § 25 předpisu pro přijímání žáků do mistrovských škol (nařízení ministeria věcí duchovních a vyučování ze dne 28. května 1901, č. 13384).

VIII. Kovolitci, mosazníci, cínaři.

Mistrovské školy pro mechanicko-technické živnosti a pro elektrotechniku při státních průmyslových školách v X. obecním okresu ve Vídni a na Smíchově, jakož i mistrovské školy pro mechanicko-technické živnosti:

při státní průmyslové škole v Praze,
při německé státní průmyslové škole v Plzni,
při české státní průmyslové škole v Plzni,
při státní průmyslové škole v Liberci,
při státní průmyslové škole v Pardubicích,
při německé státní průmyslové škole v Brně,
při české státní průmyslové škole v Brně,
při státní průmyslové škole v Bílsku,
při státní průmyslové škole ve Št. Hradci,

pod podmínkou, že absolventi těchto škol, aby byli do nich přijati, prokázali, že byli prakticky zaměstnáni v živnosti kovolitecké, vztažmo mosaznické nebo cínařské, jak toho vyžaduje § 25 předpisu pro přijímání žáků do mistrovských škol (nařízení ministeria věcí duchovních a vyučování ze dne 28. května 1901, č. 13384).

IX. Pasíři, vyrabitelé bronzového zboží, vyrabitelé zboží z čínského stříbra, vyrabitelé kovového galanterního zboží, ciseléři.

Zvláštní dílna pro ciselování a podobné odbory při umělecké průmyslové škole rakouského musea pro umění a průmysl ve Vídni;

odborná a zvláštní škola pro umělecké obrábění kovů při umělecké průmyslové škole v Praze;

odborná škola pro kovovníky při státní průmyslové škole v Inšpruce;

odborná škola pro kovový průmysl při státní průmyslové škole ve Št. Hradci;

oddělení pro pasířství, pro zlatnické a stříbrnické práce při umělecko-průmyslové odborné škole v Jablonci;

oddělení pro zasazování drahých kamenů při odborné škole pro zasazování a obrábění drahých kamenů v Turnově;

pak mistrovská škola pro ciseléry a rytce při státní průmyslové škole ve Št. Hradci, pod podmínkou, že absolventi mohou prokázati, že před svým vstupem do této mistrovské školy byli prakticky zaměstnáni aspoň tři léta v některé ze svrchu jmenovaných živností.

X. Zlatníci, stříbrníci a klenotníci.

Zvláštní dílna pro ciselování a pro příbuzné odbory při umělecko-průmyslové škole rakouského musea pro umění a průmysl ve Vídni;

odborná a zvláštní škola pro umělecko-průmyslové obrábění kovů při umělecko-průmyslové škole v Praze;

odborná škola pro kovový průmysl při státní průmyslové škole v Inšpruce;

odborná škola pro kovovníky při státní průmyslové škole ve Št. Hradci;

oddělení pro pasířství, zlatnické a stříbrnické práce při umělecko-průmyslové odborné škole v Jablonci;

oddělení pro broušení drahých kamenů a pro zasazování drahých kamenů při odborné škole pro zasazování a obrábění drahých kamenů v Turnově;

konečně mistrovská škola pro ciseléry a rytce při státní průmyslové škole ve Št. Hradci, tato škola pod podmínkou, že absolventi mohou prokázati, že před svým vstupem do této mistrovské školy byli zaměstnáni prakticky aspoň tři léta v některé zlatnické, stříbrnické nebo klenotnické živnosti.

XI. Rytci, metallografové, formíři, smaltovníci, guillošéři.

Oddělení pro rytce zbraní při odborné škole pro zbrojní průmysl v Borovljanech;

oddělení pro rytí drahých kamenů při odborné škole pro zasazování a obrábění drahých kamenů v Turnově;

odborná a zvláštní škola pro umělecko-průmyslové obrábění kovů při umělecké průmyslové škole v Praze;

zvláštní dílna pro ciselování a příbuzné odbory a zvláštní dílna pro smaltové práce při umělecké průmyslové škole rakouského musea pro umění a průmysl ve Vídni;

odborná škola pro kovovníky při státní průmyslové škole v Inšpruce;

odborná škola pro kovový průmysl při státní průmyslové škole ve Št. Hradci;

odborná škola pro kovový průmysl v Mikulášovicích;

oddělení pro rytce kovů, řezače razítek a modeléry při odborné škole pro železářství a ocelářství ve Štýru;

oddělení pro rytectví a ciselování při umělecké průmyslové odborné škole v Jablonci;

pak mistrovská škola pro ciseléry a rytce při státní průmyslové škole ve Št. Hradci pod podmínkou, že absolventi mohou prokázati, že před svým vstupem do této mistrovské školy byli prakticky zaměstnáni aspoň tři léta v některé svrchu jmenované živnosti.

XII. Koláři.

Oddělení pro kolářství při odborné škole pro obrábění dřeva v Kašperských Horách.

XIII. Mechanikové, vyrabitelé chirurgicko lékařských přístrojů, optikové.

Nižší a vyšší odborná škola pro elektrotechniku při technologicko-živnostenském museu ve Vídni;

oddělení pro elektrotechniku při odborné škole pro strojnictví a elektrotechniku v Chomútově; pak

mistrovské školy pro mechanicko-technické živnosti a pro elektrotechniku při státních průmyslových školách v X. obecním okresu ve Vídni a na Smíchově

a mistrovské školy pro mechanicko-technické živnosti:

při státní průmyslové škole v Praze,
při německé státní průmyslové škole v Plzni,
při české státní průmyslové škole v Plzni,
při státní průmyslové škole v Liberci,
při státní průmyslové škole v Pardubicích,
při německé státní průmyslové škole v Brně,
při české státní průmyslové škole v Brně;
při státní průmyslové škole v Bílsku,
při státní průmyslové škole ve Št. Hradci

pod podmínkou, že absolventi těchto škol, aby byli do nich přijati, prokázali praktické zaměstnání v některé svrchu jmenované živnosti, jak toho vyžaduje § 25 předpisu pro přijímání žáků do mistrovských škol (nařízení ministeria věcí duchovních a vyučování ze dne 28. května 1901, č. 13384).

XIV. Hodináři.

Odborná škola pro hodinářský průmysl v Karlštejně.

XV. Košíkáři.

Vzorná dílna pro košíkářství a pěstování vrbin ve Vídni pod podmínkou, že absolventi mohou prokázati, že před svým vstupem do této vzorné dílny byli zaměstnáni alespoň dvě léta prakticky v košíkářství a že aspoň po dvě léta chodili s prospěchem do vyučování na této vzorné dílně;

oddělení pro košíkářství na odborné umělecko-průmyslové škole v Lublani;

odborná škola pro košíkářství v Bleistadtě;

odborná škola pro košíkářství ve Foglianě;

odborná škola pro košíkářství v Mělníce;

učebná dílna pro košíkářství v Žamberce;

oddělení pro košíkářství při ústavě pro zaopatření a zaměstnání dospělých slepců v Čechách se sídlem v Praze;

oddělení pro košíkářství při c. k. vychovatelně slepců ve Vídni;

oddělení pro košíkářství při israelitském ústavu pro slepce ve Vídni;

oddělení pro košíkářství při štýrském Odilině ústavu pro slepce ve Št. Hradci.

XVI. Bednáři.

Oddělení pro bednářství při odborné škole pro obrábění dřeva v Kašperských Horách.

XVII. Truhláři.

Odborná škola pro architekturu a zvláštní dílna pro sochařství ve dřevě při umělecko-průmyslové škole rakouského musea pro umění a průmysl ve Vídni a odborná škola pro řezbářství dřeva, jakož i odborná škola pro dekorační architekturu při umělecko-průmyslové škole v Praze pod podmínkou, že absolventi mohou prokázati, že před svým vstupem do těchto odborných škol, vztažmo do této zvláštní dílny byli zaměstnáni prakticky alespoň dvě léta v truhlářství;

oddělení pro truhlářství při umělecko-průmyslovém oddělení státní průmyslové školy v Solnohradě;

odborná škola pro stavební truhlářství a oddělení pro truhlářství při odborné škole pro dřevový průmysl na státní průmyslové škole ve Št. Hradci;

oddělení pro truhlářství při státní průmyslové škole v Terstu;

oddělení pro truhlářství při odborné škole pro dřevový průmysl na státní průmyslové škole ve Lvově;

oddělení pro nábytkové a stavební truhlářství při odborné škole pro obrábění dřeva v Kašperských Horách;

oddělení pro truhlářství při umělecko-průmyslové škole na stavební a umělecko-řemeslné škole v Bozeně;

oddělení pro nábytkové a stavební truhlářství při odborné škole pro obrábění dřeva a železa v Brucku nad Murou;

oddělení pro nábytkové a stavební truhlářství při odborné škole pro obrábění dřeva v Chrudimi;

oddělení pro truhlářství při odborné škole pro obrábění dřeva v Cortině d'Ampezzo;

oddělení pro nábytkové truhlářství při odborné škole pro tesařství a zámečnictví v Ebensee;

oddělení pro truhlářství při odborné truhlářské škole v Kočevji;

oddělení pro nábytkové a stavební truhlářství při odborné škole pro obrábění dřeva v Králíkách;

odborná škola truhlářská v Halle;

oddělení pro nábytkové a stavební truhlářství při odborné škole pro obrábění dřeva a kamenů v Hallein;

oddělení pro truhlářství při odborné škole pro obrábění dřeva v Hallstatt;

oddělení pro nábytkové a stavební truhlářství při odborné škole pro obrábění dřeva v Dolhopoli;

oddělení pro nábytkové a stavební truhlářství při odborné škole pro obrábění dřeva v Kolomyji;

odborná škola truhlářská v Kynšperce nad Ohří;

oddělení pro nábytkové a stavební truhlářství při odborné umělecko-průmyslové škole v Lublani;

odborná škola truhlářská v Marianě;

oddělení pro truhlářství při odborné škole pro obrábění dřeva v Tachově;

oddělení pro nábytkové a stavební truhlářství při odborné škole pro obrábění dřeva v Běláku;

oddělení pro stavební a nábytkové truhlářství při odborné škole pro obrábění dřeva ve Valašském Meziříčí;

oddělení pro truhlářství při odborné škole pro obrábění dřeva ve Volarech;

oddělení pro truhlářství při odborné škole pro obrábění dřeva v Zakopaném;

oddělení pro truhlářství při zemské odborné škole pro truhlářství a soustružnictví v Stanislavově;

učebná dílna pro truhlářství v Kalwaryji Zebrzydowské;

pak mistrovské školy pro mechanicko-technické živnosti:

při státní průmyslové škole v X. obecním okresu ve Vídni,
při státní průmyslové škole v Praze,
při německé státní průmyslové škole v Plzni,
při české státní průmyslové škole v Plzni,
při státní průmyslové škole v Liberci,
při státní průmyslové škole v Pardubicích,
při státní průmyslové škole na Smíchově;
při německé státní průmyslové škole v Brně,
při české státní průmyslové škole v Brně,
při státní průmyslové škole v Bilsku,

pod podmínkou, že absolventi, aby byli přijati do těchto škol, prokázali praktické zaměstnání v truhlářství, jak toho vyžaduje § 25 předpisu pro přijímání žáků do mistrovských škol (nařízení ministeria věcí duchovních a vyučování ze dne 28. května 1901, č. 13384);

pak stavební oddělení mistrovských škol:

při státní průmyslové škole v I. obecním okresu ve Vídni,
při státní průmyslové škole v Solnohradě,
při státní průmyslové škole v Inšpruce,
při státní průmyslové škole v Praze,
při německé státní průmyslové škole v Plzni,
při české státní průmyslové škole v Plzni,
při státní průmyslové škole v Liberci,
při státní průmyslové škole v Pardubicích,
při státní průmyslové škole na Smíchově,
při německé státní průmyslové škole v Brně,
při české státní průmyslové škole v Brně,
při státní průmyslové škole ve Lvově,
při státní průmyslové škole v Černovicích

ve spojení s průkazem alespoň tříletého praktického zaměstnání v truhlářství;

konečně mistrovská škola pro stavební a nábytkové truhlářství při státních průmyslových školách ve Št. Hradci a Černovicích, jakož i při odborné škole pro obrábění dřeva ve Valašském Meziříčí pod podmínkou, že se absolventi před svým vstupem do mistrovské školy vyučili řádně truhlářství a že mohou prokázati příslušnou, aspoň jednoroční praxi továrnou.

XVIII. Soustružníci, řezbáři mořské pěny, řezbáři dýmek.

Oddělení pro soustružnictví při státní průmyslové škole v Solnohradě pod podmínkou, že absolventi tohoto oddělení mohou prokázati, že před svým vstupem do odborné školy byli zaměstnáni prakticky alespoň dvě léta v soustružnictví;

oddělení pro soustružnictví při odborné škole pro dřevový průmysl při státní průmyslové škole ve Št. Hradci;

oddělení pro soustružnictví při odborné škole pro dřevový průmysl při státní průmyslové škole ve Lvově;

oddělení pro soustružnictví při odborné škole pro obrábění dřeva v Kašperských Horách;

oddělení pro soustružnictví při umělecko-průmyslové odborné škole na stavební a umělecko-řemeslné škole v Bozeně;

oddělení pro soustružnictví při odborné škole pro obrábění dřeva a železa v Brucku nad Murou;

oddělení pro soustružnictví při odborné škole pro obrábění dřeva v Chrudimi;

oddělení pro soustružnictví při odborné škole pro obrábění dřeva v Cortině d'Ampezzo;

oddělení pro soustružnictví při odborné škole pro tesařství a zámečnictví v Ebensee;

oddělení pro soustružnictví při odborné škole v Kočevji;

oddělení pro soustružnictví při odborné škole pro obrábění dřeva v Králíkách;

oddělení pro soustružnictví a galanterní práce dřevěné při odborné škole pro obrábění dřeva a kamenů v Hallein;

oddělení pro soustružnictví při odborné škole pro obrábění dřeva v Kolomyji;

oddělení pro soustružnictví při umělecko-průmyslové odborné škole v Lublani;

oddělení pro soustružnictví při odborné škole pro obrábění dřeva v Tachově;

oddělení pro soustružnictví při odborné škole pro obrábění dřeva v Běláku;

oddělení pro soustružnictví při odborné škole pro obrábění dřeva ve Valašském Meziříčí;

oddělení pro soustružnictví při odborné škole pro obrábění dřeva ve Volarech;

oddělení pro soustružnictví při odborné škole pro obrábění dřeva v Zakopaném;

oddělení pro soustružnictví při zemské škole pro truhlářství a soustružnictví ve Stanislavově;

soukromá odborná škola soustružnická v Naborjetě.

XIX. Sochaři (živnostenští sochaři dřeva a kamene, řezbáři dřeva).

Odborná škola sochařská, pak zvláštní dílna pro sochařství dřevové a všeobecné oddělení pro modelování při umělecko-průmyslové škole rakouského musea pro umění a průmysl ve Vídni;

odborná a zvláštní škola pro sochařství, převážně figurálního směru, pak odborná a zvláštní škola pro modelování a vypouklé vytváření, převážně ornamentálního směru, odborná a zvláštní škola pro řezbářství dřeva a všeobecná škola pro figurální a ornamentální modelování při umělecko-průmyslové škole v Praze;

odborná škola pro řezbáře, sochaře a modeléry při umělecko-průmyslovém oddělení státní průmyslové školy v Solnohradě;

odborná škola pro řezbářství dřeva při umělecko-průmyslovém oddělení státní průmyslové školy v Inšpruce;

oddělení pro řezbářství dřeva při odborné škole pro dřevový průmysl na státní průmyslové škole ve Št. Hradci;

odborná škola pro řezbáře dřeva a odborná škola pro ornamentní sochaře při státní průmyslové škole v Terstu.

odborná škola pro dekorační plastiky při státní průmyslové škole v Krakově;

oddělení pro řezbáře dřeva při odborné škole pro dřevový průmysl a oddělení pro dekorační sochařství při odborné škole pro dekorační malířství a dekorační sochařství na státní průmyslové škole ve Lvově;

oddělení pro řezbářství při umělecko-průmyslové odborné škole na stavební a umělecko-řemeslné škole v Bozeně;

oddělení pro ornamentální a figurální řezbářství a pro řezbářství zvířat při odborné škole tesařské a zámečnické v Ebensee;

oddělení pro řezbářství dřeva při odborné škole pro obrábění dřeva v Hallstattě;

oddělení pro řezbářství dřeva při odborné škole pro obrábění dřeva v Běláku;

oddělení pro řezbářství dřeva při odborné škole truhlářské v Kočevji;

oddělení pro řezbářství dřeva při odborné škole pro obrábění dřeva v Chrudimi;

oddělení pro sochařství ve dřevě při odborné škole pro obrábění dřeva v Králíkách;

oddělení pro ornamentní řezbářství a oddělení pro figurální sochařství ve dřevě, výzdobu a pozlacování při odborné škole pro obrábění dřeva ve Valašském Meziříčí;

oddělení pro figurální a ornamentální řezbářství při odborné škole pro obrábění dřeva v Kolomyji;

oddělení pro figurální řezbářství a oddělení pro ornamentální řezbářství při odborné škole pro obrábění dřeva v Zakopaném;

oddělení pro pažbáře a řezbáře při odborné škole pro zbrojní průmysl v Borovljanech;

oddělení pro řezbářství dřeva při odborné škole pro obrábění dřeva a kamenů v Hallein;

oddělení pro mramorové sochařství při odborné škole pro obrábění kamenů v Laase;

oddělení pro řezbářství dřeva a oddělení pro sochařství při umělecko-průmyslové odborné škole v Lublani;

oddělení pro sochaře při odborné škole pro sochaře a kameníky v Hořicích;

konečně mistrovská škola pro modeléry při státní průmyslové škole ve Št. Hradci pod podmínkou, že absolventi mohou prokázati, že před svým vstupem do této mistrovské školy byli prakticky zaměstnáni aspoň tři léta v sochařství (sochařství ve dřevě nebo kamenu).

XX. Koželuzi, barvíři usně.

Vyšší odborný běh pro usňový průmysl ve Vídni pod podmínkou, že absolventi tohoto běhu mohou prokázati, že před svým vstupem do něho byli prakticky zaměstnáni alespoň dvě léta v koželužství nebo barvení usně.

XXI. Kartáčníci, vyrabitelé štětců.

Oddělení pro kartáčnictví při ústavu pro zaopatření a zaměstnání dospělých slepců se sídlem v Praze;

oddělení pro kartáčníky při c. k. vychovatelně slepců ve Vídni;

oddělení pro kartáčnictví při israelitském ústavu pro slepce ve Vídni;

oddělení pro kartáčnictví při štýrském Odilině ústavu pro slepce ve Št. Hradci.

XXII. Vyšivači zlatem, stříbrem a perlami.

Dámská škola pro umělé vyšívání při umělecko-průmyslové škole v Praze;

škola pro umělé vyšívání ve Vídni;

odborná škola pro umělé vyšívání při státní průmyslové škole ve Št. Hradci;

odborná škola pro umělé vyšívání a krajkářské práce při státní průmyslové škole v Terstu;

odborná škola pro umělé vyšívání při státní průmyslové škole ve Lvově;

odborná škola pro vyšívání a kreslení pro dospělé dívky při státní průmyslové škole v Solnohradě;

denní škola pro umělé vyšívání a krajkářské práce při umělecko-průmyslové odborné škole v Lublani;

oddělení pro umělé vyšívání při odborné škole pro ruční a strojní vyšívání v Kraslicích.

XXIII. Barvíři.

Oddělení pro barvířství při mistrovské škole na státní průmyslové škole v Bilsku pod podmínkou, že absolventi mohou prokázati, že před svým vstupem do tohoto oddělení byli prakticky zaměstnáni alespoň tři léta v barvířství;

nižší odborná škola pro barvířství při technologickém živnostenském museu ve Vídni.

XXIV. Čalouníci, vyrabitelé ložního zboží.

Odborná škola pro architekturu při umělecko-průmyslové škole rakouského musea pro umění a průmysl ve Vídni a odborná škola pro dekorační architekturu při umělecko-průmyslové škole v Praze pod podmínkou, že absolventi mohou prokázati, že před svým vstupem do těchto odborných škol byli srakticky zaměstnáni alespoň dvě léta v některé ze pvrchu uvedených živností.

XXV. Obuvníci.

Učebná dílna pro obuvníky ve Starém Sączi.

XXVI. Natěrači, lakýrníci, malíři štítů a písma, živnostenští malíři pro výrobky průmyslové, pozlačovači a výzdobníci, malíři pokojů.

Odborná škola malířská při umělecko-průmyslové škole rakouského musea pro umění a průmysl ve Vídni a zvláštní škola pro dekorační kreslení a malování při umělecko-průmyslové škole v Praze pod podmínkou, že absolventi této odborné nebo zvláštní školy mohou prokázati, že před svým vstupem do ní byli prakticky zaměstnáni aspoň dvě léta v některé svrchu jmenované živnosti;

odborné běhy pro malíře dekorací a pokojů při státních průmyslových školách ve Št. Hradci a Inšpruce pod podmínkou, že absolventi těchto odborných běhů před svým vstupem do nich byli zaměstnáni prakticky aspoň dvě léta v některé svrchu jmenované živnosti;

odborná škola pro dekorační malíře při státní průmyslové škole v Terstu;

oddělení pro dekorační malířství při státní průmyslové škole v Krakově;

oddělení pro dekorační malířství při státní průmyslové škole ve Lvově;

oddělení pro dekorační kreslení a malování při odborné škole pro hliněný průmysl v Teplicích-Šanově, pak oddělení pro keramické a dekorační kreslení a malování a oddělení pro figurální kreslení a malování při umělecko-živnostenské odborné škole v Jablonci pod podmínkou, že absolventi těchto oddílů mohou prokázati, že před svým vstupem do nich byli zaměstnáni prakticky aspoň dvě léta v některé svrchu jmenované živnosti;

konečně oddělení pro figurální sochařství dřeva, výzdobu a pozlacování při odborné škole pro obrábění dřeva ve Valašském Meziříčí.

§ 2.

Na výhody v § 1 ustanovené mají již nárok absolventi uvedených učilišť školního roku 1905/06.

Co se týče učilišť v § 1, položce XIX a XXIII uvedených, pro sochařskou a barvířskou živnost, nárok na tyto výhody přísluší všem dosavadním absolventům pod podmínkou, že v době, kdy vysvědčení na odchodnou bylo vydáno, organisace příslušného ústavu, zejména vzhledem ku počtu jeho ročníků, byla táž jako nynější.

§ 3.

Všechna dosud vydaná nařízení, kterými byla označena živnostenská učiliště, jejichž vysvědčení opravňují k nástupu řemeslných živností, pozbývají platnosti.

Fořt m. p. **Marchet** m. p.

198.

Vyhláška ministeria obchodního ve shodě s ministeriem vnitra a ministeriem věcí duchovních a vyučování ze dne 3. září 1906,

kterou se označují ta učiliště, jichž odchodná vysvědčení podávají průkaz způsobilosti k nastoupení určitých koncessovaných živností.

Na základě ministerského nařízení ze dne 17. září 1883, Z. Ř. č. 151, o tom, jak jest prokázati zvláštní způsobilost k nastoupení koncessovaných živností, vyhlašuje se toto:

Dostatečným průkazem způsobilosti k nastoupení koncessované knihtiskařské živnosti, která náleží pod číslo 1 dotčeného nařízení, má býti odchodné vysvědčení řádných žáků odboru pro knižní a illustrační živnosti při grafickém učebném a pokusném ústavu ve Vídni, vztažmo potvrzení mimořádným žákům tohoto odboru vydané, že odbyli svá studia s dobrým prospěchem.

K nastoupení živnosti, rovněž pod číslo 1 dotčeného nařízení náležející, a to kamenotisku, světlotisku jakož i k živnostenskému provozování všech těch fotografických reprodukčních postupů, u kterých se užívá tiskařských lisů, má býti průkazem vysvědčení o úspěšně odbytém posledním ročníku odboru pro fotografii a reprodukční postupy při grafickém učebném a pokusném ústavu ve Vídni ve spojení s praktickým zaměstnáním aspoň po čtyři pololetí v tiskařském závodě tohoto ústavu.

K nastoupení koncessované živnosti vyrábětí a prodávati zbraně střelné, která jest uvedena v čísle 5 dotčeného nařízení, odchodné vysvědčení odborné školy pro zbrojní průmysl v Borovljanech má býti dostatečným průkazem odborné způsobilosti.

K nastoupení uvedené v čísle 6 dotčeného nařízení živnosti výroby a prodeje látek ohnestrojných, předmětů ohnestrojných a všelikých preparátů trhacích má býti dostatečným průkazem zvláštní způsobilosti vysvědčení zralosti nebo vysvědčení o úspěšně odbytém posledním ročníku chemicko-technického oddělení vyšší průmyslové školy

při státní průmyslové škole v Praze,
při státní průmyslové škole v Liberci,
při státní průmyslové škole v Bilsku,
při státní průmyslové škole v Krakově
a vyšší odborné školy pro chemické živnosti při technologickém živnostenském museu ve Vídni.

K nastoupení uvedené v čísle 7 dotčeného nařízení živnosti vyrábětí jedy a připravovati látky a preparáty určené ku potřebě lékařské, jakož i prodávati tyto věci, pokud jich prodej není výlučně vyhrazen lékárníkům, pak vyrábětí a prodávati strojené vody minerálné má býti ve spojení s průkazem o alespoň dvouletém zaměstnání v chemickém laboratoři nebo v živnostenském závodu, který se zabývá věcmi této koncesse, dostatečným průkazem způsobilosti vysvědčení zralosti nebo vysvědčení o úspěšně odbytém posledním ročníku chemicko-technického oddělení vyšších průmyslových škol

při státní průmyslové škole v Praze,
při státní průmyslové škole v Liberci,
při státní průmyslové škole v Bilsku,
při státní průmyslové škole v Krakově
a vyšší odborné školy pro chemické živnosti při technologickém živnostenském museu ve Vídni.

K nastoupení uvedené v čísle 8 dotčeného nařízení živnosti zařizovati plynovody, osvětlovací zařízení a vodovody mají býti dostatečným průkazem způsobilosti ve spojení s výkazem o alespoň dvouletém zaměstnání v příslušné installační živnosti vysvědčení o první státní zkoušce, s úspěchem vykonané na technických školách vysokých ve Vídni, St. Hradci, Praze (českých a německých), Brně (českých a německých) nebo ve Lvově z odboru strojního stavitelství, vztažmo vysvědčení o vykonaných jednotlivých zkouškách ze všech předmětů této státní zkoušky alespoň s výsledkem dostatečným spolu s vysvědčeními o úspěšném výkonu zkoušek prospěchových z nauky o strojích, ze stavby strojů a z mechanické technologie, pak vysvědčení zralosti nebo vysvědčení, že byl s prospěchem odbyt poslední ročník mechanicko-technického oddělení vyšší průmyslové školy

při státní průmyslové škole v I. obecním okresu ve Vídni,

při státní průmyslové škole v Terstu,
při státní průmyslové škole v Praze,
při německé státní průmyslové škole v Plzni,
při české státní průmyslové škole v Plzni,
při státní průmyslové škole v Liberci,
při německé státní průmyslové škole v Brně,
při české státní průmyslové škole v Brně,
při státní průmyslové škole v Zábřehu,
při státní průmyslové škole v Bílsku,
při státní průmyslové škole v Krakově,
pak dolnorakouské zemské průmyslové školy (vyšší průmyslové školy mechanicko-technického směru) ve Vídeňském Novém Městě, dále běhu pro stavbu lodí při státní průmyslové škole v Terstu a vyšší odborné školy pro stavební a strojní zámečnictví na technologickém živnostenském museu ve Vídni.

K nastoupení uvedené v čísle 9 dotčeného nařízení živnosti vyráběti a spravovati parní kotly má býti dostatečným průkazem zvláštní způsobilosti ve spojení s výkazem o praktickém zaměstnání v řečené živnosti vysvědčení o první státní zkoušce z odboru stavby strojů s prospěchem vykonané na vysokých školách technických ve Vídni, Št. Hradci, Praze (německých a českých), Brně (německých a českých) nebo ve Lvově, vztažmo vysvědčení o vykonaných jednotlivých zkouškách ze všech předmětů této státní zkoušky alespoň s výsledkem dostatečným spolu s vysvědčeními o úspěšném výkonu zkoušek prospěchových z nauky o strojích, ze stavby strojů a z mechanické technologie, pak vysvědčení zralosti nebo vysvědčení, že byl s prospěchem absolvován poslední ročník mechanicko-technického oddělení vyšší průmyslové školy

při státní průmyslové škole v I. obecním okresu ve Vídni,
při státní průmyslové škole v Terstu,
při státní průmyslové škole v Praze,
při německé státní průmyslové škole v Plzni,
při české státní průmyslové škole v Plzni,
při státní průmyslové škole v Liberci,
při německé státní průmyslové škole v Brně,
při české státní průmyslové škole v Brně,
při státní průmyslové škole v Zábřehu,
při státní průmyslové škole v Bílsku,
při státní průmyslové škole v Krakově,
pak dolnorakouské zemské průmyslové školy (vyšší průmyslové školy mechanicko-technického směru) ve Vídeňském Novém Městě, dále běhu pro stavbu lodí při státní průmyslové škole v Terstu.

Tato vyhláška nabývá ihned moci. Současně pozbývají platnosti vyhlášky ze dne 5. prosince 1897, Z. Ř. č. 281, a ze dne 19. dubna 1901, Z. Ř. č. 44.

Bienerth m. p. **Fořt** m. p.
Marchet m. p.

199.

Nařízení ministra obchodu ve shodě s ministrem věcí duchovních a vyučování a ministrem vnitra ze dne 3. září 1906,

jímž se ve skutek uvádí § 13, odstavec 3, zákona ze dne 26. prosince 1893, Z. Ř. č. 193, o upravení koncessovaných živností stavebních.

Uvádějíce ve skutek § 13, odstavec 3, zákona ze dne 26. prosince 1893, Z. Ř. č. 193, o upravení koncessovaných živností stavebních uvádějí se tuto ta učiliště, s jichž absolvováním jsou spojeny výhody v § 12 dotčeného zákona stanovené.

Učiliště tato jsou vzhledem ku praktickému zaměstnání, a to:

v živnosti stavitelského, zednického, kamenického a tesařského mistra:

školy pro pozemní a inženýrské stavitelství vysokých škol technických ve Vídni, Št. Hradci, Praze (německých i českých) a ve Lvově jakož i inženýrská škola vysoké školy technické v Brně (německé a české);

v živnosti stavitelského, zednického, kamenického a studnařského mistra:

vyšší průmyslové školy stavitelského odboru:

při státní průmyslové škole v I. obecním okresu ve Vídni,
při státní průmyslové škole v Terstu,
při státní průmyslové škole v Praze,
při německé státní průmyslové škole v Plzni,
při státní průmyslové škole v Liberci;
při německé státní průmyslové škole v Brně,
při české státní průmyslové škole v Brně,
při státní průmyslové škole v Krakově;

v živnosti tesařského a kamenického mistra:

mistrovské školy stavitelského odboru:

při státní průmyslové škole v I. obecním okresu ve Vídni,
při státní průmyslové škole v Solnohradě,
při státní průmyslové škole v Inšpruce,
při státní průmyslové škole v Št. Hradci,
při státní průmyslové škole v Praze,
při německé státní průmyslové škole v Plzni,
při české státní průmyslové škole v Plzni,
při státní průmyslové škole v Liberci,
při státní průmyslové škole v Pardubicích,
při německé státní průmyslové škole v Brně,

při české státní průmyslové škole v Brně,
při státní průmyslové škole ve Lvově,
při státní průmyslové škole v Černovicích;

pak pod podmínkou, že návštěva těchto učebných oddělení (kromě přípravného běhu) aspoň dvě pololetí trvala:

zimní běh pro kameníky a tesaře při stavební a umělecko-řemeslné škole v Bozeně,
zimní běh pro kameníky a tesaře při stavební a umělecko-řemeslné škole v Tridentě,
zimní běh pro stavební řemeslníky při státní řemeslnické škole v Linci,
zimní běh pro stavební řemeslníky při státní řemeslnické škole v Celovci,
pokračovací běh pro stavební řemeslníky při státní řemeslnické škole v Imstě;
zimní běh pro stavební řemeslníky při státní řemeslnické škole v Jaroměři,
zimní běh pro stavební řemeslníky při státní řemeslnické škole v Děčíně,
zimní běh pro stavební řemeslníky při odborné škole pro obrábění dřeva v Běláku,
volná kreslírna pro zedníky, tesařské a kamenické pomocníky při odborné škole pro obrábění dřeva v Kašperských Horách,
odborný běh (zimní běh) pro tesaře a odborný běh (zimní běh) pro kameníky při odborné škole pro obrábění dřeva a kamenů v Halleině,
mistrovský běh pro kameníky při odborné škole sochařské a kamenické v Hořicích;

v živnosti tesařského mistra:

oddělení pro tesařství a výrobu nářadí při odborné škole pro obrábění dřeva v Kašperských Horách,
oddělení pro tesařství při odborné škole pro obrábění dřeva a železa v Brucku nad Murou,
oddělení pro tesařství při odborné škole tesařské a zámečnické v Ebensee,
oddělení pro tesařství při odborné škole pro obrábění dřeva v Kolomyji,
oddělení pro tesařství při odborné škole pro obrábění dřeva v Zakopaném,
oddělení pro tesařství při odborné škole pro obrábění dřeva a kamenů v Halleině;

v živnosti kameníckého mistra:

oddělení pro kameníky při odborné škole sochařské a kamenické v Hořicích,
oddělení pro kameníky mramoru při odborné škole pro obrábění kamenů v Laase,
odborná škola pro obrábění kamenů při odborné škole pro obrábění dřeva a kamenů v Halleině,
slezská zemská odborná škola pro žulový průmysl ve Friedberce,
slezská zemská odborná škola pro mramorový průmysl v Supíkovicích.

Toto nařízení nabývá ihned moci.

Ministerská nařízení ze dne 27. prosince 1893, Z. Ř. č. 196, ze dne 2. dubna 1898, Z. Ř. č. 63, ze dne 30. září 1899, Z. Ř. č. 200, a ze dne 24. června 1901, Z. Ř. č. 111, tímto pozbývají platnosti.

Bienerth m. p. **Fořt** m. p.
Marchet m. p.

200.

Nařízení ministeria finančního ze dne 21. září 1906

v příčině seznamu úřadů, které jsou zmocněny překolkovati cizozemské papíry cenné.

Dodatkem k nařízení ministeria finančního ze dne 16. května 1906, Z. Ř. č. 103, se vyhlašuje, že také c. k. hlavní berní úřad v Moravské Ostravě byl zmocněn překolkovati kolkové známky na cizozemských akciích, rentách a dlužních úpisech.

Korytowski m. p.

Zákonník říšský

pro

království a země v radě říšské zastoupené.

Částka LXXXIX. — Vydána a rozeslána dne 13. října 1906.

Obsah: (Čís. 201—204.) 201. Vyhláška, že byla zřízena celní expositura s přístavní a námořsko-zdravotní službou v Salvore. — 202. Vyhláška, že byla zřízena celní expositura v Burmě. — 203. Nařízení, jímž se mění místní příslušnost expositury c. k. finanční prokuratury v Krakově za příčinou stavby vodních cest. — 204. Nařízení, jímž se mění ministerské nařízení ze dne 1. května 1906 o celním odbavování koní v obchodu do Německé říše.

201.

Vyhláška ministerií financí a obchodu ze dne 11. září 1906,

že byla zřízena celní expositura s přístavní a námořsko-zdravotní službou v Salvore.

V Salvore v Istrii (finanční inspektorát Koparský) byla zřízena celní expositura s přístavní a námořsko-zdravotní službou, která počala již úřadovati.

Této expituře přísluší táž celní působnost jako zřízeným již celním expositurám s přístavní a námořsko-zdravotní službou v Istrii.

Korytowski m. p. **Fořt** m. p.

202.

Vyhláška ministeria finančního ze dne 28. září 1906,

že byla zřízena celní expositura v Burmě.

Jak královské uherské ministerium finanční oznámilo, byla v Burmě zřízena a počala již úřadovati expositura královské hlavní celnice Zemuňské nadaná působností vedlejší celnice I. třídy.

Korytowski m. p.

203.

Nařízení ministeria finančního ve shodě s ministeriemi obchodu a práv ze dne 4. října 1906,

jímž se mění místní příslušnost expositury c. k. finanční prokuratury v Krakově za příčinou stavby vodních cest.

Následkem Nejvyššího rozhodnutí ze dne 29. září 1906 právnické zastupovací práce fondu pro stavbu vodních cest, které podle dosud platných předpisů příslušely c. k. finanční prokuratuře ve Lvově, přidělují se za příčinou stavby vodních cest na základě zákona ze dne 11. června 1901, Z. Ř. č. 66, exposituře c. k. finanční prokuratury v Krakově, pokud se týkají stavby a provozování splavného spojení od dunajsko-oderského průplavu k poříčí Visly v Haliči (§ 1, lit. *d* uvedeného zákona).

Klein m. p. **Korytowski** m. p.
Fořt m. p.

204.

Nařízení ministerií orby, obchodu, vnitra a financí ze dne 8. října 1906,

jímž se mění ministerské nařízení ze dne 1. května 1906, Z. Ř. č. 90, o celním odbavování koní v obchodu do Německé říše.

Článek I.

Paragraf 7 ministerského nařízení ze dne 1. května 1906, Z. Ř. č. 90, se mění a bude příště zníti takto:

„Úřední jednání v §§ 2 a 4 uvedená buďte konána zpravidla ve stanovišti státních hřebčinců nebo v úředním sídle zvěrolékařů. Dlí-li některý příslušný zřízenec c. k. státního hřebčince (důstojník nebo zvěrolékař) nebo státní zvěrolékař za příčinou jiného úředního jednání na některém jiném místě, buďte úřední jednání v §§ 2 a 4 naznačená k žádosti strany na tomto místě předsevzata, pokud mohou býti sloučena s tímto jiným úředním jednáním.

Strana jest povinna za výkon úředních jednání v §§ 2 a 4 označených zapraviti poplatek 2 K, a týká-li se úřední jednání více nežli jednoho koně, kromě toho ještě po 1 K za každého dalšího koně.

Konají-li důstojníci tyto úřední úkony, děje se to bezplatně; v tomto případu tedy strana není povinna zapraviti poplatku v předcházejícím odstavci ustanoveného.

Žádá-li strana, aby mimo případ v předcházejícím odstavci dotčený uvedená úřední jednání byla předsevzata mimo stanoviště některého c. k. státního hřebčince nebo mimo úřední sídlo zvěrolékařovo, budiž této žádosti potud vyhověno, pokud se službou ústavu může býti spojeno, aby jeho zřízenec byl vyslán k výkonu takového úředního jednání, nebo pokud se službou zvěrolékaře může býti spojeno, aby byl mimo své sídlo zaměstnán. Avšak strana v takovém případu kromě poplatku uvedeného v 2. odstavci tohoto paragrafu jest povinna zapraviti náklady, které podle příslušných předpisů připadají za přespolní úřední jednání příslušného zřízence.“

Článek II.

Vzorec II připojený k ministerskému nařízení dotčenému v článku I budiž doplněn následujícím odstavcem, který se vloží do textu vysvědčení před datem:

„Podle toho, co tuto jest zjištěno, není pochybno, že jsou tu podmínky, aby byl kůň připuštěn za snížené clo 50 nebo 75 marek.“

Článek III.

Toto nařízení nabývá moci dnem vyhlašovacím.

Korytowski m. p. **Bienerth** m. p.
Auersperg m. p. **Fořt** m. p.

Zákonník říšský

pro

království a země v radě říšské zastoupené.

Částka XC — Vydána a rozeslána dne 13. října 1906

Obsah: (Čís. 205 a 206.) 205. Nařízení, jímž se mění §§ 12, 18, 22, 31 a 32 ministerského nařízení ze dne 7. listopadu 1898, kterým byly zavedeny theoretické zkoušky státní ze studia zemědělsko-technického na c. k. německé vysoké škole technické v Praze. — 206. Nařízení, jímž se mění §§ 12, 18, 22, 31 a 32 ministerského nařízení ze dne 4. září 1892, kterým byly zavedeny theoretické zkoušky státní ze studia zemědělsko-technického na c. k. české vysoké škole technické v Praze.

205.

Nařízení ministeria věcí duchovních a vyučování ve shodě s ministeriem orby a ministeriem vnitra ze dne 4. října 1906,

jímž se mění §§ 12, 18, 22, 31 a 32 ministerského nařízení ze dne 7. listopadu 1898, Z. Ř. č. 202, kterým byly zavedeny theoretické zkoušky státní ze studia zemědělsko-technického na c. k. německé vysoké škole technické v Praze.

Na základě Nejvyššího rozhodnutí ze dne 22. září 1906 vydávají se tato ustanovení:

Paragrafy 12, 18, 22, 31 a 32 ministerského nařízení ze dne 7. listopadu 1898, Z. Ř. č. 202, pozbývají platnosti v dosavadním znění a mají zníti:

§ 12.

Z těch předmětů, ze kterých kandidáti alespoň s dobrým prospěchem vykonali jednotlivé zkoušky jako řádní posluchači některé rakouské technické vysoké školy, a těm kandidátům, kteří to mohou prokázati vysvědčeními prospěchovými, budiž zkouška při první (všeobecné) státní zkoušce komisí prominuta. Může-li kandidát vykázati takovými prospěchovými vysvědčeními aspoň dobrý prospěch ze všech zkušebních předmětů první státní zkoušky, není třeba podstoupiti první státní zkoušku a budiž kandidátu vydáno vysvědčení o státní zkoušce (§ 31).

§ 18.

Za připuštění k druhé zkoušce státní má kandidát žádati písemně předsedu komise a má připojiti k žádosti své tyto doklady:

1. Výkaz studijní, totiž průkaz, že kandidát celkem aspoň po šest semestrů a po první zkoušce státní s prospěchem podstoupené aspoň po tři, po případě po dva semestry byl zapsán za řádného posluchače c. k. německé vysoké školy technické nebo ústavu s ní na roveň postaveného a že poslouchal veškeré předměty odborné zkoušky zemědělsko-technické, pak pedologii, zákonoznalství komasační a meliorační, chemii rolnickou, encyklopedii stavitelství pozemního a že účastnil se příslušných cvičení praktických;

2. vysvědčení o vykonané první zkoušce státní;

3. vysvědčení o prospěchu v předmětech v § 4 vyznačených, pokud se týkají druhé zkoušky státní.

Mimo to buďte předloženy náležitě stvrzené práce grafické a jiné, které rozvrh studií pojí s příslušnými předměty, po případě budiž jejich vykonání dovozeno.

Všeliké tyto listiny buďte podány v originále i musí je míti komise před sebou po čas zkoušky

§ 22.

Při druhé státní zkoušce budiž přihlédáno ku předloženým jednotlivým vysvědčením ze předmětů této zkoušky.

Praktická zkouška budiž konána zpravidla v celém objemu.

Výjimečně po usnesení zkušební komise takovým kandidátům, kteří již provedením větších prací ve svém oboru podali nepochybné důkazy dostatečné samostatnosti a zručnosti v praktických pracích, jakož i o tom, že jsou schopni utvořiti si správný úsudek, může býti dovoleno zkrácení praktické zkoušky, po případě může zkouška také docela býti prominuta.

Rovněž výjimečně může býti povoleno po usnesení zkušební komise, aby byla praktická zkouška oddělena od theoretické jistou dobou, která buď ustanovena.

Kandidátům, kteří předložili jednotlivá vysvědčení ze všech zkušebních předmětův aspoň se známkou „dobře“ a vykonali s úspěchem zkoušku praktickou, zkušební komise může redukovati ústní zkoušku až na dva odborné předměty, které budte oznámeny kandidátům na základě usnesení zkušební komise jejím předsedou v přiměřený čas před výkonem zkoušky.

§ 31.

Konečný výsledek zkoušky prohlásí se veřejně hned po skončené poradě a zapíše se také v kandidátův výkaz studijní; při reprobacích doloží se lhůta k opětování zkoušky s jinými podmínkami, za kterými byla mu povolena nová zkouška; k tomu přitiskne se pečet.

Kandidátům, kteří ve zkoušce s prospěchem obstáli, vydají se vysvědčení o státní zkoušce.

§ 32.

Vysvědčení o státní zkoušce obsahujte mimo nacionale kandidátovo a vylíčení postupu vzdělání jeho, pak byl-li kandidát skutečně zkoušen, i den zkoušky, též i úsudky o zkouškách jednotlivých zkoušku státní nahrazujících, pak také i úsudky, kterých se dostalo kandidátovi z předmětův celistvé zkoušky; vysvědčení o zkoušce odborné má obsahovati též výsledek zkoušky praktické; obě pak obsahujtež úsudek závěrečný.

Vysvědčení budte podepsána předsedou a veškerými examinatory, po případě i vládním komisařem a stvrzena pečetí komise státní zkoušky.

Vysvědčení o státních zkouškách mají se vydávati výhradně v jazyku vyučovacím vysoké školy.

Bienerth m. p. **Auersperg** m. p.
Marchet m. p.

260.

Nařízení ministeria věcí duchovních a vyučování ve shodě s ministeriem orby a ministeriem vnitra ze dne 4. října 1906,

jímž se mění §§ 12, 18, 22, 31 a 32 ministerského nařízení ze dne 4. září 1892, Z. R. č. 167, kterým byly zavedeny theoretické zkoušky státní ze studia zemědělsko-technického na c. k. české vysoké škole technické v Praze.

Na základě Nejvyššího rozhodnutí ze dne 22. září 1906 vydávají se tato ustanovení:

Paragrafy 12, 18, 22, 31 a 32 ministerského nařízení ze dne 4. září 1892, Z. Ř. č. 167, pozbývají platnosti v dosavadním znění a mají zníti:

§ 12.

Z těch předmětů, ze kterých kandidáti alespoň s dobrým prospěchem vykonali jednotlivé zkoušky jako řádní posluchači některé rakouské technické vysoké školy, a těm kandidátům, kteří to mohou prokázati vysvědčeními prospěchovými, budiž zkouška při první (všeobecné) státní zkoušce komisí prominuta. Může-li kandidát vykázati takovými prospěchovými vysvědčeními aspoň dobrý prospěch ze všech zkušebních předmětů první státní zkoušky, není třeba podstoupiti první státní zkoušku a budiž kandidátu vydáno vysvědčení o státní zkoušce (§ 31).

§ 18.

Za připuštění k druhé zkoušce státní má kandidát žádati písemně předsedu komise a má připojiti k žádosti své tyto doklady:

1. Výkaz studijní, totiž průkaz, že kandidát celkem aspoň po šest semestrů a po první zkoušce státní s prospěchem podstoupené aspoň po tři, po případě po dva semestry byl zapsán za řádného posluchače c. k. české vysoké školy technické nebo ústavu s ní na roveň postaveného a že poslouchal

veškeré předměty odborné zkoušky zemědělsko-technické, pak pedologii, zákonoznalství komasační a meliorační, chemii rolnickou, encyklopedii stavitelství pozemního a že účastnil se příslušných cvičení praktických;

2. vysvědčení o vykonané první zkoušce státní;

3. vysvědčení o prospěchu v předmětech v § 4 vyznačených, pokud se týkají druhé zkoušky státní.

Mimo to buďte předloženy náležitě stvrzené práce grafické a jiné, které rozvrh studií pojí s příslušnými předměty, po případě budiž jejich vykonání dovozeno.

Všeliké tyto listiny buďte podány v originále, i musí je míti komise před sebou po čas zkoušky.

§ 22.

Při druhé státní zkoušce budiž přihlédáno ku předloženým jednotlivým vysvědčením ze předmětů této zkoušky.

Praktická zkouška budiž konána zpravidla v celém objemu.

Výjimečně po usnesení zkušební komise takovým kandidátům, kteří již provedením větších prací ve svém oboru podali nepochybné důkazy dostatečné samostatnosti a zručnosti v praktických pracích, jakož i o tom, že jsou schopni utvořiti si správný úsudek, může býti dovoleno zkrácení praktické zkoušky, po případě může zkouška také docela býti prominuta.

Rovněž výjimečně může býti povoleno po usnesení zkušební komise, aby byla praktická zkouška oddělena od theoretické jistou dobou, která buď ustanovena.

Kandidátům, kteří předložili jednotlivá vysvědčení ze všech zkušebních předmětův aspoň se známkou „dobře“ a vykonali s úspěchem zkoušku praktickou, zkušební komise může redukovati ústní zkoušku až na dva odborné předměty, které buďte oznámeny kandidátům na základě usnesení zkušební komise jejím předsedou v přiměřený čas před výkonem zkoušky.

§ 31.

Konečný výsledek zkoušky prohlásí se veřejně hned po skončené poradě a zapíše se také v kandidátův výkaz studijní; při reprobacích doloží se lhůta k opětování zkoušky s jinými podmínkami, za kterými byla mu povolena nová zkouška; k tomu přitiskne se pečeť.

Kandidátům, kteří ve zkoušce s prospěchem obstáli, vydají se vysvědčení o státní zkoušce.

§ 32.

Vysvědčení o státní zkoušce obsahujte mimo nacionale kandidátovo a vylíčení postupu vzdělání jeho, pak byl-li kandidát skutečně zkoušen, i den zkoušky, též i úsudky o zkouškách jednotlivých zkoušku státní nahrazujících, pak také i úsudky, kterých se dostalo kandidátovi z předmětův celistvé zkoušky; vysvědčení o zkoušce odborné má obsahovati též výsledek zkoušky praktické; obě pak obsahujtež úsudek závěrečný.

Vysvědčení buďte podepsána předsedou a veškerými examinatory, po případě i vládním komisařem a stvrzena pečetí komise státní zkoušky.

Vysvědčení o státních zkouškách mají se vydávati výhradně v jazyku vyučovacím vysoké školy.

Bienerth m. p. **Auersperg** m. p.

Marchet m. p.

Zákonník říšský

pro

království a země v radě říšské zastoupené.

Částka XCI. — Vydána a rozeslána dne 14. října 1906.

Obsah: Čís. 207. Nařízení, jímž se částečně mění předpisy o přestupném vyřizování zdaněného piva, kořalky, minerálného oleje a cukru.

207.

Nařízení ministeria finančního ze dne 11. října 1906,

jímž se částečně mění předpisy o přestupném vyřizování zdaněného piva, kořalky, minerálného oleje a cukru.

Ve shodě s královským uherským ministeriem finančním mění se ustanovení § 4, čís. 6, lit. *A* výnosu finančního ministeria ze dne 20. července 1899, Z. Ř. č. 128, a výnosu ze dne 30. prosince 1899, Z. Ř. č. 270, a mají zníti budoucně takto:

Má-li zásilka, přestupnému řízení podrobená, býti zaslána zpět do území, ze kterého byla řádně s přestupným listem odeslána, budiž zpravidla dříve v přijímacím území k úřadu dostavena a pak podle § 1 tohoto prováděcího předpisu opět opověděna, že bude zaslána do území, ze kterého pochází.

Byla-li však zaslána veřejným dopravním podnikem a nevyšla-li ještě z jeho rukou, může býti zpět zaslána na základě písemného poukazu zasilatelem bezprostředně dopravnímu podniku daného a nemusí býti dříve k úřadu dostavena v tom území, pro které byla původně ustanovena.

Zásilka budiž v tomto případu příslušným dopravním podnikem s přestupným listem od zasílacího úřadu vydaným, ku kterému budiž přiložen písemný poukaz zasilatelův, zpět zaslána do území, ze kterého pochází; zasilatel pak má ji v nezměněném stavu a množství opět dostaviti k původnímu zasílacímu úřadu, předlože unikát přestupného listu a svůj písemný poukaz.

Příslušný dopravní podnik má zpraviti zároveň dostavovací úřad o zpětném zaslání.

Toto nařízení nabývá moci dnem vyhlašovacím.

Korytowski m. p.

Rok 1906.

Zákonník říšský

pro

království a země v radě říšské zastoupené.

Částka XCII. — Vydána i rozeslána dne 1. listopadu 1906.

Obsah: (Čís. 208—211.) 208. Vyhláška, že byla zřízena vedlejší celnice I. třídy na nádraží v Rossbachu a expositura této celnice na silnici k Ebmathu, že byla zrušena vedlejší celnice I. třídy v Rossbachu a opovídací hlídka v Ebmathě. — 209. Nařízení, jímž se doplňují vysvětlivky k celní sazbě za příčinou vyclívání dřevěných věcí na památku. — 210. Nařízení, jímž se připouští pšeničné nebo žitné otruby za denaturační prostředek cukru, kterého se bez daně upotřebí ku krmení zvířat. — 211. Vyhláška, že byla zřízena hlavní celnice v Dornbirně.

208.

Vyhláška ministeria finančního ze dne 12. října 1906,

že byla zřízena vedlejší celnice I. třídy na nádraží v Rossbachu a expositura této celnice na silnici k Ebmathu, že byla zrušena vedlejší celnice I. třídy v Rossbachu a opovídací hlídka v Ebmathě.

Na nádraží v Rossbachu byla zřízena vedlejší celnice I. třídy právy hlavní celnice II. třídy nadaná, pak na silnici k Ebmathu na místo dosavadní opovídací hlídky v Ebmathě expositura této celnice právy vedlejší celnice II. třídy nadaná, kterážto celní místa počala již úřadovati.

Kromě toho byla zrušena vedlejší celnice I. třídy v Rossbachu (na silnici) a opovídací hlídka v Ebmathě.

Opovídací hlídka Pfannstielská dosud vedlejší celnici v Rossbachu (na silnici) přidělená bude podřízena vedlejší celnici v Rossbachu (na nádraží).

Korytowski m. p

209.

Nařízení ministeria finančního a ministeria obchodního ze dne 18. října 1906,

jímž se doplňují vysvětlivky k celní sazbě za příčinou vyclívání dřevěných věcí na památku.

Ve shodě s účastnými královskými uherskými ministeriemi doplňují se tímto způsobem vysvětlivky k celní sazbě ze dne 13. února 1906, Z. Ř. č. 20:

Na konci 2. poznámky vysvětlivek k čís. 362 budiž vřaděn následující nový odstavec:

„Věcmi na památku rozumějí se jak surové tak i mořené, obarvené, hlazené, pomalované atd., buďto hladce zpracované nebo řezané předměty, které se charakterisují jako věci na památku vytištěnými, namalovanými, vyřezanými atd. slovy, jako „Souvenir“, „Památka“, „Na památku“, „Památka na . . . .“, „*En souvenir à* . . . .“, Pozdrav z . . . .“. Pouhé uvedení jména toho místa, kde zboží má býti prodáváno, není důvodem, aby byly takové věci odbavovány podle čís. 362, leč by šlo o zboží, které samo sebou náleží ke galanterním zboží a ozdobným předmětům ze dřeva.“

Kromě toho budiž doloženo na konci 2. poznámky vysvětlivek k čís. 359:

„O celním vyřizování věcí na památku ze dřeva viz 4. odstavec 2. poznámky vysvětlivek k čís. 362."

Toto nařízení nabývá ihned moci.

Korytowski m. p. **Fořt** m. p.

210.

Nařízení ministeria finančního ze dne 22. října 1906,

jímž se připouští pšeničné nebo žitné otruby za denaturační prostředek cukru, kterého se bez daně upotřebí ku krmení zvířat.

Ustanovení přílohy *B* ku § 20, II, vykonávacího předpisu k dani z cukru ze dne 29. srpna 1903, Z. Ř. č. 176, se mění a dovoluje se ve shodě s královským uherským finančním ministeriem, že denaturace cukru, kterého se upotřebí bez daně ku krmení zvířat (zejména koní), místo pokrutinovou moučkou nebo masitou moučkou může býti vykonána také pšeničnými nebo žitnými otrubami.

Pšeničné nebo žitné otruby buďte přidány k cukru, jenž má býti denaturován, rovněž ve množství aspoň 50 procent jeho ryzí váhy a mají pro tuto denaturaci platnost také ostatní svrchu řečená ustanovení.

Korytowski m. p.

211.

Vyhláška ministeria finančního ze dne 23. října 1906,

že byla zřízena hlavní celnice v Dornbirně.

V Dornbirně (ve Vorarlbersku) bude zřízena 1. listopadu 1906 hlavní celnice II. třídy právy hlavní celnice I. třídy nadaná.

Tato celnice se zmocňuje užívati zkráceného opovídacího řízení v železničné dopravě, uvěřovati clo a denaturovati mastné oleje.

Korytowski m. p.

Zákonník říšský

pro

království a země v radě říšské zastoupené.

Částka XCIII. — Vydána a rozeslána dne 1. listopadu 1906.

Obsah: Čís. 212. Zákon o nabytí státem jednotně koncessované sítě hlavní dráhy a místních drah severní dráhy císaře Ferdinanda jakož i Ostravsko-frýdlandské dráhy.

212.

Zákon, daný dne 31. října 1906,

o nabytí státem jednotně koncessované sítě hlavní dráhy a místních drah severní dráhy císaře Ferdinanda jakož i Ostravsko-frýdlandské dráhy.

S přisvědčením obojí sněmovny rady říšské vidí Mi se nařídíti takto:

Článek I.

Schvaluje se následující, mezi ministeriemi železnic a financí jménem vlády a akciovou společností c. k. priv. severní dráhy císaře Ferdinanda ve Vídni dne 3. března 1906 učiněná úmluva o zákupu jednotně koncessované sítě hlavní dráhy a místních drah c. k. priv. severní dráhy císaře Ferdinanda, pak o nabytí několika částí ostatního jmění řečené akciové společnosti státem, jakož i o převzetí společnostní horní dráhy do státního provozování.

Článek II.

Ještě nevydané a neslosované částky, které podle § 2, čísla 4, řečené úmluvy c. k. priv. severní dráha císaře Ferdinanda má přenechati státu a které stát má převzíti a sám ze svého zaplatiti, a to:

a) společnostní prioritní půjčky ze dne 1. prosince 1888 obnosem 10,434.000 (desíti milionů čtyř set třicíti čtyr tisíc) korun a

b) společnostní prioritní půjčky ze dne 1. srpna 1904 obnosem 51,060.000 (padesáti jednoho milionu a šedesáti tisíc) korun,

vztažmo výtěžky z příslušných částečných prodejů těchto obligací dosažené i se svými úroky, pokud by těchto peněz nebylo upotřebeno podle ustanovení § 7 úmluvy v článku I dotčené k uhrazení smluvních platů, ku kterým jest stát zavázán ve smyslu této úmluvy, nebo pokud by jich nebylo upotřebeno podle článku V tohoto zákona, budíte spravovány jako zvláštní investiční fond pro zakoupené tratí c. k. priv. severní dráhy císaře Ferdinanda a budiž s nimi tak nakládáno.

Aby tohoto investičního fondu mohlo býti upotřebeno, který jest ustanoven k uhrazení nákladů na nové a rozšiřovací stavby, na opatření vozidel, inventárních předmětů a podobných věcí pro řečené tratí, jakož i ke stavbě odbočních a průmyslových drah k nim se připojujících, budiž žádáno cestou ústavní, při čemž má býti úhradou přiměřená částka příslušného fondu, která budiž vřaděna do státního rozpočtu příslušného roku jako mimořádný příjem.

Na rok 1906 a 1907 povoluje se vládě za příčinou uhrazení takových investičních výdajů z řečeného fondu částka 15,000.000 K.

Článek III.

Roční renty přislíbené jako zákupné c. k. priv. severní dráze císaře Ferdinanda v § 3, odstavci *a* a *b*, úmluvy v článku I dotčené jsou osvobozeny od důchodové daně a nebudte pojímány do základu výdělkové daně společnosti.

Článek IV.

Veškerý služební personál c. k. priv. severní dráhy císaře Ferdinanda, pokud jej její správa také dále nepodrží ve svých službách, budiž převzat státem podle toho, co jest ustanoveno zevrubněji v § 12 úmluvy v článku I tohoto zákona dotčené, tedy zejména se zachováním práv, která tento personál měl v čase, kdy byla tato úmluva přijata c. k. priv. severní drahou císaře Ferdinanda, nebo kterých nabyl také po tomto čase se schválením státní správy, jakož i se zachováním zaopatřovacích a jinakých nároků, které tito zřízenci a jejich příslušníci mají podle platných společnostních pensijních stanov.

Úředníkům severní dráhy nižších služebních tříd až včetně do stupně služného 5000 K, které podle toho stát převezme, budou ponechány roční remunerace, společnostní správou této dráhy jim obvykle každého roku dávané, a to v té výši, jak je měli od c. k. priv. severní dráhy císaře Ferdinanda při poslední všeobecné nadílce před časem, kdy tato úmluva byla přijata, dokud by nebyli se svým volným souhlasem vřaděni do personálního statu rakouských státních drah, ve formě osobních přídavků do výslužného svou dobou nečitatelných s tou zvláštní výhodou, že tyto přídavky nesmějí býti ani zastaveny, ani zkráceny podle pozdějšího zvýšení služného.

Až do jiné zákonné úpravy c. k. státní správa při obsazování služebních míst v některém jazykově smíšeném místě severní drahou dotčeném má přihlédati ku příslušníkům jednotlivých národností podle tamních jazykových potřeb dopravy jakož i má přihlédati k daným národním poměrům a jich co možná šetřiti.

Článek V.

Vláda se mimo to zmocňuje, aby pro zákup tratí c. k. priv. Ostravsko-frýdlandské železnice kromě akcií, kterých nabude podle § 5, lit. *b*, úmluvy v článku I tohoto zákona dotčené, nabyla ještě dalších akcií tohoto podniku, pokud je dostane za cenu průměrně 1000 K za kus, a bylo-li by možná tímto způsobem nabýti všech akcií c. k. priv. Ostravsko-frýdlandské železnice, aby zakoupila její trati, převezmouc všechna aktiva a passiva podniku, zejména převezmouc a sama zaplatíc společnostní prioritní půjčku po propuštění původní dlužnice ze závazku.

Kdyby nebylo možná nabýti všech akcií z volné ruky, vláda se zmocňuje, aby užila zákupného práva vyhrazeného podle koncesse ke tratem c. k. priv. Ostravsko-frýdlandské železnice a převzala a sama zaplatila společnostní prioritní půjčku po propuštění původní dlužnice ze závazku, srazíc sobě annuity k jejímu zúrokování a umoření potřebné se zákupné renty.

Myslela-li by vláda, že jest to v zájmu státní pokladny, zmocňuje se také, aby na místo roční renty, kterou by měla platiti c. k. priv. Ostravsko-frýdlandské železnici podle § 4 koncessní listiny ze dne 2. ledna 1869, Z. Ř. č. 30, po dobu koncesse, vyplatila společnosti jistinnou hodnotu této renty čtyřmi procenty úroky k úrokům čítajíc diskontovanou.

K tomuto účelu jakož i k nabytí společnostních akcií z volné ruky, o kterém první odstavec tohoto článku jedná, vláda se zmocňuje vydati obligace investičního fondu, který má býti zřízen podle článku II tohoto zákona.

Vláda však může místo toho pro úhradu této potřeby jakož i trhové ceny ustanovené na 3,936.000 K v § 5, lit. *b*, úmluvy v článku I dotčené za 3936 kusů akcií c. k. priv. Ostravsko-frýdlandské železnice, které c. k. priv. severní dráha císaře Ferdinanda odevzdá státu do vlastnictví, vydati obligace renty zákonem ze dne 2. srpna 1892, Z. Ř. č. 131, zřízené.

Kdyby vláda užila tohoto zmocnění, budte obligace potřebným obnosem vyhotoveny a finančnímu ministru odevzdány.

Článek VI.

Úmluva v článku I dotčená jakož i všechny k jejímu provedení potřebné převody majetku a jinaká právní jednání, změny stanov, podání, propuštění ze závazku, knihovní zápisy a výmazy, smlouvy,

protokoly, vyhotovení, stvrzenky (čítajíc k nim kvitance vyhotovené podle §§ 4 a 7 dotčené úmluvy) a ostatní všeliké listiny osvobozují se od kolků a poplatků.

Vláda se mimo to zmocňuje, jestliže by byly zakoupeny trati c. k. priv. Ostravsko-frýdlandské železnice, aby od poplatků a kolků osvobodila úmluvu, která bude k tomuto účelu učiněna, jakož i tímto zákupem a nastalou potom likvidací této železničné společnosti podmíněné převody majetku, podání, zápisy, vyhotovení, smlouvy, kvitance a ostatní listiny, kterých by snad bylo třeba, zejména také listiny, prohlášení, podání a zápisy, aby byla dlužnice společnostní prioritní půjčky ze závazku propuštěna.

Článek VII.

Železničné trati severní dráhy císaře Ferdinanda, o kterých jedná úmluva v článku I dotčená, a byla-li by Ostravsko-frýdlandská železnice zakoupena, tedy také tato železnice, budte provozovány státní správou ve vlastní režii a jejich vozba smí převedena býti na některého soukromníka nebo některou společnost toliko na základě zákona o tom vydaného.

Vyjata z tohoto ustanovení jest vozba na trati od Bohumína k říšským hranicím, na které služba pro dopravu vlaků a jízdní také budoucně smí býti obstarávána podle smlouvy královskými pruskými státními drahami.

Článek VIII.

Pro všechny zakoupené trati severní dráhy císaře Ferdinanda budiž vedle jednotného provozovacího účtu pro síť státních železnic, ku které by příslušely, sestaven každého roku zvláštní provozovací účet, ve kterém ty položky, kterých lokalisovaně a číselně nelze vyšetřiti z organisatorských nebo hospodářských příčin, budte zapsány těmi obnosy, které na jevo vyjdou podle početního klíče ministeriem železnic ustanoveného.

Článek IX.

Co se týče zdanění postátněných tratí severní dráhy císaře Ferdinanda (hlavní sítě i místních drah), mají platnost ustanovení zákona ze dne 19. března 1887, Z. Ř. č. 33, s následujícími výjimkami:

1. S veškerými postátněnými tratěmi severní dráhy císaře Ferdinanda (hlavní sítí i místními drahami) budiž až do roku 1940 (pokud by až do onoho času zákonem jinaká úprava nebyla učiněna) nakládáno jako se zvláštním podnikem státu, jehož ryzí výtěžek má býti zdaněn podle § 93, odstavce 2, zák. o dan. os., samostatně a odděleně od ostatních drah ve vlastnictví státu jsoucích na základě odděleného provozovacího účtu, který buď každého roku podle VIII. článku sestaven.

2. Na místo posledního odstavce § 3 dotčeného zákona má nastoupiti § 104 zák. o dan. os. Délky železničných tratí, které se čítají při místním rozvrhu daně toho dílu státní železničné sítě, jenž má býti ve smyslu předchozího odstavce 1 pokládán za zvláštní podnik státní železničné sítě, nebudte již čítány při místním rozvrhu daně z ostatních státních železnic.

Článek X.

Co se týče zdanění tratí c. k. priv. Ostravsko-frýdlandské železnice, budiž obdobně šetřeno ode dne vykonaného zákupu státem až do konce roku 1948 ustanovení daných v předcházejícím článku IX o zdanění tratí c. k. priv. severní dráhy císaře Ferdinanda a budiž k tomuto účelu pro řečené železničné trati veden oddělený provozovací účet podle zásad v VIII. článku uvedených.

Článek XI.

Aby vozba tratí zakoupené severní dráhy císaře Ferdinanda Břeclava—Zellerndorf a dráhy císaře Františka Josefa, která jest rozdělena Zellerndorfsko-sigmundsherberskou tratí rakouské Severozápadní dráhy, byla spojena, budiž učiněna úmluva se společností c. k. priv. rakouské Severozápadní dráhy, kterou se propůjčuje státní železničné správě právo, aby volně ustanovic tarify, dopravovala nebo dopravovati dala celé vlaky nebo jednotlivé vozy v přepravě přes řečenou trať rakouské Severozápadní dráhy, platíc pevnou náhradu (dražné).

Kdyby se taková úmluva nestala až do konce roku 1907, může býti žádáno, aby bylo toto právo zřízeno vyvlastněním.

K tomuto řízení a k vyšetření náhrady mají se vztahovati ustanovení zákona ze dne 18. února 1878, Z. Ř. č. 30, o vyvlastnění za příčinou zřizování a provozování železnic s tou obměnou,

a) že předmět vyvlastnění má býti určen politickým zemským úřadem, v jehož obvodu leží větší část kilometrů řečené železničné trati, a že

b) sborový soud I. stolice v sídle zemského úřadu pod *a)* uvedeného jest příslušen vyměřiti náhradu.

Náhrada má záležeti v ročním důchodu (dražném), který bude vyplácen po dobu, po kterou řečené právo bude vykonáváno, každého roku společnosti c. k. priv. rakouské Severozápadní dráhy a který budiž vyměřen nejméně tím obnosem, který na jevo jde podle podílu státní železničné správy v úhrnném počtu nápravových kilometrů všelikých vozidel, jenž byl vykonán v příslušném roku na železničné trati Zellerndorf—Sigmundsherberg vlaky obou stran, když se za základ tohoto výpočtu položí skutečné výdaje společnosti c. k. priv. rakouské dráhy Severozápadní na služební odvětví od ní na této železničné trati obstarávaná, pokud tato odvětví mají sloužiti přeravě státní správy železničné, a roční potřeba $5^1/_{10}$ procenta počítaná na zúrokování a umoření zakládacího kapitálu na tuto železničnou trať vynaloženého.

Článek XII.

Mému ministrovi železnic a Mému ministrovi financí jest uloženo, aby ve skutek uvedli tento zákon, který nabývá moci dnem vyhlašovacím.

Ve Vídni, dne 31. října 1906.

František Josef m. p.

Beck m. p. **Korytowski** m. p.
Derschatta m. p.

Úmluva,

učiněná ve Vídni dne 3. března 1906 mezi c. k. ministeriem železnic a c. k. ministeriem financí jménem c. k. vlády se strany jedné a správní radou akciové společnosti c. k. priv. severní dráhy císaře Ferdinanda se strany druhé,

o zákupu jednotně koncessované sítě hlavní dráhy a místních drah c. k. priv. severní dráhy císaře Ferdinanda, pak o nabytí některých součástek ostatního jmění řečené akciové společnosti státem, jakož i o převzetí společnostní horní dráhy do státní vozby.

Ježto c. k. státní správa prohlásila, že zamýšlí s účinkem od 1. ledna 1906 užíti práva, které jí přísluší podle ustanovení příslušné koncesse, a zakoupiti jednotně koncessovanou síť hlavní dráhy a místní dráhy c. k. priv. severní dráhy císaře Ferdinanda, pak nabýti některých součástek ostatního jmění řečené akciové společnosti a převzíti společnostní horní dráhu do státní vozby, tedy svrchu řečené smluvní strany ujednaly v této příčině toto:

§ 1.

C. k. priv. severní dráha císaře Ferdinanda převádí se zpětným účinkem od 1. ledna 1906 do vlastnictví c. k. státní správy a tato správa přejímá ve své vlastnictví tuto jmenované železničné trati c. k. priv. severní dráhy císaře Ferdinanda v tom rozsahu a v té jakosti, jak je c. k. priv. severní dráha císaře Ferdinanda dne 31. prosince 1905 držela nebo držeti právo měla, a to:

I. železnice, Nejvyšší koncessní listinou ze dne 1. ledna 1886, Z. Ř. č. 7, jako jednotná síť koncessované, a to:

1. hlavní dráhu z Vídně až do Krakova s odbočkami do Brna, Olomouce, Opavy, Bilska, Granice a Myslovic;

2. odbočky ze Floridsdorfu do Jedlesee, z Gänserndorfu do Marchegga a z Bohumína ku pruské hranici;

3. moravsko-slezskou dráhu severní z Brna přes Olomouc do Šternberka s odbočkou z Nezamyslic do Přerova;

4. odbočku z vídeňského severního nádraží k dunajskému nábřeží a dunajské dráze nábřežní;

5. železnici z Bilska do Žyvce;

6. železnici z Břeclavy do Hrušovan a Zellerndorfu;

7. moravsko-slezskou městskou dráhu z Bilska přes Bystřici pod Hostýnem, Hulín a Kroměříž do Kojetína, konečně

8. železničnou trať Krakov—Podgórze (odbočku kolem valů v Krakově);

II. následující místní dráhy c. k. priv. severní dráhy císaře Ferdinanda:

a) místní dráhu z Kroměříže do Zborovic, Nejvyšší koncessní listinou ze dne 4. srpna 1881, Z. Ř. č. 106, koncessovanou a podle vyhlášky obchodního ministeria ze dne 30. ledna 1895, Z. Ř. č. 22, od c. k. priv. severní dráhy císaře Ferdinanda nabytou;

b) místní dráhu z Hranic do Krásna s odbočkou do Rožnova a z Valašského Meziříčí do Vse-

tína, Nejvyšší koncessní listinou ze dne 27. července 1882, Z. Ř. č. 117, a podle vyhlášky obchodního ministeria ze dne 16. prosince 1884, Z. Ř. č. 194, koncessovanou a podle vyhlášky c. k. obchodního ministeria ze dne 30. dubna 1891, Z. Ř. č. 57, od c. k. priv. severní dráhy císaře Ferdinanda nabytou;

c) místní dráhu Bilsko—Wadowice—Kalwarya, Nejvyšší koncessní listinou ze dne 4. června 1886, Z. Ř. č. 102, koncessovanou;

d) místní dráhy Nejvyšší koncessní listinou ze dne 19. března 1888, Z. Ř. č. 47, koncessované:

z Drösinga do Čistějova, z Hodonína k tamní erární továrně na tabák, čítajíc v to i odbočku na základě Nejvyššího rozhodnutí ze dne 20. září 1890 (vyhláška obchodního ministeria ze dne 3. října 1890, Z. Ř. č. 184), koncessovanou až k zemským hranicím ve směru k Holíči, z Rohatce do Strážnice, z Hodslavic do Nového Jičína a z Holešova do Ústrání;

e) místní dráhu ze Studénky do Bilovce, Nejvyšší koncessní listinou ze dne 23. července 1889, Z. Ř. č. 138, koncessovanou;

f) místní dráhy ze Suchdola do Budišova, ze Suchdola do Fulneka a z Opavy do Benešova, Nejvyšší koncessní listinou ze dne 16. dubna 1890, Z. Ř. č. 90, koncessované;

g) místní dráhy z Vranovic do Pohořelic a z Hrušovan—Židlochovic k městu Židlochovicům, Nejvyšší koncessní listinou ze dne 3. září 1894, Z. Ř. č. 194, koncessované;

h) místní dráhu Kojetínsko—tovačovskou, Nejvyšší koncessní listinou ze dne 20. ledna 1895, Z. Ř. č. 33, koncessovanou;

i) místní dráhu Petrovicko—karvínskou, koncessní listinou ze dne 26. července 1896, Z. Ř. č. 157, koncessovanou;

k) místní dráhu z Břeclavy k uherským zemským hranicím naproti Brodské, koncessní listinou ze dne 10. března 1900, Z. Ř. č. 60, koncessovanou.

Tento převod vlastnictví obsahuje zejména: svrchu řečené železnice samy, pozemky a stavby, které k nim náležejí, jejich veškeré nemovité a movité příslušenství čítajíc k němu oboz, inventární věci a všeliké zásoby, pak kromě společnostní horní dráhy (§ 13), veškeré vlečné dráhy a jinaké vedlejší koleje, c. k. priv. severní dráze císaře Ferdinanda náležející a k síti hlavní dráhy a ke společnostním místním drahám se připojující, bez rozdílu, zdali jsou řečené věci již zapsány v železniční knize nebo ne.

Proto také ve Valčicích od c. k. priv. severní dráhy císaře Ferdinanda zřízená „Jubilejní císaře Františka Josefa útulna pro děti“ přejde do vlastnictví státního a c. k. státní správa povede dále tuto útulnu podle pravidel, ustanovených v protokole 78. a 79. valné hromady akcionářů c. k. priv. severní dráhy císaře Ferdinanda.

Naproti tomu zůstanou ve vlastnictví c. k. priv. severní dráhy císaře Ferdinanda zejména báňské závody (to jsou společnostní uhelné doly, moravsko-ostravská—dombrovská horní dráha i s připojujícími se vlečnými drahami a odbočkami a továrna na brikety v Ostravě), jakož i veškeré movité a nemovité příslušenství těchto závodů, čítajíc k němu také oboz této horní dráhy (10 lokomotiv a 4 tendry), inventární věci a všeliké zásoby, pak pozemky a nemovitosti, které byly uznány c. k. státní správou za volné vlastnictví společnosti, pokud nepřejdou do státního vlastnictví na základě § 5, lit. *a* této úmluvy.

Co se týče zvláště materiálních zásob jednotně koncessované sítě hlavní dráhy, ustanovuje se, že kdyby tyto zásoby materiálu dne 1. ledna 1906, byvše oceněny podle příslušných součtovacích předpisů c. k. priv. severní dráhy císaře Ferdinanda, nedosahovaly výše 7,176.444 (sedmi millionů jedenkrát sto sedmdesáti šesti tisíc čtyř set čtyřiceti čtyr) korun, jak byly inventárně odhadnuty dne 31. prosince 1904, c. k. priv. severní dráha císaře Ferdinanda má nahraditi c. k. státní správě menší snad hodnotu těchto zásob proti uvedenému obnosu, tím že vyplatí schodek v hotovosti.

Zásoby materiálu místních drah přejdou potud do vlastnictví státního, pokud byly pořízeny z jejich zakládacího kapitálu.

§ 2.

C. k. priv. severní dráha císaře Ferdinanda přenechá kromě toho, třeba by nebyla k tomu podle koncessí, smluv anebo stanov zavázána, s účinkem od 1. ledna 1906, státu tuto uvedené společnostní fondy podle stavu, jaký tu bude dle společnostní

účetní závěrky za rok 1905 c. k. státní správou prozkoumané:

1. pensijní fond, oddíl *A* a *B*, který jest příslušenstvem železničného podniku Nejvyšší koncessní listinou ze dne 1. ledna 1886, Z. Ř. č. 7, jednotně koncessovaného, stát pak převezme příslušná břemena a závazky na místo společnosti (§ 12);

2. umořovací fond podle § 11 Nejvyšší koncessní listiny ze dne 1. ledna 1886, Z. Ř. č. 7, zřízený pro společnostní pětiprocentní stříbrné prioritní půjčky ze dne 1. ledna 1871 a ze dne 1. července 1872 obnosem 27.951 (dvacíti sedmi tisíc devíti set padesáti a jedné) koruny 25 h, naproti čemuž c. k. státní správa převezme a sama zaplatí částky, které za příčinou zúrokování a umoření těchto obou půjček dospějí po 31. prosinci 1940, a to nikoli na srážku se zákupných důchodů (§ 3);

3. stavební reservní fondy společnostních místních drah.

C. k. priv. severní dráha císaře Ferdinanda přenechá mimo to státu:

4. nevydaný a neslosovaný ještě díl společnostní prioritní půjčky ze dne 1. prosince 1888 obnosem 10,434.000 (desíti millionů čtyřikrát sto třiceti čtyr tisíc) korun a nevydaný a neslosovaný ještě díl společnostní prioritní půjčky ze dne 1. srpna 1904 obnosem 51,060.000 (padesáti jednoho millionu šedesáti tisíc) korun, naproti čemuž c. k. státní správa převezme a sama ze svého zaplatí úroky a umořovací částky, připadající na vydané obligace řečených půjček, jakož i po 1. lednu 1906 vzniklé příslušné výdaje jiného druhu, zejména předepsané snad daně a poplatky, avšak nikoli na srážku se zákupných důchodů (§ 3 *a* a *b*), a se zavazuje, že nahradí společnosti každý takový výdej, který by c. k. priv. severní dráze císaře Ferdinanda vznikl toliko z odevzdání těchto priorit, kterého by nebylo třeba platiti, kdyby se nebylo toto odevzdání stalo.

Poněvadž konverse pětiprocentní stříbrné prioritní půjčky byla skončena dne 31. prosince 1905, proto nevydané až dotud obligace obou stříbrných prioritních půjček ze dne 1. ledna 1887 budte zničeny.

§ 3.

Za železničné tratí i s příslušenstvím v § 1 uvedené a státem zakoupené a za majetek v § 2, pod č. 1, 2 a 3 uvedený, který slouží též za zakoupený pokládati, c. k. státní správa zapraví toto zákupné:

a) za železnice i s příslušenstvím, v § 1, položce I, uvedené, Nejvyšší koncessní listinou ze dne 1. ledna 1886, Z. Ř. č. 7, jednotně koncessované, roční rentu od 1. ledna 1906 až do 31. prosince 1940 jdoucí obnosem 30,537.000 (třicíti millionů pěti set třicíti sedmi tisíc) korun;

b) za místní dráhy i s příslušenstvím, v § 1, položce II, pod *b)* až včetně *k)* uvedené roční renty uvedené ve příloze *A*, která jest doplňující částí této úmluvy, po dobu koncesse tam vytčenou;

c) za místní dráhu z Kroměříže do Zborovic i s příslušenstvím, v § 1, položce II, pod *a)* uvedenou kapitál 1,559.654 (jednoho millionu pěti set padesáti devíti tisíc šesti set padesáti čtyr) korun, který budiž zúrokován pěti procenty od 1. ledna 1906 až do dne platebního.

C. k. státní správa vyplatí beze vší srážky daně c. k. priv. severní dráze císaře Ferdinanda veškeré renty v položkách *a)* a *b)* uvedené.

Tyto renty nebudte také pojaty do základu pro výdělkovou daň c. k. priv. severní dráhy císaře Ferdinanda.

Kdyby však tyto renty byly zmenšeny následkem daní nebo přirážek, poněvadž se zákonodárství změnilo, c. k. státní správa nahradí c. k. priv. severní dráze císaře Ferdinanda břímě tím vzniklé.

§ 4.

Na srážku ročních rent a na súčtovanou těchto rent, které byly v § 3 pod *a)* a *b)* ustanoveny jako zákupné jednotně koncessované společnostní sítě hlavní dráhy a místních drah v § 1, položce II pod *b)* až *k)* uvedených a které budou placeny ve dvou stejných pololetních, dne 30. června a 31. prosince každého roku prošlých lhůtách — avšak bez újmy toho, co jest ustanoveno v § 2, čísle 2 a 4 a v závěrečné větě tohoto paragrafu — c. k. státní správa se zpětným účinkem od 1. ledna 1906 převezme a sama ze svého zaplatí tuto uvedené obnosy společnostních prioritních půjček na těchto drahách knihovně pojištěných, předpokládajíc, že společnost vydobude si propuštění z osobního závazku, pokud je toho zákonně třeba a přípustno, a to:

I. z pětiprocentní půjčky ze dne 1. listopadu 1872 obnos 181.200 zl. r. č. = 362.400 (třem stům šedesáti dvěma ticícům čtyřem stem) korun;

II. z pětiprocentní půjčky ze dne 1. ledna 1871 a z pětiprocentní půjčky ze dne 1. července 1872 (pro moravsko-slezskou dráhu severní) obnos 159.200 zl. r. č. = 318.400 (třem stům osmnácti tisícům čtyřem stům) korun;

III. ze čtyrprocentní půjčky ze dne 1. března 1886 obnos 47,880.000 zl. r. č. = 95,760.000 (devadesáti pěti millionům sedmi stům šedesáti tisícům) korun;

IV. ze čtyrprocentní půjčky ze dne 1. ledna 1887 obnos 13,472.700 zl. r. č. = 26,945.400 (dvaceti šesti millionům devíti stům šedesáti tisícům čtyřem stům) korun;

V. ze čtyrprocentní zaručené půjčky ze dne 1. ledna 1887 obnos 17,858.000 zl. r. č. = 35,716.000 (třiceti pěti millionům sedmi stům šestnásti tisícům) korun;

VI. ze čtyrprocentní půjčky ze dne 1. prosince 1888 (pro místní dráhy) obnos 12,163.000 zl. r. č. = 24,326.000 (dvaceti čtyrem millionům třem stům dvaceti šesti tisícům) korun;

VII. ze čtyrprocentní půjčky ze dne 1. července 1891 obnos 13,080.000 zl. r. č. = 26,160.000 (dvaceti šesti millionům jedno sto šedesáti tisícům) korun;

VIII. ze čtyrprocentní půjčky ze dne 28. února 1898 obnos 18,340.000 zl. r. č. = 36,680.000 (třiceti šesti millionům šesti stům osmdesáti tisícům) korun;

IX. ze čtyrprocentní půjčky ze dne 1. srpna 1904 obnos 7,500.000 (sedmi millionů pětkrátsto tisíc) korun.

Proto úroky a umořovací kvoty prioritních půjček, které stát dle toho převzal a sám ze svého zaplatí, v čase od 1. ledna 1906 až do 31. prosince 1940 každého jednotlivého půlroku dospělé budou sraženy s polovičních ročních rent zákupné tvořících, v § 3 pod *a)* a *b)* uvedených.

Mimoto renty každého druhého půlléta budou zkráceny o 845 (osm set čtyřicet pět) korun 32 h, kterého obnosu ještě je třeba, aby byl zřízen umořovací fond v § 11 Nejvyšší koncessní listiny ze dne 1. ledna 1886, Z. Ř. č. 7, dotčený.

Částky potom zbývající polovičních ročních rent budou vypláceny dne 30. června a 31. prosince každého roku společnosti na kvitance od ní, vztažmo od jejích legitimovaných zástupců vydané u platebního místa ve Vídni c. k. státní správou ustanoveného.

Úrokové a umořovací částky po 1. lednu 1906 dospělé těchto obligací promlčí se ve prospěch c. k. státní správy.

C. k. priv. severní dráha císaře Ferdinanda bude i dále obstarávati na svůj účet službu prioritních akcií a obligací Krakovsko-hornoslezské železnice podle podmínek c. k. státní správou svým časem ustanovených.

§ 5.

Společnost zavazuje se kromě toho, že rovněž s účinkem od 1. ledna 1906 odevzdá do vlastnictví státního:

a) nemovitosti uvedené v příloze *B*, která činí doplňující část této úmluvy, i s příslušnými inventárními věcmi v tom rozsahu a v tom způsobu, jak je c. k. priv. severní dráha císaře Ferdinanda v onom čase držela nebo držeti právo měla, začež jí vyplacena bude kupní cena 3,715.000 (tří millionů sedmkrát sto patnácti tisíc) korun se čtyrprocentními úroky od 1. ledna 1906 až do dne platebního;

b) v jejím vlastnictví jsoucích 3936 (tři tisíce devět set třicet šest) kusů akcií c. k. priv. Ostravsko-frýdlandské železnice s dividendovými kupony od 1. ledna 1907 za náhradu 3,936.000 (tří millionů devětkrát sto třiceti šesti tisíc) korun i se čtyrprocentními úroky od 1. ledna 1906 až do dne platebního.

Pokud by zisk vycházející z této trhové ceny naproti knihovní hodnotě příslušných akcií následkem svého zařadění do rozvahy c. k. priv. severní dráhy císaře Ferdinanda byl pojat do základu výdělkové daně společnosti, c. k. státní správa nahradí c. k. priv. severní dráze císaře Ferdinanda výdělkovou daň naň připadající i s přirážkami; tato náhrada nesmí však nijak převyšovati onoho obnosu, o který veškerá výdělková daň společnosti předepsaná i s přirážkami přesahuje minimální daň i s přirážkami ve smyslu § 100, odstavce 2 a 3 zákona o daních osobních.

Jestliže by kromě toho následkem rozdělení této trhové ceny mezi akcionáře nebo následkem jejího uložení do reservního fondu výlučně z ní utvořeného nebo konečně následkem vyplacení nebo jinakého upotřebení příslušného reservního fondu,

které by podle § 96 zák. o daň. os. zakládalo berní povinnost, tato trhová cena byla zdaněna, c. k. státní správa nahradí c. k. priv. severní dráze císaře Ferdinanda výdělkovou daň na ni připadající i s přirážkami s obmezením obsaženým v závěrečné větě předcházejícího odstavce.

§ 6.

Roční důchod 64.637 (šedesáti čtyr tisíc šesti set třiceti sedmi) korun 26 h, který má býti až do konce roku 1940 vyplácen c. k. priv. severní dráze císaře Ferdinanda na základě úmluvy ze dne 14. března 1888 jakožto náhrada za to, že stát nabyl jednu šestinu společnostního vlastnictví Vídeňské dráhy spojovací, bude vykoupen c. k. státní správou od 1. ledna 1906 tím způsobem, že stát zaplatí kapitál 1,058.382 (jednoho milionu padesáti osmi tisíc tří set osmdesáti dvou) korun 74 h. Tento kapitál budiž zúrokován pěti procenty od 1. ledna 1906 až do dne platebního.

§ 7.

Kapitály, které mají býti vyplaceny c. k. priv. severní dráze císaře Ferdinanda podle § 3, lit. *c*, § 5, lit. *a* a *b*, a § 6, c. k. státní správa zapraví společnosti nejpozději dne 31. prosince 1906, a to podle své vůle buďto v hotovosti nebo v dílčích dlužních úpisech společnostní prioritní půjčky ze dne 1. prosince 1888, nebo 1. srpna 1904 podle kursu al pari, při čemž budiž vyrovnány úroky z kusů.

Zároveň budiž zaplaceny hotově společnosti úroky řečených kapitálů.

§ 8.

Veškeré podle § 1 této úmluvy zakoupené železnice a jejich příslušenství budou odevzdány do fysické držby státu, jakmile se tato úmluva stane perfektní (§ 18) a c. k. státní správa převezme vozbu zvláštním protokolem.

C. k. státní správě přísluší ustanovití den, avšak budiž při tom šetřeno, co jest v této příčině ustanoveno v § 10 této úmluvy.

Téhož dne budiž také skutečně odevzdány veškeré ostatní majetkové věci společnosti, které na základě této úmluvy na stát mají přejíti; společnost má zároveň také vydati c. k. státní správě své veškeré spisy, listiny, plány, knihy, účty a ostatní zápisky, které se vztahují ke stavbě a provozování zakoupených železnic, jakož i k ostatním majetkovým věcem státu odevzdaným. C. k. státní správa má je tím způsobem uschovati aspoň po deset let, při zvláštní důležitosti až do 31. prosince 1940, aby jich správní rada společnosti nebo její zmocněnec mohli užívati.

§ 9.

Provozování zakoupených drah a hospodaření s ostatními na stát přecházejícími věcmi majetkovými, zejména také služba společnostních půjček budou konány až do 31. prosince 1905 výlučně na účet c. k. priv. severní dráhy císaře Ferdinanda podle příslušných koncessních a smluvních ustanovení.

Co se týče účtování při konci vlastní vozby společnostních železničných tratí dne 31. prosince 1905, mají míti platnost tyto zásady:

1. Dne 31. prosince 1905 v pokladnách společnosti, a to jak u centrály tak i na trati jsoucí nebo jinak uložené hotové peníze a cenné papíry, pokud by tyto papíry neměly býti odevzdány státu podle jinakých ustanovení této úmluvy, jakož i ty pohledávky a peníze, které se týkají hospodářství až do 31. prosince 1905, zůstanou společnosti, která naproti tomu ručí sama i dále za všechny z tohoto hospodářství až do konce roku 1905 vzniklé dluhy, břemena a závazky.

Kdyby nároky na základě takových závazků společnosti hospodářstvím až do 1. ledna 1906 vzniklých byly činěny naproti c. k. státní správě, tedy společnost jest povinna c. k. státní správu v tomto směru úplně zastoupiti a jí vše nahraditi.

C. k. priv. severní dráha císaře Ferdinanda bude proto zejména povinna na svůj řad zapraviti příspěvky pojistného, které jí na základě rozvahy odborné společenské úrazové pojišťovny rakouských železnic dne 31. prosince 1905 budou započteny.

C. k. priv. severní dráha císaře Ferdinanda vzdává se za sebe a své právní nástupce naproti c. k. státní správě všech nároků na náhradu, které jí snad již nyní přísluší nebo snad vzniknou na základě obmezení jejího vlastního nynějšího důlního majetku a jichž účelem jest chrániti železničné stavby v kilometru 269·11 až 269·76 na železničné trati vídeňsko-krakovské, a prohlašuje se za srozuměnou, aby bylo toto zřeknutí vyznačeno ve knihách horních.

2. Účetní závěrka společnostních železničných podniků za rok 1905 budiž provedena stejným způsobem jako závěrka za rok 1904, takže tato závěrka má každým směrem obsahovati celé roční hospodářství.

Předpisy výnosu c. k. železničného ministeria ze dne 4. října 1896, č. 1166/II, mají platiti také pro zřízení reserv z provozovacích výtěžků roku 1905 a pro jich upotřebení, při čemž budiž pamatováno na všechny závazky, které zbudou společnosti podle ustanovení této úmluvy.

§ 10.

Obě strany uznávají souhlasně, stane-li se tato úmluva perfektní (§ 18), že jednotlivé železničné trati a správa ostatních majetkových věcí, které přejdou na stát podle této úmluvy, budou provozovány od 1. ledna 1906 až do dne fysického odevzdání (§ 8) c. k. priv. severní dráhou císaře Ferdinanda na účet a v zájmu státu beze zvláštní náhrady.

Společnost má obstarávati také dále až do tohoto dne službu obligací bez újmy toho, co bylo v této příčině v §§ 2 a 4 ustanoveno.

Společnost počínajíc dneškem bez předchozího přivolení c. k. železničného ministeria nezcizí a nezastaví již zakoupených předmětů a vyžádá si přivolení c. k. železničného ministeria při všech záležitostech pravidelnou správu přesahujících a při uzavírání smluv, jejichž působnost sahá za rok 1906; toto povolení pokládá se za udělené, kdyby nebylo odepřeno výslovně ve 14 dnech. Společnost jest povinna nahraditi všechny škody a ujmy, které by vznikly c. k. státní správě nešetřením těchto ustanovení. Když tato úmluva (§ 18) stane se perfektní, zeměpanský komisař u společnosti zřízený bude kromě toho povinen pečovati o zájmy c. k. státní správy a bude míti k tomu účelu právo zastaviti všeliká usnesení společnostní správy, o kterých by pokládal, že jsou na ujmu finančním zájmům státu. C. k. priv. severní dráha císaře Ferdinanda zavazuje se také, že po tomto dni při provozování zakoupených železničných tratí jakož i při správě ostatních majetkových věcí, které podle této úmluvy přejdou na stát, uposlechne příkazů c. k. železničného ministeria k tomu se vztahujících. Jinak platí pro toto provozování dosavadní zásady, súčtovací předpisy a zvyklosti.

Závazek c. k. priv. severní dráhy císaře Ferdinanda, provozovati zakoupené železničné trati na účet státu, zanikne 31. prosincem 1906.

Naproti tomu c. k. státní správa bez zvláštní náhrady převezme vyřízení záležitostí, které by zbyly po skončeném provozování c. k. priv. severní dráhou císaře Ferdinanda ze společnostní vlastní vozby železničných tratí na stát přešlých a ze správy takovýchto majetkových věcí, na účet c. k. priv. severní dráhy císaře Ferdinanda.

Jestliže by v čase od 1. ledna 1906 až do dneška zakoupené předměty byly zcizeny nebo zastaveny, tedy společnost dá za to státu úplnou náhradu.

Všechny příjmy, úroky a užitky po 1. lednu 1906 dosažené ze společnostních železničných tratí a jinakých majetkových věcí státem nabytých náležejí c. k. státní správě, která s druhé strany má nésti všechny vzhledem k těmto věcem po uvedeném čase vzniklé výdaje, úroky a břemena, mezi nimi zejména také výdělkovou daň na dobu od 1. ledna 1906 připadající i s přirážkami, jakož i všechny ostatní z těchto předmětů placené daně a dávky i s přirážkami, poplatky atd., avšak s tou obměnou, že s výdajů všeobecné správy za rok 1906 má býti sražen obnos 30.000 (třiceti tisíc) korun, jako podíl c. k. priv. severní dráhy císaře Ferdinanda v těchto výdajích a že výdaje na kolkové poplatky z akciových kuponů a na tantiémy správní rady jdou na řad c. k. priv. severní dráhy císaře Ferdinanda.

Jestliže by nároky ze závazků, které podle předcházejících ustanovení stihnou c. k. státní správu, byly činěny proti c. k. priv. severní dráze císaře Ferdinanda, c. k. státní správa má společnost úplně zastoupiti a jí náhradu dáti.

Rozumí se, že po 1. lednu 1906 dosažené příjmy, úroky a užitky, které obsahují v sobě také kvoty z předešlého období pocházející, budou věcně rozděleny mezi smluvní strany právě tak jako výdaje a úroky, které byvše sice teprve po 1. lednu 1906 zaplaceny, týkají se výkonů před touto lhůtou učiněných.

Súčtování o správě c. k. priv. severní drahou císaře Ferdinanda na účet státu obstarané, do které budte také pojaty zákupné renty až do toho času dospělé, bude provedeno tři měsíce po odevzdání dráhy do fysické držby a vozby c. k. státní správy (§ 8), při čemž budte vzájemně započteny kontokorrentní úroky o jedno procento nižší, nežli jest officielní úroková míra Rakousko-uherské banky pro místní směnky, při čemž všechny skutečné příjmy a výdaje každého měsíce 15. jeho dnem do účtu budte položeny.

Příslušné saldo bude vyrovnáno do 14 dnů po předložení účtu s výhradou jeho prozkumu.

C. k. státní správa vstoupí do všech smluv, které c. k. priv. severní dráha císaře Ferdinanda učinila se správami železnic připojujících se k zakoupeným železničným tratem a které se týkají připojení, služby v připojovacích stanicích nebo vozby na připojujících se cizích železničných tratech c. k. priv. severní dráhy císaře Ferdinanda, pak ve všechny smlouvy týkající se vlečných drah, které se připojují k zakoupeným železničným tratem, konečně vůbec ve všechny smlouvy, které se vztahují k vozbě a stavbě zakoupených železničných tratí nebo se týkají jinakých společnostních majetkových věcí na stát přešlých, s účinkem od 1. ledna 1906 na místo c. k. priv. severní dráhy císaře Ferdinanda se všemi jí příslušejícími právy a závazky.

Kdyby c. k. státní správa po perfekci této úmluvy (§ 18) nařídila, aby byla ta neb ona smlouva zrušena, c. k. priv. severní dráha císaře Ferdinanda vypoví ji ihned podle toho, co jest v příslušné úmluvě ustanoveno.

§ 11.

Jakmile se tato úmluva stane perfektní (§ 18), společnost k žádosti c. k. státní správy vyhotoví a jí odevzdá všechny knihovní listiny, kterých je třeba, aby státem na základě této úmluvy nabytá práva byla zapsána v knihách železničných, pozemkových nebo horních.

§ 12.

1. Stát převezme veškerý služební personál c. k. priv. severní dráhy císaře Ferdinanda kromě těch zřízenců, o kterých by c. k. priv. severní dráha císaře Ferdinanda prohlásila, že je chce dále ve svých službách podržeti za příčinou dalšího vedení svých vlastních obchodů (zejména ku provozování svých horních závodů), a zachová mu práva, která má v čase, kdy byla tato úmluva přijata c. k. priv. severní drahou císaře Ferdinanda (§ 18, odstavec 1) nebo kterých nabyl se schválením c. k. státní správy železničné také po tomto čase, tedy zachová mu zejména také ty služební platy, které příslušejí tomuto personálu na základě služební pragmatiky nebo jiných pragmatických norem nebo na základě zvláštních smluv služebních.

2. C. k. státní správa zabezpečuje personálu c. k. priv. severní dráhy císaře Ferdinanda podle nyní platného „pensijního statutu c. k. priv. severní dráhy císaře Ferdinanda pro její zřízence, jejich vdovy a sirotky“ nároky na zaopatření a jiné nároky, které jim a jejich příslušníkům vznikly.

3. C. k. státní správa má c. k. priv. severní dráze císaře Ferdinanda odevzdati ty poměrné podíly peněz pensijního ústavu a nemocenské pokladny c. k. priv. severní drahou císaře Ferdinanda založených, které připadají na personál ve službách společnosti zbylý, jak na základě pojišťovací techniky bude vyšetřeno.

Pensijní ústav a nemocenská pokladna i se svými stanovami budou ostatně dále trvati, pokud by stanovy nebyly změněny způsobem v nich předepsaným, vztažmo pokud s přivolením obou oprávněných stran tyto ústavy nebudou spojeny se stejnorodými zaopatřovacími a dobročinnými ústavy c. k. státních drah; avšak co se týče nemocenské pokladny bez ujmy práva, které c. k. státní správě přísluší podle § 49 zákona ze dne 30. března 1888, Z. Ř. č. 33.

Stát vstoupí ve všechna práva a závazky, které severní dráha císaře Ferdinanda má naproti pensijnímu fondu a nemocenské pokladně podle nyní platných stanov.

Práva těmito stanovami správní radě propůjčená budou vykonávána c. k. státní správou.

4. C. k. státní správa se zavazuje, že povolí těm nynějším nebo bývalým zřízencům společnostní železniční služby, kterým byly přislíbeny až do dne, kterého tato úmluva byla přijata c. k. priv. severní drahou císaře Ferdinanda (§ 18, odstavec 1), nebo budou přislíbeny po tomto čase se schválením c. k. státní správy od c. k. priv. severní dráhy císaře Ferdinanda pro ten případ, že by ze služby vystoupili nebo zemřeli, pro ně nebo jejich příslušníky zaopatřovací platy nebo příplatky k výslužnému, darům z milosti atd., které se nezapravují z pensijního fondu, pak těm, kteří již mají povolené takové požitky od c. k. priv. severní dráhy císaře Ferdinanda, pro jejich vlastní osobu nebo po jich úmrtí jejich příslušníkům c. k. priv. severní drahou císaře Ferdinanda přislíbené, vztažmo povolené zaopatřovací platy, příplatky, dary z milosti a pod. na místě c. k. priv. severní dráhy císaře Ferdinanda za stejných podmínek a podle stejných zásad, které byly až dosud obvyklé u c. k. priv. severní dráhy císaře Ferdinanda pro povolování, vyplácení, prodloužení nebo převod takových platů, že je bude vypláceti a že je prodlouží (pokud by takové platy byly povoleny toliko na čas nebo na odvolanou), a konečně

že je, zemřel-li by poživatel, převede částečně na pozůstalé.

5. C. k. státní správa zavazuje se rovněž, že ze svého bude platiti osobní daň z příjmu a daň ze služného i s přirážkami a dávkami, která připadá na výslužné a jinaké zaopatřovací platy bývalých zřízenců c. k. priv. severní dráhy císaře Ferdinanda, jejich vdov a sirotků podle zákona ze dne 25. října 1896, Z. Ř. č. 220, a která podle nyní platných zákonných předpisů (§§ 234 a 235 řečeného zákona, vztažmo císařského nařízení ze dne 8. července 1898, Z. Ř. č. 120) má býti odváděna od těch, kteří vyplácejí tyto požitky.

§ 13.

C. k. státní železniční správa bude provozovati za úhrnkovou náhradu svých vlastních nákladů Moravsko-ostravsko-dombrovskou horní dráhu i s odbočkami a připojujícími se vlečnými drahami na základě vozební smlouvy, kterou c. k. železničné ministerium učiní s c. k. priv. severní drahou císaře Ferdinanda na dobu až do 31. prosince 1940.

§ 14.

Kolků a poplatků prosty jsou tato úmluva jakož i všechny k jejímu provedení potřebné převody majetku a jinaká právní jednání, změny stanov, podání, propuštění ze závazku, knihovní zápisy a výmazy, smlouvy, protokoly, vyhotovení, stvrzenky (čítajíc k nim kvitance podle §§ 4 a 7 vyhotovené) a ostatní všeliké listiny.

§ 15.

Smluvní strany vzdávají se práva odpírati této úmluvě pro zkrácení nad polovici hodnoty.

§ 16.

Ustanovení této úmluvy mají nabýti pro c. k. priv. severní dráhu císaře Ferdinanda účinku statutárních ustanovení a tato dráha zavazuje se, že po perfekci této úmluvy (§ 18) vykoná co možná brzy změny společnostních stanov touto úmluvou podmíněné.

§ 17.

Všechny právní rozepře, které by snad z této úmluvy vznikly, budte rozhodnuty v první instanci c. k. zemským soudem ve Vídni.

§ 18.

Tato úmluva nabude závazné moci pro c. k. priv. severní dráhu císaře Ferdinanda přijetím od valné hromady jejích akcionářů, která budiž svolána nejdéle na den 31. března 1906, pro c. k. státní správu ústavním schválením, které potom bude vyžádáno.

Jestliže by toto schválení nebylo vykonáno až do 30. června 1906, není žádná strana na tuto úmluvu dále vázána.

Jakmile tato úmluva stane se perfektní, pozbudou moci všechny koncesse, které c. k. priv. severní dráze císaře Ferdinanda byly dány nebo na ni převedeny pro železničné trati státem zakoupené.

Na svědomí tomu byla tato úmluva ve dvou stejnopisech kolků a poplatků prostých vyhotovena a z nich jeden stejnopis odevzdán c. k. státní správě, druhý pak c. k. priv. severní dráze císaře Ferdinanda.

Ve Vídni, dne 3. března 1906.

Správce c. k. ministeria železnic:

Wrba m. p.

(L. S.)

C. k. finanční ministr:

Kosel m. p.

(L. S.)

C. k. priv. severní dráha císaře Ferdinanda:

Markrabě Pallavicini m. p.

p. p. **Jeitteles** m. p.

(L. S.)

Položka	Jméno místní dráhy	Koncesse trvá včetně až do	Zákupné důchody		Dospělost zákupných důchodů	Poznámka
			číslicemi	slovy		
		1	2	3	4	
I	Hranice—Vsetín a Krásna—Rožnov *)	26./VII. 1972	342.427·11	tři sta čtyřicet dva tisíce čtyři sta dvacet sedm korun 11 h	Důchody za veškeré místní dráhy budte placeny za zbývající doby koncesse v pololetních, prošlých lhůtách dne 30. června a 31. prosince každého roku dospělých.	*) Za rok 1972 připadá důchod $\frac{206}{360} \times 342.427 \cdot 11 = 195.944 \cdot 40$ K; z toho dospěje částka $\frac{1}{2} \times 342.427 \cdot 11 = 171.213 \cdot 55$ K dne 30. června 1972 a zbytek 24.730·85 K dne 27. července 1972.
II	Bilsko—Kalwarya	31./XII. 1975	477.707·93	čtyři sta sedmdesát sedm tisíc sedm set sedm korun 93 h		
III	Drösing—Čistějov . . .	„	36.727·14	třicet šest tisíc sedm set dvacet sedm korun 14 h		
IV	Hodonín—továrna na tabák	„	43.022·23	čtyřicet tři tisíce dvacet dvě koruny 23 h		
V	Rohatec—Strážnice . . .	„	33.952·62	třicet tři tisíce devět set padesát dvě koruny 62 h		
VI	Hodslavice—Nový Jičín .	„	39.731·21	třicet devět tisíc sedm set třicet jedna koruna 21 h		
VII	Holešov—Ústraní	„	45.078·83	čtyřicet pět tisíc sedmdesát osm korun 83 h		
VIII	Hodonín—uherské hranice naproti Holiči	„	obsaženo v položce Hodonín—továrna na tabák			
IX	Studénka—Bílovec . . .	„	31.472·72	třicet jeden tisíc čtyři sta sedmdesát dvě koruny 72 h		
X	Suchdol—Budišov . . .	„	116.781·77	sto šestnáct tisíc sedm set osmdesát jedna koruna 77 h		
XI	Suchdol—Fulnek	„	27.940·11	dvacet sedm tisíc devět set čtyřicet korun 11 h		
XII	Opava—Benešov	„	86.097·82	osmdesát šest tisíc devadesát sedm korun 82 h		
XIII	Vranovice—Pohořelice a Hrušovany—Židlochovice	31./XII. 1983	126.161·23	jedno sto dvacet šest tisíc jedno sto šedesát jedna koruna 23 h		
XIV	Kojetín—Tovačov	„	59.223·10	padesát devět tisíc dvě stě dvacet tři koruny 10 h		
XV	Petrovice—Karvín . . .	„	55.149·56	padesát pět tisíc jedno sto čtyřicet devět korun 56 h		
XVI	Břeclava—zemské hranice	31./XII. 1988	94.693·09	devatesát čtyři tisíce šest set devadesát tři koruny 9 h		
	Úhrnem		1,616.166·47	jeden million šest set šestnáct tisíc jedno sto šedesát šest korun 47 h		

Příloha B.

Seznam

nemovitostí, které c. k. priv. severní dráha císaře Ferdinanda podle § 5. lit. *a* úmluvy odevzdá do vlastnictví státu.

Položka	Katastrální obec	Soudní okres	Budova	Čís. knihovní vložky	Čís. stavební parcely	Čís. pozemkové parcely	Celá parcella nebo část	Plocha a	Plocha m²	Poznámka
Vídeň—Krakov.										
1	Donaufeld	Vídeň, XXI. (Floridsdorf)	Obytný dům (jedno-patrový), stará restaurace	214	1407	—	celá	2	16	
				214	—	1408/4	část	2	08	
				214	—	1406/1	„	1	18	
				214	1406/4	—	„	—	18	
2	Donaufeld	Vídeň, XXI. (Floridsdorf)	Dva úřednické domy (dvoupatrové)	214	1408/3	—	celá	7	12	
				214	—	1408/4	část	3	60	
				214	—	1405	„	—	30	
				214	—	1403/1	„	4	34	
3	Donaufeld	Vídeň, XXI. (Floridsdorf)	Obytný dům (jedno-patrový), nová restaurace	214	1408/1	—	celá	2	45	
				214	—	1408/4	část	2	60	
				214	—	1408/2	„	—	32	
				214	—	1406/1	„	—	68	
				214	1406/4	—	„	—	36	
4	Velký Jedlersdorf	Vídeň, XXI. (Floridsdorf)	24 dělnické domy (dvoupatrové)	178	814/1	—	celá	2	30	
				178	814/3	—	„	2	30	
				178	814/4	—	„	2	30	
				178	814/2	—	část	9	50	
				178	820/1	—	celá	2	30	
				178	820/2	—	„	2	30	
				178	820/3	—	„	2	30	
				178	820/4	—	„	2	30	
				178	820/5	—	„	2	30	
				178	820/6	—	„	2	30	
				178	820/7	—	„	38	30	

Položka	Katastrální obec	Soudní okres	Budova	Čís. knihovní vložky	Čís. stavební parcely	Čís. pozemkové parcely	Celá parcella nebo část	Plocha a	Plocha m²	Poznámka
4	Velký Jedlersdorf	Vídeň, XXI. (Floridsdorf)		178	821/2	—	celá	2	30	
				178	821/3	—	„	2	30	
				178	821/1	—	část	13	20	
				178	827/2	—	celá	2	30	
				178	827/3	—	„	2	30	
				178	827/4	—	„	2	30	
				178	827/5	—	„	2	30	
				178	827/6	—	„	2	30	
				178	827/7	—	„	2	30	
				178	827/8	—	část	32	51	
				178	827/10	—	celá	2	30	
				178	827/11	—	„	2	30	
				178	827/12	—	„	2	30	
				178	827/13	—	„	2	30	
				178	827/14	—	„	2	30	
				178	827/9	—	část	27	40	
				178	827/15	—	celá	2	30	
				178	827/16	—	„	2	30	
				178	827/17	—	část	5	—	
				178	—	827/18	„	44	20	
5	Velký Jedlersdorf	Vídeň, XXI. (Floridsdorf)	Obytný dům a dělnická restaurace (přízemní) i se dvorem	178	824/2	—	celá	22	37	
				178	824/1	—	část	17	99	
6	Dolní Gänserndorf	Matzen	Úřednický dům (dvoupatrový)	143	244/2	—	celá	3	52	
				143	—	4734/11	část	9	32	
7	Grub	Matzen	Dělnické kasárny (přízemní)	54	75/3	—	celá	2	66	
				54	—	314/2	část	6	84	

Položka	Katastrální obec	Soudní okres	Budova	Čís. knihovní vložky	Čís. stavební parcely	Čís. pozemkové parcely	Celá parcella nebo část	Plocha a	Plocha m^2	Poznámka
8	Břeclava	Břeclava	Místnosti pro restauraci i s vedlejší budovou	228 228	588 —	— 3762/1	celá část	20 6	46 88	
9	Břeclava	Břeclava	Úřednický dům i se dvorem (dvoupatrový)	227 227	593 —	— 3763	celá část	20 11	50 80	
10	Nová Ves	Břeclava	Obytný dům (přízemní) dříve přijímací budova	650 650 650	571 573 —	— — 6061	celá „ část	2 — 11	41 25 08	
11	Hodonín	Hodonín	Obytný dům (dvoupatrový), i s dvorem	911	631	—	část	16	47	
12	Rohatec	Strážnice	Obytný dům (jednopatrový)	213 213	240 —	— 2245/2	celá část	2 7	05 73	
13	Písek	Uh. Ostroh	„	476 476	242 —	— 2309	celá část	2 3	16 59	
14	Staré Město	Uh. Hradiště	„	1346 1346	401 —	— 5174	celá část	3 8	42 45	
15	Napajedla	Napajedla	Obytný dům (jednopatrový), dříve přijímací budova	412 412 412	648 649/1 —	— — 884/3	celá „ „	2 1 2	37 29 19	
16	Hulín	Kroměříž	Dům pro úředníky a sluhy (jednopatrový), dříve přijímací budova	779	463	—	celá	3	56	
17	Přerov	Přerov	Úřednický dům (dvoupatrový)	842	949/1	—	celá	3	52	Okolní plochu viz parcellu č. 5757/8, pol. 18

Položka	Katastrální obec	Soudní okres	Budova	Čís. knihovní vložky	Číslo stavební parcelly	Čís. pozemkové parcelly	Celá parcella nebo část	Plocha a	Plocha m^2	Poznámka
18	Přerov	Přerov	Úřednický dům (dvoupatrový)	842 845	949/2 —	— 5757/8	celá část	3 12	52 67	
19	Přerov	Přerov	Obytný dům (Tomáškův) (jednopatrový)	842 842	959/1 —	— 5757/9	celá část	3 2	92 59	
20			Škola (přízemní)	842 842	959/3 959/4	— —	celá „	— 7	50 48	
21	Přerov	Přerov	Dům pro sluhy (dvoupatrový)	842 842 842	953 — —	— 5757/10 5757/9	celá „ část	2 28 7	59 85 91	
22			„	842	954	—	celá	2	70	Okolní plochu viz parcellu č. 5757/9 a 5757/10, pol. 21
23			„	842	955	—	celá	2	70	„
24			„	842	956	—	celá	2	59	„
25			„	842	957/1	—	celá	2	55	„
26			„	842	957/2	—	celá	2	55	„
27	Lipník	Lipník	Dům pro sluhy (přízemní)	2470 2470	440 —	— 3431/4	celá část	1 3	80 38	
28			„	2471	441	—	část	3	02	
29	Bělotín	Hranice	Obytný dům (přízemní)	123 123	63 —	— 1494/2	celá „	1 7	76 45	
30	Suchdol	Fulnek	Obytný dům i s dvorem (jednopatrový)	266	240	—	celá	13	42	

Položka	Katastrální obec	Soudní okres	Budova	Čís. knihovní vložky	Čís. stavební parcely	Čís. pozemkové parcely	Celá parcela nebo část	Plocha a	Plocha m²	Poznámka
31	Studénka	Bílovec	Obytný dům (jednopatrový)	210 210	209 —	— 1469	celá část	3 6	52 59	
32	Svinov	Klimkovice	Dům pro sluhy (dvoupatrový)	122 122	106/1 —	— 1261	celá část	2 9	52 13	„
33	Přívoz	Mor. Ostrava	Bývalá restaurace (jednopatrová a přízemní) a přiruční skladiště i s vedlejší budovou	77 77 77 77 77	184 182 181 — —	— — — 402/3 402/1	celá „ „ „ část	17 1 7 2 —	05 94 95 93 38	
34			Obytný dům (jednopatrový)	77 77	175 —	— 402/2	celá „	3 10	24 81	
35			„	77	179	—	celá	3	02	Okolní plochu viz parcellu č. 402/2, pol. 34
36			Úřednický dům (dvoupatrový)	77 77	176 —	— 402/1	celá část	2 20	99 16	
37			„	77	177	—	celá	2	99	Okolní plochu viz parcellu č. 402/1, pol. 36
38			„	77	178	—	celá	2	99	„
39			„	77	180	—	celá	2	99	„
40			Obytný dům (dvoupatrový), stará inspekční budova	77	185/1	—	celá	4	75	Okolní plochu viz parcellu č. 404, pol. 41

Položka	Katastrální obec	Soudní okres	Budova	Čís. knihovní vložky	Čís. stavební parcelly	Čís. pozemkové parcelly	Celá parcella nebo část	Plocha a	Plocha m²	Poznámka
41	Přívoz	Mor. Ostrava	Prádelna a dřevník (dříve obytný dům)	77 77	185/2 —	— 404	celá „	1 10	51 14	
42			Obytný dům (jednopatrový) dříve Florinkův dům	77 77	192 —	— 411	celá „	10 6	61 87	
43			Dětská zahrádka	77	193	—	celá	1	11	
44	Mor. Ostrava	Mor. Ostrava	Dva domy pro sluhy (dvoupatrové)	405	476	—	celá	5	11	
45			„	405	477	—	celá	4	68	
46			Dva domy pro sluhy	405	478	—	celá	4	68	
47			„	405	479/1	—	celá	5	11	
48			Dvůr obytných domů položka 44—47	405	479/2	—	část	46	35	
49	Šunichl	Bohumín	Obytný dům (přízemní)	64 64	122 —	— 701/4	celá část	2 9	19 82	
50			Úřednický dům (dvoupatrový)	64 64	124 —	— 701/6	celá „	5 29	39 09	
51		„	Úřednický dům (dvoupatrový) chlév	64 64	125 126	— —	celá „	8 —	06 29	Okolní plochu viz parcellu č. 701/6, pol. 50

Položka	Katastrální obec	Soudní okres	Budova	Čís. knihovní vložky	Čís. stavební parcely	Čís. pozemkové parcely	Celá parcella nebo část	Plocha a	Plocha m²	Poznámka
52	Šunichl	Bohumín	Budova dětské zahrádky	64	123	—	celá	1	33	Okolní plochu viz parcellu č. 701/4, pol. 49
53	Dědice	Bílsko	Formanka restaurační	144 144	176 —	— 514	celá „	1 4	15 32	
54	Čechovice	Bílsko	Obytný dům (jednopatrový) bývalý Rogerův hostinec	267	478	—	celá	12	82	
55	Březinka	Osvětím	Obytný dům (jednopatrový)	243 243	199 —	— 2442/4	celá „	4 17	68 44	
56	Krakov	Krakov	Dům pro sluhy (dvoupatrový)	1255 1255	1192/27 —	— 1000/2	celá část	4 20	96 69	
57	Krakov	Krakov	„	1255	1192/28	—	celá	4	96	Okolní plochu viz parcellu č. 1002/6, pol. 56
58	Krakov	Krakov	Obytný dům (jednopatrový)	1257 1257 1257	1195 2434 —	— — 1000/5	celá „ „	2 — 5	01 25 80	
Gänserndorf—Marchegg.										
59	Marchegg	Marchegg	Škola (jednopatrová) bývalý obytný dům	385 385 385	222 258 —	— — 967/3	celá „ část	2 — 24	63 14 36	
60	Marchegg	Marchegg	Dům pro sluhy (jednopatrový)	385	195	—	celá	5	—	Okolní plochu viz parcellu č. 967/3, pol. 59
61	Marchegg	Marchegg	Úřednický dům (dvoupatrový)	385	196	—	celá	4	17	„

Položka	Katastrální obec	Soudní okres	Budova	Čís. knihovní vložky	Čís. stavební parcely	Čís. pozemkové parcely	Celá parcella nebo část	Plocha a	Plocha m²	Poznámka
Břeclava—Brno.										
62	Horní Heršpice	Brno	Obytný dům (přízemní, částečně jednopatrový) i s dvorem Skuteckého dům	29	1	—	celá	17	16	
Břeclava—Zellerndorf.										
63	Zellerndorf	Retz	Úřednický dům (jednopatrový)	184 184	719/2 —	— 703/2	celá část	7 1	09 11	
Přerov—Olomouc.										
64	Hodolany	Olomouc	Obytný dům (jednopatrový)	86	139	—	celá	7	77	
Příslušné vedlejší budovy.										
65	Suché Kruty	Čistějov	Lednice	153 153	134/8 —	— 2542/2	celá část	— —	61 94	
66	Přerov	Přerov	Sklenník	842	959/2	—	celá	—	40	
67	Svinov	Klimkovice	Lednice	122	106/2	—	celá	—	65	Okolní plochu viz parcellu č. 1261, pol. 32

Položka	Katastrální obec	Soudní okres	Budova	Čís. knihovní vložky	Čís. stavební parcelly	Čís. pozemkové parcelly	Celá parcella nebo část	Plocha a	Plocha m²	Poznámka
68	Šunichl	Bohumín	Olejné skladiště	64	199	—	celá	—	18	
				64	—	701/3	část	—	93	
69			Prádelna	64	119	—	celá	2	69	
				64	—	701/4	část	1	52	
70			Starý hlídačský dům a dřev. kůlna	64	135	—	celá	—	36	
				64	136	—	„	—	29	
				64	—	701/11	část	10	14	

Zákonník říšský

pro

království a země v radě říšské zastoupené.

Částka XCIV. – Vydána a rozeslána dne 10. listopadu 1906.

Obsah: (Čís. 213—215.) 213. Nařízení o přípustnosti ústních celních prohlášení při dovozu zboží. — 214. Vyhláška, že byla zřízena celní expositura na nádraží ve Splětě. — 215. Vyhláška, že byla zřízena celní expositura v budapeštském přístavu „Uherské námořské a říční plavební společnosti akciové“. — Oprava.

213.

Nařízení ministeria finančního a ministeria obchodního ze dne 30. října 1906

o přípustnosti ústních celních prohlášení při dovozu zboží.

Ustanovení ve 4. čísle nařízení ze dne 25. října 1874, Z. Ř. č. 134, se částečně mění a ve shodě s účastnými královskými uherskými ministeriemi se dovoluje, že nehledíc ku případům, kde jde o dovoz dobytka ne více nežli dvaceti kusů neb o dovoz zboží, které v neobmezeném množství smí býti vyclíváno vedlejšími celnicemi II. třídy, také při dovozu jiného zboží může býti učiněno ústní celní prohlášení tenkráte, když dovozné clo nepřesahuje šedesáti korun.

Korytowski m. p. **Fořt** m. p.

214.

Vyhláška ministeria finančního ze dne 1. listopadu 1906,

že byla zřízena celní expositura na nádraží ve Splětě.

Na nádraží ve Splětě byla zřízena expositura tamní hlavní celnice, která již počala úřadovati.

Tato expositura jest nadána vyclívacími právy hlavní celnice splětské a zmocněna užívati zkráceného opovídacího řízení v železničné dopravě.

Korytowski m. p.

215.

Vyhláška ministeria finančního ze dne 2. listopadu 1906,

že byla zřízena celní expositura v budapeštském přístavu „Uherské námořské a říční plavební společnosti akciové“.

Podle oznámení královského uherského finančního ministeria byla zřízena v budapeštském přístavu

„Uherské námořské a říční plavební společnosti akciové“ expositura budapeštské hlavní celnice právy hlavní celnice II. třídy nadaná, která jest zmocněna užívati opovídacího řízení v dopravě lodní.

Tato expositura již počala úřadovati.

Korytowski m. p.

Oprava.

V nařízení obchodního ministeria ze dne 3. srpna 1906, obsaženém v LXXXIV. částce Zákonníka říšského z roku 1906 pod čís. 179, kterým byly zavedeny poštovské legitimace ve vnitřní službě poštovské, má v § 4, odstavci 1, v druhé a třetí řádce místo „s. p. 85 poplatkového zákona ze dne 9. února 1850“ správně státi: „s. p. 116 *a. aa* zákona ze dne 13. prosince 1862, Z. Ř. č. 89“.

Zákonník říšský

pro

království a země v radě říšské zastoupené.

Částka XCV. — Vydána a rozeslána dne 14. listopadu 1906.

Obsah: (Čís. 216 a 217.) 216. Vyhláška o koncessování elektrické drobné dráhy o rozchodu úzkém od úpatí vrchu Virglu k rozhledně virgelské ve Zwölfmalgreiene (dráhy Virgelské). — 217. Výnos, že c. k. hlavní celnice v Bílsku byla zmocněna uvěřovati dospělé clo dovozné.

216.

Vyhláška ministeria železničného ze dne 30. října 1906

o koncessování elektrické drobné dráhy o rozchodu úzkém od úpatí vrchu Virglu k rozhledně virgelské ve Zwölfmalgreiene (dráhy Virgelské).

C. k. ministerium železničné na základě a podle ustanovení zákona o drahách nižšího řádu ze dne 31. prosince 1894, Z. Ř. č. 2 z r. 1895, jakož i zákona ze dne 24. prosince 1905, Z. Ř. č. 216, ve shodě s účastnými c. k. ministeriemi a c. a k. říšským ministeriem vojenství udělilo za podmínek dále podrobněji uvedených soukromníku Sigmundu Schwarzovi v Bozeně žádanou koncessi ke stavbě a ku provozování elektrické drobné dráhy o rozchodu úzkém od úpatí vrchu Virglu k rozhledně virgelské ve Zwölfmalgreiene (dráhy Virgelské).

§ 1.

Koncessionář požívá pro povolenou železnici finančních výhod v článku V zákona ze dne 31. prosince 1894, Z. Ř. č. 2 z r. 1895, uvedených.

Doba, po kterou podnik, jak v článku V, lit. *d)* uvedeného zákona jest ustanoveno, osvobozen bude od daní, určuje se na 15 let ode dneška.

§ 2.

Koncessionář jest povinen, stavbu svrchu řečené železnice nejdéle do dvou let počítajíc ode dneška dokonati, vystavěnou dráhu pak veřejné vozbě odevzdati a po celou dobu koncesse v čase od 1. dubna až do 30. září každého roku pravidelnou vozbu po ní provozovati.

Za dodržení stavební lhůty tuto vytčené koncessionář jest povinen k žádosti státní správy dáti jistotu, složě přiměřenou kauci v papírech cenných, k ukládání sirotčích peněz způsobilých.

Kauce tato může prohlášena býti za propadlou, nedostojí-li se uvedenému závazku.

§ 3.

K vystavění povolené železnice propůjčuje se koncessionářovi právo expropriační podle ustanovení příslušných předpisů zákonných.

§ 4.

Pokud by ke stavbě povolené dráhy upotřebeno bylo veřejných silnic, koncessionář vymoci si má svolení osob zavázaných k udržování těchto silnic, vztažmo těch úřadů neb orgánů, které jsou

podle platných zákonů povolány udíleti povolení k užívání silnice.

§ 5.

Koncessionář jest zavázán, zapraviti náklady na opatření, kterých zřízením a vozbou této svrchu naznačené dráhy bude třeba, aby bylo zabezpečeno nerušené provozování státních telegrafů a telefonů, které jsou v době povolení této dráhy již zřízeny, zejména také zapraviti náklad na potřebné snad přeložení těchto vedení.

§ 6.

Koncessionář chovati se má při stavbě a při provozování povolené dráhy podle obsahu této vyhlášky a podle technických podmínek koncessních, které určilo ministerium železniční, i podle příslušných zákonův a nařízení, zejména podle zákona o povolování železnic, daného dne 14. září 1854, Z. Ř. č. 238, a vozebního řádu železničného, daného dne 16. listopadu 1851, Z. Ř. č. 1 z roku 1852, pokud podle ustanovení v oddílu *B* zákona ze dne 31. prosince 1894, Z. Ř. č. 2 z r. 1895, vztahují se ke drahám drobným, pak podle zákonů a nařízení, jež příště snad budou vydány, konečně podle příkazů ministeria železničného a úřadů jinak povolaných.

§ 7.

Koncessionáři propůjčuje se právo, se zvláštním povolením státní správy a za podmínek od ní ustanovených zříditi akciovou společnost, která vejde ve všechna práva i závazky koncessionářovy.

Číslice skutečného i jmenovitého kapitálu zakládacího budiž schválena správou státní.

Při tom šetřeno buď zásady, že kromě skutečně učiněných a řádně prokázaných nákladů na vypracování návrhu, na stavbu a zařízení dráhy, jakož i na opatření dopravního obozu i na dotaci jistinné reservy, čítajíc k nim úroky interkalární za stavební doby skutečně zaplacené a snad ztrátu kursovní při opatření kapitálu skutečně vzniklou, nesmějí započteny býti žádné jiné jakékoli výdaje.

Jestliže by po spotřebování schváleného kapitálu zakládacího ještě další nové stavby provedeny aneb vozební zařízení rozmnoženy byly, příslušné náklady mohou býti připočteny ku kapitálu zakládacímu, když správa státní svolila k obmýšleným stavbám novým nebo k rozmnožení vozebních zařízení a když náklady řádně budou prokázány.

Veškerý zakládací kapitál budiž splacen za doby koncessní podle umořovacího plánu státní správou schváleného.

Stanovy společnostní, jakož i formuláře akcií, které budou vydány, jsou podrobeny schválení státní správy.

§ 8.

Koncessionář jest povinen, poddůstojníkům a ordonancím ve službě jsoucím povoliti jízdu zdarma po této dráze.

Podrobnější podmínky o tom buďte smluveny s příslušnými úřady vojenskými.

Koncessionář jest zavázán zřetel míti k vysloužilým poddůstojníkům vojska, válečného loďstva a zeměbrany při obsazování míst služebních podle zákona, daného dne 19. dubna 1872, Z. Ř. č. 60.

§ 9.

Jestliže by za příčinou slavností, pochodů vojenských, přehlídek, pak zřizování stok a potrubí atd. úřadové pokládali, že je toho třeba, aby vozba po některé trati povolené dráhy dočasně byla zastavena, koncessionář podrobiti se má bez odporu příslušným nařízením úřadů, nemaje nároku na náhradu za újmu dočasným zastavením vozby jemu vzešlou.

§ 10.

Státní úředníci, zřízenci a sluhové, kteří k rozkazu úřadů dohlédajících ke správě a vozbě železnice, nebo na ochranu zájmů státních podle koncesse nebo z důvodů důchodkových upotřebí dráhy a se vykážou úředními certifikáty c. k. železničným ministeriem k jejich legitimaci vydanými, musí i se svými cestovními zavazadly zdarma býti dopravováni.

§ 11.

Koncessionář jest povinen, všemi řádnými vlaky dopravovati poštu a zřízence správy poštovské a telegrafní.

Za tyto a jiné výkony ve prospěch pošty koncessionář může žádati přiměřené náhrady, která úmluvou bude ustanovena.

Korrespondence, kterou o správě drobné železnice vede ředitelstvo nebo představenstvo drobného železničného podniku se svými podřízenými orgány nebo kterou orgánové tito mezi sebou vedou, smí býti dopravována zřízenci železničného podniku.

§ 12.

Koncessionář jest zavázán postarati se o invalidní a starobní zaopatření svých zřízenců a jich příslušníků a k tomu konci přistoupiti k pensijní pokladně svazu rakouských drah místních, leč by pro povolený železničný podnik byla zřízena zvláštní pensijní pokladna alespoň se stejnými výhodami pro členy, vztažmo alespoň se stejnými závazky pro koncessionáře, jako jsou u svazu řečeného.

Toto zaopatření buď provedeno tím způsobem, že koncessionář nebo na jeho místo nastupující podnik má přihlásiti u pensijního ústavu svazu rakouských drah místních, vztažmo u své vlastní pensijní pokladny definitivní zřízence tím dnem, kteréhо byli definitivně ustanoveni, z ostatních zřízenců pak alespoň ty, kteří konají službu jako řidiči vozů, konduktéři, hlídači nebo staniční sluhové, a řádně se chovají, nejpozději po odbytých třech letech služebních.

§ 13.

Koncessionář jest zavázán, k žádosti železničného ministeria včasně podávati statistické výkazy za příčinou sestavení výroční statistiky železničné.

§ 14.

Koncesse a ochrana proti stavbě nových železnic, v § 9, lit. *b)* zákona o povolování železnic vyrčená, bude míti platnost po šedesáte (60) let ode dneška a pomine, když tato lhůta dojde.

Správa státní může koncessi tuto prohlásiti za zaniklou i dříve, než tato lhůta dojde, když by se závazkům v § 2 ustanoveným, co se týče početí a dokončení stavby a početí vozby, dosti neučinilo, a vykročení ze lhůty vyměřené nemohlo by se omluviti podle § 11, lit. *b)* zákona o povolování železnic.

§ 15.

Státu příslušející právo spadnosti, stanovené v § 8 zákona o povolování železnic ze dne 14. září 1854, Z. Ř. č. 238, nevztahuje se k tuto povolené železnici.

§ 16.

Kromě že by státní správa k tomu výslovně svolila, koncessionář není oprávněn, přenechati vozbu povolené dráhy osobám jiným.

§ 17.

Správa státní má právo zjednati si jistotu, aby stavba železnice jakož i zařízení vozby ve všech částech náležitě a důkladně byly vykonány, a může nařídíti, aby vady v této příčině se odvarovaly a odstranily.

§ 18.

Správě státní zůstavuje se právo, jestliže by přes to, že byla výstraha dána, opět se porušily aneb nesplnily závazky v této vyhlášce nebo v podmínkách koncessních nebo v zákonech uložené, aby učinila v příčině toho opatření podle zákona a prohlásila podle okolností ještě dříve, než koncesse dojde, koncessi za zaniklou.

Derschatta m. p.

217.

Výnos ministeria finančního ze dne 2. listopadu 1906,

že c. k. hlavní celnice v Bilsku byla zmocněna uvěřovati dospělé clo dovozné.

C. k. hlavní celnice v Bilsku zařaďuje se mezi ty hlavní celnice, které jsou podle ustanovení ministerského výnosu ze dne 15. ledna 1862, Z. Ř. č. 6, zmocněny povolovati, aby bylo dospělé clo dovozné uvěřeno.

Korytowski m. p.

Zákonník říšský

pro

království a země v radě říšské zastoupené.

Částka XCVI – Vydána a rozeslána dne 22 listopadu 1906

Obsah: (Čís. 218—222.) 218. Čtvrtý dodatek k manipulačnímu předpisu pro dvorní, státní a veřejných fondů pokladny, jakož i pro pokladny c. a k. soukromých a rodinných fondů v příčině osobní daně z příjmu a daně ze služného. — 219. Nařízení o výměře nákladů na pytle pro tabulovou sůl. — 220. Nařízení, jímž se mění předpisy výnosem finančního ministeria ze dne 2. července 1888 vyhlášené, jak se užívá lihových kontrolních měřidel Dolainského, A. M. Beschornera a V. Pricka, soustavy J. Weisera. — 221. Vyhláška, že byl zřízen berní úřad v Jablonově v Haliči. — 222. Vyhláška o koncessování elektrické drobné dráhy o rozchodu úzkém z Opatije-Matulje přes Volosku a Opatiji do Lovrana.

218.

Čtvrtý dodatek

k manipulačnímu předpisu pro dvorní, státní a veřejných fondů pokladny, jakož i pro pokladny c. a k. soukromých a rodinných fondů v příčině osobní daně z příjmu a daně ze služného, Z. Ř. č. 209 z r. 1899.

(Vyhlášen výnosem c. k. finančního ministeria ze dne 6. listopadu 1906, č. 78918.)

Paragraf 35 řečeného manipulačního předpisu má zníti příště takto:

„Výkazy o změnách budte ihned při předepsání služebních požitků zdělány a byvše řádně podepsány, budte ihned zaslány finančnímu úřadu první instance (berní správě, okresnímu hejtmanství), který jest podle bydliště příjemcova příslušen."

Následkem toho budiž nyní vynecháno slovo „čtvrtletních" v § 43 uvedeného předpisu.

Korytowski m. p.

219.

Nařízení ministeria finančního ze dne 7. listopadu 1906

o výměře nákladů na pytle pro tabulovou sůl.

Náklady na dodání pytlů, které se vybírají při odbytu tabulové soli podle nařízení finančního ministeria ze dne 5. srpna 1904, Z. Ř. č. 83, stanoví se od 1. prosince 1906 za každých 100 *kg* soli při zabalení po 50 *kg* (ve 2 pytlech) na 74 h a při zabalení po 25 *kg* (ve čtyrech pytlech) na 1 korunu.

Korytowski m. p.

220.

Nařízení ministeria finančního ze dne 8. listopadu 1906,

jímž se mění předpisy výnosem finančního ministeria ze dne 2. července 1888, Z. Ř. č. 124, vyhlášené, jak se užívá lihových kontrolních měřidel

Dolainského, A. M. Beschornera a V. Pricka, soustavy J. Weisera.

Ve shodě s královským uherským finančním ministeriem nařizuje se toto:

Když při výkonu kontrol, které množství lihová kontrolní měřidla ukazují, jak jest nařízen v položce X, odstavci 1, výnosem finančního ministeria ze dne 2. července 1888, Z. Ř. č. 124, vyhlášených předpisů o užívání lihových kontrolních měřidel Dolainského, A. M. Beschornera a V. Pricka, soustavy J. Weisera, mezi výsledky měření a mezi množstvím, které přístroj ukazuje, vyjde na jevo rozdíl, který přesahuje 1·5 procenta přístrojového údaje, zastaví se další upotřebení měřidla; je-li však výsledek měření menší nežli množství, které přístroj udává, zastaví se toliko za souhlasu podnikatele lihovaru nebo jeho zástupce.

Korytowski m. p.

221.

Vyhláška ministeria finančního ze dne 8. listopadu 1906,

že byl zřízen berní úřad v Jablonově v Haliči.

Na základě Nejvyššího rozhodnutí ze dne 4. listopadu 1904 zřizuje se v Jablonově v Haliči berní a soudní schovací úřad pro obce, které byly přiděleny nařízením ministeria práv ze dne 24. září 1899, Z. Ř. č. 188, k obvodu okresního soudu stejného jména.

Tento úřad počne úřadovati zároveň s okresním soudem dne 1. ledna 1907.

Tímto dnem obce vztažmo statkové obvody Akreszory, Bania berezowska, Berezów niżny, Berezów wyżny, Jablonów, Kowalówka, Łucza, Łuczki, Myszyn, Stopczatów a Tekucza budou vyloučeny z okresu berního úřadu Peczeniżynského a obce vztažmo statkové obvody Kosmacz a Utoropy budou vyloučeny z okresu berního úřadu Kosovského a přiděleny k okresu berního úřadu Jablonovského.

Korytowski m. p.

222.

Vyhláška ministeria železničného ze dne 12. listopadu 1906

o koncessování elektrické drobné dráhy o rozchodu úzkém z Opatije-Matulje přes Volosku a Opatiji do Lovrana.

C. k. ministerium železničné na základě a podle ustanovení zákona o drahách nižšího řádu ze dne 31. prosince 1894, Z. Ř. č. 2 z r. 1895, jakož i zákona ze dne 24. prosince 1905, Z. Ř. č. 216, ve shodě s účastnými c. k. ministeriemi a c. a k. říšským ministeriem vojenství udělilo za podmínek a modalit dále podrobněji uvedených akciové společnosti pro elektrotechnické podniky v Mnichově ve spolku s podnikatelem staveb Jakubem Ludvíkem Münzem ve Vídni koncessi ke stavbě a ku provozování elektrické drobné dráhy o rozchodu úzkém ze stanice Opatije-Matulje c. k. priv. společnosti Jižní dráhy přes Volosku a Opatiji do Lovrana.

§ 1.

Koncessionáři požívají pro povolenou železnici finančních výhod v článku V zákona ze dne 31. prosince 1894, Z. Ř. č. 2 z r. 1895, uvedených.

Doba, po kterou podnik, jak v článku V, lit. *d)* uvedeného zákona jest ustanoveno, osvobozen bude od daní, určuje se na 15 let ode dneška.

§ 2.

Koncessionáři jsou povinni, stavbu svrchu řečené železnice nejdéle do dvou let počítajíc ode dneška dokonati, vystavěnou dráhu pak veřejné vozbě odevzdati a po celou dobu koncesse pravidelnou vozbu po ní provozovati.

Za dodržení stavební lhůty tuto vytčené koncessionáři jsou povinni k žádosti státní správy dáti jistotu, složíce přiměřenou kauci v papírech cenných, k ukládání sirotčích peněz způsobilých.

Kauce tato může prohlášena býti za propadlou, nedostojí-li se uvedenému závazku.

§ 3.

K vystavění povolené železnice propůjčuje se koncessionářům právo expropriační podle ustanovení příslušných předpisů zákonných.

§ 4.

Pokud by ke stavbě povolené dráhy upotřebeno bylo veřejných silnic, koncessionáři vymoci si mají svolení osob zavázaných k udržování těchto silnic, vztažmo těch úřadů neb orgánů, které jsou podle platných zákonů povolány uděleti povolení k užívání silnice.

§ 5.

Koncessionáři jsou zavázáni, zapraviti náklady na opatření, kterých zřízením a vozbou této svrchu naznačené dráhy bude třeba, aby bylo zabezpečeno nerušené provozování státních telegrafů a telefonů, které jsou v době povolení této dráhy již zřízeny, zejména také zapraviti náklad na potřebné snad přeložení těchto vedení.

§ 6.

Koncessionáři chovati se mají při stavbě a při provozování povolené dráhy podle obsahu této koncessní listiny a podle technických podmínek koncessních, které určilo ministerium železničné, i podle příslušných zákonův a nařízení, zejména podle zákona o povolování železnic, daného dne 14. září 1854, Z. Ř. č. 238, a vozebního řádu železničného, daného dne 16. listopadu 1851, Z.Ř. č. 1 z roku 1852, pokud podle ustanovení v oddílu B^{a} zákona ze dne 31. prosince 1894, Z. Ř. č. 2 z r. 1895, vztahují se ke drahám drobným, pak podle zákonů a nařízení, jež příště snad budou vydány, konečně podle příkazů ministeria železničného a úřadů jinak povolaných.

§ 7.

Koncessionářům propůjčuje se právo, se zvláštním povolením státní správy a za podmínek od ní ustanovených zříditi akciovou společnost, která vejde ve všechna práva i závazky koncessionářů.

Koncessionářům propůjčuje se právo, až do částky státní správou stanovené vydati prioritní akcie, které svým zúrokováním a splácením budou míti přednost před kmenovými akciemi.

Dividenda, která bude náležeti prioritním akciím, dříve nežli by kmenové akcie nabyly nároku na dividendu, nesmí býti vyměřena výše nežli $4^{1}/_{2}$ procenta, avšak nebudiž při tom doplácено z výtěžků let pozdějších.

Číslice skutečného i jmenovitého kapitálu zakládacího budiž schválena správou státní.

Při tom šetřeno buď zásady, že kromě skutečně učiněných a řádně prokázaných nákladů na vypracování návrhu, na stavbu a zařízení dráhy, jakož i na opatření dopravního obozu i na dotaci jistinné reservy, čítajíc k nim úroky interkalární za stavební doby skutečně zaplacené a snad ztrátu kursovní při opatření kapitálu skutečně vzniklou, nesmějí započteny býti žádné jiné jakékoli výdaje.

Jestliže by po spotřebování schváleného kapitálu zakládacího ještě další nové stavby provedeny aneb vozební zařízení rozmnožený byly, příslušné náklady mohou býti připočteny ku kapitálu zakládacímu, když správa státní svolila k obmýšleným stavbám novým nebo k rozmnožení vozebních zařízení a když náklady řádně budou prokázány.

Veškerý zakládací kapitál budiž splacen za doby koncessní podle umořovacího plánu státní správou schváleného.

Stanovy společnostní, jakož i formuláře kmenových a prioritních akcií, které budou vydány, jsou podrobeny schválení státní správy.

§ 8.

Koncessionáři jsou povinni, poddůstojníkům a ordonancím ve službě jsoucím povoliti jízdu zdarma po této dráze.

Podrobnější podmínky o tom buďte smluveny s příslušnými úřady vojenskými.

Koncessionáři jsou zavázáni zřetel míti k vysloužilým poddůstojníkům vojska, válečného loďstva a zeměbrany při obsazování míst služebních podle zákona, daného dne 19. dubna 1872, Z. Ř. č. 60.

§ 9.

Jestliže by za příčinou slavností, pochodů vojenských, přehlídek, pak zřizování stok a potrubí atd. úřadové pokládali, že je toho třeba, aby vozba po některé trati povolené dráhy dočasně byla zastavena, koncessionáři podrobiti se mají bez odporu příslušným nařízením úřadů, nemajíce nároku na náhradu za újmu dočasným zastavením vozby jim vzešlou.

§ 10.

Státní úředníci, zřízenci a sluhové, kteří k rozkazu úřadů dohlédajících ke správě a vozbě železnic, nebo na ochranu zájmů státních podle koncesse nebo z důvodů důchodkových upotřebí dráhy a se vykážou úředními certifikáty c. k. železničným ministeriem k jejich legitimaci vydanými, musí i se svými cestovními zavazadly zdarma býti dopravováni.

§ 11.

Koncessionáři jsou povinni, všemi řádnými vlaky dopravovati poštu a zřízence správy poštovské a telegrafní.

Za tyto a jiné výkony ve prospěch pošty koncessionáři mohou žádati přiměřené náhrady, která úmluvou bude ustanovena.

Korrespondence, kterou o správě drobné železnice vede ředitelstvo nebo představenstvo drobného železničného podniku se svými podřízenými orgány nebo kterou orgánové této mezi sebou vedou, smí býti dopravována zřízenci železničného podniku.

§ 12.

Koncessionáři jsou zavázáni postarati se o invalidní a starobní zaopatření svých zřízenců a jich příslušníků a k tomu konci přistoupiti k pensijní pokladně svazu rakouských drah místních, leč by pro povolený železničný podnik byla zřízena zvláštní pensijní pokladna alespoň se stejnými výhodami pro členy, vztažmo alespoň se stejnými závazky pro koncessionáře, jako jsou u svazu řečeného.

Toto zaopatření buď provedeno tím způsobem, že koncessionáři mají přihlásiti u pensijního ústavu svazu rakouských drah místních, vztažmo u své vlastní pensijní pokladny definitivní zřízence tím dnem, kterého byli definitivně ustanoveni, z ostatních zřízenců pak alespoň ty, kteří konají službu jako řidiči vozů, konduktéři, hlídači nebo staniční sluhové, a řádně se chovají, nejpozději po odbytých třech letech služebních.

§ 13.

Koncessionáři jsou zavázáni, k žádosti železničného ministeria včasně podávati statistické výkazy za příčinou sestavení výroční statistiky železničné.

§ 14.

Kromě že by státní správa k tomu výslovně svolila, koncessionáři nejsou oprávněni, přenechati vozbu povolené dráhy osobám jiným.

§ 15.

Koncesse a ochrana proti stavbě nových železnic, v § 9, lit. *b)* zákona o povolování železnic vyrčená, bude míti platnost po šedesáte (60) let ode dneška a pomine, když tato lhůta dojde.

Správa státní může prohlásiti pod podmínkami v § 20 uvedenými koncessi za zaniklou i dříve, než tato lhůta dojde.

§ 16.

Správa státní zůstavuje sobě právo, dráhu tuto povolenou po jejím dostavení a po zavedení dopravy na ní v kterékoli době zakoupiti za těchto podmínek:

1. Pro ustanovení ceny zákupní vypočtou se roční ryzí výnosy podniku za posledních sedm let účetně uzavřených, která zákup předcházejí, od toho odečtou se ryzí výnosy nejnepříznivějších dvou let a potom vypočte se průměrný výnos ryzí ostatních pěti let.

2. Byla-li by dráha zakoupena, dříve než by prošlo berní osvobození v § 1 stanovené, tedy po zbývající dobu berního osvobození ryzí výnos takto vyhledaný těchto pěti let činí zákupní důchod, který prost daně bude vyplácen. Za čas po projití berního osvobození buď zároveň zákupní důchod tím způsobem vyhledán, že z výtěžků do výpočtu průměru pojatých vypočte se daň i s přirážkami podle procentové sazby příslušných let a pak od výtěžků odečte. K vyhledanému takto zbytku připočte se vzhledem k desítiprocentní dani, která ze zákupní renty potom má býti placena podle § 131, lit. *a)* zákona ze dne 25. října 1896, Z. Ř. č. 220, přirážka rovnající se jedné devítině tohoto ryzího výtěžku.

3. Jestliže by dráha byla zakoupena teprve tehda, když dočasné berní osvobození v § 1 stanovené již minulo, tedy při výpočtu ročních ryzích výtěžků daně i s přirážkami a jinaké veřejné dávky na zakoupený železničný podnik připadající, budte pokládány za výdaje provozovací.

Jestliže by berní povinnost netrvala po všechna léta do průměrného výpočtu čítaná, tedy také pro léta daně prostá budiž daň i s přirážkami podle procentové sazby příslušných let čítána a od výtěžku odečtena.

K ryzímu průměrnému výtěžku takto vyhledanému však vzhledem k desítiprocentní dani, kterou ze zákupného důchodu podle § 131, lit. *a)* zákona ze dne 25. října 1896, Z. Ř. č. 220, jest platiti, budiž připočtena přirážka rovnající se devítině těchto ryzích výtěžků.

4. Průměrný ryzí výtěžek, podle předcházejících ustanovení vyhledaný, bude potom vyplácen koncessionářům jakožto náhrada za zákup dráhy po zbývající ještě dobu koncessní v pololetních prošlých lhůtách, dne 30. června a 31. prosince každého roku.

5. Pakli by dráha před uplynutím sedmého roku vozebního byla zakoupena, nebo když by průměrný ryzí výnos, podle předcházejících ustanovení v 1. až 3. odstavci vyhledaný, bez přirážky v 2. a 3. odstavci uvedené nedosahoval alespoň té roční částky, které je třeba k řádnému zúrokování a splacení té annuity, které je třeba ke čtyřprocentnímu zúrokování akciového kapitálu státní správou schváleného a ke splacení jeho v době koncessní: tedy náhrada, kterou stát za zákup dráhy dá, bude záležeti v tom, že stát bude platiti svrchu vytčenou annuitu v pololetních prošlých lhůtách dne 30. června a 31. prosince každého roku dospělých a že nahradí koncessionářům důchodovou daň, z tohoto zákupného důchodu placenou.

6. Státu vyhrazuje se právo, že může kdykoli místo ještě nedospělých důchodových platů, které ve smyslu předchozích odstavců koncessionářům má zapravovati, zaplatiti kapitál, který by se rovnal jistinné hodnotě těchto platů, čtyřmi ze sta ročně diskontované, úroky k úrokům počítaje, samo sebou se rozumí, že po odečtení přirážky podle ustanovení 2. a 3. odstavce v těchto platech obsažené.

Jestliže stát odhodlá se zaplatiti tuto jistinu, má toho vůli, zaplatiti ji buď v hotovosti nebo v dlužních úpisech státních. Dlužní úpisy státní počítány budte při tom podle průměrného, úředně zaznamenaného kursu peněžního na burse vídeňské, jaký dlužní úpisy státní stejného druhu měly v pololetí právě předcházejícím.

7. Zákupem dráhy a ode dne tohoto zákupu nabude stát za náhradu v č. 1 až 6 předepsanou, jsa prost vší další náhrady, nezávadného, vztažmo toliko nesplacenými ještě zbytky půjček se schválením státní správy učiněných zavazeného vlastnictví a požitků tuto povolené dráhy se všemi k ní příslušnými věcmi movitými i nemovitými, pojímaje v to oboz dopravní, zásoby materiální a hotovosti pokladničné, vlečné dráhy a obchody vedlejší, které by byly vlastnictvím koncessionářů, též i vozební a jistinné reservy, ze základacího kapitálu zřízené, ač pokud by nebyly již spotřebovány podle svého určení se schválením správy státní.

8. Státní správa má své rozhodnutí, že chce vykonati právo zákupní státu příslušející, což pokaždé státi se má počátkem roku kalendářního, oznámiti podniku železničnému nejpozději do 31. října roku bezprostředně předcházejícího způsobem prohlášení.

V tomto prohlášení bude ustanoveno:

a) čas, kterým zákup se stane;

b) železničný podnik, jehož zákup se týče, a jiné majetkové předměty, které jakožto příslušenstvo podniku železničného nebo za příčinou zapravení pohledávek státních nebo z jiných právních titulů mají spolu připadnouti státu;

c) zákupné, které stát zapraví železničnému podniku a které po případě s výhradou dodatečného upravení bude zatímně ustanoveno (č. 1 až 6), s uvedením platební lhůty a místa platebního.

9. Státní správa má právo, zároveň s doručením zákupného prohlášení zříditi zvláštního komisaře, který by nad tím bděl, aby stav majetkový od tohoto času počínaje nebyl změněn v neprospěch státu.

Ku každému zcizení nebo zavazení nemovitostí v zákupném prohlášení uvedených jest od času prohlášení zákupného třeba, aby bylo schváleno tímto komisařem zvláštním.

Totéž platí o každémkoli převzetí nových závazků, které přesahují obyčejné provozování obchodu nebo které zakládají břímě trvalé.

10. Koncessionáři jsou povinni o to se postarati, aby fysická držba veškerých majetkových předmětů v zákupném prohlášení uvedených mohla převzata býti státní správou v den k zákupu ustanovený.

Jestliže by koncessionáři tomuto závazku nedostáli, státní správa má právo, také bez svolení koncessionářů a bez zakročení soudního uchopiti se fysické držby dotčených předmětů majetkových.

Ode dne zákupu bude zakoupená dráha provozována na účet státní a proto od tohoto dne případnou státu všechny vozební příjmy i vozební výdaje.

Ryzí výtěžky, které súčtováním až do dne zákupu na jevo vyjdou, zůstanou železničnému podniku, který naproti tomu jest povinen sám zapraviti všechny súčtované dluhy vzniklé až do tohoto času stavbou a provozováním dráhy a passiva jinaká.

11. Vláda má právo na základě zákupného prohlášení (č. 8) provésti vklad státního vlastnictví ke všem nemovitostem, které zákupem na stát přejdou.

Koncessionáři jsou povinni, právní listiny, kterých k tomuto účelu s jejich strany ještě bude třeba, státní správě k její žádosti vydati.

§ 17.

Jakž pomine koncesse a tím dnem nabude stát bezplatně nezávadného vlastnictví i požívání železnice povolené a veškerého movitého a nemovitého příslušenství, pojímaje v to i oboz dopravní, zásoby materiální a hotovosti pokladničné, vlečné dráhy a obchody vedlejší, které by snad byly vlastnictvím koncessionářů, jakož i vozební a jistinné reservy, ze základního kapitálu zřízené, pokud by tyto reservy se schválením státní správy již nebyly spotřebovány podle svého určení.

§ 18.

Jakž koncesse tato pomine, též i když železnice se zakoupí (§ 16), podrží koncessionáři vlastnictví fondu reservního zřízeného z vlastního výnosu podniku i pohledávek saldovních, též zvláštních zásobů a budov, z vlastního jmění zřízených nebo nabytých, k jichž vystavění nebo nabytí je správa státní byla zmocnila, doložíc výslovně, že tyto věci nejsou příslušenstvím železnice.

§ 19.

Správa státní má právo zjednati si jistotu, aby stavba železnice, jakož i zařízení vozby ve všech částech náležitě a důkladně byly vykonány, i může nařiditi, aby vady v této příčině se odvarovaly a odstranily.

Správa státní má též právo, aby svým vyslaným zřízencem nahlédala v hospodaření a zvláště aby dohlédala každým způsobem jí vhodným dozorčími orgány na náklad koncessionářů vyslanými, zda stavba podle návrhův a smluv se děje.

§ 20.

Správě státní zůstavuje se kromě toho právo, jestliže by přes to, že byla výstraha dána, opětně se porušily aneb nesplnily závazky v listině koncessní nebo v podmínkách koncessních nebo v zákonech uložené, aby učinila v příčině toho opatření podle zákona a prohlásila podle okolností ještě dříve, než koncesse dojde, koncessi za zaniklou. Správa státní může prohlásiti tuto koncessi zejména za zaniklou i dříve, než tato lhůta dojde, když by se závazkům v § 2 ustanoveným, co se týče dokonání stavby, pak početí vozby, dosti neučinilo, a vykročení ze lhůty vyměřené nemohlo by se omluviti podle § 11, lit. *b)* zákona o povolování železnic.

Derschatta m. p.

Zákonník říšský

pro

království a země v radě říšské zastoupené.

Částka XCVII. – Vydána a rozeslána dne 22. listopadu 1906.

Obsah: Čís. 223. Zákon, jímž se mění a doplňují některá ustanovení disciplinárního statutu pro advokáty a kandidáty advokátní ze dne 1. dubna 1872 a advokátního řádu ze dne 6. července 1868.

223.

Zákon, daný dne 16. listopadu 1906,

jímž se mění a doplňují některá ustanovení disciplinárního statutu pro advokáty a kandidáty advokátní ze dne 1. dubna 1872, Z. Ř. č. 40, a advokátního řádu ze dne 6. července 1868, Z. Ř. č. 96.

S přisvědčením obojí sněmovny rady říšské vidí Mi se nařídíti takto:

Článek I.

Paragraf 5, odstavec 2 a 3, a § 25 zákona ze dne 1. dubna 1872, Z. Ř. č. 40 (disciplinárního statutu), mění a doplňují se takto:

U advokátních komor, v jejichž seznamu jest zapsáno nejméně tisíc advokátů, skládá se disciplinární rada, počítajíc v to presidenta, z 22 členů a z 6 náhradníků. U disciplinárních rad, které se skládají z 15 nebo 22 členů, musí býti přítomno při ústním přelíčení a při usnášení se o nálezu kromě presidenta nebo jeho náměstka nejméně 8 členů.

U disciplinárních rad s větším rozsahem prací úřadují vedle zástupce komory dva nebo tři substituti.

Článek II.

Paragraf 12, odstavec 1, lit. *b)* řečeného disciplinárního statutu má zníti:

„*b)* peněžité pokuty až do 3000 K; tyto pokuty jdou do pokladny té komory, ku které obviněný přísluší.“

Článek III.

Paragraf 47, odstavec 1, č. 1, řečeného disciplinárního statutu má zníti:

„1. obviněnému, když bylo nalezeno na některý z trestů v § 12, lit. *b)* až *d)*, uvedených.“

Článek IV.

Lhůta pro odvolání z nálezů disciplinární rady (§ 48 disciplinárního statutu) a pro stížnost na její usnesení (§ 54 disciplinárního statutu) činí 14 dní.

Článek V.

Pořádkové tresty a peněžité pokuty, podle §§ 8 a 12, lit. *b)* řečeného disciplinárního statutu uložené, budiž obráceny výborem komory na podporu nezaviněně v nouzi upadlých advokátů neb advokátních kandidátů nebo nuzných vdov a sirotků po advokátech neb advokátních kandidátech.

Valná hromada advokátní komory má ustanoviti zásady, podle kterých těchto peněz má býti upotřebeno; valná hromada může také nařídíti, aby tyto pokuty byly odváděny některému tuzemskému ústavu pro blaho stavu (pensijní pokladně, pomocné nebo podpůrné pokladně atd.).

Článek VI.

Usnesením valné hromady může část komorních příspěvků býti věnována humanitním účelům stavu.

Článek VII.

Výbor má o tom, jak bylo upotřebeno obnosů podle článku V a VI splacených, vydati účet v první valné hromadě každého roku a podati potom zprávu ministeriu práv v nejbližších čtyřech nedělích.

Článek VIII.

Od výborů advokátních komor vyhotovené úřední výkazy o zadržených příspěvcích, které členové komory mají zapravovati advokátní komoře na základě platných usnesení komory (§ 27, lit. *d* advokátního řádu ze dne 6. července 1868, Z. Ř. č. 96), jsou exekučními tituly ve smyslu § 1 zákona ze dne 27. května 1896, Z. Ř. č. 79.

Článek IX.

Mému ministrovi práv jest uloženo, aby ve skutek uvedl tento zákon, který nabývá moci dnem vyhlašovacím.

Ve Vídni, dne 16. listopadu 1906.

František Josef m. p.

Beck m. p. **Klein** m. p.

Zákonník říšský

pro

království a země v radě říšské zastoupené.

Částka XCVIII. — Vydána a rozeslána dne 25. listopadu 1906.

Obsah: (Čís. 224 a 225.) 224. Nařízení, že byly změněny lhůty ku placení činžovní daně domovní v berním výběrčím okresu Brandýském nad Labem. — 225. Vyhláška, že byl doplněn § 4 statutu státní rady železničné.

224.

Nařízení ministeria finančního ze dne 20. listopadu 1906,

že byly změněny lhůty ku placení činžovní daně domovní v berním výběrčím okresu Brandýském nad Labem.

Na základě zákona ze dne 11. června 1894, Z. Ř. č. 110, nařizuje se, že činžovní daň domovní, která v berním výběrčím okresu Brandýském nad Labem podle dosud platných předpisů byla placena ve čtvrtletních, napřed dospělých lhůtách dne 1. ledna, 1. dubna, 1. července a 1. října, budoucně placena býti má v tomto berním výběrčím okresu ve čtyřech stejných lhůtách dne 1. února, 1. května, 1. srpna a 1. listopadu každého roku dospělých.

Tytéž lhůty splatnosti mají podle § 7 zákona ze dne 9. února 1882, Z. Ř. č. 17, míti platnost také pro pětiprocentní daň z ryzího výtěžku budov, které následkem stavby zcela nebo částečně jsou osvobozeny od domovní daně činžovní.

Toto nařízení nabude moci dne 1. ledna 1907.

Korytowski m. p.

225.

Vyhláška ministeria železnic ze dne 24. listopadu 1906,

že byl doplněn § 4 statutu státní rady železničné.

Na základě Nejvyššího zmocnění doplňuje se statut státní rady železničné (vyhlášky ministeria železnic ze dne 19. února 1897, Z. Ř. č. 59, ze dne 29. března 1900, Z. Ř. č. 66, ze dne 8. listopadu 1901, Z. Ř. č. 182, a ze dne 5. května 1906, Z. Ř. č. 92) takto:

Mezi předposlední a poslední odstavec v § 4 statutu buďte vloženy tyto nové odstavce:

Jestliže by někdo ze shromáždění učinil návrh a byl-li by tento návrh aspoň pěti členy podporován, předseda má dáti hlasovati rozděleně podle tří skupin interessentů (sekcí) pro průmysl a živnosti, pro obchod a dopravu jakož i pro polní a lesní hospodářství.

Pro tento způsob hlasovací buďte vedeny seznamy členů státní rady železničné, ve kterých jsou členové zapsáni podle své příslušnosti k dotčeným třem skupinám.

Sekci pro polní a lesní hospodářství tvoří čtyři členové podle § 2, lit. *a* tohoto statutu k žádosti ministeria orby jmenovaní a devatenáct členů jmenovaných podle lit. *c* téhož paragrafu k návrhu zemědělských rad a jinakých zemědělských odborných korporací; všichni ostatní členové mají toho vůli zapsati se do sekce pro průmysl a živnosti nebo do sekce pro obchod a dopravu.

Týmž způsobem podle sekcí budiž hlasováno také ve výborech, navrhuje-li to většina z některé ze tří sekcí náležejících přítomných členů příslušného výboru; v tomto případu budiž zpráva podána plenu za každou ze tří sekcí odděleně referentem od příslušných členů výboru z nich samých zvoleným.

Hlasuje-li se podle sekcí v zasedání státní rady železničné, buďte stejnoměrně zapsána do protokolu dobrá zdání s náhledem většiny v každé ze tří sekcí srovnalá.

Derschatta m. p.

Zákonník říšský

pro

království a země v radě říšské zastoupené.

Částka XCIX. — Vydána a rozeslána dne 29. listopadu 1906.

Obsah: (Čís. 226—228.) 226. Nařízení o upotřebení složních lístků poštovské spořitelny ku placení výběrčím úřadům. — 227. Vyhláška o koncessování elektrických drobných drah o rozchodu úzkém v Karlových Varech, a to *a)* z Divadelní ulice k Heleninu dvoru a *b)* z Marianskolázeňské silnice k jižnímu kraji vysočiny u Heleniina dvoru. — 228. Vyhláška o školních příspěvcích, zavedených v některých královstvích a zemích na říšské radě zastoupených, a o jinakých zákonných příspěvcích k veřejným ústavům z nemovitého jmění pozůstalostního, které náleží ku pozůstalosti, která se podle všeobecných pravidel o příslušnosti soudní projednává v některém jiném království nebo některé jiné zemi na říšské radě zastoupených.

226.

Nařízení ministeria finančního a ministeria obchodního ve shodě s nejvyšší účtárnou ze dne 25. října 1906

o upotřebení složních lístků poštovské spořitelny ku placení výběrčím úřadům.

Aby poštovské spořitelny mohlo býti upotřebeno snadněji ku placení daní a poplatků, buďte počínajíc 1. lednem 1907 k upomínacím lístkům, pak ku platebním rozkazům, které se týkají poplatků, ku platebním rozkazům (platebním vyzváním) týkajícím se osobních daní (kromě všeobecné daně výdělkové) přiloženy zdarma obyčejné složní lístky poštovské spořitelny se zeleným tiskem spodním v počtu srovnalém se lhůtami dospělosti.

Toto opatření obmezuje se toliko na takové poplatníky, kteří mají zapraviti svou povinnost bezprostředně u některého státního výběrčího úřadu neb u městských berních úřadů, které jsou pojaty za příčinou vybírání daní v šekové řízení poštovské spořitelny. Tyto městské berní úřady budou vyhlášeny zvláštní vyhláškou.

Složní lístky nebudou vydávány také u poplatníků, kteří bydlí v sídle súčtovacího úřadu, ač-li snad pro místní poměry, jako zejména pro rozsáhlost místa, nejeví se býti účelným, aby byly složní lístky připojeny ku platebním rozkazům a upomínacím lístkům.

Upotřebí-li se zelených složních lístků ku placení, tedy zpravidla poštovská stvrzenka nahrazuje berní potvrzení.

Berní potvrzení od úřadu bude toliko vydáno:

1. přeje-li si toho strana a projevila-li toto přání tím, že přilepila na rubu složního lístku poštovskou známku korespondenčnímu lístku nebo zavřenému listu přiměřenou.

Berní potvrzení příjmu bude dáno v tomto případu podle hodnoty přilepené známky nefrankovaným korespondenčním lístkem nebo nefrankovaným zavřeným listem (zálepkou) a buď opatřeno na adresové stránce záznamem: „Poštovné zapraveno (výnos ministeria obchodního ze dne 27. července 1906, č. 23079).“

2. Též v jiných případech nežli pod č. 1 uvedených tenkráte, když splacený obnos musí býti jinak súčtován, nežli jak strana se vyslovila.

Berní potvrzení dá se tu na korespondenčním lístku poštovnému podrobeném.

Ponévadž doručené složní lístky jsou opatřeny jménem a číslem účtu platebního místa, proto jich nesmí býti upotřebeno ku placení jiným poukladnám.

Vedle těchto složních lístků, které jsou doručeny stranám k určitým účelům, může býti užíváno také dále berních lístků platebních, ministerským nařízením ze dne 2. listopadu 1900, Z. Ř. č. 191, zavedených, které lze dostati za cenu 7 haléřů u poštovských úřadů, prodavačů poštovských tiskopisů cenných a u c. k. poštovské spořitelny.

Korytowski m. p. **Fořt** m. p.

227.

Vyhláška ministeria železničného ze dne 16. listopadu 1906

o koncessování elektrických drobných drah o rozchodu úzkém v Karlových Varech, a to *a)* z Divadelní ulice k Heleninu dvoru a *b)* z Mariansko-lázeňské silnice k jižnímu kraji vysočiny u Heleniná dvoru.

C. k. ministerium železničné na základě a podle ustanovení zákona o drahách nižšího řádu ze dne 31. prosince 1894, Z. Ř. č. 2 z r. 1895, jakož i zákona ze dne 24. prosince 1905, Z. Ř. č. 216, ve shodě s účastnými c. k. ministeriemi a c. a k. říšským ministeriem vojenství udělilo za podmínek a modalit dále podrobněji uvedených Richardu Luthrellu Pilkingtonu Bethellu lordu Westburymu v Londýně ve spolku s bankéřem Alfredem Schwalbem v Karlových Varech a civilním inženýrem Gustavem Müllerem též tam žádanou koncessi ke stavbě a ku provozování elektrických drobných drah o rozchodu úzkém v Karlových Varech, a to:

a) z Divadelní ulice k Heleninu dvoru a

b) z Mariankolázeňské silnice k jižnímu kraji vysočiny u Helenina dvoru.

§ 1.

Koncessionáři požívají pro povolené železnice finančních výhod v článku V zákona ze dne 31. prosince 1894, Z. Ř. č. 2 z r. 1895, uvedených.

Doba, po kterou podnik, jak v článku V, lit. *d)* uvedeného zákona jest ustanoveno, osvobozen bude od daní, určuje se na 15 let ode dneška.

§ 2.

Koncessionáři jsou povinni, stavbu svrchu řečených železnic nejdéle do roka počítajíc ode dneška dokonati, vystavěné dráhy pak veřejné vozbě odevzdati a po celou dobu koncesse pravidelnou vozbu po nich provozovati.

Za dodržení stavební lhůty tuto vytčené koncessionáři jsou povinni k žádosti c. k. státní správy dáti jistotu, složíce přiměřenou kauci v papírech cenných, k ukládání sirotčích peněz způsobilých.

Kauce tato může prohlášena býti za propadlou, nedostojí-li se uvedenému závazku.

§ 3.

K vystavění povolených železnic propůjčuje se koncessionářům právo expropriační podle ustanovení příslušných předpisů zákonných.

§ 4.

Pokud by ke stavbě povolených drah upotřebeno bylo veřejných silnic, koncessionáři mají si vymoci svolení osob zavázaných k udržování těchto silnic, vztažmo těch úřadů neb orgánů, které jsou podle platných zákonů povolány uděleti povolení k užívání silnice.

§ 5.

Koncessionáři jsou zavázáni, zapraviti náklady na opatření, kterých zřízením a vozbou těchto svrchu naznačených drah bude třeba, aby bylo zabezpečeno nerušené provozování státních telegrafů a telefonů, které jsou v době povolení těchto drah již zřízeny, zejména také zapraviti náklad na potřebné snad přeložení těchto vedení.

§ 6.

Koncessionáři mají se chovati při stavbě a při provozování povolených drah podle obsahu této vyhlášky a podle technických podmínek koncessních, které určilo ministerium železničné, i podle příslušných zákonův a nařízení, zejména podle zákona

o povolování železnic, daného dne 14. září 1854, Z. Ř. č. 238, a vozebního řádu železničného, daného dne 16. listopadu 1851, Z. Ř. č. 1 z roku 1852, pokud podle ustanovení v oddílu *B* zákona ze dne 31. prosince 1894, Z. Ř. č. 2 z r. 1895, vztahují se ke drahám drobným, pak podle zákonův a nařízení, jež příště snad budou vydány, konečně podle příkazů ministeria železničného a úřadů jinak povolaných.

§ 7.

Koncessionářům propůjčuje se právo, se zvláštním povolením státní správy a za podmínek od ní ustanovených zříditi akciovou společnost, která vejde ve všechna práva a závazky koncessionářů.

Číslice zakládacího kapitálu budiž schválena správou státní.

Při tom šetřeno buď zásady, že kromě skutečně učiněných a řádně prokázaných nákladů na vypracování návrhu, na stavbu a zařízení drah, jakož i na opatření dopravního obozu i na dotaci jistinné reservy, čítajíc k nim úroky interkalární za stavební doby skutečně zaplacené a snad ztrátu kursovní při opatření kapitálu skutečně vzniklou, nesmějí započteny býti žádné jiné jakékoli výdaje.

Jestliže by po spotřebování schváleného kapitálu zakládacího ještě další nové stavby provedeny aneb vozební zařízení rozmnoženy byly, příslušné náklady mohou býti připočteny ku kapitálu zakládacímu, když správa státní svolila k obmýšleným stavbám novým nebo k rozmnožení vozebních zařízení a když náklady řádně budou prokázány.

Veškerý zakládací kapitál budiž splacen za doby koncessní podle umořovacího plánu státní správou schváleného.

Stanovy společnostní, jakož i formuláře akcií, které budou vydány, jsou podrobeny schválení státní správy.

§ 8.

Koncessionáři jsou povinni, poddůstojníkům a ordonancím ve službě jsoucím povoliti jízdu zdarma po těchto drahách.

Podrobnější podmínky o tom buďte smluveny s příslušnými úřady vojenskými.

Koncessionáři jsou zavázáni, míti zřetel k vysloužilým poddůstojníkům vojska, válečného loďstva a zeměbrany při obsazování míst služebních podle zákona, daného dne 19. dubna 1872, Z. Ř. č. 60.

§ 9.

Státní úředníci, zřízenci a sluhové, kteří k rozkazu úřadů dohlédajících ke správě a vozbě železnic, nebo na ochranu zájmů státních podle koncesse nebo z důvodů důchodkových upotřebí drah a se vykážou úředními certifikáty c. k. železničným ministeriem k jejich legitimaci vydanými, musí i se svými cestovními zavazadly zdarma býti dopravováni.

§ 10.

Koncessionáři jsou povinni, všemi řádnými vlaky dopravovati poštu a zřízence správy poštovské a telegrafní.

Za tyto a jiné výkony ve prospěch pošty koncessionáři mohou žádati přiměřené náhrady, která smlouvou bude ustanovena.

Korrespondence, kterou o správě drobné železnice vede ředitelstvo nebo představenstvo drobného železničného podniku se svými podřízenými orgány nebo kterou orgánové tito mezi sebou vedou, smí býti dopravována zřízenci železničného podniku.

§ 11.

Koncessionáři jsou zavázáni postarati se o invalidní a starobní zaopatření svých zřízenců a jich příslušníků a k tomu konci přistoupiti k pensijní pokladně svazu rakouských drah místních. Definitivní zřízenci buďte přihlášeni u řečeného pensijního ústavu tím dnem, kterého byli definitivně ustanoveni, z ostatních zřízenců pak alespoň ti, kteří konají službu jako řidiči vozů, konduktéři, hlídači nebo staniční sluhové, a řádně se chovají, nejpozději po odbytých třech letech služebních.

§ 12.

Koncessionáři jsou zavázáni, k žádosti železničného ministeria včasně podávati statistické výkazy za příčinou sestavení výroční statistiky železničné.

§ 13.

Koncesse a ochrana proti stavbě nových železnic, v § 9, lit. *b)* zákona o povolování železnic vyrčená, bude míti platnost po šedesáte (60) let ode dneška, a pomine, když tato lhůta dojde.

Správa státní může koncessi tuto prohlásiti za zaniklou i dříve, než tato lhůta dojde, když by se závazkům v § 2 ustanoveným, co se týče početí a dokončení stavby a početí vozby, dosti neučinilo, a vykročení ze lhůty vyměřené nemohlo by se omluviti podle § 11, lit. *b)* zákona o povolování železnic.

§ 14.

Státu příslušející právo spadnosti, stanovené v § 8 zákona o povolování železnic ze dne 14. září 1854, Z. Ř. č. 238, nevztahuje se k tuto povoleným železnicím.

§ 15.

Kromě že by státní správa k tomu výslovně svolila, koncessionáři nejsou oprávněni přenechati vozbu povolených drah osobám jiným.

§ 16.

Správa státní má právo zjednati si jistotu, aby stavba železnic jakož i zařízení vozby ve všech částech náležitě a důkladně byly vykonány, a může nařídíti, aby vady v této příčině se odvarovaly a odstranily.

§ 17.

Správě státní zůstavuje se právo, jestliže by přes to, že byla výstraha dána, opět se porušily aneb nesplnily závazky v této koncessi nebo v podmínkách koncessních nebo v zákonech uložené, aby učinila v příčině toho opatření podle zákona a prohlásila podle okolností ještě dříve, než koncesse dojde. koncessi za zaniklou.

Derschatta m. p.

228.

Vyhláška ministerií vnitra, věcí duchovních a vyučování, financí a práv ze dne 21. listopadu 1906

o školních příspěvcích, zavedených v některých královstvích a zemích na říšské radě zastoupených, a o jinakých zákonných příspěvcích k veřejným ústavům z nemovitého jmění pozůstalostního, které náleží ku pozůstalosti, která se podle všeobecných pravidel o příslušnosti soudní projednává v některém jiném království nebo některé jiné zemi na říšské radě zastoupených. (Srovnej vyhlášky ze dne 11. června 1898, Z. R. č. 101, ze dne 3. září 1898, Z. Ř. č. 184, ze dne 28. prosince 1898, Z. Ř. č. 24 z r. 1899, ze dne 4. dubna 1899, Z. Ř. č. 69, ze dne 6. května 1899, Z. Ř. č. 111, ze dne 7. listopadu 1899, Z. Ř. č. 245, ze dne 22. listopadu 1900, Z. Ř. č. 230, ze dne 20. prosince 1902, Z. Ř. č. 34 z r. 1903, ze dne 24. března 1904, Z. Ř. č. 33, ze dne 18. února 1905, Z. Ř. č. 36, a ze dne 6. prosince 1905, Z. Ř. č. 186.)

Z příspěvků, jichž druh v titulu jest vytčen, byl mimo to zaveden příspěvek k zemskému školnímu fondu v Terstu (zákon ze dne 20. prosince 1902, Z. z. č. 3 z r. 1903, působný od 20. ledna 1903). Vyměřovati tento příspěvek jest podle tohoto zemského zákona povolán c. k. úřad pro vyměřování poplatků v Terstu. Tento zemský zákon vztahuje se ku pozůstalostem, u kterých nápad dědictví nastal po dni, kterého tento zákon moci nabyl.

Klein m. p. **Korytowski** m. p.
Bienerth m. p. **Marchet** m. p.

Rok 1906.

Zákonník říšský

pro

království a země v radě říšské zastoupené.

Částka C — Vydána i rozeslána dne 2. prosince 1906.

Obsah: Čís. 229. Nařízení, kterým se doplňuje a částečně mění ministerské nařízení ze dne 24. září 1905, jímž byly vypočteny živnosti řemeslné.

229.

Nařízení ministeria obchodního ve shodě s ministeriem vnitra ze dne 30. listopadu 1906,

kterým se doplňuje a částečně mění ministerské nařízení ze dne 24. září 1905, Z. Ř. č. 152, jímž byly vypočteny živnosti řemeslné.

Ministerské nařízení ze dne 24. září 1905, Z. Ř. č. 152, jímž byly vypočteny živnosti řemeslné, se doplňuje a částečně mění a nařizuje se:

Paragraf 1, položka 53, tohoto nařízení: „(živnost) natěračská, lakýrnická, malířů štítů a písma, živnostenských malířů pro výrobky průmyslové, pozlacovačů a zdobitelů, malířů pokojů;“ má zníti:

53. natěračská a lakýrnická, malířů štítů a písma, živnostenských malířů pro výrobky průmyslové, pozlacovačů a zdobitelů, malířů pokojů.

V obvodu říšského hlavního a sídelního města Vídně budiž s těmito živnostmi, co se týče průkazu způsobilosti, nakládáno jako se živnostmi, které jsou uvedeny ve zvláštních položkách.

Toto nařízení nabývá moci dnem vyhlašovacím.

Bienerth m. p. **Fořt** m. p.

1092

Zákonník říšský

pro

království a země v radě říšské zastoupené

vydává se ve skladě c. k. dvorní a státní tiskárny ve Vídni, v I. okresu, v ulici Singerstrasse č. 26, také roku 1907 v jazyku německém, českém, vlašském, chorvátském, polském, rumunském, rusínském a slovinském.

Předplatné na celý rok 1907 každého těchto osmera vydání stojí 8 K, nechť se pro něj docház nebo nechť se posílá (bez porta) po poště.

Předplácí se ve skladě c. k. dvorní a státní tiskárny, I. okres, Singerstrasse č. 26, kde také mohou býti odebrány jednotlivé ročníky a částky.

Poněvadž Zákonník říšský se dodává nebo zasílá toliko tenkráte, zapraví-li se dříve roční předplatné, budiž zároveň s předplacením zapraveno náležité předplatné. Aby Zákonník říšský mohl býti doručován rychle a bez závady c. k. poštou, budiž mimo správnou adresu oznámen také příslušný dodávací okres poštovský.

Zákonníky německé na některý rok lze dostati za tyto ceny:

ročník 1849 za	4 K 20 h	ročník 1868 za	4 K — h	ročník 1887 za	5 K — h
„ 1850 „	10 „ 50 „	„ 1869 „	6 „ — „	„ 1888 „	8 „ 40 „
„ 1851 „	2 „ 60 „	„ 1870 „	2 „ 80 „	„ 1889 „	6 „ — „
„ 1852 „	5 „ 20 „	„ 1871 „	4 „ — „	„ 1890 „	5 „ 40 „
„ 1853 „	6 „ 30 „	„ 1872 „	6 „ 40 „	„ 1891 „	6 „ — „
„ 1854 „	8 „ 40 „	„ 1873 „	6 „ 60 „	„ 1892 „	10 „ — „
„ 1855 „	4 „ 70 „	„ 1874 „	4 „ 60 „	„ 1893 „	6 „ — „
„ 1856 „	4 „ 90 „	„ 1875 „	4 „ — „	„ 1894 „	6 „ — „
„ 1857 „	5 „ 70 „	„ 1876 „	3 „ — „	„ 1895 „	7 „ — „
„ 1858 „	4 „ 80 „	„ 1877 „	2 „ — „	„ 1896 „	7 „ — „
„ 1859 „	4 „ — „	„ 1878 „	4 „ 60 „	„ 1897 „	15 „ — „
„ 1860 „	3 „ 40 „	„ 1879 „	4 „ 60 „	„ 1898 „	6 „ — „
„ 1861 „	3 „ — „	„ 1880 „	4 „ 40 „	„ 1899 „	10 „ — „
„ 1862 „	2 „ 80 „	„ 1881 „	4 „ 40 „	„ 1900 „	7 „ — „
„ 1863 „	2 „ 80 „	„ 1882 „	6 „ — „	„ 1901 „	6 „ — „
„ 1864 „	2 „ 80 „	„ 1883 „	5 „ — „	„ 1902 „	7 „ 50 „
„ 1865 „	4 „ — „	„ 1884 „	5 „ — „	„ 1903 „	9 „ — „
„ 1866 „	4 „ 40 „	„ 1885 „	3 „ 60 „	„ 1904 „	5 „ — „
„ 1867 „	4 „ — „	„ 1886 „	4 „ 60 „	„ 1905 „	6 „ — „

Cena ročníku 1906 bude oznámena počátkem ledna 1907.

Co se týče zákonníků, vydaných v **jiných sedmi jazycích** počínajíc rokem 1870, prodávají se za tytéž ceny jako zákonníky německé.

Odebere-li se alespoň 10, třeba libovolných, avšak úplných ročníků Zákonníka říšského najednou, sleví se 20%, odebere-li se alespoň 25, třeba libovolných, avšak úplných ročníků Zákonníka říšského najednou, sleví se 25%, a odebere-li se alespoň 35, třeba libovolných, avšak úplných ročníků Zákonníka říšského najednou, sleví se 30%.

NB. **Nedošlé** nebo **neúplně došlé** částky Zákonníka říšského německého vydání budte reklamovány nejdéle ve **čtyřech nedělích** po vydání; částky Zákonníka říšského ostatních vydání budte reklamovány nejdéle v **šesti nedělích** po vydání seznamů a titulního listu příslušného vydání, a to přímo u c. k. dvorní a státní tiskárny ve Vídni, III. okres, Rennweg č. 16.

Po projití této lhůty vydají se částky Zákonníka říšského bez výjimky **jen za cenu, za kterou se prodávají** (1/4 archu = 2 stránkám za 2 h).

Poněvadž **všechny ročníky německého vydání od r. 1849 a ročníky ostatních sedmi vydání od roku 1870 jsou nyní úplné, může nejen každý jednotlivý ročník za vytčenou cenu, nýbrž i každá jednotlivá částka** všech těchto ročníků (1/4 archu = 2 stránkám za 2 h), koupen býti u skladu c. k. dvorní a státní tiskárny, I., Singerstrasse č. 26, a proto každý může si doplniti neúplné Zákonníky říšské a seřaditi jeho částky podle odborů.

Zákonník říšský

pro

království a země v radě říšské zastoupené.

Částka CI. — Vydána a rozeslána dne 6. prosince 1906.

Obsah: Čís. 230. Nařízení, jímž království a země na říšské radě zastoupené rozdělují se na 35 dozorčích okresů pro úřadování dozorců živnostenských.

230.

Nařízení ministeria obchodního ve shodě s ministeriem vnitra ze dne 29. listopadu 1906,

jímž království a země na říšské radě zastoupené rozdělují se na 35 dozorčích okresů pro úřadování dozorců živnostenských.

§ 1.

Na základě zákona ze dne 17. června 1883, Z. Ř. č. 117, o zřízení živnostenských dozorců, království a země na říšské radě zastoupené rozdělují se na 35 dozorčích okresů. Obvod těchto dozorčích okresů pak stanoví se takto:

1. Okres dozorčí:

Obvod I., II., III., XX. a XXI. obecního okresu vídeňského.

2. Okres dozorčí:

Obvod IV., V., VI., X. a XI. obecního okresu vídeňského.

3. Okres dozorčí:

Obvod VIII., IX., XVI., XVII., XVIII. a XIX. obecního okresu vídeňského.

4. Okres dozorčí:

Obvod VII., XII., XIII., XIV. a XV. obecního okresu vídeňského.

5. Okres dozorčí:

Obvod okresních hejtmanství v Rakousích pod Enží: v Brucku nad Litavou, Floridsdorfu-okolí, Gänserndorfu, Hietzingu-okolí, Korneuburku, Mistelbachu, Oberhollabrunnu, Tullnu.

6. Okres dozorčí:

Obvod města Vídeňského Nového Města a okresních hejtmanství v Rakousích pod Enží: v Badenu, Mödlinku, Neunkirchen, Vídeňském Novém Městě.

7. Okres dozorčí:

Obvod města Vejdova nad Ypsou a okresních hejtmanství v Rakousích pod Enží: v Amstetten, Cmuntu, Hornu, Kremži, Lilienfeldu, Melku, Pöggstallu, Sv. Hypolitě, Scheibbsu, Vejdově nad Dyjí, Světlé.

8. Okres dozorčí:

Rakousy nad Enží; Solnohradsko.

9. Okres dozorčí:

Obvod měst Štýrského Hradce, Celje, Mariboru a Ptuje, pak okresních hejtmanství ve Štýrsku: v Celji, Něm. Landsberce, Feldbachu, Konjici,

Štýrském Hradci, Hartberku, Lipnici, Ljutoměru, Mariboru, Ptuji, Radgoně, Brezči, Voitsbergu, Weizi, Slovenském Hradci.

10. Okres dozorčí:

Obvod okresních hejtmanství ve Štýrsku: v Brucku nad Murou, Gröbmingu, Judenburce, Lubně, Liezeně, Muravě, Mürzzuschlagu.

11. Okres dozorčí:

Korutansko.

12. Okres dozorčí:

Krajina.

13. Okres dozorčí:

Obvod měst Terstu a Gorice, okresních hejtmanství v Gorici a Gradišce: v Gorici, Gradišce, Sežaně, Tomíně, pak okresního hejtmanství v Istrii: v Kopru.

14. Okres dozorčí:

Dalmatsko; pak obvod města Rovině a okresních hejtmanství v Istrii: v Lošini, Pazině, Poreči, Pulji, Krce, Volosce.

15. Okres dozorčí:

Obvod měst Inšpruku, Bozenu a okresních hejtmanství v Tyrolsku: v Ampezzu, Bozenu, Brixenu, Brunecku, Imstu, Inšpruku, Kitzbühelu, Kufsteině, Landecku, Lienzi, Meraně, Reutte, Schlandersu, Schwazi.

16. Okres dozorčí:

Obvod měst Rovereta, Tridenta a okresních hejtmanství v Tyrolsku: v Borgu, Cavalese, Clesu, Mezolombardě, Primieru, Rivě, Roveretu, Tione, Tridentě.

17. Okres dozorčí:

Vorarlbersko.

18. Okres dozorčí:

Policejní obvod pražský.

19. Okres dozorčí:

Obvod okresních hejtmanství v Čechách: v Karlíně, Královských Vinohradech, Smíchově, Žižkově (pokud tato okresní hejtmanství nepatří k policejnímu obvodu pražskému), v Českém Brodě, Mladé Boleslavi, Kladně, Lounech, Mělníce, Poděbradech, Roudnici, Slaném.

20. Okres dozorčí:

Obvod města Liberce a okresních hejtmanství v Čechách: ve Friedlandě, Jablonci, Vrchlabí, Mnichově Hradišti, Liberci, Semilech, Jilemnici, Trutnově, Turnově.

21. Okres dozorčí:

Obvod okresních hejtmanství v Čechách: v Ústí nad Labem, České Lípě, Dubé, Jablonném, Litoměřicích, Rumburce, Šluknově, Teplicích, Děčíně.

22. Okres dozorčí:

Obvod okresních hejtmanství v Čechách: v Aši, Mostě, Duchcově, Chebu, Falknově, Kraslicích, Jáchymově, Kadani, Karlových Varech, Chomútově, Přísečnici, Žatci, Teplé.

23. Okres dozorčí:

Obvod okresních hejtmanství v Čechách: v Horšově Týně, Blatné, Hořovicích, Klatovech, Královicích, Žlutici, Marianských Láznich, Stříbře, Plzni, Plané, Podbořanech, Přešticích, Příbrami, Rakovníce, Rokycanech, Tachově, Domažlicích.

24. Okres dozorčí:

Obvod okresních hejtmanství v Čechách: v Benešově, Budějovicích, Kamenici n. Lipou, Kaplici, Krumlově, Týně nad Vltavou, Milevsku, Jindřichově Hradci, Pelhřimově, Písku, Prachaticích, Sušici, Selčanech, Strakonicích, Táboře, Třeboni.

25. Okres dozorčí:

Obvod okresních hejtmanství v Čechách: v Čáslavi, Chotěboři, Chrudimi, Německém Brodě, Vysokém Mýtě, Kolíně, Kutné Hoře, Lanškrouně, Ledči, Litomyšli, Pardubicích, Poličce.

26. Okres dozorčí:

Obvod okresních hejtmanství v Čechách: v Broumově, Jičíně, Králové Hradci, Králové Dvoře, Náchodě, Novém Bydžově, Nové Pace, Novém Městě nad Metují, Rychnově, Žamberce.

27. Okres dozorčí:

Obvod města Brna a okresních hejtmanství na Moravě: v Hustopeči, Boskovicích, Brně, Kyjově, Hodoníně, Tišnově, Vyškově.

28. Okres dozorčí:

Obvod měst Jihlavy, Znojma a okresních hejtmanství na Moravě: v Dačicích, Velkém Meziříčí, Jihlavě, Moravských Budějovicích, Moravském Krumlově, Novém Městě, Mikulově, Třebíči, Znojmě.

29. Okres dozorčí:

Obvod města Olomouce a okresních hejtmanství na Moravě: v Zábřehu, Litovli, Šumberce, Moravské Třebové, Olomouci, Prostějově, Rymařově, Šternberce.

30. Okres dozorčí:

Obvod měst Kroměříže, Uherského Hradiště a okresních hejtmanství na Moravě: v Holešově, Kroměříži, Moravské Ostravě, Hranicích, Místku, Novém Jičíně, Přerově, Uherském Brodě, Uherském Hradišti, Valašském Meziříčí.

31. Okres dozorčí:

Slezsko.

32. Okres dozorčí:

Obvod města Lvova a okresních hejtmanství v Haliči: v Bóbrce, Brodech, Brzozowě, Cieszanowě, Dobromile, Drohobyczi, Gródku, Jaroslavově, Jaworowě, Kamionce Strumilové, Lvově, Lisku, Mościskách, Przemyšle, Przemyślanech, Rawě Ruské, Rudkách, Samboře, Sanoku, Skalatě, Sokale, Starém Samboře, Tarnopoli, Turce, Zbaraži, Zborowě, Złoczowě, Żółkiewi.

33. Okres dozorčí:

Obvod města Krakova a okresních hejtmanství v Haliči: v Białé, Bochni, Brzesku, Chrzanowě, Dąbrowé, Gorlici, Grybowě, Jaslu, Kolbuszowé, Krakově, Krosně, Łańcutě, Limanowé, Mielci, Myślenicích, Novém Trhu, Novém Sączi, Nisku, Pilzně, Podgórzi, Przeworsku, Ropczycích, Rzeszowě, Żywci, Strzyžowě, Tarnobrzegu, Tarnově, Wadowicích, Věličce.

34. Okres dozorčí:

Obvod okresních hejtmanství v Haliči: v Bohorodczanech, Borszczowě, Brzežanech, Buczaczi, Czortkowě, Dolině, Horodence, Husiatyně, Kałuszi, Kołomyji, Kosowě, Nadvórné, Peczenižyně, Podhajci, Rohatyně, Sniatyně, Stanislavově, Stryji, Tłumaczi, Trembowle, Zaleszczycích, Žydaczowě.

35. Okres dozorčí:

Bukovina.

§ 2.

Pro každý okres dozorčí zřízen jest inspektorát živnostenský, jenž má své sídlo:

pro 1. okres dozorčí ve Vídni,
„ 2. „ „ „ Vídni,
„ 3. „ „ „ Vídni,
„ 4. „ „ „ Vídni,
„ 5. „ „ „ Vídni,
„ 6. „ „ „ Vídeňském Novém Městě,
„ 7. „ „ „ Sv. Hypolitě,
pro 8. okres dozorčí v Linci,
„ 9. „ „ „ ve Štýrském Hradci,
„ 10. „ „ „ Lubně,
„ 11. „ „ „ Celovci,
„ 12. „ „ „ Lublani,
„ 13. „ „ „ Terstu,
„ 14. „ „ „ Pulji,
„ 15. „ „ „ Inšpruce,
„ 16. „ „ „ Tridentě,
„ 17. „ „ „ Bregenzi,
„ 18. „ „ „ Praze,
„ 19. „ „ „ Praze,
„ 20. „ „ v Liberci,
„ 21. „ „ „ Děčíně,
„ 22. „ „ „ Chomútově,
„ 23. „ „ „ Plzni,
„ 24. „ „ „ Budějovicích,
„ 25. „ „ „ Pardubicích,
„ 26. „ „ „ Králové Hradci,
„ 27. „ „ „ Brně,
„ 28. „ „ ve Znojmě,
„ 29. „ „ v Olomouci,
„ 30. „ „ „ Přerově,
„ 31. „ „ „ Opavě,
„ 32. „ „ ve Lvově,
„ 33. „ „ v Krakově,
„ 34. „ „ ve Stanislavově,
„ 35. „ „ v Černovicích.

§ 3.

Ministrovi obchodu ve shodě s ministrem vnitra se vyhrazuje, jednotlivé agendy v celém obecním obvodě města Vídně přiděliti některému ze živnostenských inspektorů pro tento obvod zřízených.

§ 4.

Kromě toho ve smyslu § 4 zákona ze dne 17. června 1883, Z. Ř. č. 117, c. k. dozorce ku plavbě vnitrozemské úřaduje jako zvláštní živnostenský dozorce pro plaveckou živnost na vodách vnitrozemských v celém obvodě, kde dotčený zákon platí, a zřízenec c. k. generální inspekce rakouských železnic úřaduje jako živnostenský dozorce při provádění veřejných staveb komunikačních ve Vídni; oba mají své úřední sídlo ve Vídni.

§ 5.

Nařízení toto nabývá moci dnem 1. ledna 1907. Zároveň pozbývá platnosti nařízení ze dne 2. července 1904, Z. Ř. č. 72, kterým byly ustanoveny dozorčí okresy živnostenských dozorců.

Bienerth m. p. **Fořt** m. p.

1896

Zákonník říšský

pro

království a země v radě říšské zastoupené

vydává se ve skladě c. k. dvorní a státní tiskárny ve Vídni, v I. okresu, v ulici Singerstrasse č. 26, také roku 1907 **v jazyku německém, českém, vlašském, chorvátském, polském, rumunském, rusínském a slovinském.**

Předplatné na celý **rok 1907** každého těchto osmera vydání stojí **8 K,** nechť se pro něj docház nebo nechť se posílá (bez porta) po poště.

Předplácí se ve skladě c. k. dvorní a státní tiskárny, I. okres, Singerstrasse č. 26, kde také mohou býti odebrány jednotlivé ročníky a částky.

Poněvadž Zákonník říšský se dodává nebo zasílá toliko tenkráte, zapraví-li se dříve roční předplatné, budiž zároveň s předplacením zapraveno náležité předplatné. Aby Zákonník říšský mohl býti doručován rychle a bez závady c. k. poštou, budiž mimo správnou adresu oznámen také příslušný dodávací okres poštovský.

Zákonníky **německé** na některý rok lze dostati za tyto ceny:

ročník 1849 za . . . . 4 K 20 h	ročník 1868 za . . . . . 4 K — h	ročník 1887 za . . . . . 5 K — h
„ 1850 „ . . . . . 10 „ 50 „	„ 1869 „ . . . . . 6 „ — „	„ 1888 „ . . . . . 8 „ 40 „
„ 1851 „ . . . . . 2 „ 60 „	„ 1870 „ . . . . . 2 „ 80 „	„ 1889 „ . . . . . 6 „ — „
„ 1852 „ . . . . . 5 „ 20 „	„ 1871 „ . . . . . 4 „ — „	„ 1890 „ . . . . . 5 „ 40 „
„ 1853 „ . . . . . 6 „ 30 „	„ 1872 „ . . . . . 6 „ 40 „	„ 1891 „ . . . . . 6 „ — „
„ 1854 „ . . . . . 8 „ 40 „	„ 1873 „ . . . . . 6 „ 60 „	„ 1892 „ . . . . . 10 „ — „
„ 1855 „ . . . . . 4 „ 70 „	„ 1874 „ . . . . . 4 „ 60 „	„ 1893 „ . . . . . 6 „ — „
„ 1856 „ . . . . . 4 „ 90 „	„ 1875 „ . . . . . 4 „ — „	„ 1894 „ . . . . . 6 „ — „
„ 1857 „ . . . . . 5 „ 70 „	„ 1876 „ . . . . . 3 „ — „	„ 1895 „ . . . . . 7 „ — „
„ 1858 „ . . . . . 4 „ 80 „	„ 1877 „ . . . . . 2 „ — „	„ 1896 „ . . . . . 7 „ — „
„ 1859 „ . . . . . 4 „ — „	„ 1878 „ . . . . . 4 „ 60 „	„ 1897 „ . . . . . 15 „ — „
„ 1860 „ . . . . . 3 „ 40 „	„ 1879 „ . . . . . 4 „ 60 „	„ 1898 „ . . . . . 6 „ — „
„ 1861 „ . . . . . 3 „ — „	„ 1880 „ . . . . . 4 „ 40 „	„ 1899 „ . . . . . 10 „ — „
„ 1862 „ . . . . . 2 „ 80 „	„ 1881 „ . . . . . 4 „ 40 „	„ 1900 „ . . . . . 7 „ — „
„ 1863 „ . . . . . 2 „ 80 „	„ 1882 „ . . . . . 6 „ — „	„ 1901 „ . . . . . 6 „ — „
„ 1864 „ . . . . . 2 „ 80 „	„ 1883 „ . . . . . 5 „ — „	„ 1902 „ . . . . . 7 „ 50 „
„ 1865 „ . . . . . 4 „ — „	„ 1884 „ . . . . . 5 „ — „	„ 1903 „ . . . . . 9 „ — „
„ 1866 „ . . . . . 4 „ 40 „	„ 1885 „ . . . . . 3 „ 60 „	„ 1904 „ . . . . . 5 „ — „
„ 1867 „ . . . . . 4 „ — „	„ 1886 „ . . . . . 4 „ 60 „	„ 1905 „ . . . . . 6 „ — „

Cena ročníku 1906 bude oznámena počátkem ledna 1907.

Co se týče zákonníků, vydaných v **jiných sedmi jazycích** počínajíc rokem 1870, prodávají se za tytéž ceny jako zákonníky německé.

Odebere-li se alespoň 10, třeba libovolných, avšak úplných ročníků Zákonníka říšského najednou, sleví se 20%, odebere-li se alespoň 25, třeba libovolných, avšak úplných ročníků Zákonníka říšského najednou, sleví se 25%, a odebere-li se alespoň 35, třeba libovolných, avšak úplných ročníků Zákonníka říšského najednou, sleví se 30%.

NB. **Nedošlé** nebo **neúplně došlé** částky Zákonníka říšského německého vydání budte reklamovány nejdéle ve **čtyřech nedělích** po vydání; částky Zákonníka říšského ostatních vydání budte reklamovány nejdéle v **šesti nedělích** po vydání seznamů a titulního listu příslušného vydání, a to přímo u c. k. dvorní a státní tiskárny ve Vídni, III. okres, Rennweg č. 16.

Po projití této lhůty vydají se částky Zákonníka říšského bez výjimky **jen za cenu, za kterou se prodávají** (1/4 archu = 2 stránkám za 2 h).

Poněvadž **všechny ročníky německého vydání od r. 1849 a ročníky ostatních sedmi vydání od roku 1870 jsou nyní úplné, může nejen každý jednotlivý ročník za vytčenou cenu, nýbrž i každá jednotlivá částka** všech těchto ročníků (1/4 archu = 2 stránkám za 2 h), koupen býti u skladu c. k. dvorní a státní tiskárny, I., Singerstrasse č. 26, a proto každý může si doplniti neúplné Zákonníky říšské a seřaditi jeho částky podle odborů.

Rok 1906.

Zákonník říšský

pro

království a země v radě říšské zastoupené.

Částka CII. — Vydána a rozeslána dne 10. prosince 1906.

Obsah: (Čís. 231 a 232.) 231. Nařízení o změnách některých ustanovení prováděcího předpisu k zákonu o celní sazbě ze dne 13. února 1906 a vysvětlivek k celní sazbě. — 232. Nařízení, jímž se vydává seznam nejdůležitějších chemických pomocných látek a výrobků, které jsou podrobeny podle čís. 622 clu dle hodnoty, i s jejich průměrnou obchodní hodnotou.

231.

Nařízení ministerií financí, obchodu a orby ze dne 6. prosince 1906

o změnách některých ustanovení prováděcího předpisu k zákonu o celní sazbě ze dne 13. února 1906, Z. Ř. č. 22, a vysvětlivek k celní sazbě.

Následující ustanovení prováděcího předpisu k zákonu o celní sazbě ze dne 13. února 1906, Z. Ř. č. 22, a vysvětlivek k celní sazbě, vydaných na základě článku V zákona o celní sazbě ze dne 13. února 1906, Z. Ř. č. 20, vyhláškou ze dne 13. června 1906, Z. Ř. č. 115, doplňují, vztažmo mění se tímto způsobem:

I. Ku prováděcímu předpisu.

V 1. odstavci poznámky pod čarou ku § 2, číslo 10, k saz. čís. 82 a 219*a*, 225 prováděcího předpisu k zákonu o celní sazbě buďte po slovech „bavlněné příze“ vytržena slova po počáteční závorce:

„čís. 183, poznámka 1 a 2, vztažmo čís. 187*a*, pak čís. 184 a“

V § 11, lit. *c*, odstavci 2, prováděcího předpisu k zákonu o celní sazbě budiž na místo slov:

„v korkovém zboží sazebního čísla 364, 365 a 366“ položeno „v dřevěném zboží (sazební třídy XXXIV)“ a v 15. řádku tohoto odstavce budiž na místo slov „pěti sazebních tříd posléze jmenovaných“ položeno „šesti sazebních tříd posléze jmenovaných“.

V § 14, *B* III, čísle 2, prováděcího předpisu buďte v prvním odstavci slova „frankovaných zálepek“ nahrazena slovy „zálepek nebo korespondenčních lístků“ a slova „nadepsavše certifikáty tyto“ buďte vytržena.

Kromě toho buďte v druhém odstavci, v 5. a 6. řádku, vytržena slova „a tomu, komu nápis svědčí, poslány“ a na místo nich buď vložena tato věta:

„Byly-li tyto adresované a frankované certifikáty předloženy celnici, buďte zaslány tomu, komu adresa svědčí, jinak buďte odevzdány dopravnímu podniku.“ Slova v následující větě: „by se na něm vytisklo razítko atd.“ až „poslán“ buďte vytržena a budiž místo nich vloženo:

„záznamem: „Certifikát byl k tomu konci, aby se pytle beze cla nazpět přivézti mohly, vzdělán a udané adrese zaslán ——————“*)
dopravnímu ústavu odevzdán

k čemuž budiž připojena na téže stránce poznámka pod čarou „*) Co se nehodí, budiž vytrženo“.

V příloze *A* prováděcího předpisu k zákonu o celní sazbě (ve výměrech táry) budiž k čís. 132 po výměrech táry pro masitý extrakt vloženo:

„Přirážka táry pro polévkové přísady Maggiho, dovážejí-li se v nádržkových vozech, osm procent.“

U čís. 176 a 177 (oleje minerálné atd.) výměra táry pro bedny nebo koše s plechovými nádobami, láhvemi a džbány snižuje se na 15 procent ze 16 procent.

U čís. 598 *f* (kyselina fluorovodíková atd.) a u čís. 619 (kollodium atd.) budiž v rubrice pro výměru táry vloženo: „Pro pevné látky do těchto tarifních čísel zařaděné osm procent v bednách a sudech.“

V seznamu vyclívacích práv celnic při dovozu (příloha *B* ku § 23 p. p.) budiž k tarifnímu číslu 56 doložena poznámka pod čarou:

„Květinové cibule také s kořeny, od země očištěné V. II.“

V témž seznamu budiž u čís. 425 doložena tato poznámka pod čarou:

„K čís. 425. Vyřizovati hrnčířské nádobí z Benátska a Apulie za sníženého cla 1·20 K ze 100 kilogramů jsou zmocněny nyní celnice v těchto místech: Zader, Splét, Dubrovník, Kotor, Kormin, Terst, Ala, Rjeka, Poreč, Pulj, Piran, Gorice, Kopar, Visko, Rovinj a Umag.“

Mimo to budiž místo čís.:

„552 vč. 559 (součástky k velocipedům atd. . . . .) *H* II“ položeno:

„552 vč. 557 (součástky k velocipedům atd. . . . .) *H* II.“

„558, 559 (lodi) *H* I.“

II. K vysvětlivkám.

Poznámky k čís. 48 budte doplněny následujícím (třetím) odstavcem: „Nemleté hořčicové semeno v pytlech, balíkách a pod. není vyloučeno ve smluvním obchodu z vyřizování cla prostého.“

U čís. 56 budte vložena následující ustanovení po 3. odstavci 5. poznámky:

„Za lesní rostliny budte pokládány sazenice listnatých stromů až do výše 1 metru, jehličnatých stromů až do výše 50 centimetrů, pokud jich má býti upotřebeno ku pěstování dřeva, vztažmo k zakládání lesů a nikoli za ozdobné rostliny, za stromy do sadů nebo k stromořadím a je-li tato okolnost dosvědčena předloženými certifikáty některé podle určeného místa příslušné lesnické hlavní korporace, c. k. politickým úřadem I. stolice nebo král. uher. lesního inspektora.“

U čís. 87 budiž v poznámce 1, odstavci 1, po „rybí šupiny“ doloženo: („také v zaletovaných plechových krabicích“) . . . .

V poznámce 2, odstavci 1 k čís. 134 budiž na místě slov „sudové dříví ještě neupravené“ doloženo: „dříví sudové, také cylindrovou (korunovou, bubnovou) pilou řezané, dále neupravené.“

V poznámce 1 k čís. 150 budte po „hlína, ohnivzdorná, surově mletá nebo plavená“ vytržena následující slova „nebo pálená v kouscích“.

U všeobecných poznámek o bavlněné přízi budiž v dalším oddíle o přízi ve střihané osnově v odstavci 3, posledním řádku, místo posledního slova („jsou“) doloženo: „nebo vícepramenné a toliko silnější krajní niti (lemové niti) budte opominuty, když se vyšetřuje jemnost příze osnovy“.

V poznámce 6, odstavci 2, poznámek k čís. 267 až 269 budiž v 7. řádku po slově „kotouče“ vloženo: „z plsti, kavylu a prýmek“.

V odstavci 3 téže poznámky, 2. řádek, budiž po slově „kloboukové šišáky“ vloženo: „jakož i desky a kotouče ze slámy, lýka, dřevěných loubků a pod.“; mimo to budiž v nejbližším (3.) řádku po slově „šířka hlavy“ vloženo: „vztažmo velikost“.

Na konci poznámky 4 k čís. 285 budiž doložen tento poukaz:

„Co se týče rozlišování jednoduché lepenky od kresliciho papíru a ne zvláště jmenovaného papíru viz čís. 289.“

V poznámce 1, odstavci 4 k čís. 287 budiž v 2. řádku místo „20“ centimetrů vloženo „15“ centimetrů.

První věta v poznámce 1, odstavci 1 k čís. 289 budiž nahrazena tímto novým ustanovením:

„Kreslicí papír (akvarelový, bristolský, slonový, velinový, lanový, přírodní papír atd.) jest ponejvíce silný, jemnohmotný, kližený, bílý nebo hmotou barvený více nebo méně tlakem plsti, síta

nebo válce drsný nebo zrnitý papír vážící nejméně 150 gramů na čtverečný metr.“

Ku poznámce 4 u čís. 289 budiž připojena tato věta:

„Jednoduché lepenky jsou proti kreslicímu papíru vždy hlazené; tyto lepenky budiž odbavovány podle čís. 296, váží-li méně nežli 160 gramů na čtverečný metr.“

V poznámce 1, odstavci 1 k čís. 300 budiž po slovech „v šířce 20 centimetrů a méně“ vloženo: „a při balicím papíru čís. 287 v šířce 15 centimetrů a méně“.

U čís. 347 budiž poznámka 3 nahrazena tímto ustanovením:

„3. Za upravené sudové dříví čís. 347 budiž vyřizovány sudové dužiny kuželovitého tvaru bez drážky nebo zpracované části sudových den.“

U čís. 356 budiž v poznámce 4, odstavci 1 (na konci) vytržena slova „záclonové tyče (samočinné, se zapuštěným svinovacím mechanismem)“.

V poznámce 3 k čís. 358 u hesla „pouzdra na pera“ budiž před konečnou závorkou vloženo: „kromě držátek ze dřeva, která se jeví býti věcmi na památku čís. 362“.

V poznámce 3 k čís. 358 budiž za slovy „záclony z dřevěných tyčí s“ vloženo „jednotlivými“.

Poslední věta 1. odstavce poznámky k čís. 378 má takto zníti:

„Taková zrcadla s rámci z látek v čís. 388 *b* až *d* jmenovaných budiž vyclívána podle čís. 388 *b* až *d*, pokud jako malé předměty užívací (kapesní zrcátka) nepatří pod čís. 468 nebo 509, vztažmo jako galanterní zboží (malá zrcátka na přístrojné stolky) pod čís. 480 nebo 511.“

U čís. 442 budiž poznámka odstavec 3 doplněna doložením následující věty:

„Konstrukce skládající se toliko z plechů nebo desk budiž však vyclívány podle způsobu svého zpracování jako plechové zboží čís. 445.“

U čís. 454 budiž v poznámce 2 v řádku 4. po slově: „opatřený“ vloženo: „nebo v pouzdrech zaletovány nebo nýty zabezpečeny“.

V předposledním poukazu v poznámce 1 k čís. 456 budiž slovo „větší“ vytrženo, naproti tomu pak za slovy „sklíčidlo svírací“ budiž vložena slova „těžší dle kusu více než 5 kilogramů“.

V poznámce 1, odstavci 3 vysvětlivek k čís. 468, a to v 3. řádku z dola budiž před slovem „násadky na pera“ vsunuto slovo „vlastní“ a na konci odstavce budiž nepřetržitě dodáno: „násadky na pera ze dřeva, rákosí, korku atd. se vsazenými, rozříznutými, pružnými šešulkami z ocelového plechu, třídy XXXIV, viz poznámku 3 k čís. 358“.

U čís. 471 budiž v poznámce 2, odstavci 4, v prvním řádku vytrženo slovo „drát“ a místo něho vloženo „prutové železo“.

U čís. 471 budiž v 3. poznámce, 4. odstavci, 4. řádku zdola vytržena slova: „automatické tyče k záclonám se vloženými pery (mechanismem) podle čís. 483, po případě jako dřevěné zboží“.

Poznámka 2, odstavec 1 a 2 k čís. 476 buď takto doplněna:

V prvním odstavci budiž po středníku vytržena slova: „každé dírkování . . . . . vyloučeno“ a na jejich místo buď vloženo: „vydlabané nebo vyvrtané díry, vřezané závity, nýty, šrouby, vše to jen ke spojení jednotlivých částí, jakož i pouhé otření pilníkem na spojovacích místech nevylučují však vyřizování podle čís. 476 *a*“.

V 2. odstavci, 1. řádku téže poznámky budiž po slovu „jedné“ vloženo slovo: „jiné“,

v 3. řádku budiž za slovem „látky“, a to před čárkou vypuštěna slova: „jako dřevo“.

U čís. 495 budiž v 3. poznámce jako 2. a 3. odstavec doloženo:

„Odběr kovu v tenoučké pruhy rozvedeného a tepaných směsí jest dovolen obchodníkům toliko pod následujícími podmínkami. Obchodníci, kteří zamýšlejí odbírati z cizozemska kov v tenoučké pruhy rozvedený a tepané směsi ku prodeji kovotepcům, mají to oznámiti finančním úřadům zemským a se zavázati, že povedou knihu o příjmu a prodeji těchto polovýrobků, že vyslaným finančním zřízencům v každé době dají do nich nahlédnouti, jakož i že k žádosti předloží část těchto zásilek kovotepcům neprodanou.

Pokud se odběr neděje u hlavních celnic, budiž vzorky zásilek obchodníky odebraných zaslány hlavní celnici ve Vídni pro dobré zdání; vyšší clo buď zjištěno a podle nálezu hlavní celnice vráceno.“

U čís. 509 v poznámce 6, odstavci 2, v třetím řádku zdola budiž před slovem „násadky na pera“ vsunuto slovo „vlastní“ a na konci odstavce budiž nepřetržitě dodáno: „násadky na pera ze dřeva, rákosí, korku atd. se vsazenými, rozříznutými,

pružnými šešulkami z ocelového plechu, třídy XXXIV, viz poznámku 3 k čís. 358".

Všeobecné poznámky ke třídě XL budte takto změněny: Ku poznámce 5, po 8. odstavci buď doloženo:

„Tovární závody (přádelny, tkalcovny, továrny na stroje atd.) a strany, které musí opětovně odbírati náhradní části nebo součástky ke stavbě určitých strojů (přístrojů) z ciziny, mohou — místo výkresů pokaždé zvláště předkládaných — jednou pro vždy podati podrobné výkresy u c. k. finančního ministeria v přiměřeném počtu, které je dohodnouc se s účastnými ministeriemi zašle těm celnicím, u kterých se dovozné vyclení má státi. Pečlivým srovnáním s těmito výkresy budiž pokaždé zjištěno, že dovezené součástky náležejí ku příslušnému stroji. Na uložených výkresech budiž poznamenán úředně název stroje, ku kterému součástky náležejí, ač-li by již nebyl tento stroj udán, a budiž uvedeno číslo, podle kterého mají býti vyclevy.

U celnic mohou býti ukládány také vzorky součástek, o kterých celnice již zjistila, že náležejí k určitému stroji; na základě těchto vzorků budou později došlé stejné součástky odbavovány podle příslušných čísel strojního tarifu bez dalších průkazů.

Zcela zvláštní součástky, jejichž příslušnost k určitým strojům jest úplně nepochybna a které prostým ohledáním mohou býti poznány, mohou býti odbavovány bez dalších průkazů podle čísla příslušného stroje. Tak mohou na příklad beze všeho býti vyclívány železná těla pluhů, kleče, krojidla, radlice podle čís. 530, víkové tyče pro česačky podle čís. 533, kladiva (vodní, chvostové mlaty pro hutě, plecháry), podkovadelníky pro parní buchary, větší železná sklíčidla svírací a soustruhové kotouče pro soustruhy podle čís. 538.

Co se týče vyclívání součástek, o nichž se prokáže, že náležejí ke strojům pro určitou potřebu (ke strojům textilním, k lokomobilám pro zemědělské účely atd.), viz 13. poznámku těchto všeobecných poznámek."

Po 9. odstavci téže poznámky budiž vloženo:

„Součástky strojů a přístrojů, o nichž bylo prokázáno nebo jest nepochybno, že náležejí k čís. 538, o kterých však není prokázáno, kolik váží stroj (přístroj), ku kterému náležejí, budte vyclívány podle všeobecné, vztažmo smluvné sazby a podle toho stupně kusové váhy čís. 538, ku kterému součástka svou skutečnou vahou náleží."

K 6. poznámce budiž jako 2. odstavec vloženo:

„Drátěná lana, hnací řemeny (také hnací šňůry) na strojích (přístrojích) přidělané není třeba snímati, aby byly stroje vycleny podle své tarifní povahy, když jejich váhu lze seznati z předložených, úplně hodnověrných výpočtů."

K poznámce 7., odstavci 1, budiž na konci tohoto odstavce tečka vypuštěna a středníkem (;) nahrazena a budiž k tomu připojeno:

„není-li tomu tak, budte vycleny podle své tarifní povahy, pokud u jednotlivých čísel ve vysvětlivkách není výslovně předepsáno, aby byly jako součástky strojů vyřizovány, jako na příklad u čís. 461 u vochlí na dřevěných podkladech."

Po 2. odstavci téže poznámky budiž jako 3. odstavec vloženo:

„Jsou-li předměty v 1. odstavci této poznámky jmenované, nepřimontované a podle své tarifní povahy vyclitelné dohromady zabaleny se stroji a činí-li jenom nepatrnou část zásilky k dovoznému odbavení ohlášené a mohou-li toliko těžko býti vyňaty, aby byly zvláště zvářeny, tedy může býti upuštěno od toho, je-li jejich váha nade vši pochybnost prokázána výpočtem, který strana má předložiti."

V 3. odstavci této poznámky budiž po prvním slovu „kování česaček" do závorky připojeno slovo: (česačkové pásy).

Ku poznámce 13 budiž po závěrečné tečce 1. odstavce v souvislosti dále připojeno:

„Tyto plány, výkresy a výpočty budte připojeny z pravidla k vyclívacím dokladům; avšak plány atd., které mají býti dokladem při pozdějším odbírání strojů nebo součástek téhož druhu nebo ke zjištění, že byly postaveny (viz tabulku II), budte stranám opět vydány, byvše opatřeny potvrzením vykonaného odbavení a budiž to v revisních nálezech vyznačeno."

V 5. odstavci téže poznámky, v 7. řádku shora, budiž po slovech „zásilka ne" vloženo: „jiné předměty nebo strojní".

Před 6. odstavcem 13. poznámky budiž jako nový odstavec vloženo:

„Čistá váha strojů, které jsou podrobeny podle kusové váhy rozličným výměrám cla, může býti vypočtena také srážkou tárových procent v zákoně stanovených z hrubé váhy. Avšak v těch případech, ve kterých vypočtené kusové váhy neodchylují se mnoho od těch stupňů váhy, které jsou podrobeny vyšším výměrám cla, budiž zabalení zevrubně posouzeno v tom směru, zdali tu není případ v 3. odstavci § 12 p. p. uvedený a zdali by proto skutečná čistá váha neměla býti vyhledána.“

V 7. odstavci téže poznámky, v 3. řádku shora, budte po slovu „jiné“ vložena slova: „v předcházejícím odstavci“

a

v 4. řádku po čárce budte vsunuta slova: „a pro součástky, jejichž příslušnost k nim jest prokázána“.

Po 7. odstavci v téže poznámce budiž jako nový odstavec vloženo:

„K výhodnému odběru součástek, o nichž jest prokázáno, že náležejí ke strojům svrchu uvedeným, jsou oprávněny také továrny, které vyrábějí stroje téhož druhu.

Výhodný odběr součástek uvedených ve dvou předcházejících odstavcích děje se za týchž podmínek a modalit jako odběr příslušných strojů samých.

Viz také I. a II. tabulku ke 13. poznámce těchto všeobecných poznámek.“

V 18. odstavci, v jeho 2. řádku téže poznámky budte vložena slova: „v tabulce I jmenované“.

V 3. od konce odstavci před 14. poznámkou budiž vloženo slovo: „dodatečné“;

v třetím řádku budte vytržena slova: „stranou předložené zřetelné“;

naproti tomu na jejich místo budte vložena slova: „celními úředníky při dodatečném ohledání upotřebené“.

U čís. 534 budte v poznámce 3, odstavci 3, 11. řádku vytržena slova: „k vaření šlichty“.

Ve všeobecné poznámce 2, *b* k čís. 536 až 538 budte vytržena slova v závorkách po slově „hybný mechanismus“, naproti tomu budte vložena slova: „kromě motorů“.

Ve všeobecné poznámce 4 k čís. 540 až 543 budiž po 4. odstavci jako nový odstavec vloženo:

„Odděleně dovážené hotové součástky elektrických měřicích a počítacích přístrojů (čís. 540) jakož i ne zvlášť jmenovaných elektrických přístrojů a elektrotechnických úprav (čís. 543) budte vyceleny pokaždé podle sazby toho stupně váhy, kolik součástka sama o sobě váží, třeba by přístroj nebo elektrotechnická úprava, k jichž sestavení jest součástka určena, náležely podle své kusové váhy pod některou nižší výměru cla.“

V poznámce 1, odstavci 2, k čís. 548/549 budiž po slovu „vycliti“ vloženo „tím slouží rozuměti osobní vozy upravené k zavěšení (podobně jako se železničné vozy připojují k lokomotivám), nikoli však tyčemi s řečenými vozidly nehybně spojená sedátka pro osoby na jednom kole opřená. Naproti tomu . . . . “

V poznámce 2 k čís. 581 budiž slovo „tóny“ nahrazeno slovem „klapky“.

Přípustný největší obsah síranu ammonatého při superfosfátech čís. 617 stanoví se na 25 procent. Podle toho budte upravena ustanovení vysvětlivek u poznámky 7, odstavce 2, k čís. 599, pak odstavců 4, 5 a 7 poznámek k čís. 617 jakož i poznámka pod čarou k tomuto číslu.

Toto nařízení nabývá ihned moci.

Korytowski m. p. **Auersperg** m. p.

Fořt m. p.

232.

Nařízení ministerií financí, obchodu a orby ze dne 6. prosince 1906,

jímž se vydává seznam nejdůležitějších chemických pomocných látek a výrobků, které jsou podrobeny podle č. 622 clu dle hodnoty, i s jejich průměrnou obchodní hodnotou.

Na základě § 8 prováděcího předpisu ze dne 13. února 1906, Z. ř. č. 22, vyhlašuje se následující seznam nejdůležitějších chemických pomocných látek a výrobků, které jsou podrobeny podle č. 622 celního tarifu 15 procentnímu clu dle hodnoty, i s jejich průměrnou obchodní hodnotou a s obnosem cla, které podle ní na jevo jde se zřetelem k tomu, že toto clo jest obmezeno v autonomním obchodu na 120 K a ve smluvním obchodu na 40 K ze 100 kilogramů čistě.

Název	Průměrná obchodní hodnota 100 kilogramů čistě*)		Clo ze 100 kilogramů čistě *)			
			v autonomním obchodu		ve smluvním obchodu	
	K	h	K	h	K	h
Acetanilid (antifebrin)	240	.	36	.	36	.
Alkaloidy	přes 800	.	120	.	40	.
Aluminiumfluorid, techn.	100	.	15	.	15	.
Aluminiumnitrat, čištěný	320	.	63	.	40	.
Ammoniumbichromat	350	.	52	50	40	.
Ammoniumbromid	460	.	69	.	40	.
Ammoniumferrosulfat	70	.	10	50	10	50
Ammoniumfluorid, techn.	220	.	33	.	33	.
Ammoniumfosfát, chem. čistý	420	.	63	.	40	.
Ammoniumfosfát, techn.	120	.	18	.	18	.

*) Průměrné obchodní hodnoty tohoto seznamu obsahují kromě nákladů na dopravu až ke hranicím, nákladů na zabalení, pojištění a obstarání prodejovou cenu příslušného zboží za 100 kilogramů skutečné čisté váhy, jak bývá v účtech (fakturách) obyčejně položena za základ výpočtu. Když upotřebí se cla tohoto seznamu, může proto vyclení býti vykonáno podle váhy zboží beze všeho obalu, pokud tato váha dá se vyšetřiti úplným zvážením skutečným nebo zvážením na zkoušku (též zvážením obalů za vzorek předložených). V obchodu obvyklý vnitřní obal (skleněné láhve, krabice atd.) zůstanou beze cla v této případnosti, poněvadž se k nim již v obchodní hodnotě přihlédalo. Tárové výměry pro zevnitřní obaly, uvedené u čís. 622 celní sazby, budte i tenkráte přiznány, kdyby šlo o tekutiny v jediném toliko obalu neb o zboží, pro které jest v seznamu uvedeno clo 7 K 50 h nebo menší. Je-li však za obal upotřebeno železných sudů, válců atd., budiž pokaždé postupováno podle ustanovení § 14, č. 1 p. p.

Název	Průměrná obchodní hodnota 100 kilogramů čistě		Clo ze 100 kilogramů čistě			
			v autonomním obchodu		ve smluvním obchodu	
	K	h	K	h	K	h
Ammoniumoxalat, chem. čistý	190	.	28	50	28	50
Ammoniumoxalat, techn.	140	.	21	.	21	.
Ammoniumpersulfat	400	.	60	.	40	.
Ammoniumrhodanür, chem. čistý	250	.	37	50	37	50
Ammoniumrhodanür, techn.	180	.	27	.	27	.
Anhydrit kyseliny fosforečné	460	.	69	.	40	.
Anilin, chem. čistý	600	.	90	.	40	.
Antimonový kysličník, techn.	130	.	19	50	19	50
Antimonový trichlorid	140	.	21	.	21	.
Antipyrin	přes 800	.	120	.	40	.
Arsénany	90	.	13	50	13	50
Arséničnany	90	.	13	50	13	50
Arsénová kyselina, tekutá	100	.	15	.	15	.
Aspirin	přes 800	.	120	.	40	.
Baryumacetát, chem. čistý	300	.	45	.	40	.
Baryumacetát, techn.	120	.	18	.	18	.
Baryumchlorát	180	.	27	.	27	.
Baryumrhodanür	130	.	19	50	19	50
Benzaldehyd (uměl. hořko-mandlový olej)	350	.	52	50	40	.
Benzoová kyselina z pryskyřice	přes 800	.	120	.	40	.
Benzoová kyselina z tolnolu	440	.	66	.	40	.

Název	Průměrná obchodní hodnota 100 kilogramů čistě		Clo ze 100 kilogramů čistě			
			v autonomním obchodu		ve smluvním obchodu	
	K	h	K	h	K	h
Borát manganatý, techn.	80	.	12	.	12	.
Borát olovnatý	280	.	42	.	40	
Borát zinečnatý	700	.	105	.	40	.
Bromammonium	460	.	69	.	40	.
Bromát draselnatý	přes 800	.	120	.	40	.
Bromid draselnatý	400	.	60	.	40	.
Bromkalium	400	.	60	.	40	.
Bromnatrium	450	.	67	50	40	.
Cyankalium	250	.	37	50	37	50
Cyannatrium	250	.	37	50	37	50
Draselnatý dvojsiřičitan, pevný	200	.	30	.	30	.
Draselnatý dvojsiřičitan, tekutý	50	.	7	50	7	50
Draslo žíravé, *depuratum*	200	.	30	.	30	.
Draslo žíravé, chem. čisté	400	.	60	.	40	.
Dusan draselnatý, chem. čistý	520	.	78	.	40	.
Dusan draselnatý, techn.	210	.	31	50	31	50
Dvojvínan draselnato-antimónový	130	.	19	50	19	50
Ethylová kyselina vinná	140	.	21	.	21	.
Fenacetin	680	.	102	.	40	.
Fenolftalein	přes 800	.	120	.	40	.
Fluorid ammonatý, techn.	220	.	33	.	33	.

Název	Průměrná obchodní hodnota 100 kilogramů čistě		Clo ze 100 kilogramů čistě			
			v autonomním obchodu		ve smluvním obchodu	
	K	h	K	h	K	h
Fluorid draselnatý, techn.	180	.	27	.	27	.
Fluorid hlinitý, techn.	100	.	15	.	15	.
Fluorid chromitý, techn.	160	.	24	.	24	.
Fluorid sodnatý, techn. čištěný	140	.	21	.	21	.
Fosforkalcium	460	.	69	.	40	.
Glycerino-bórová kyselina	přes 800	.	120	.	40	.
Glycerinovinná kyselina	600	.	90	.	40	.
Chloralhydrát	660	.	99	.	40	.
Chlorid chromitý, techn.	60	.	9	.	9	.
Chlorid manganatý, techn.	80	.	12	.	12	.
Chlorid měďnatý, kryst. techn.	200	.	30	.	30	.
Chlorid olovnatý	110	.	16	50	16	50
Chlorid rtuťičnatý	780	.	117	.	40	.
Chlorid rtufnatý	670	.	100	50	40	.
Chlorid strontnatý	200	.	30	.	30	.
Chlorid uhličitý (tetrachlorouhlík), techn.	180	.	27	.	27	.
Chlorid vápenatý, kryst.	40	.	6	.	6	.
Chlorid vápenatý, tavený	290	.	43	50	40	.
Chlorid železitý, tekutý	40	.	6	.	6	.
Chloristá kyselina	přes 800	.	120	.	40	.
Chromacetát, tekutý	70	.	10	50	10	50

N á z e v	Průměrná obchodní hodnota 100 kilogramů čistě		Clo ze 100 kilogramů čistě			
			v autonomním obchodu		ve smluvním obchodu	
	K	h	K	h	K	h
Chromnitrát, tekutý	100	.	15	.	15	.
Chromová kyselina	340	.	51	.	40	.
Ichthyol	přes 800	.	120	.	40	.
Jantarová kyselina	přes 800	.	120	.	40	.
Jodové sloučeniny	přes 800	.	120	.	40	.
Kadmiové sloučeniny	přes 800	.	120	.	40	.
Kámen vinný dávivý	210	.	31	50	31	50
Kaliumfosfát, chem. čistý	440	.	66	.	40	.
Kaliumperchlorát, techn.	130	.	19	50	19	50
Kaliumrhodanür (Rhodankalium)	350	.	52	50	40	.
Kaliumtartrat, neutrální	350	.	52	50	40	.
Karbolová kyselina, čistá	250	.	37	50	37	50
Karborundum	250	.	37	50	37	50
Kobaltové soli	přes 800	.	120	.	40	.
Kryolith, strojený	100	.	15	.	15	.
Kyselina citronová	400	.	60	.	40	.
Kyselina fosforečná, skelná	390	.	58	50	40	.
Kyselina křemíko-fluorovodíková, techn.	70	.	10	50	10	50
Kyselina salicylová	300	.	45	.	40	.
Kysličník hořečnatý, chem. čistý	300	.	45	.	40	.
Kysličník železitý, dialisovaný, tekutý	50	.	7	50	7	50

N á z e v	Průměrná obchodní hodnota 100 kilogramů čistě		Clo ze 100 kilogramů čistě			
			v autonomním		ve smluvním	
			obchodu			
	K	h	K	h	K	h
Ledek draselnatý (tavený)	130	.	19	50	19	50
Ledek sodnatý, tavený	130	.	19	50	19	50
Lithiové sloučeniny	přes 800	.	120	.	40	.
Mannit	přes 800	.	120	.	40	.
Máselná kyselina	460	.	69	.	40	.
Metafosforečná kyselina	390	.	58	50	40	.
Mléčná kyselina, techn.	85	.	12	75	12	75
Mléčnan železnatý	360	.	54	.	40	.
Molybdenové kyseliny a jich soli	přes 800	.	120	.	40	.
Mravenčí kyselina, 50procentová, techn.	75	.	11	25	11	25
Mravenčí kyselina, 90procentová, techn.	90	.	13	50	13	50
Nadmanganan vápenatý, techn.	170	.	25	50	25	50
Nadmanganan zinečnatý	přes 800	.	120	.	40	.
Naftol	340	.	51	.	40	.
Natrium	400		60	.	40	
Natriumaluminat, pevný	100	.	15	.	15	
Natriumaluminat, tekutý	60	.	9		9	.
Natriumbromid	450	.	67	50	40	.
Natriumfluorid, techn. čištěný	140	.	21	.	21	.
Natron, žíravé, *depuratum*	200	.	30	.	30	.
Natron žíravé, chem. čisté	350	.	52	50	40	.

Název	Průměrná obchodní hodnota 100 kilogramů čistě		Clo ze 100 kilogramů čistě v autonomním obchodu		ve smluvním obchodu	
	K	h	K	h	K	h
Octan hořečnatý, pevný	230	.	34	50	34	50
Octan hořečnatý, tekutý	60	.	9	.	9	.
Octan zinečnatý, techn.	160	.	24	.	24	.
Oloviči tý kysličník, techn.	120	.	18	.	18	.
Osmiové sloučeniny	přes 800	.	120	.	40	.
Pepsin	přes 800	.	120	.	40	.
Perhydrol	přes 800	.	120	.	40	.
Resorcin	přes 800	.	120	.	40	.
Rtuťové preparáty, jiné	přes 800	.	120	.	40	.
Salicylan sodnatý	420	.	63	.	40	.
Salol	670	.	100	50	40	.
Seignettova sůl	200	.	30	.	30	.
Selen	přes 800	.	120	.	40	.
Síran manganatý	80	.	12	.	12	.
Siřičitan draselnatý, chem. čistý	560	.	84	.	40	.
Siřičitan draselnatý, tekutý	80	.	12	.	12	.
Siřičitan měďnatý, těstovitý	120	.	18	.	18	.
Sirkové mléko	100	.	15	.	15	.
Sirkové mléko fosforové	500	.	75	.	40	.
Sodičitý kysličník	480	.	72	.	40	.
Soli niklové	370	.	55	50	40	.

Název	Průměrná obchodní hodnota 100 kilogramů čistě		Clo ze 100 kilogramů čistě			
			v autonomním obchodu		ve smluvním obchodu	
	K	h	K	h	K	h
Stříbrné soli	přes 800	.	120	.	40	.
Strontnatý kysličník, bezvodý, techn.	120	.	18	.	18	.
Strontnatý kysličník, chem. čistý	600	.	90	.	40	.
Sulfonal	přes 800	.	120	.	40	.
Šéelová kyselina (volframová)	720	.	108	.	40	.
Tetrachlorid uhlíku, techn.	130	.	19	50	19	50
Thermit	650	.	97	50	40	.
Vanadiové sloučeniny	přes 800	.	120	.	40	.
Vismutové sloučeniny	přes 800	.	120	.	40	.
Uhličitan hořečnatý	60	.	9	.	9	.
Železný prášek *(ferrum limatum)*	110	.	16	50	16	50
Železný prášek *(ferrum reductum)*	300	.	45	.	40	.

Toto nařízení nabývá ihned moci.

Korytowski m. p. **Auersperg** m. p. **Fořt** m. p.

1110

Zákonník říšský

pro

království a země v radě říšské zastoupené

vydává se ve skladě c. k. dvorní a státní tiskárny ve Vídni, v I. okresu, v ulici Singerstrasse č. 26, také roku 1907 v **jazyku německém, českém, vlašském, chorvátském, polském, rumunském, rusínském a slovinském.**

Předplatné na celý **rok 1907** každého těchto osmera vydání stojí **8 K**, nechť se pro něj dochází nebo nechť se posílá (bez porta) po poště.

Předplácí se ve skladě c. k. dvorní a státní tiskárny, I. okres, Singerstrasse č. 26, kde také mohou býti odebrány jednotlivé ročníky a částky.

Poněvadž Zákonník říšský se dodává nebo zasílá toliko tenkráte, zapraví-li se dříve roční předplatné, budiž zároveň s předplacením zapraveno náležité předplatné. Aby Zákonník říšský mohl býti doručován rychle a bez závady c. k. poštou, budiž mimo správnou adresu oznámen také příslušný dodávací okres poštovský.

Zákonníky **německé** na některý rok lze dostati za tyto ceny:

ročník 1849 za	4 K 20 h	ročník 1868 za	4 K — h	ročník 1887 za	5 K — h
„ 1850 „	10 „ 50 „	„ 1869 „	6 „ — „	„ 1888 „	8 „ 40 „
„ 1851 „	2 „ 60 „	„ 1870 „	2 „ 80 „	„ 1889 „	6 „ — „
„ 1852 „	5 „ 20 „	„ 1871 „	4 „ — „	„ 1890 „	5 „ 40 „
„ 1853 „	6 „ 30 „	„ 1872 „	6 „ 40 „	„ 1891 „	6 „ — „
„ 1854 „	8 „ 40 „	„ 1873 „	6 „ 60 „	„ 1892 „	10 „ — „
„ 1855 „	4 „ 70 „	„ 1874 „	4 „ 60 „	„ 1893 „	6 „ — „
„ 1856 „	4 „ 90 „	„ 1875 „	4 „ — „	„ 1894 „	6 „ — „
„ 1857 „	5 „ 70 „	„ 1876 „	3 „ — „	„ 1895 „	7 „ — „
„ 1858 „	4 „ 80 „	„ 1877 „	2 „ — „	„ 1896 „	7 „ — „
„ 1859 „	4 „ — „	„ 1878 „	4 „ 60 „	„ 1897 „	15 „ — „
„ 1860 „	3 „ 40 „	„ 1879 „	4 „ 60 „	„ 1898 „	6 „ — „
„ 1861 „	3 „ — „	„ 1880 „	4 „ 40 „	„ 1899 „	10 „ — „
„ 1862 „	2 „ 80 „	„ 1881 „	4 „ 40 „	„ 1900 „	7 „ — „
„ 1863 „	2 „ 80 „	„ 1882 „	6 „ — „	„ 1901 „	6 „ — „
„ 1864 „	2 „ 80 „	„ 1883 „	5 „ — „	„ 1902 „	7 „ 50 „
„ 1865 „	4 „ — „	„ 1884 „	5 „ — „	„ 1903 „	9 „ — „
„ 1866 „	4 „ 40 „	„ 1885 „	3 „ 60 „	„ 1904 „	5 „ — „
„ 1867 „	4 „ — „	„ 1886 „	4 „ 60 „	„ 1905 „	6 „ — „

Cena ročníku 1906 bude oznámena počátkem ledna 1907.

Co se týče zákonníků, vydaných **v jiných sedmi jazycích** počínajíc rokem 1870, prodávají se za tytéž ceny jako zákonníky **německé**.

Odebere-li se alespoň 10, třeba libovolných, avšak úplných ročníků Zákonníka říšského najednou, sleví se 20%, odebere-li se alespoň 25, třeba libovolných, avšak úplných ročníků Zákonníka říšského najednou, sleví se 25%, a odebere-li se alespoň 35, třeba libovolných, avšak úplných ročníků Zákonníka říšského najednou, sleví se 30%.

NB. **Nedošlé** nebo **neúplně došlé** částky Zákonníka říšského německého vydání budte reklamovány nejdéle ve **čtyřech nedělích** po vydání; částky Zákonníka říšského ostatních vydání budte reklamovány nejdéle v **šesti nedělích** po vydání seznamů a titulního listu příslušného vydání, a to přímo u c. k. dvorní a státní tiskárny ve Vídni, III. okres, Rennweg č. 16.

Po projití této lhůty vydají se částky Zákonníka říšského bez výjimky **jen za cenu, za kterou se prodávají** (1/4 archu = 2 stránkám za 2 h).

Poněvadž **všechny ročníky německého vydání od r. 1849 a ročníky ostatních sedmi vydání od roku 1870 jsou nyní úplné, může nejen každý jednotlivý ročník za vytčenou cenu, nýbrž i každá jednotlivá částka** všech těchto ročníků (1/4 archu = 2 stránkám za 2 h), koupen býti u skladu c. k. dvorní a státní tiskárny, I., Singerstrasse č. 26, a proto každý může si doplniti neúplné Zákonníky říšské a seřaditi jeho částky podle odborů.

Zákonník říšský

pro

království a země v radě říšské zastoupené.

Částka CIII. — Vydána a rozeslána dne 10. prosince 1906.

Obsah: Čís. 233. Nařízení o řízení k rozhodování sporů mezi stranami a c. k. celními úřady v příčině vyměřování celních poplatků, pak o řízení za příčinou udílení právně závazných zpráv k celní sazbě.

233.

Nařízení ministeria finančního, ministeria obchodního a ministeria orby ze dne 4. prosince 1906,

o řízení k rozhodování sporů mezi stranami a c. k. celními úřady v příčině vyměřování celních poplatků, pak o řízení za příčinou udílení právně závazných zpráv k celní sazbě.

I. Řízení k rozhodování celních sporů.

Na základě § 121 celního a o státních monopolech řádu ze dne 11. července 1835, jakož i zákona ze dne 19. března 1876, Z. Ř. č. 28, mění se § 75 úředního návodu pro výkonné úřady z roku 1853, zrušují se ministerská nařízení ze dne 12. května 1892, Z. Ř. č. 78, a ze dne 20. července 1903, Z. Ř. č. 168, a stanoví se následující řízení pro všechny případnosti, v nichž strana clem povinná v odpor béře rozhodnutí některého c. k. celního úřadu, které účinek má na vyměření celního poplatku (tedy zejména na zařadění zboží do určitého čísla celní sazby, na vyřizování dle obecné nebo dle některé smluvní sazby, na výměru táry atd.), nebo nazpět vezme zboží k dovozu opověděné, když jí byl oznámen nález celního úřadu od opovědi odchylný.

§ 1.

Vyhradí-li si strana rekurs proti nálezu celního úřadu, budiž spor na jisto postaven v protokolu se stranou sepsaném, ve kterém strana svým spolupodpisem prohlásí, že si vyhrazuje do 30 dnů podati zvláštní rekurs proti nálezu celního úřadu, anebo že se podání takového rekursu vzdává.

Jestliže si strana výslovně nevyhradila podati zvláštní rekurs, celní úřad předloží protokol o sporu se svou zprávou přímo c. k. finančnímu ministeriu ve třech dnech, jinak ale nejdéle ve třech dnech po dojití rekursu.

§ 2.

Opomine-li strana, vyhrazený rekurs do 30 dnů po sepsání protokolu podati u celního úřadu, který učinil nález, celní úřad ve třech dnech po vypršení této lhůty z úřední povinnosti dovolati se má vyššího rozhodnutí předlože tento protokol a důvody svého postupu přímo c. k. finančnímu ministeriu.

§ 3.

Nevyhradí-li si strana rekursu, avšak určí-li ku průvozu zboží původně k dovozu opověděné, když jí byl oznámen úchylný nález celního úřadu, celní úřad do tří dnů po učiněném prohlášení o opětném vývozu má podati z úřední povinnosti o případu zprávu přímo c. k. finančnímu ministerstvu.

§ 4.

O vyžádání odborných dobrých zdání se strany c. k. celních úřadů buď pro vlastní svou informaci, buď k žádosti stran, jakož i o výkonu ohledání v reklamačním řízení, rovněž i o tom, kdo zapraviti má náklady těchto dobrých zdání a prozkumů, platnost mají ustanovení ministerského nařízení ze dne 18. září 1856, č. 31424, V. F. M. č. 41, a ze dne 5. června 1867, č. 15625, V. F. M. č. 20, a ustanovení § 17 prováděcího předpisu k zákonu o celní sazbě ze dne 13. února 1906, Z. Ř. č. 20.

Vyžádal-li si celní úřad odborného dobrého zdání, přiloženo buď toto dobré zdání ku předložené zprávě.

Ke zprávě celního úřadu, kde to jest věcí možnou a účelnou, budte přiloženy pokaždé vzorky od úřadu i od strany stotožněné. Duplikáty takovýchto vzorků budte vydány také straně, žádá-li za to.

Strana má se v protokole o sporu podle § 1 sepsaném výslovně zavázati, že náklady na odborný prozkum úředně vzatých vzorků, průběhem řízení snad potřebný, tehdy uhradí, bude-li nález celního úřadu rozhodnutím potvrzen.

Strana má také prohlásiti, zdali se vrácení úředně vzatých vzorků vzdává čili ne.

§ 5.

C. k. finanční ministerium a c. k. obchodní ministerium, vztažmo v zemědělských a lesnických záležitostech také c. k. ministerium orby doplní, třeba-li toho, přiměřeným vyšetřováním projednávací materiál před jeho dalším vyřízením.

§ 6.

C. k. finanční ministerium rozhodne ve shodě s c. k. obchodním ministeriem, v zemědělských a lesnických záležitostech také ve shodě s c. k. ministeriem orby o rekursech stran (§ 1) a učiní opatření o protokolech (§ 2) a zprávách (§ 3) z úřední povinnosti předložených na základě Nejvýše schváleného statutu celního poradního sboru u c. k. obchodního ministerstva zřízeného. V případech, v nichž se žádost strany patrně příčí platným celním zákonům nebo v nichž jsou již přesně srovnalé předchozí výroky, při nichž spolupůsobil celní poradní sbor, může býti rozhodnuto také bez slyšení celního poradního sboru.

§ 7.

Rozhodnutí a opatření, od c. k. ministerstva finančního a c. k. ministerstva obchodního v záležitostech zemědělských a lesnických také od c. k. ministerstva orby ve shodě učiněná, budou oznámena v případnosti §§ 1 a 2 straně zpravidla bezprostředně skrze příslušnou c. k. celnici a jejich opis bude zaslán finančnímu zemskému úřadu celnici představenému, v případnostech § 3 c. k. celnici i příslušnému finančnímu úřadu zemskému s co možná největším zrychlením a budou vyhlášena, byla-li by zásadní důležitosti, přiměřeným způsobem ve Věstníku finančního ministerstva nebo jinakým způsobem vhodným, aby šetřilo se jich v případnostech podobných.

§ 8.

C. k. celnice má rozhodnutí, která jí došla od c. k. finančního ministerstva neb od představeného finančního úřadu zemského dodati straně v případu §§ 1 a 2 nejdéle ve třech dnech; rozhodnutí prostřednictvím finančního zemského úřadu jdoucí budte od něho zaslána nejdéle v osmi dnech příslušné celnici.

§ 9.

Další rekurs v téže věci se nedopouští, nechť rozhodnutí ministerií bylo vydáno po vyslechnutí celního poradního sboru nebo bez něho.

§ 10.

Trestní řízení platné v případnosti, když by objevena byla nesprávnost v opovědi zboží, není dotčeno těmito pravidly, rovněž i dosavadní zvyk, že nezavede se trestní řízení, když opovídající při zboží těžko opověditelném podá opověď dle vyšších sem náležejících výměr celní sazby a zároveň ještě před počátkem každého celního výkonu vyhradí sobě reklamační právo k tarifování podle nižší výměry sazební, kterou určitě označiti má.

II. Řízení pro udílení právně závazných zpráv k celnímu tarifu.

§ 11.

O vyřizování zboží podle celní sazby a o ustanoveních táry, která mají platnost při jeho celním odbavování, mohou činěny býti dotazy

a) bezprostředně u c. k. finančního ministeria nebo c. k. obchodního ministeria nebo c. k. ministeria orby,

b) skrze celní úřady u c. k. finančního ministeria,

c) skrze zemědělské a lesnické korporace u c. k. ministeria orby,

d) skrze komercielní, průmyslové nebo živnostenské korporace u c. k. obchodního ministeria.

Řečená ministeria jsou oprávněna na takové dotazy, slyševe celní poradní sbor nebo na základě přesně přiměřených prejudikátů, při jejichž vydání celní poradní sbor spolupůsobil, odpovídati způsobem všeobecně právně závazným, a to c. k. finanční ministerium a c. k. obchodní ministerium ve vzájemném dorozumění a v zemědělských a lesnických záležitostech také v dorozumění s c. k. ministeriem orby, c. k. ministerium orby v dorozumění s ministeriemi financí a obchodu.

§ 12.

V dotazech, které jsou podrobeny kolku jako podání, budte uvedeny:

a) všechny údaje, které se vztahují k původu, výrobě, složení a určení zboží a mají účinek na jeho tarifování;

b) zdali zboží bylo vycleno od dotazující se strany již jednou u některé c. k. nebo král. uher. celnice a které sazby tarifu při tom bylo užito;

c) zdali byl stejný dotaz již učiněn na některé příslušné královské uherské ministerium a která odpověď byla od něho dána;

d) zdali strana žádá, aby byly určité celnice pokukázány podle udělené zprávy, zejména zdali si přeje, aby byly zpraveny také královské uherské celnice;

e) k dotazu budiž přiloženo alespoň pět od strany stotožněných vzorků zboží nebo vyobrazení zboží.

Tvar a velikost vzorků musí býti tak zvoleny, aby prozkum, jehož by snad bylo třeba, mohl býti proveden spolehlivým způsobem. Žádá-li strana výslovně, aby byly poukázány určité celnice, má kromě toho předložiti místu zprávu podávajícímu tolik vzorků zboží vztažmo vyobrazení, kolik jest celnic, které mají býti zpraveny; tyto vzorky nebo vyobrazení budte stotožněny soukromou pečetí poptávajícího;

f) strana má v dotazu výslovně se vyjádřiti, zdali se zavazuje náklady spojené se znaleckými prozkumy, kterých by snad bylo třeba, jakož i náklady spojené s dopravou vzorků zapraviti bezpodmínečně nebo jen až do jisté nejvyšší částky;

g) dotazy, které nejsou instruovány dostatečně v tuto uvedených směrech, mohou býti vráceny straně, aby je doplnila, a kdyby je nedoplnila žádaným způsobem, může odpověď k dotazu býti odepřena.

Na neznámých stranách, zejména na cizincích, může býti žádána přiměřená jistota za náklady pod lit. *f* uvedené.

§ 13.

Zpráva budiž podána v nejkratší lhůtě. Není-li možná podati zprávu v šesti nedělích, budiž straně s uplynutím této lhůty oznámen stav záležitosti.

Zpráva straně k jejímu dotazu udělená budiž oznámena bezpodmínečně těm celnicím, za jejichž instruování strana výslovně žádala, a to současně s intimací zprávy straně a budte k tomu přiloženy stotožněné vzorky, vztažmo vyobrazení.

C. k. finančnímu ministeriu přísluší instruovati celnice.

§ 14.

Udělená zpráva jest potud závazna pro celnice, kterým byla dodána budto k žádosti strany nebo z úřední moci, pokud není změněna pozdějším rozhodnutím účastných ministerií.

Změna zprávy pozdějším rozhodnutím nepůsobí však zpět na ta vyclení, která byla předsevzata dříve, nežli změněné rozhodnutí bylo oznámeno celnici, které byla zpráva dána.

Odbavení, vykonaná na základě všeobecně právně závazné zprávy podle § 11 příslušnými ministeriemi udělené, nejsou tenkráte osvobozena od předepsání dodatečného cla pro mylné tarifování na základě § 219 cel. a stát. mon. ř., jakož i od závady

pro nesprávné prohlášení, spočívá-li podaná zpráva na vědomě nesprávných údajích strany.

Účastná ministeria jsou zmocněna tarifování, které jest základem některé zprávy, také po jeho změně pozdějším rozhodnutím ještě dále v působnosti zachovati, prokáže-li se, že se dovoz stal na základě uzávěrek, před změnou zprávy poctivě učiněných, a nejde-li při tom o změnu zákonodárnou.

Na základě zprávy, která byla pozdějším rozhodnutím ve smyslu nižšího cla změněna, přísluší straně toliko tenkráte právo na vrácení, vyhradila-li si strana reklamaci, podávajíc prohlášení podle obdržené zprávy.

Změny podaných zpráv, které nebyly vyhlášeny v Zákonníku říšském a ve Věstníku nařizovacím, buďte v jednom roce, od udělení zprávy čítajíc, oznámeny dotazujícím se stranám a všem těm celnicím, kterým byla oznámena původní zpráva. Po této lhůtě takováto oznámení budou učiněna toliko k dotazu stran.

§ 15.

O udělených zprávách k celnímu tarifu bude veden u c. k. obchodního ministeria postupný číselný protokol.

III. O udílení nezávazných zpráv k celnímu tarifu.

§ 16.

Těmito ustanoveními není dotčeno oprávnění, udělené c. k. hlavní celnici ve Vídni, k dotazům stran a celnic dávati zprávy, které nejsou naproti straně závazny.

§ 17.

Toto nařízení nabude moci dne 1. ledna 1907.

Korytowski m. p. **Auersperg** m. p.
Fořt m. p.

Zákonník říšský

pro

království a země v radě říšské zastoupené.

Částka CIV. — Vydána a rozeslána dne 12. prosince 1906.

Obsah: Čís. 234. Nařízení, jímž se mění ustanovení o odpočinkových platech na dekret ustanovených poštmistrů, poštovských officiantů a mechanických pomocníků. — Oprava.

234.

Nařízení ministeria obchodního ze dne 6. prosince 1906,

jímž se mění ustanovení o odpočinkových platech na dekret ustanovených poštmistrů, poštovských officiantů a mechanických pomocníků.

Na základě Nejvyššího zmocnění ze dne 30. listopadu 1906 mění se ve shodě s finančním ministeriem ustanovení § 5 nařízení obchodního ministeria ze dne 21. května 1903, Z. Ř. č. 108, pak §§ 56 a 57 nařízení obchodního ministeria ze dne 3. dubna 1906, Z. Ř. č. 77, konečně § 30 nařízení obchodního ministeria ze dne 14. března 1906, Z. Ř. č. 64, a nařizuje se takto:

§ 1.

Pro vyměřování běžného odpočinkového platu, který náleží na dekret ustanoveným poštmistrům podle nařízení obchodního ministeria ze dne 21. května 1903, Z. Ř. č. 108, stanoví se základ výslužného podle následujícího přehledu:

Pro poštmistry	mužského pohlaví základ výslužného má činiti	ženského pohlaví základ výslužného má činiti
II. třída, 2. stupeň . .	1600 K	1500 K
II. třída, 1. stupeň . .	1800 K	1700 K
I. třída, 4. stupeň . .	2100 K	2000 K
I. třída, 3. stupeň . .	2300 K	2200 K
I. třída, 2. stupeň . .	2500 K	2400 K
I. třída, 1. stupeň . .	2700 K	2600 K

K těmto základům výslužného buďte připočteny případné osobní, služební starobní nebo doplňovací přídavky.

§ 2.

Pro vyměřování běžného odpočinkového platu, který náleží poštovským officiantům mužského pohlaví podle nařízení obchodního ministeria ze dne 3. dubna 1906, Z. Ř. č. 77, vztažmo nařízení obchodního ministeria ze dne 21. května 1903, Z. Ř. č. 108, stanoví se základ výslužného podle následujícího přehledu:

Pro		základ výslužného má činiti
třídu statu	stupeň služného	
III	3.	1000 K
	2.	1000 K
	1.	1050 K
II	3.	1250 K
	2.	1350 K
	1.	1450 K
I	3.	1650 K
	2.	1800 K
	1.	1950 K

a to ve všech případech bez rozdílu obvodu třídy aktivitního přídavku.

§ 3.

Pro vyměřování běžného odpočinkového platu, který náleží poštovským officiantům ženského pohlaví podle nařízení obchodního ministeria ze dne 3. dubna 1906, Z. Ř. č. 77, vztažmo nařízení obchodního ministeria ze dne 21. května 1903, Z. Ř. č. 108, stanoví se základ výslužného:

1. pro poštovské officiantky provisorní bez rozdílu služební starobní třídy stejnoměrně na 1000 K;

2. pro poštovské officiantky definitivní podle následujícího přehledu:

Ve služební starobní třídě	základ výslužného má činiti
VIII	1000 K
VII	1100 K
VI	1200 K
V	1300 K
IV	1400 K
III	1500 K
II	1600 K
I	1700 K

a to ve všech případech bez rozdílu obvodu třídy aktivitního přídavku.

§ 4.

Pro vyměřování běžného odpočinkového platu, který náleží mechanickým pomocníkům podle nařízení obchodního ministeria ze dne 14. března 1906, Z. Ř. č. 64, vztažmo nařízení obchodního ministeria ze dne 21. května 1903, Z. Ř. č. 108, stanoví se základ výslužného podle následujícího přehledu:

Ve služební starobní třídě	základ výslužného má činiti
VII	1500 K
VI	1600 K
V	1700 K
IV	1840 K
III	2040 K
II	2240 K
I	2520 K

a to ve všech případech bez rozdílu obvodu třídy aktivitního přídavku.

§ 5.

K základům výslužného v §§ 1 až 4 ustanoveným nebudiž přihlédáno při vyměřování jinakých zaopatřovacích platů neb odbytného, náležejících na dekret ustanoveným poštmistrům, poštovským officiantům a mechanickým pomocníkům jakož i jejich pozůstalým (§ 2, lit. *b* až *f*, vztažmo § 15, § 16, číslo 2, lit. *c* a § 17 nařízení obchodního ministeria ze dne 21. května 1903, Z. Ř. č. 108) a buďte proto tyto jinaké zaopatřovací platy a odbytné vyměřovány podle základů výslužného pro dotčené zřízence až dosud platných.

§ 6.

Roční příspěvek k zaopatřovacím účelům, v § 24 nařízení obchodního ministeria ze dne 21. května 1903, Z. Ř. č. 108, stanovený, má činiti příště u poštmistrů na dekret ustanovených a u poštovských officiantů mužského pohlaví, pak u mechanických pomocníků 3·8 procenta; u poštmistrových na dekret ustanovených 2·8 procenta

a u poštovských officiantek 2·5 procenta příslušného základu výslužného.

V čase, kdy toto nařízení nabude moci, již zaměstnaní poštovští officianti mužského pohlaví III. třídy, 3. a 2. stupně, a v čase, kdy toto nařízení nabude moci, již zaměstnaní poštovští officianti ženského pohlaví XI. až včetně VIII. služební stanovení třídy mají zapravovati svrchu stanovené zvýšené roční příspěvky, teprve až dosáhnou vyššího základu výslužného, nežli který nyní mají.

§ 7.

Toto nařízení nabude moci dne 1. ledna 1907.

Fořt m. p.

Oprava.

V zákonu ze dne 6. března 1906 o společnostech s obmezeným ručením (Z. Ř. č. 58) buďte tyto opravy laskavě provedeny:

1. v § 4, v 2. řádku místo „sídlo podniku“ buď položeno „sídlo společnosti“;

2. v témž paragrafu v 3. řádku místo „předmět společnosti“ buď položeno „předmět podniku“;

3. v § 5, v druhém řádku místo „a obsahovati“ buď položeno „aneb obsahovati“;

4. v § 18, v 3. odstavci místo „firmu podepisovati“ buď položeno „firmu spolupodepisovati“;

5. v § 25, v čís. 2 místo „platí-li v čase“ buď položeno „platí-li po čase“;

6. v § 41, v 1. odstavci místo „za neúčinné“ buď položeno „za neučiněné“;

7. v § 42 budiž na jeho konci doloženo slovo „společnosti“;

8. v § 45 budiž na jeho konci doloženo „při revisi“;

9. v § 47, v 1. odstavci místo „spravedlivý obraz“ buď položeno „správný obraz“;

10. v § 54, v 2. odstavci místo „splacením“ buď položeno „vrácením“;

11. v § 63, ve 4. odstavci místo „u předmětu“ buď položeno „ku předmětu“;

12. v § 77, v 9. řádku místo „před rozhodnutím společnost“ buď položeno „před rozhodnutím jednatele“;

13. v § 78 ku konci místo „ode dne, kdy se nabyvatel přihlásil“ buď položeno „ode dne přihlášení nabyvatele“;

14. v § 108, v prvním řádku místo „Podpis“ buď položeno „Zápis“;

15. v § 115, v druhém řádku místo „nejvíce“ buď položeno „nejvýše“;

16. v § 118, v prvním odstavci, v 3. řádku zdola místo „obchodní vklady“ buď položeno „závodní vklady“;

17. v § 123, v druhém řádku místo „jako společník dozorčí rady“ buď položeno „jako člen dozorčí rady“.

1118

Zákonník říšský

pro

království a země v radě říšské zastoupené

vydává se ve skladě c. k. dvorní a státní tiskárny ve Vídni, v I. okresu, v ulici Singerstrasse č. 26, také roku 1907 **v jazyku německém, českém, vlašském, chorvátském, polském, rumunském, rusínském a slovinském.**

Předplatné na celý **rok 1907** každého těchto osmera vydání stojí **8 K,** nechť se pro něj dochází nebo nechť se posílá (bez porta) po poště.

Předplácí se ve skladě c. k. dvorní a státní tiskárny, I. okres, Singerstrasse č. 26, kde také mohou býti odebrány jednotlivé ročníky a částky.

Poněvadž Zákonník říšský se dodává nebo zasílá toliko tenkráte, zapraví-li se dříve roční předplatné, budiž zároveň s předplacením zapraveno náležité předplatné. Aby Zákonník říšský mohl býti doručován rychle a bez závady c. k. poštou, budiž mimo správnou adresu oznámen také příslušný dodávací okres poštovský.

Zákonníky **německé** na některý rok lze dostati za tyto ceny:

ročník 1849 za . . . . 4 K 20 h	ročník 1868 za . . . . 4 K — h	ročník 1887 za . . . . 5 K — h
„ 1850 „ . . . . 10 „ 50 „	„ 1869 „ . . . . 6 „ — „	„ 1888 „ . . . . 8 „ 40 „
„ 1851 „ . . . . 2 „ 60 „	„ 1870 „ . . . . 2 „ 80 „	„ 1889 „ . . . . 6 „ — „
„ 1852 „ . . . . 5 „ 20 „	„ 1871 „ . . . . 4 „ — „	„ 1890 „ . . . . 5 „ 40 „
„ 1853 „ . . . . 6 „ 30 „	„ 1872 „ . . . . 6 „ 40 „	„ 1891 „ . . . . 6 „ — „
„ 1854 „ . . . . 8 „ 40 „	„ 1873 „ . . . . 6 „ 60 „	„ 1892 „ . . . . 10 „ — „
„ 1855 „ . . . . 4 „ 70 „	„ 1874 „ . . . . 4 „ 60 „	„ 1893 „ . . . . 6 „ — „
„ 1856 „ . . . . 4 „ 90 „	„ 1875 „ . . . . 4 „ — „	„ 1894 „ . . . . 6 „ — „
„ 1857 „ . . . . 5 „ 70 „	„ 1876 „ . . . . 3 „ — „	„ 1895 „ . . . . 7 „ — „
„ 1858 „ . . . . 4 „ 80 „	„ 1877 „ . . . . 2 „ — „	„ 1896 „ . . . . 7 „ — „
„ 1859 „ . . . . 4 „ — „	„ 1878 „ . . . . 4 „ 60 „	„ 1897 „ . . . . 15 „ — „
„ 1860 „ . . . . 3 „ 40 „	„ 1879 „ . . . . 4 „ 60 „	„ 1898 „ . . . . 6 „ — „
„ 1861 „ . . . . 3 „ — „	„ 1880 „ . . . . 4 „ 40 „	„ 1899 „ . . . . 10 „ — „
„ 1862 „ . . . . 2 „ 80 „	„ 1881 „ . . . . 4 „ 40 „	„ 1900 „ . . . . 7 „ — „
„ 1863 „ . . . . 2 „ 80 „	„ 1882 „ . . . . 6 „ — „	„ 1901 „ . . . . 6 „ — „
„ 1864 „ . . . . 2 „ 80 „	„ 1883 „ . . . . 5 „ — „	„ 1902 „ . . . . 7 „ 50 „
„ 1865 „ . . . . 4 „ — „	„ 1884 „ . . . . 5 „ — „	„ 1903 „ . . . . 9 „ — „
„ 1866 „ . . . . 4 „ 40 „	„ 1885 „ . . . . 3 „ 60 „	„ 1904 „ . . . . 5 „ — „
„ 1867 „ . . . . 4 „ — „	„ 1886 „ . . . . 4 „ 60 „	„ 1905 „ . . . . 6 „ — „

Cena ročníku 1906 bude oznámena počátkem ledna 1907.

Co se týče zákonníků, vydaných **v jiných sedmi jazycích** počínajíc rokem 1870, prodávají se za tytéž ceny jako zákonníky německé.

Odebere-li se alespoň 10, třeba libovolných, avšak úplných ročníků Zákonníka říšského najednou, sleví se 20%, odebere-li se alespoň 25, třeba libovolných, avšak úplných ročníků Zákonníka říšského najednou, sleví se 25%, a odebere-li se alespoň 35, třeba libovolných, avšak úplných ročníků Zákonníka říšského najednou, sleví se 30%.

NB. **Nedošlé** nebo **neúplně došlé** částky Zákonníka říšského německého vydání budte reklamovány nejdéle ve **čtyřech nedělích** po vydání; částky Zákonníka říšského ostatních vydání budte reklamovány nejdéle v **šesti nedělích** po vydání seznamů a titulního listu příslušného vydání, a to přímo u c. k. dvorní a státní tiskárny ve Vídni, III. okres, Rennweg č. 16.

Po projití této lhůty vydají se částky Zákonníka říšského bez výjimky **jen za cenu, za kterou se prodávají** (1/4 archu = 2 stránkám za 2 h).

Poněvadž **všechny ročníky německého vydání od r. 1849 a ročníky ostatních sedmi vydání od roku 1870 jsou nyní úplné, může nejen každý jednotlivý ročník za vytčenou cenu, nýbrž i každá jednotlivá částka** všech těchto ročníků (1/4 archu = 2 stránkám za 2 h), koupen býti u skladu c. k. dvorní a státní tiskárny, I., Singerstrasse č. 26, a proto každý může si doplniti neúplné Zákonníky říšské a seřaditi jeho částky podle odborů.

Zákonník říšský

pro

království a země v radě říšské zastoupené.

Částka CV. — Vydána a rozeslána dne 18. prosince 1906.

Obsah: (Čís. 235 a 236.) 235. Nařízení, jímž se vydávají předpisy o předpisování a vydávání léků na účet veřejných fondů. — 236. Nařízení o sazbě lékárnické k rakouské farmakopoei, Ed. VIII.

235.

Nařízení ministeria vnitra ze dne 10. prosince 1906,

jímž se vydávají předpisy o předpisování a vydávání léků na účet veřejných fondů.

§ 1.

Lékaři a lékárníci, kteří předpisují nebo vydávají léky a obvazovací prostředky na účet

a) státu,

b) některého veřejného fondu státem spravovaného, mají šetřiti při tom těchto ustanovení.

Lékaři a lékárníci, kteří na náklad

a) zemí, okresů neb obcí,

b) některého veřejného fondu těmito činiteli spravovaného,

c) nemocenských pokladen, podle zákona o nemocenském pojišťování ze dne 30. března 1888, Z. Ř. č. 33, zařízených, nebo

d) jinakých státem uznaných a pod jeho kontrolou postavených nemocenských a humanitních ústavů a zařízení

předpisují nebo vydávají léky a obvazovací prostředky, jsou tehda vázáni na tato ustanovení, když a pokud zemské výbory, okresy, obce nebo jinaké povolané správy těchto ústavů toho žádají.

§ 2.

Lékaři při svých ordinacích — ač nejsou-li od činitelů v § 1 uvedených dovoleny výslovně výjimky — jsou obmezeni na ty léčivé a obvazovací prostředky, které jsou uvedeny v platné farmakopoei nebo v jejích dřívějších vydáních, vztažmo v platné lékárnické sazbě.

Toto ustanovení nevztahuje se k lékařským ordinacím na klinických universitních ústavech vůbec, na klinických ambulatořích však potud, když ambulant nežádá, aby mu léky a obvazovací prostředky byly vydány na účet činitelů v § 1 jmenovaných.

§ 3.

Toliko výjimečně a toliko tenkráte jest dovoleno předepsati jiné léčivé a obvazovací prostředky nežli svrchu řečené, pokládá-li lékař takové předepsání za nutně potřebné. V takovém případu na důkaz toho, že byl tento prostředek po zralém uvážení zvolen, budiž doloženo na receptu slovo „*necesse*“.

§ 4.

Léčivá sera k obchodu v tuzemsku připuštěná mohou býti předpisována podle lékařovy úvahy s odůvodněním v § 3 předepsaným.

§ 5.

Léčivé prostředky, pro které v platné farmakopoei nebo v některém jejím dřívějším vydání není

obsažen předpis ku přípravě, buďte předpisovány pokaždé *magistraliter*.

§ 6.

Lékař při léčení nemoci smí předpisovati toliko ty léčivé a obvazovací prostředky, které se jeví býti nutnými.

Předepsání musí býti jak co se týče prostředku tak i formy léčiva pokaždé co možná jednoduché a laciné. Ze dvou nebo více léčivých prostředků, které vyhovují stejným způsobem therapeutickému účelu, smí býti předepsán pokaždé toliko lacinější. Totéž platí také o formě léčiva.

§ 7.

Všechny ve vodě rozpustné, v III. tabulce farmakopoee neuvedené soli, kromě jodových a bromových solí a kromě *Kalium chloricum*, smějí býti předepsány toliko poprvé v roztoku. Opakuje-li se lék, ač není-li proti tomu se strany lékařovy důvodných pochybností, budiž předpisována toliko sůl sama o sobě (v substanci) v příslušném množství; rozpuštění soli ve vodě budiž ponecháno nemocnému samému nebo jeho okolí, při čemž nádoba od první ordinace může býti měrou pro množství vody k roztoku potřebné.

§ 8.

Aqua destillata budiž předpisována toliko k roztokům *Argenti nitrici*, Protargolu, k injekcím a k vodičkám na oči, ve všech ostatních případech budiž předpisována a upotřebena za rozpouštědlo zpravidla *Aqua fontis*.

§ 9.

Léčiva v III. tabulce farmakopoee uvedená, není-li přípustno nebo není-li účelno, aby byla předepsána v roztoku, musí býti předpisována v práškách na zvláštní dávky oddělených.

Úvaze lékařově se ponechává předepsati léčiva, která heroicky nepůsobí, ve formě prášku také ve dvojitých dávkách, jejichž oddělení jest ponecháno nemocnému nebo jeho okolí, nebo je předepsati beze všeho oddělení. Kde jen možná, budiž užíváno tohoto posledního způsobu předepsání.

§ 10.

Přídavek cukru u oddělených prášků jest přípustný toliko tenkráte, jde-li o oddělení léčiva v jednotlivé dávky menší nežli 0·2 gramu. Tento přídavek cukru nesmí přesahovati 0·5 gramu *pro dosi*.

§ 11.

Aby byla zakryta hořká nebo nepříjemná chuť léku k vnitřnímu užívání určeného, smějí býti předpisovány u prášků toliko krájené bezbarvé oplatky, u tekutých léků toliko *Syrupus simplex*, *Syrupus Aurantii* nebo *Syrupus Rubi Idaei* jako korrigens ve množství nejvýše 10 procent úhrnného množství tekutiny. Nedopouští se přidávati sladidla k silně hořkým lékům, jako na př. k chininu v takových dávkách, při kterých nelze očekávati podstatného zlepšení chuti.

Lékařově úvaze ponechává se pod podmínkami v § 3 ustanovenými předepsati léky v gelatinových obalech.

§ 12.

Prosté nápoje, zápary a odvary takových léčivých prostředků, které jsou připuštěny k ručnímu prodeji, mohou býti připravovány od nemocného neb od jeho okolí podle lékařova poukazu, pokud se strany lékařovy není proti tomu žádné pochybnosti.

§ 13.

V nemocnicích ve větších množstvích užívané roztoky obvyklých desinfekčních prostředků, kromě roztoků sublimátových, mohou tam býti připravovány od ošetřovacího personálu pod lékařským návodem a dozorem.

§ 14.

Jako základ mastí smějí býti předpisovány toliko *Adeps Lanae hydrosus*, *Axungia porci*, *Unguentum simplex* nebo *Vaselinum*.

Náplasti, které podle lékárnické taxy mají býti chovány v lékárnách v natřeném stavu, smějí býti předpisovány od lékaře toliko v této formě a budiž při tom délka a šířka v centimetrech udána.

§ 15.

Je-li v témž sále pro nemocné některé nemocnice nebo ošetřovatelny v též ordinační době třeba stejných léků, tedy buďte tyto léky, uvedouc ložní čísla číslicemi a počet kusů slovy, pojaty dohromady do jediného předpisu a úhrnně počítány.

§ 16.

Ze schran (láhviček, kelímků, krabiček) smějí býti čítány toliko ty, které jsou v lékárnické sazbě

nejlacineji uvedeny, kromě těch případů, když byly předepsány léky, které světlem se rozkládají, a proto černé nebo hnědé láhvičky mají býti vydány. Ke všem ostatním případům, zejména také při předepsání *Aqua Laurocerasi* v malých rychle spotřebovatelných množstvích buďte vydávány a účtovány obyčejné zelené láhvičky.

Pro léky, které lze vydávati v papírových sáčcích, budiž takových sáčků upotřebeno.

§ 17.

Lékaři mají při opětování léku opatřiti recept doložkou „*ad vitrum adlatum*“ a upozorniti nemocného nebo jeho okolí, že nádoba, byvši řádně vyčištěna, má býti přinesena zpět do lékárny.

Proto není dovoleno opětné započtení potřebných nádob, přinese-li se upotřebená schránka.

Avšak v případech, ve kterých byly předepsány léky pro nemocné nakažlivou nemocí stižené, jest nejpřísněji zakázáno, zpět do lékárny posílati upotřebené prázdné nádoby. V těchto případech lékař má doložiti na receptu záznam „*ad vitrum novum*“.

§ 18.

Lékaři a lékárníci, kteří se uchýlí při svých ordinacích vztažmo dispensacích od svrchu daných předpisů, nemohouce důvodně ospravedlniti úchylku, mohou býti přidrženi k náhradě větších nákladů, které vznikly takovými předpisy nebo dispensacemi.

§ 19.

Přestupky těchto předpisů se strany lékařů a lékárníků, pokud se k nim nevztahují ustanovení všeobecného trestního zákona, budou trestány peněžitými pokutami až do 200 K.

§ 20.

Tato ustanovení vztahují se také k lékařům, kteří jsou činni jako zástupci lékařů ordinujících na účet v § 1 uvedených úřadů, fondů atd.

§ 21.

Toto nařízení nabude moci dnem 1. ledna 1907.

Bienerth m. p.

236.

Nařízení ministeria vnitra ze dne 10. prosince 1906

o sazbě lékárnické k rakouské farmakopoei, Ed. VIII.

Dne 1. ledna 1907 nabude platnosti lékárnická sazba pod titulem „Lékárnická sazba k rakouské farmakopoei, Ed. VIII.“ nákladem c. k. dvorní a státní tiskárny vydaná a podle nejnovějších ceníkův o lékárnickém zboží upravená.

Prohlédajíc k nařízení ministeria vnitra ze dne 20. června 1906, Z. Ř. č. 119, nařizuje se toto:

§ 1.

Všichni lékárníci bez výjimky, pak lékaři, ranhojiči a zvěrolékaři, kteří jsou oprávněni míti lékárnu domácí, mají se ode dne 1. ledna 1907 přesně spravovati touto novou sazbou lékárnickou a opatřiti si výtisk její.

§ 2.

Lékárníci, jakož i lékaři a ranhojiči mají se spravovati přesně podle „Všeobecných ustanovení a pravidel“ v čele VIII. vydání rakouské farmakopoee položených, nařízením ministeria vnitra ze dne 8. ledna 1906, Z. Ř. č. 10, vyhlášených, jakož i podle těchto zvláštních ustanovení.

§ 3.

Léčiva, o jichž vydávání dána jsou zvláštní omezující nařízení, a která — pokud náležejí k officinálním — vyznačena jsou v této lékárnické sazbě a i ve farmakopoei nápadným (silným) písmem*) a kromě toho sestavena jsou ve IV. tabulce farmakopoee, smějí od lékárníků vydávána býti toliko na řádný předpis oprávněného k tomu lékaře, ranhojiče nebo zvěrolékaře.

Vyjaty z toho jsou podle nařízení ministeria vnitra ze dne 1. srpna 1884, Z. Ř. č. 131, karbolová kyselina, zinková skalice a měděná skalice, pak podle výnosu ministeria vnitra ze dne 14. února 1905, čís. 4224, *Formaldehydum solutum*, pokud těchto látek neužívá se jakožto léčiv, nýbrž toliko jakožto prostředků desinfekčních, v kterémžto případnosti však upotřebení toto označeno

*) Na místo dřívějšího křížku.

buď zřetelným nápisem: „K desinfekci“ na signatuře nádoby, pak chloroform ve směsi „K zevnitřní potřebě“ ustanovené, v níž množství chloroformu nesmí přesahovati 20 procent celé směsi.

§ 4.

Při přípravě a vydávání léků buďte přesně zachovávány příkazy lékařského předpisu (receptu) ve všech kusech.

Recepty, v nichž překročeny jsou maximální dávky léčiv, uvedené v III. tabulce VIII. vydání rakouské farmakopoee, smějí toliko tenkráte v předepsaném způsobu býti dispensovány, když lékař k váze doložil vykřičník (!).

Kromě toho se nařizuje, že váhy v receptu předepsaných léčiv, která jsou obsažena v tabulce maximálních dávek, od lékaře přesně naznačeny býti mají netoliko číslicemi, nýbrž i slovy.

Když se vydávají oddělené prášky, jest zapověděno ze zdravotních ohledů papírové obálky otvírati nafukováním pomocí úst.

§ 5.

Recept ve všech částech psán buď zřetelně a čitelně. Na recepty, nečitelně psané nebo lékárníkovi ne zcela srozumitelné, nesmí vydán býti žádný lék, dokud předpisující lékař nepodá vysvětlení.

Na každém receptu doloženo buď zpravidla jméno a byt strany, pro kterou předepsaný lék jest určen, a jestliže by lékař toho opominul, buď to doloženo v lékárně. Odepřela-li by strana jich oznámiti, budiž recept s jejím srozuměním opatřen vhodným označením, kterým by se předešlo záměně při vydávání léku.

§ 6.

Opětná dispensace léku podle jednoho a téhož receptu dovolena jest toliko pro stranu na něm naznačenou.

Bylo-li by se s důvodem obávati, že by léku se zneužilo, předpisující lékař ať doloží ku příslušnému receptu doložku „*ne repetatur*“ a lékárníkovi jest zapověděno, vydávati opětně léky na recepty touto doložkou opatřené.

Blankety receptů s vytištěným „*ne repetatur*“ nejsou dopuštěny.

§ 7.

Vydávati léky na opis receptů a opisovati recepty v lékárnách jest zapověděno, kromě že by toho třeba bylo následkem jistých okolností, na př. pro dispensaci léku na náklad veřejných fondů, humanitních ústavů, nemocenských pokladen, spolků a pod., v kteréžto případnosti však výslovně buď poznamenána na opisu receptu příčina, proč opis byl zdělán.

Opis receptu budiž opatřen zřetelným označením lékárny a podpisem expedientovým.

§ 8.

Recepty s poznámkou „*cito*“ nebo „*statim*“ buďte co možná rychle připraveny.

§ 9.

Recepty s doložkou „*secundum meam praescriptionem*“ nebo s jinou poznámkou, která by poukazovala k tajnému dohodnutí nebo k jinaké úmluvě lékárníkově s lékařem, kterážto ve všech vztazích lékařových k lékárníkovi jest nedovolena, nesmějí v lékárnách býti připravovány. Lékařům zapovídá se, takových výrazů nebo poznámek užívati ve svých receptech.

§ 10.

Doložil-li lékař na receptu poznámku: „*Fiat expeditio simplex*“, buďte upotřebeny a účtovány toliko schrány v sazbě nejlevněji uvedené.

§ 11.

Když se taxují recepty na účet fondů a ústavů, pro které platí předpisy ordinační a dispensační normy, budiž lékárníkem poskytnuta sleva 50 procent s ceny za recepturní práce a 20 procent s vyšetřené taxovní ceny látek.

Při sazebních cenách za 200 gramů a 500 gramů léčiv jakož i při cenách za nádoby a obvazovací věci sleva procentová nemá místa.

Když lékaři a ranhojiči, mající domácí lékárnu, taxují tuto dotčené recepty, jsou zavázáni poskytnouti slevu 50 procent s ceny za recepturní práce.

§ 12.

Ceny ustanovené v sazbě slouží k výpočtu každého množství vydaného léku, je-li ustanovena toliko jedina cena.

Jsou-li ceny některého léčiva pro rozličná množství stupňovány, jest pro výpočet ceny množství mezi těmito stupni ležícího rozhodna cena nejbližšího nižšího stupně. Byla-li by však při tom překročena sazební cena pro nejbližší vyšší stupeň, tedy smí se čítati toliko cena tohoto stupně.*)

§ 13.

Nejmenší sazební cena pro oceňování některé věci kromě *Aqua fontis* při taxováních, ku kterým se nevztahují ustanovení ordinační a dispensační normy, činí pět haléřů, při taxováních podle ordinační a dispensační normy však toliko dva haléře.

Nečiní-li některá položka při výpočtu ceny celého haléře, smí počítati se za celý haléř, a rovněž jestliže při oceňování některého léčiva na jevo vyjde mimo jeden nebo několik haléřů ještě zlomek haléře, smí tento zlomek čítán býti za haléř celý.

§ 14.

Za *Aqua fontis* až do jednoho litru, jakož i za každý další litr smějí počítati se dva haléře, kromě že by jí užito bylo k odvaru nebo k nálevu.

§ 15.

Politický zemský úřad jest zmocněn, lékárníkům, kteří při odběru lihu kromě státní daně z kořalky jsou povinni zapravovati ještě obecní dávky z kořalky, k jich žádosti povoliti přiměřené zvýšení taxovní ceny za ty lihovité věci, které vyjmenovány jsou v seznamu k lékárnické sazbě připojeném.

§ 16.

Jestliže by v receptu lékař neudal zevrubněji váhu některé indifferentní součástky, nebo je-li ku přípravě této formy léčiva potřebí indifferentní přísady v receptu neuvedené, budiž při výpočtu ceny na receptu expedientem vyznačeno spotřebované množství indifferentní součástky nebo přísady.

O čítání léků předepsaných ve způsobě kapek platnost mají tato pravidla:

U mastných olejů, jakož i u těžkých silic, u tinktur, u zředěných kyselin minerálných a vodnatých tekutin vůbec čítá se 20 kapek, u ostatních silic, u octového étheru, u Hoffmannových kapek a chloroformu 25 kapek, u čistého étheru 50 kapek za jeden gramm.

§ 17.

Na každém receptu, podle něhož v některé veřejné nebo v některé domácí lékárně léky se připravují a vydávají, budiž před expedicí číslicemi zřetelně obnos sazby napsán a při prvním výpočtu ceny také podle materialií, práce a schran (nádob, krabiček a pod.) specifikován.

Ve veřejných lékárnách ten, jenž cenu léku vypočetl, vyznačiti má na receptě kromě ceny také datum a firmu lékárny a doložiti svůj podpis, kdežto ten, jenž lék expedoval, doložiti má na signatuře pokaždé datum expedice a svůj podpis.

Tytéž záznamy — při úchylném cenění také obnos sazby — buďte při opětné dispensaci některého léku podle téhož receptu učiněny pokaždé na receptu, vztažmo na signatuře.

§ 18.

Dovoleno jest vydávati léky a obvazovací látky níže sazby; v takovéto případnosti však budiž na receptu číslicemi poznamenána cena podle sazby i cena dobrovolně snížená.

Avšak léky a obvazovací látky níže sazby vydané musí býti téže bezvadné jakosti, jak předepsána jest ve farmakopoei, a nesmí také podle váhy snad býti méně podáno.

Také v ručním prodeji nesmějí ceny léčiv a obvazovacích látek nikdy výše čítány býti nežli podle položek lékárnické sazby.

§ 19.

Při vyměřování cen těch léčiv, která ve farmakopoei nejsou obsažena, mají se říditi političní úřadové ve případnostech k jich posouzení došlých těmi zásadami pro výpočet sazebních cen sazby lékárnické, jejichž znění jest připojeno k této sazbě lékárnické.

§ 20.

Pijavky nepokládají se za věc lékárnickou. Lékárníci však jsou povinni míti je v dobrém stavu v zásobě.

*) Příklad: Stojí-li podle lékárnické sazby 1 gram některého prostředku 10 h, 10 gramů tohoto prostředku 75 h, tedy za 9 gramů nebuď čítáno 90 h, nýbrž toliko 75 h.

Prodejní cena pijavek, čítajíc v to i dispensaci, ustanovuje se v lékárnách na 20 haléřův. Z této ceny nestrhne se žádné procento při dispensaci podle ordinační normy.

§ 21.

Lékaři a ranhojiči, kteří oprávněni nebo zavázáni jsou míti domácí lékárnu nebo příruční léky (nařízení ministeria vnitra ze dne 26. prosince 1882, Z. Ř. č. 182), mají chemické a farmaceutické (jednoduché i složené) preparáty, k zařízení nebo doplnění svých domácích lékáren nebo příručních léků potřebné, jakož i jiné léčivé přípravky odebírati výhradně z některé tuzemské veřejné lékárny a prokázati se o tom zvláštní knížkou odběrací, v níž uvedeno buď určitě jméno a váha léčiv a čas jich odběru, a lékárník potvrď to podpisem svým.

Při tom zůstavuje se stranám, aby se umluvily o snížení ceny.

§ 22.

Při čítání léků zvířecích budiž z vycházející úhrnné taxovní ceny poskytnuta srážka 25 procent.

§ 23.

Lékárníci jsou zavázáni, na skladě chovati prostředky osvěžující a desinfekční jakož i obvazovací věci, které jsou vytčeny ve „služebních předpisech pro porodní báby“ vydaných nařízením ministeria vnitra ze dne 10. září 1897, Z. Ř. č. 216, jakož i jsou oprávněni, míti ostatní náčiní k výstroji porodních bab potřebné.

Porodním babám budiž při přímém odběru těchto věcí z lékárny poskytnuta desetiprocentní sleva z ceny taxovní.

§ 24.

Lékárníci jsou povinni, ze státního serotherapeutického ústavu na skladě míti aspoň dvě láhvičky sera proti difterii po 1000 antitoxických jednotek podle 2. druhu sera proti difterii.

§ 25.

K lékárnické sazbě připojené seznamy officinálních léčiv, kterých se užívá také technicky, ekonomicky nebo dieteticky, mají býti rukojetí, aby byla provedena nařízení ministerií vnitra a obchodu ze dne 17. září 1883, Z. Ř. č. 152, a ze dne 17. června 1886, Z. Ř. č. 97.

§ 26.

Každý přestupek nařízení výše položených bude potrestán, ač nevztahuje-li se k němu obecný zákon trestní, pokutou peněžitou až do 200 K nebo vězením až do 14 dní (nařízení ministerské ze dne 30. září 1857, Z. Ř. č. 198).

§ 27.

Předpisy, kromě tohoto nařízení platné, týkající se odebírání, chování a prodávání lékárnického zboží a léků, trvají v platnosti.

Bienerth m. p.

Zákonník říšský

pro

království a země v radě říšské zastoupené.

Částka CVI. — Vydána a rozeslána dne 18. prosince 1906.

Obsah: (Čís. 237—239.) 237. Vyhláška, že obec Ronchi byla vřaděna do deváté třídy tarifu vojenského nájemného. — 238. Nařízení, jímž se mění § 3 ministerského nařízení ze dne 13. února 1902, kterým byl uveden ve skutek zákon ze dne 26. ledna 1902 o platech a výslužném systemisovaných učitelů při římsko-katolických a řecko-katolických theologických ústavech diecesních a při theologických ústavech ústředních v Gorici a Zadru. — 239. Vyhláška, že byla Nejvyšší koncesse pro místní dráhu ze stanice Tlumacz-Pałahicze do Tlumacze převedena na obecního starostu v Tlumaczi, dr. Antonína Howurku, ve spolku s c. k. notářem a velkostatkářem v Tlumaczi, Ladislavem Dolaisem. — Oprava.

237.

Vyhláška ministeria zemské obrany a ministeria finančního ze dne 30. října 1906,

že obec Ronchi byla vřaděna do deváté třídy tarifu vojenského nájemného.

Dodatkem k vyhlášce ze dne 14. prosince 1900, Z. Ř. č. 214, ve shodě s c. a k. říšským ministeriem vojenství obec Ronchi v Přímoří zařaďuje se do deváté třídy nájemného tarifu pro vojenské ubytovací účely až do konce roku 1910 platného.

Korytowski m. p. **Latscher** m. p.

238.

Nařízení ministra věcí duchovních a vyučování a ministra finančního ze dne 30. listopadu 1906,

jímž se mění § 3 ministerského nařízení ze dne 13. února 1902, Z. Ř. č. 35, kterým byl uveden ve skutek zákon ze dne 26. ledna 1902, Z. Ř. č. 25, o platech a výslužném systemisovaných učitelů při římsko-katolických a řecko-katolických theologických ústavech diecesních a při theologických ústavech ústředních v Gorici a Zadru.

Podle ustanovení § 3, prvního odstavce zákona ze dne 26. ledna 1902, Z. Ř. č. 25, má býti s professory při římsko-katolických a řecko-katolických theologických ústavech diecesních a při theologických ústavech ústředních v Gorici a Zadru, co se týče jejich zaopatření při přestupu na odpočinek, nakládáno podle pravidel platných pro professory na státních školách středních. Proto ustanovení zákona ze dne 24. května 1906, Z. Ř. č. 105, o zvýšení výslužného civilních státních úředníků (státních učitelů) a sluhů vlastním pojištěním mají se vztahovati také na professory těchto theologických ústavů diecesních a ústředních.

Následkem toho § 3 ministerského nařízení ze dne 13. února 1902, Z. Ř. č. 35, pozbývá platnosti ve svém dosavadním znění a má zníti nyní takto:

Do základu pro vyměření odpočinkového platu, který podle ustanovení odstavce 1, § 3 zákona ze dne 26. ledna 1902, Z. Ř. č. 25, přísluší systemisovaným učitelům při římsko-katolických a řecko-katolických theologických ústavech diecesních a při theologických ústavech ústředních v Gorici a Zadru, budiž kromě aktivitních požitků započitatelných

podle platných pravidel započten ještě obnos, který se rovná nejnižšímu právě stupni aktivitního přídavku pro schopné výslužného professory svrchu řečených učilišť, jak jest vyměřen v §§ 1 a 2 nařízení ministra věcí duchovních a vyučování a ministra finančního ze dne 13. února 1902, Z. Ř. č. 35, a který proto činí v jednotlivém případu 400, vztažmo 480, vztažmo 560 K. Aktivní učitelé při těchto ústavech mají odváděti od 1. června 1906 za příčinou výslužného náboženskému fondu stálý roční příspěvek, který činí 3·8 procenta aktivitního služného čitatelného pro vyměření výslužného a který bude vybírán v měsíčních lhůtách při výplatě služného.

Korytowski m. p. **Marchet** m. p.

239.

Vyhláška ministeria železnic ze dne 11. prosince 1906,

že byla Nejvyšší koncesse pro místní dráhu ze stanice Tlumacz-Pałahicze do Tlumacze převedena na obecního starostu v Tlumaczi, dr. Antonína Howurku, ve spolku s c. k. notářem a velkostatkářem v Tlumaczi, Ladislavem Dolaisem.

Poněvadž obecní starosta v Tlumaczi, dr. Antonín Howurka, ve spolku s c. k. notářem a velkostatkářem v Tlumaczi, Ladislavem Dolaisem, trhovou smlouvou ze dne 2. října 1906 nabyl místní dráhy ze stanice Tlumacz-Pałahicze do Tlumacze, která byla vystavena a provozována Tlumačskou cukrovarní společností „Cukrowarnia w Tłumaczu, Gumiński, Volter i spółka“ na základě Nejvyšší koncessní listiny ze dne 21. října 1892, Z. Ř. č. 198, a převedena vyhláškou železničného ministeria ze dne 18. června 1902, Z. Ř. č. 125, podle koncesse na Chropinskou cukrovarní akciovou společnost, proto se koncessní práva a povinnosti, které měla svrchu řečená Tlumačská cukrovarní společnost, vztažmo její právní nástupkyně Chropinská cukrovarní akciová společnost, převádějí na základě Nejvyššího zmocnění na obecního starostu v Tlumaczi, dr. Antonína Howurku, ve spolku s c. k. notářem a velkostatkářem v Tlumaczi, Ladislavem Dolaisem.

Z této příčiny stanoví se přiměřeně ke změněným poměrům, že ustanovení pod čís. I. a II. vyhlášky železničného ministeria ze dne 18. června 1902, Z. Ř. č. 125, zůstanou platna s tou obměnou, že první odstavec v § 6 má zníti:

„Jakožto skutečný zakládací kapitál povolené dráhy stanoví se nyní nejvyšší podání 28.000 K za místní dráhu, čítajíc k němu řádně prokazatelné vedlejší výdaje, které jsou podrobeny schválení státní správy.“

Kromě toho budiž v textu slovo „koncessionářka“ pokaždé nahrazeno slovem „koncessionáři“.

Derschatta m. p.

Oprava.

Ve LXXXVII. částce Zákonníka říšského z roku 1901, obsahující pod čís. 197 nařízení ministeria finančního ze dne 27. listopadu 1901, jímž bylo kontrolní měřidlo mladinky, patent Erhard-Schau, připuštěno k úřednímu stanovení mladinkového množství a byl jeho popis, jakož i předpis o jeho užívání vyhlášen, má v oddíle I, *a*, lit. *H*, odstavci 4, 3. řádku (stránka 574) místo „kolmým hnacím hřídelem 15“ správně státi „**vodorovným hnacím hřídelem 15**“.

Zákonník říšský

pro

království a země v radě říšské zastoupené.

Částka CVII. — Vydána a rozeslána dne 22. prosince 1906.

Obsah: (Čís. 240—243.) 240. Vyhláška, že byla královská uherská hlavní celnice II. třídy na nádraží ve Vörösstorony (Porcsesdu) zmocněna užívati stručného opovídacího řízení v železničné dopravě. — 241. Nařízení, že byly změněny lhůty ke placení činžovní daně domovní v berním výběrčím okresu Novobydžovském. — 242. Vyhláška, že byly změněny lhůty vyhláškou ze dne 4. února 1904 vyhlášené pro cejchování můstkových vah tam zevrubněji popsaných. — 243. Nařízení o výrobě zlatých a stříbrných věcí k vývozu z celního území ustanovených, s menším nežli nejnižším pro tuzemsko určeným ryzím obsahem zhotovených a o obchodu s takovými výrobky, pak o řízení při vývozu a opětném dovozu nepuncovaných zlatých a stříbrných věcí.

240.

Vyhláška ministeria finančního ze dne 13. prosince 1906,

že byla královská uherská hlavní celnice II. třídy na nádraží ve Vörösstorony (Porcsesdu) zmocněna užívati stručného opovídacího řízení v železničné dopravě.

Podle oznámení královského uherského finančního ministeria byla královská uherská hlavní celnice II. třídy na nádraží ve Vörösstorony (Porcsesdu) zmocněna užívati stručného opovídacího řízení v železničné dopravě.

Korytowski m. p.

241.

Nařízení ministeria finančního ze dne 17. prosince 1906,

že byly změněny lhůty ke placení činžovní daně domovní v berním výběrčím okresu Novobydžovském.

Na základě zákona ze dne 11. června 1894, Z. Ř. č. 110, nařizuje se, že činžovní daň domovní, která v berním výběrčím okresu Novobydžovském podle dosud platných předpisů byla placena ve čtvrtletních, napřed dospělých lhůtách dne 1. ledna, 1. dubna, 1. července a 1. října, budoucně má býti placena v tomto berním výběrčím okresu ve čtyřech stejných lhůtách dne 1. února, 1. května, 1. srpna a 1. listopadu každého roku napřed dospělých.

Tytéž lhůty splatnosti mají podle § 7 zákona ze dne 9. února 1882, Z. Ř. č. 17, platnost míti

také pro pětiprocentní daň z ryzího výtěžku budov, které následkem stavby zcela nebo částečně jsou osvobozeny od domovní daně činžovní.

Nařízení toto nabude moci dnem 1. ledna 1907.

Korytowski m. p.

242.

Vyhláška ministeria obchodního ze dne 18. prosince 1906,

že byly změněny lhůty vyhláškou ze dne 4. února 1904, Z. R. č. 13, vyhlášené pro cejchování můstkových vah tam zevrubněji popsaných.

Čtyřicátý čtvrtý dodatek k cejchovnímu řádu, vyhláškou obchodního ministeria ze dne 4. února 1904, Z. Ř. č. 13, vyhlášený, mění se v oddíle *D*, čísle 7 a 9, v příčině lhůt pro cejchování můstkových vah, jejichž zarážecí úpravy uvádějí se v činnost tlakem vody nebo páry nebo stlačeným vzduchem, a ustanovuje se, že tyto dva odstavce mají příště zníti:

„7. Můstkové váhy, jejichž zarážecí úpravy uvedeným tuto podmínkám nevyhovují, smějí (šetříc zvláštních ustanovení následujících čísel 8 až 10) ještě až do 31. prosince 1909 podrobeny býti prvnímu cejchování a až do 31. prosince 1915 přecejchování.

9. Váhy, jejichž zarážecí úpravy jsou poháněny pumpami, budou počínajíc 1. lednem 1910 toliko tenkráte připuštěny k prvnímu cejchování, je-li jakékoli klesnutí můstku vhodnými úpravami účinně zamezeno (srov. oddíl *B*, číslo 5 *d* a oddíl *A*, číslo 2).“

Fořt m. p.

243.

Nařízení ministeria finančního ze dne 21. prosince 1906

o výrobě zlatých a stříbrných věcí k vývozu z celního území ustanovených, s menším nežli nejnižším pro tuzemsko určeným ryzím obsahem zhotovených a o obchodu s takovými výrobky, pak o řízení při vývozu a opětném dovozu nepuncovaných zlatých a stříbrných věcí.

Aby byla doplněna a dále upravena ustanovení vydaná nařízením finančního ministeria ze dne 11. února 1905, Z. Ř. č. 21, o výrobě zlatých a stříbrných věcí určených k vývozu z celního území, a měníc částečně položku 5 výnosu finančního ministeria ze dne 30. listopadu 1866, Z. Ř. č. 149, vydávají se tato ustanovení, aby byl proveden § 19 císařského nařízení ze dne 26. května 1866, Z. Ř. č. 75:

Oddíl I.

Výroba zlatých a stříbrných věcí s menším nežli nejnižším pro tuzemsko ustanoveným ryzím obsahem pro vývoz do celního cizozemska a obchod s takovými výrobky.

Zhotovování zlatých a stříbrných věcí s menším nežli nejnižším pro tuzemský obchod ustanoveným ryzím obsahem a obchod s takovými výrobky jsou dovoleny toliko podle následujících ustanovení:

1. Výroba zlatých a stříbrných věcí menšího zrna smí se konati toliko pro vývoz mimo celní území a toliko na základě dříve dosaženého písemného povolení příslušného puncovního úřadu. Rovněž obchodníci, kteří se chtějí zabývati vývozem zlatých a stříbrných věcí menšího zrna, mají si vymoci povolení příslušného puncovního úřadu, nežli tento obchod počnou provozovati. V žádosti za povolení k výrobě zlatých a stříbrných věcí menšího zrna nebo k vývoznému obchodu s nimi strany mají se výslovně podrobiti předpisům tohoto nařízení.

Jsou-li tu skutečnosti, pro které se strana nejeví býti dostatečně hodnověrnou, povolení může býti odepřeno neb udělené povolení odňato. Povolení může býti kromě toho odvoláno, zneužije-li se ho, nebo nešetří-li se hrubě a opětovně předpisů v tomto nařízení obsažených.

2. Živnostníci, kterým bylo dovoleno vyráběti zlaté a stříbrné věci s menším ryzím obsahem nežli s nejnižším pro tuzemský obchod ustanoveným, mají ohlásiti v každém případu zvláště nebo, zabývají-li se stále s výrobou věcí menšího zrna, mají

ohlašovati občasně v určitých lhůtách počet, druh a váhu vyráběných kusů, uvedouce lhůtu, ve které se výroba bude díti, písemně příslušnému puncovnímu úřadu a mají podržeti opis ohlášky, která musí býti opatřena buďto visem puncovního úřadu nebo doložena poštovským podacím lístkem a předložiti k žádosti kontrolním zřízencům dohled vykonávajícím.

Výroba smí teprve tenkráte býti započata, když byla její ohláška odeslána.

Vzorce ohlášek vydávají se u puncovních úřadů za náhradu výrobních nákladů.

3. Kdyby zlaté a stříbrné věci menšího zrna nebyly vyrobeny v době, která byla v ohlášce k tomu vyhlédnuta, nebo byla-li toliko jejich část vyrobena, budiž to oznámeno včasně příslušnému puncovnímu úřadu, avšak pokaždé aspoň uplynutím doby pro výrobu uvedené.

Pokažené kusy, pak takové kusy, o nichž nelze očekávati, že budou v celním cizozemsku odbyty, buďte k návrhu vlastníkovu po zjištění počtu, druhu a váhy kusů pod úřední kontrolou rozbity, poněvadž není přípustno, aby byly zcizeny v královstvích a zemích na říšské radě zastoupených nebo v zemích koruny Uherské.

4. Zasílati zlaté a stříbrné věci menšího zrna jest vzhledem ku předpisům §§ 19 a 75 puncovního zákona přípustno výhradně toliko za příčinou vývozu z celního území, tedy toliko potud, pokud jest zásilka dopravním úkonem pro vyřízení vývozního obchodu; zaslání smí se kromě toho státi toliko pod úřední kontrolou příslušného puncovního úřadu. Pod uvedenými podmínkami a šetří-li se předpisů v tomto nařízení obsažených, jest tedy dovoleno zasílání zlatých a stříbrných věcí menšího zrna v Rakousko-uherském mocnářství mezi vyrabiteli a vývozníky, jakož i opětný dovoz zlatých a stříbrných věcí menšího zrna do cizozemska zaslaných, aby byly znova vyvezeny.

5. Aby byla kontrolována tuzemská doprava zboží mezi vyrabiteli zlatých a stříbrných věcí menšího zrna a obchodníky k vývozu takových výrobků oprávněnými, buďte věci k zaslání určené předloženy puncovnímu úřadu pro zasilatele zboží příslušnému nebo zřízenci ku provedení kontrolního úředního výkonu vyslanému konsignací ve dvou stejnopisech vyhotovenou, která má obsahovati jméno a bydliště zasilatelovo a adresátovo, druh a počet kusů věcí jakož i jejich čistou váhu. Po vykonaném úředním ohledání a po přiměřeném záznamu na konsignacích budiž zboží zabaleno pod bezprostředním úředním dozorem. Zásilkové kusy buďte zapečetěny úřední pečetí a, přeje-li si toho strana, také její pečetí a buďte potom zaslány puncovním úřadem na náklad strany nebo stranou pod úředním dohledem adresátu.

Má-li příjemce zásilky své sídlo v úředním okresu jiného puncovního úřadu, budiž jeden stejnopis dotčené konsignace ihned zaslán tomuto úřadu; to se má státi také při zásilkách zboží osobám nebo firmám do zemí koruny Uherské, oprávněným k obchodu s výrobky menšího zrna.

Není-li adresát živnostníkem neb obchodníkem oprávněným k obchodu se zlatým a stříbrným zbožím menšího zrna, budiž zboží k zaslání podané vráceno straně s potřebnými vysvětlivkami.

Přeje-li si toho strana a dopouštějí-li toho služební poměry, dotčené kontrolní úřední výkony mohou býti předsevzaty také v obchodních místnostech strany. V takových případech buďte nahrazeny úřadu výdaje vysláním potřebných zřízenců vzniklé.

V jedné a téže osadě zlaté a stříbrné věci menšího zrna smějí býti zasílány mezi živnostníky a obchodníky oprávněnými k obchodu s takovými výrobky také bez přímého spolupůsobení puncovního úřadu; avšak v takových případech zasilatel má předložiti puncovnímu úřadu ve 24 hodinách ve dvou stejnopisech vyhotovenou konsignaci zaslaných věcí; jeden exemplář konsignace má býti opatřen adresátovým potvrzením příjmu.

Toto dovolení může býti uděleno výjimečně pro obchod mezi sousedními osadami.

6. Postup, kterého jest šetřiti při vývozu zlatých a stříbrných věcí menšího zrna a při opětném snad dovozu takových výrobků, jest upraven v II. oddíle tohoto nařízení, kterým se vydávají ustanovení pro vývoz a opětný dovoz nepuncovaných zlatých a stříbrných věcí vůbec.

7. Živnostníci, kterým byla dovolena výroba, pak obchodníci, kterým byl dovolen vývoz zlatých

a stříbrných věcí menšího zrna, jsou zavázáni, chovati tyto věci ve zvláštních schranách odděleně od zboží ku prodeji v tuzemsku ustanoveného; rovněž pracovní materiál pro zlaté a stříbrné věci menšího zrna nesmí býti směšován s materiálem pro výrobky dobrého zrna; obchodníci, pak ti živnostníci, kteří mají prodejovou místnost od výrobiště různou, nesmějí chovati věci menšího zrna v místnostech, ve kterých se na prodej chovají věci dobrého zrna (puncované) k drobnému prodeji.

Vyrabitelé a obchodníci jsou kromě toho zavázáni, vésti přesné zápisky o svých zásobách výrobků menšího zrna, ve kterých budiž zapisován každý přírůstek (výrobou neb obdržením zásilek) a každý úbytek (zasláním pod úřední kontrolou nebo rozbitím) v den, kterého se stal. Tyto zápisky, které mají býti vedeny, co se týče jejich formy, založení a způsobu jejich užívání podle toho, čeho hlavní puncovní úřad bude požadovati z kontrolních ohledů, musí podávati vysvětlení o počtu, druhu a váze věcí a musí souhlasiti s výkazy, které se předkládají podle předpisů tohoto nařízení puncovnímu úřadu. Nově vyrobené věci buďte pokaždé před svým úplným dohotovením zapsány do zápisku.

8. Uvedená nařízení vztahují se také k výrobě a zasílání zlatých a stříbrných věcí dobrého zrna, mají-li býti vyvezeny do celního cizozemska podle § 19 puncovního zákona, jsouce osvobozeny od úředního puncování a od zapravení poplatku, a nebyly-li proto podrobeny kontrolnímu úřednímu ohledání svého ryzího obsahu.

Úchylka od ustanovení pro výrobky menšího zrna platných má toliko potud místo, pokud ohláška v 2. odstavci dotčená může býti učiněna také po počátku výroby, avšak před dohotovením zboží a že nepožaduje se oddělení pracovního materiálu pro takové výrobky.

Oddíl II.

Řízení při vývozu nepuncovaných zlatých a stříbrných věcí (dobrého zrna nebo menšího zrna) do celního cizozemska a postup při opětném dovozu takových výrobků.

9. Zlaté a stříbrné věci k vývozu z celního území určené, podle § 19 puncovního zákona od úředního puncování a zapravení kontrolního poplatku výjimečně zproštěné, buďte podle dotčeného zákonného místa vyváženy pod kontrolou puncovního úřadu.

K tomuto účelu buďte předloženy příslušnému puncovnímu úřadu nebo zřízenci ku provedení kontrolního úředního výkonu vyslanému s konsignací, která má obsahovati jméno a bydliště zasilatelovo a adresátovo, druh a počet kusů věcí, pak čistou jejich váhu jakož i pohraničnou celnici, přes kterou se výstup má státi, a která buď předložena ve dvou stejnopisech.

Puncovní úřad, vztažmo zřízenec od něho vyslaný má provésti kontrolní úřední úkony v § 19 puncovního zákona uvedené a se přesvědčiti, zdali konsignace s obsahem zásilky souhlasí. Potom budiž zboží pod úředním dohledem zabaleno. Jak na zásilce samé tak i na konsignacích budiž vyznačeno nápadným způsobem, že zásilka má býti dostavena k pohraničné celnici. Zásilkové kusy buďte úředně zapečetěny, běžnými čísly opatřeny a pak straně pro vývoz odevzdány.

Konsignace buďte opatřeny běžným číslem na zásilce samé uvedeným a potvrzením, že předepsané kontrolní úřední úkony byly vykonány. Byly-li na věcech učiněny známky pro zjištění totožnosti (odstavec 11), budiž vyznačen na konsignacích také zvolený způsob pro zjištění totožnosti. Mimo to budiž na nich poznamenána lhůta, ve které zásilka má býti dostavena u pohraničné celnice stranou jmenované. Jeden stejnopis budiž vydán straně a od ní k zásilce připojen, druhý stejnopis budiž zaslán bezprostředně pohraničné celnici.

Přeje-li si toho strana, tyto úřední úkony mohou býti předsevzaty také v jejích obchodních místnostech, připouštějí-li to služební poměry kontrolního úřadu. V takových případech buďte nahrazeny úřadu výdaje s vysláním potřebných zřízenců spojené.

Spolupůsobení celnice puncovnímu úřadu nejblíže ležící, jak jest předepsáno v 5. odstavci výnosu c. k. finančního ministerstva ze dne 30. listopadu 1866, Z. Ř. č. 149, nevyžaduje se příště při vývozu nepuncovaných zlatých a stříbrných věcí.

Pohraničná celnice má ohledati, zdali jest úřední zavěrací pečeť na zásilce neporušena, má opatřiti konsignaci k ní přiloženou, jakož i stejně znějící, puncovním úřadem zaslanou konsignaci

potvrzením výstupu a zaslati posléz řečený stejnopis konsignace puncovnímu úřadu.

Puncovní úřad má bdíti nad tím, zdali konsignace opět došla a zdali lhůta dostavovací byla zachována, a kdyby strana nezachovala se podle předpisů, zavésti trestní řízení, vztažmo postupovati podle 13. odstavce, III. oddílu, tohoto nařízení.

10. Z celního cizozemska došlé zásilky nepuncovaných zlatých a stříbrných věcí, které jsou označeny od strany, vztažmo v průvodních papírech jako výrobky celního území z cizozemska zpět došlé, buďte zaslány od celnice nejbližšímu puncovnímu úřadu nebo k žádosti strany puncovnímu úřadu od ní označenému.

Je-li prokázána totožnost dovezených zlatých a stříbrných věcí s nepuncovanými zlatými a stříbrnými věcmi svou dobou vyvezenými a není-li překročena lhůta tří let ode dne vývozu, tedy puncovní úřad, který jest příslušen vykonávati kontrolu nad příjemcem zásilky, proveda záznamy, jichž je třeba ku kontrole, vydá věci adresátu, ač svědčí-li zásilka tomu živnostníku neb obchodníku, který zaslal věci do cizozemska.

Příjemce má zapsati věci podle 7. čísla tohoto nařízení do zápisku o svých zásobách výrobků menšího zrna.

Aby nepuncované zlaté a stříbrné věci z cizozemska došlé byly odbaveny podle tohoto řízení u puncovního úřadu, musí býti předložena konsignace, ze které lze seznati jméno a bydliště zasilatelovo a příjemcovo, druh a počet kusů věcí jakož i jejich čistou váhu, pak puncovní úřad, který odbavil zásilku při vývozu. Podle možnosti budiž udáno také běžné číslo vývozní zásilky, ze které kusy pocházejí.

Tato konsignace bude prozkoumána, zdali se srovnává s obsahem zásilky, a bude za základ položena pro zjištění totožnosti jakož i při dalších kontrolních úředních úkonech. Celní průvodní listina zásilky, byvši opatřena potvrzením totožnosti, budiž zpět zaslána celnici, která na základě potvrzení totožnosti puncovním úřadem vydaného má poznamenati toliko, že byla zásilka beze cla odbavena.

Shledá-li však puncovní úřad, že není hodnověrně prokázána totožnost dovezených nepuncovaných zlatých a stříbrných věcí s věcmi svou dobou vyvezenými, nebo uplynula-li více než tři léta ode dne vývozu, zboží musí býti pokládáno na roveň cizozemským výrobkům, proto musí býti s ním nakládáno podle § 33 puncovního zákona.

Stejným způsobem budiž postupováno, svědčí-li z cizozemska došlé zásilky nepuncovaných zlatých a stříbrných věcí jiným osobám nežli těm živnostníkům neb obchodníkům, kteří je vyvezli.

Hlavní puncovní úřad v případech zřetele hodných může prominouti překročení tříleté lhůty pro zpětný dovoz ustanovené.

11. Aby bylo usnadněno potvrzení totožnosti tuzemských výrobků při zpětném dovozu, zavádí se označení nepuncovaných vyvážených zlatých a stříbrných věcí značkou (vývoznou známkou), která označuje, že jsou k vývozu určeny a která bude vyražena po způsobu punce na věcech. Vývozná známka bude učiněna zdarma puncovním úřadem, vztažmo za bezprostředního úředního dozoru stranou nebo jejím zřízencem. Je-li za tou příčinou třeba, aby byl úřední zřízenec vyslán, strana má nahraditi náklady s tím spojené. Kontrolní zřízenec uschová opět pokaždé v takovém případu punc po skončeném označování.

Přeje-li si toho strana, vývozná známka se neučiní. Aby však stotožnění při zpětném dovozu bylo umožněno, může při vývozu býti připojen k vývozné konsignaci zevrubný popis, po případu výkres nebo fotografický snímek věcí nebo podle úsudku hlavního puncovního úřadu mohou býti učiněny výjimečně také jiné značky totožnosti na nepuncované vyvážených věcech (na příklad olověné pečeti), jakož i může býti dopuštěno, aby bylo upotřebeno jiných vhodných způsobů stotožňovacích.

Oddíl III.

Ustanovení všeobecná.

12. Práce v tomto nařízení puncovním úřadům přidělené mohou býti přeneseny se schválením finančního ministeria zcela nebo z části puncovnám nebo také jiným úřadům nebo zřízencům; v případech takové delegace bude straně oznámen úřad, který má vykonávati kontrolu nad ní.

13. Přestupky předpisů tohoto nařízení, jeví-li se býti skutky podle puncovního zákona

trestnými, budou potrestány podle trestních ustanovení císařského nařízení ze dne 26. května 1866, Z. Ř. č. 75; není-li však příčiny, aby bylo zavedeno trestní řízení podle puncovního zákona, budou potrestány hlavním puncovním úřadem pořádkovými pokutami ode 2 až do 200 K.

Pod podmínkami v odstavci 1 uvedenými bude také odňato povolení k výrobě zlatých a stříbrných věcí menšího zrna, vztažmo k vývoznému obchodu s takovými výrobky.

14. Proti všem na základě tohoto nařízení učiněným opatřením puncovních úřadů nebo kontrolních zřízenců může býti podána stížnost k hlavnímu puncovnímu úřadu; na rozhodnutí tohoto úřadu pak může býti podána stížnost k c. k. finančnímu ministeriu.

15. Toto nařízení nabude moci dnem 1. ledna 1907. Ustanovení 5. čísla výnosu c. k. finančního ministeria ze dne 30. listopadu 1866, Z. Ř. č. 149, a nařízení ze dne 11. února 1905, Z. Ř. č. 21, pozbývají platnosti, pokud se nedají srovnati s předpisy tohoto nařízení.

Korytowski m. p.

Rok 1906.

Zákonník říšský

pro

království a země v radě říšské zastoupená.

Částka CVIII. — Vydána a rozeslána dne 24. prosince 1906.

Obsah: Čís. 244. Listina o koncessi pro místní dráhu z Dermula na Mendolu.

244.

Listina o koncessi ze dne 20. prosince 1906

pro místní dráhu z Dermula na Mendolu.

Na základě Nejvyššího zmocnění uděluji za podmínek dále uvedených ve shodě s účastnými ministeriemi „*Banca Cattolica Trentina*“, zapsanému společenstvu s obmezeným ručením v Tridentě, koncessi ke stavbě a ku provozování elektrické železnice, která budiž vystavěna jako místní dráha o rozchodu úzkém ze stanice Dermulské, navržené místní dráhy Trident—Malè na Mendolu, podle ustanovení zákona o povolování železnic ze dne 14. září 1854, Z. Ř. č. 238, jakož i podle zákonů ze dne 31. prosince 1894, Z. Ř. č. 2 z r. 1895, a ze dne 24. prosince 1905, Z. Ř. č. 216:

§ 1.

Pro železnici, o niž jedná tato koncessní listina, požívá koncessionářka výhod v článku V zákona ze dne 31. prosince 1894, Z. Ř. č. 2 z r. 1895, vytčených.

§ 2.

Koncessionářka jest povinna stavbu povolené železnice nejdéle do dvou let, počítajíc ode dneška, dokonati, vystavěnou dráhu pak veřejné vozbě odevzdati a po celou dobu koncesse pravidelnou vozbu po ní provozovati.

Za dodržení stavební lhůty tuto dotčené, jakož i za vystavění a vystrojení dráhy podle koncesse koncessionářka jest povinna k žádosti státní správy dáti jistotu, složíc přiměřenou kauci v papírech cenných k ukládání sirotčích peněz způsobilých.

Kauce tato může prohlášena býti za propadlou, nedostojí-li se uvedenému závazku.

§ 3.

K vystavění této povolené železnice propůjčuje se koncessionářce právo expropriační podle ustanovení příslušných předpisů zákonných.

Totéž právo bude koncessionářce propůjčeno také při vlečných drahách od ní snad vystavěných, když státní správa uzná, že zřízení jich jest veřejnosti prospěšné.

§ 4.

Koncessionářka má se chovati při stavbě a provozování povolené dráhy podle obsahu této koncesse a podle podmínek koncessních, které určí ministerium železniční, jakož i podle příslušných zákonův a nařízení, zejména podle zákona o povolování železnic, daného dne 14. září 1854, Z. Ř. č. 238, a provozovacího řádu železničního, daného dne 16. listopadu 1851, Z. Ř. č. 1 z r. 1852, pak podle zákonův a nařízení, jež příště snad budou vydány. Co se týče provozování vozby, bude se moci od opatření bezpečnostních a předpisů vozebních, předepsaných v provozovacím řádě železničném a v příslušných dodatečných nařízeních, upustiti dotud, pokud ministerium železniční shledá, že se to může, hledě ke zvláštním dopravním a vozebním poměrům, zejména ke zmírněné rychlosti největší povoliti, a budou pak platnost míti zvláštní předpisy provozovací, které vydá ministerium železniční.

§ 5.

Vojsko budiž dopravováno za levnější ceny. O platnosti vojenského tarifu pro dopravu osob a věcí, jakož i ve příčině výhod vojáků cestujících platí to, co o tom na rakouských státních drahách toho kterého času jest ustanoveno.

Tato ustanovení vztahují se také k zeměbraně a domobraně obojí polovice říše, k zemským střelcům Tyrolským a k četnictvu, a to nejen když konají cesty na účet eráru, ale i ve službě na svůj účet ke cvičením ve zbrani a ke shromážděním kontrolním.

Koncessionářka zavazuje se, že přistoupí k úmluvě, učiněné od společností rakouských železnic o zjednání a pohotově chování věcí výpravných k transportům vojenským a o pomoc vespolnou zapůjčováním personálu a vozidel při větších dopravách vojenských, též ku předpisům pro železnice za války svou dobou platným, jakož i k dodatečné úmluvě o dopravě nemocných a raněných, k dopravě ležmo dodaných na účet eráru vojenského, kteráž úmluva vešla ve skutek dne 1. června 1871.

Předpis svou dobou platný pro vojenské dopravy po železnicích, pak předpisy svou dobou platné pro železnice za války nabudou závaznosti pro koncessionářku dnem zahájení vozby po povolené dráze. Předpisy vytčeného druhu, které teprve po tomto čase budou vydány a Zákoníkem říšským nebudou vyhlášeny, nabudou moci pro koncessionářku, jakmile by jí úředně byly oznámeny.

Těmito závazky jest koncessionářka vázána jen potud, pokud mohou se vyplniti podle podružné povahy této trati a podle polehčení povoleného v příčině založení, vystrojení a zařízení provozovacího.

Koncessionářka zavazuje se, že zřízení bude míti k vysloužilým poddůstojníkům vojska, válečného loďstva námořského i zeměbrany při obsazování míst služebních podle zákona daného dne 19. dubna 1872, Z. Ř. č. 60.

§ 6.

Pro dopravu civilních strážných sborů (stráže bezpečnostní, finanční a pod.) mají míti obdobnou platnost snížené sazby při dopravě vojska platné.

§ 7.

Kromě že by státní správa výslovně svolila, koncessionářka není oprávněna, provozování povolené železnice přenechati osobám jiným.

Státní správa vyhrazuje sobě právo, kdykoli převzíti vozbu povolené železnice a provozovati ji potom po ještě zbývající dobu koncessní na účet koncessionářčin.

V tomto případu koncessionářka jest zavázána nahraditi státní správě náklady s tímto provozováním skutečně vzešlé.

Podmínky tohoto provozování budte ostatně upraveny vozební smlouvou, která bude s koncessionářkou učiněna.

§ 8.

Koncessionářka jest zavázána postarati se o invalidní a starobní zaopatření svých zřízenců a jich příslušníků a k tomu konci přistoupiti k pensijnímu ústavu svazu rakouských drah místních, leč by pro povolený železničný podnik byla zřízena zvláštní pensijní pokladna alespoň se stejnými výhodami

pro členy, vztažmo alespoň se stejnými závazky pro koncessionářku, jako jsou u řečeného pensijního ústavu.

Toto invalidní a starobní zaopatření buď provedeno tím způsobem, že koncessionářka nebo podnik na její místo nastupující má přihlásiti u pensijního ústavu svazu rakouských drah místních, vztažmo u své vlastní pensijní pokladny definitivní zřízence tím dnem, kterého byli definitivně ustanoveni, z ostatních zřízenců pak alespoň ty, kteří konají službu jako řidiči vozů, konduktéři, hlídači nebo staniční sluhové, a řádně se chovají, nejpozději po odbytých třech letech služebních.

§ 9.

Pod podmínkami a výhradami v článku XII zákona ze dne 31. prosince 1894, Z. Ř. č. 2 z r. 1895, uvedenými, koncessionářka jest zavázána, státní správě k její žádosti kdykoli dovoliti, aby dráhy spoluužívala pro dopravu mezi drahami již nebo budoucně zřízenými, ve státní správě jsoucími, a to tím způsobem, že státní správa jest oprávněna, volně ustanovíc tarify, za přiměřenou náhradu dopravovati nebo dopravovati dáti celé vlaky nebo jednotlivé vozy po spoluužívané dráze nebo jednotlivých tratech jejích.

§ 10.

Koncessionářce propůjčuje se právo, se zvláštním povolením státní správy a za podmínek od ní ustanovených zříditi akciovou společnost, která vejde ve všechna práva a závazky koncessionářčiny.

Koncessionářce propůjčuje se právo, až do částky státní správou stanovené vydati prioritní akcie, které svým zúrokováním a splácením budou míti přednost před kmenovými akciemi.

Dividenda, která bude náležeti prioritním akciím, dříve nežli by kmenové akcie nabyly nároku na dividendu, nesmí býti vyměřena výše nežli 5 procenty, avšak nebudiž při tom dopláceno z výtěžků let pozdějších.

Stanovy společnostní, jakož i formuláře akcií, které budou vydány, jsou podrobeny schválení státní správy.

Číslice skutečného i jmenovitého kapitálu zakládacího budiž schválena správou státní.

Při tom šetřeno buď zásady, že kromě skutečně učiněných a řádně prokázaných nákladů na vypracování návrhu, na stavbu a zařízení dráhy, jakož i na opatření dopravního obozu i na dotaci jistinné reservy, státní správou ustanovené, čítajíc k nim úroky interkalární za stavební doby skutečně zaplacené a snad ztrátu kursovní při opatření kapitálu skutečně vzniklou, nesmějí započteny býti žádné jiné jakékoli výdaje.

Jestliže by po dostavění dráhy ještě další nové stavby provedeny aneb vozební zařízení rozmnožený byly, příslušné náklady mohou býti připočteny ku kapitálu zakládacímu, když správa státní svolila k obmýšleným stavbám novým nebo k rozmnožení vozebních zařízení a když náklady řádně budou prokázány.

Veškerý zakládací kapitál budiž splacen za doby koncessní podle umořovacího plánu správou státní schváleného.

§ 11.

Správa státní zůstavuje sobě právo, dráhu tuto povolenou po jejím dostavení a po zavedení dopravy na ní v kterékoli době zakoupiti za těchto podmínek:

1. Pro ustanovení ceny zákupní vypočtou se roční ryzí výnosy podniku za posledních sedm let účetně uzavřených, která zákup předcházejí, od toho odečtou se ryzí výnosy nejnepříznivějších dvou let a potom vypočte se průměrný výnos ryzí ostatních pěti let.

2. Byla-li by dráha zakoupena dříve, než by prošlo berní osvobození v § 1 stanovené, tedy po zbývající dobu berního osvobození ryzí výnos takto vyhledaný těchto pěti let činí zákupní důchod, který prost daně bude vyplácen. Za čas po projití berního osvobození buď zároveň zákupní důchod tím způsobem vyhledán, že z výtěžků do výpočtu průměru pojatých vypočte se daň i s přirážkami podle procentové sazby příslušných let a pak od výtěžků odečte. K vyhledanému takto zbytku připočte se vzhledem k desítiprocentní dani, která ze zákupní renty potom má býti placena podle § 131, lit. *a)* zákona ze dne 25. října 1896, Z. Ř. č. 220,

přirážka rovnající se jedné devítině tohoto ryzího výtěžku.

3. Jestliže by dráha byla zakoupena teprve tehda, když dočasné berní osvobození v § 1 stanovené již minulo, tedy při výpočtu ročních ryzích výtěžků daně i s přirážkami a jinaké veřejné dávky na zakoupený železničný podnik připadající budte pokládány za výdaje provozovací.

Jestliže by berní povinnost netrvala po všechna léta do průměrného výpočtu čítaná, tedy také pro léta daně prostá budiž daň i s přirážkami podle procentové sazby příslušných let čítána a od výtěžku odečtena.

K ryzímu průměrnému výtěžku takto vyhledanému však vzhledem k desitiprocentní dani, kterou ze zákupného důchodu podle § 131, lit. *a)* zákona ze dne 25. října 1896, Z. Ř. č. 220, jest platiti, budiž připočtena přirážka rovnající se devítině těchto ryzích výtěžků.

4. Průměrný ryzí výtěžek, podle předcházejících ustanovení vyhledaný, bude potom vyplácen koncessionáře jakožto náhrada za zákup dráhy po zbývající ještě dobu koncessní v pololetních prošlých lhůtách, dne 30. června a 31. prosince každého roku.

5. Pakli by dráha před uplynutím sedmého roku vozebního byla zakoupena nebo když by průměrný ryzí výnos, podle předcházejících ustanovení v 1. až 3. odstavci vyhledaný, bez přirážky v 2. a 3. odstavci uvedené nedosahoval alespoň té roční částky, která se rovná té annuitě, které je třeba ke čtyřprocentnímu zúrokování akciového kapitálu státní správou schváleného a ke splacení jeho v době koncessní: tedy náhrada, kterou stát za zákup dráhy dá, bude záležeti v tom, že stát bude platiti svrchu vytčenou annuitu v pololetních prošlých lhůtách dne 30. června a 31. prosince každého roku dospělých a že nahradí koncessionáře důchodovou daň, z tohoto zákupného důchodu placenou.

6. Státu vyhrazuje se právo, že může kdy koli místo ještě nedospělých důchodových platů které ve smyslu předchozích odstavců koncessionářce má zapravovati, zaplatiti kapitál, který by se rovnal jistinné hodnotě těchto platů, čtyřmi ze sta ročně diskontované, úroky k úrokům počítaje, samo sebou se rozumí, že po odečtení přirážky podle ustanovení 2. a 3. odstavce v těchto platech obsažené.

Jestliže stát odhodlá se zaplatiti tuto jistinu, má toho vůli, zaplatiti ji buď v hotovosti nebo v dlužních úpisech státních. Dlužní úpisy státní počítány budte při tom podle průměrného, úředně zaznamenaného kursu peněžního na burse vídeňské, jaký dlužní úpisy státní stejného druhu měly v pololetí právě předcházejícím.

7. Zákupem dráhy a ode dne tohoto zákupu nabude stát za náhradu v č. 1 až 6 předepsanou, jsa prost vší další náhrady, nezávadného, vztažmo toliko nesplacenými ještě zbytky půjček se schválením státní správy učiněných zavazeného vlastnictví a požitků tuto povolené dráhy se všemi k ní příslušnými věcmi movitými i nemovitými, pojímaje v to oboz dopravní, zásoby materiální a hotovosti pokladničné, vlečné dráhy a obchody vedlejší, které by byly vlastnictvím koncessionářčiným, též i vozební a jistinné reservy, ze zakládacího kapitálu zřízené, ač pokud by nebyly již spotřebovány podle svého určení se schválením správy státní.

8. Státní správa má své rozhodnutí, že chce vykonati právo zákupní státu příslušející, což pokaždé státi se má počátkem roku kalendářního, oznámiti podniku železničnému nejpozději do 31. října roku bezprostředně předcházejícího způsobem prohlášení.

V tomto prohlášení bude ustanoveno:

a) čas, kterým zákup se stane;

b) železničný podnik, jehož zákup se týče, a jiné majetkové předměty, které jakožto příslušenstvo podniku železničného, nebo za příčinou zapravení pohledávek státních nebo z jiných právních titulů mají spolu připadnouti státu;

c) zákupné, které stát zapraví železničnému podniku a které po případě s výhradou dodatečného upravení bude zatímně ustanoveno (č. 1 až 6), s uvedením platební lhůty a místa platebního.

9. Státní správa má právo, zároveň s doručením zákupného prohlášení zříditi zvláštního komisaře, který by nad tím bděl, aby stav majetkový od tohoto času počínajíc nebyl změněn v neprospěch státu.

Ku každému zcizení nebo zavazení nemovitostí v zákupném prohlášení uvedených jest od času prohlášení zákupného třeba, aby bylo schváleno tímto komisařem zvláštním.

Totéž platí o každémkoli převzetí nových závazků, které přesahují obyčejné provozování obchodu nebo které zakládají břímě trvalé.

10. Koncessionářka jest povinna o to se postarati, aby fysická držba veškerých majetkových předmětů v zákupném prohlášení uvedených mohla převzata býti státní správou v den k zákupu ustanovený.

Jestliže by koncessionářka tomuto závazku nedostála, státní správa má právo, také bez svolení koncessionářčina a bez zakročení soudního uchopiti se fysické držby dotčených předmětů majetkových.

Ode dne zákupu bude zakoupená dráha provozována na účet státní a proto od tohoto dne případnou státu všechny vozební příjmy i vozební výdaje.

Ryzí výtěžky, které sčítováním až do dne zákupu na jevo vyjdou, zůstanou železničnému podniku, který naproti tomu jest povinen sám zapraviti všechny sčítované dluhy vzniklé až do tohoto času stavbou a provozováním dráhy a passiva jinaká.

11. Vláda má právo na základě zákupného prohlášení (č. 8) provésti vklad státního vlastnictví ke všem nemovitostem, které zákupem na stát přejdou.

Koncessionářka jest povinna, právní listiny, kterých k tomuto účelu s její strany ještě bude třeba, státní správě k její žádosti vydati.

§ 12.

Koncesse a ochrana proti stavbě nových železnic, v § 9, lit. *b)* zákona o povolování železnic vyrčená, bude míti platnost po devadesáte (90) let, počítajíc ode dneška, a pomine, když tato lhůta dojde.

Pod podmínkami v § 16 uvedenými správa státní může koncessi tuto prohlásiti za zaniklou i dříve, než tato lhůta dojde.

§ 13.

Jakž pomine koncesse a tím dnem nabude stát bezplatně nezávadného vlastnictví i požívání železnice povolené a veškerého movitého i nemovitého příslušenství, pojímaje v to i oboz dopravní, zásoby materiální a hotovosti pokladničné, vlečné dráhy a obchody vedlejší, které by snad byly vlastnictvím koncessionářčiným, jakož i vozební a jistinné reservy, ze zakládacího kapitálu zřízené, pokud by tyto reservy se schválením státní správy již nebyly spotřebovány podle svého určení.

§ 14.

Jakž koncesse tato pomine, též i když železnice se zakoupí (§ 11), podrží koncessionářka vlastnictví fondu reservního zřízeného z vlastního výnosu podniku i pohledávek saldovních, též zvláštních závodův a budov, z vlastního jmění zřízených nebo nabytých, k jichž vystavění nebo nabytí ji správa státní byla zmocnila, doložíc výslovně, že tyto věci nejsou příslušenstvím železnice.

§ 15.

Správa státní má právo zjednati si jistotu, aby stavba železnice, jakož i zařízení vozby ve všech částech náležitě a důkladně byly vykonány, i může nařídíti, aby vady v této příčině se odvarovaly a odstranily.

Správa státní má též právo, aby svým vyslaným zřízencem nahlédala v hospodaření, a zvláště aby dohlédala každým způsobem jí vhodným dozorčími orgány na náklad koncessionářčin vyslanými, zda stavba podle návrhův a smluv se děje.

Zřídí-li se akciová společnost, komisař státní správou ustanovený má též právo, kdykoliv uzná za přiměřené, přítomen býti zasedáním správní rady nebo jiného zastupitelstva, které bude představenstvem společnosti, jakož i valným hromadám, a zastaviti všecka usnesení a opatření, která by se příčila zákonům, koncessi nebo stanovám společnostním,

vztažmo která by na újmu byla prospěchu veřejnému; komisař v takové případnosti má vyžádati si ihned rozhodnutí ministeria železničného, které bez průtahu se státi a pro společnost závazným býti má.

§ 16.

Správě státní zůstavuje se kromě toho právo, jestliže by přes to, že byla výstraha dána, opětně se porušily aneb nesplnily závazky v listině koncessní nebo v podmínkách koncessních nebo v zákonech uložené, aby učinila v příčině toho opatření podle zákona a prohlásila podle okolností ještě dříve, než koncesse dojde, koncessi za zaniklou. Správa státní může prohlásiti tuto koncessi za zaniklou i dříve, než tato lhůta dojde, když by se závazkům v § 2 ustanoveným, co se týče dokonání stavby, pak početí vozby, dosti neučinilo, a vykročení ze lhůty vyměřené nemohlo by se omluviti podle § 11, lit. *b)* zákona o povolování železnic.

Derschatta m. p.

Zákonník říšský

pro

království a země v radě říšské zastoupené.

Částka CIX. — Vydána a rozeslána dne 24. prosince 1906.

Obsah: Čís. 245. Nařízení o provádění výplat na účet dolnorakouských finančních úřadů c. k. poštovní spořitelnou.

245.

Nařízení finančního ministeria a obchodního ministeria ve shodě s nejvyšší účtárnou ze dne 10. prosince 1906,

o provádění výplat na účet dolnorakouských finančních úřadů c. k. poštovní spořitelnou.

§ 1.

Počínajíc 1. únorem 1907 následující výdaje, vychází-li jejich poukázání od c. k. finančního zemského ředitelství ve Vídni, c. k. finanční prokuratury ve Vídni, c. k. hlavního celního úřadu ve Vídni, c. k. dolnorakouských finančních okresních ředitelstev nebo c. k. okresních hejtmanství jako finančních úřadů I. stolice, budou prováděny c. k. poštovní spořitelnou:

a) aktivitní platy;

b) odměny, výpomoci, cestovní náklady a diety, pojištěné nemocenské a úrazové příspěvky, paušalie, zálohy, subvence, nájemné, dlužné peníze dodavatelům a kontrahentům, náhrady a odměny za spolupůsobení při zjišťování berních základů a při vybírání daní, náklady na berní exekuce, podíly v náhradách za kopie katastrálních operátů, úděly zemskému fondu, podíl obce Vídeňské ve výnosu potravní daně a přirážky k pivní dani, pak ekvivalenty;

c) vrácené důchodky, restituce a bonifikace, kromě případů, ve kterých jest výplata vázána na určité podmínky, které teprve u pokladny samé mají býti prokázány, nebo týká-li se takového výběrčího odvětví, u kterého — jako na příklad u přímých daní, poplatků — osobní předepsání nenáleží účetnímu oddělení;

d) hotová deposita, stipendia a nadační požitky.

§ 2.

Kromě toho budte skrze poštovní spořitelnu vypláceny:

a) odpočinkové a zaopatřovací platy, které jsou předepsány u účetního oddělení c. k. finančního zemského ředitelstva ve Vídni;

b) pohledávky, které vycházejí na jevo z občasného sčítování dávek, přirážek a berní, státními orgány pro samosprávné korporace vybíraných;

c) obnosy, které se vyplácejí obstaravatelsky na účet státních úřadů.

§ 3.

Z výplaty skrze poštovní spořitelnu jsou vyloučeny:

a) placení oprávněncům v cizozemsku bydlícím;

b) placení, která mají býti vykonána skutečným zlatem;

c) placení na účet Uherska, společných úřadů a samosprávných orgánů;

d) výplaty, které jest podle § 18 ministerského nařízení ze dne 9. března 1898, Z. Ř. č. 41, zapravovati z výdajové pokladny c. k. finanční prokuratury ve Vídni;

e) poplatky za komise celních úředníků, které se neupravují účetním oddělením c. k. finančního zemského ředitelstva;

f) hotové výdaje v administrativním exekučním řízení vzešlé.

§ 4.

Pro výdaje, které se konají poukazovým řízením c. k. poštovní spořitelny, úřaduje jako výkonná pokladna výlučně c. k. hlavní zemská pokladna ve Vídni a jako likvidující orgán výlučně účetní oddělení c. k. finančního zemského ředitelstva ve Vídni.

§ 5.

Výplaty skrze c. k. poštovní spořitelnu konají se na řad šekového účtu, který c. k. zemská hlavní pokladna ve Vídni má u poštovní spořitelny, na základě šeků, a to buďto hotově nebo připsáním k dobrému, náleží-li příjemce k oddúčtovacímu řízení poštovní spořitelny a je-li jeho účet účetnímu oddělení znám.

Při hotové výplatě jsou oprávněnci, ač nejde-li o takové aktivitní platy státních zřízenců, které se kvitují podpisem platebních seznamů podle ministerského nařízení ze dne 14. prosince 1904, Z. Ř. č. 166, zavázáni vydati stvrzenku, kterou c. k. poštovní spořitelna při výplatě převezme pro finanční správu formulářem kvitance k výplatné listině (ku platební poukázce poštovní spořitelny) přištíženým.

Jak při výplatě v hotovosti, tak i při zápisu k dobrému, kolkové poplatky z vyplácených obnosů připadající nebuďte zapravovány kolkovanými známkami, nýbrž bezprostředně (§ 28 *b* poplatkového zákona ze dne 9. února 1850, Z. Ř. č. 50), srážkou, jak to jest nařízeno o aktivitních platech státních zřízenců ministerským nařízením ze dne 17. září 1905, Z. Ř. č. 150.

K výplatě připsáním k dobrému, nejde-li o aktivitní platy státních zřízenců v platebním seznamu kvitované, je třeba prohlášení strany ku příjmu oprávněné, že se podrobuje srážce kolku. Kdyby nebylo takové prohlášení učiněno, budiž obnos hotově vyplacen.

§ 6.

Obnosy skrze c. k. poštovnípořitelnu vyplácené budou likvidovány z úřední povinnosti na základě úředních pomůcek, které účetní oddělení má, a proto není budoucně již zpravidla třeba předkládati kvitancí k tomuto účelu. Toliko při vyplácení zadržených obstavených obnosů věřitelům, pak nadání a stipendií budiž za příčinou likvidace předložena dříve kvitance likvidujícímu účetnímu oddělení od věřitele, vztažmo nadance nebo stipendisty. Tyto kvitance buďte vyhotoveny bez kolku vzhledem k tomu, že se kolkový poplatek bezprostředně (srážkou) zapravuje.

§ 7.

O obnosech skrze c. k. poštovní spořitelnu realisovaných bude zpraven příjemce (při aktivitních platech kvitovaných v platebních seznamech úřad) příslušným dodavacím poštovním úřadem, a to při hotových výplatách tím, že se mu doručí „platební poukázka“, při zápisech k dobrému, že se mu doručí „výpis z účtu“. S „platební poukázkou“ nebo s „výpisem z účtu“ bude doručen příjemci výpis z knihy, z kterého bude zpravidla seznati kromě hrubého obnosu také kolkové poplatky srážkou vybrané a jinaké snad srážky a který obsahuje zevrubnější údaje o tom, k čemu se placení vztahuje.

Na základě „platební poukázky“ budiž poukázaný obnos, ač nedoručí-li se již podle poštovních předpisů straně zároveň s „platební poukázkou“, vyzdvižen u dodávacího poštovního úřadu, od soukromých stran v I. okresu vídeňském bydlících však bezprostředně u pokladny c. k. poštovní spořitelny.

Případné reklamace buďte podány výlučně účetnímu oddělení c. k. finančního zemského ředitelstva ve Vídni.

§ 8.

Pro odpočinkové a zaopatřovací platy mají platnost tato zvláštní ustanovení:

1. Dodávání platebních poukázek, vztažmo dodávání peněžních obnosů ku platebním poukázkám děje se toliko k rukám příjemce v platební poukázce označeného.

2. U příspěvků na vychování a sirotčích pensí vyplacení stane se toliko pod tou podmínkou, že strana k vybírání oprávněná (matka, poručník, opatrovník, za zletilé prohlášení sirotci nemající rodičů sami) na rubu „platební poukázky“ vydá následující prohlášení:

a) u příspěvků na vychování, že děti příspěvků na vychování požívající jsou na živu a nezaopatřeny a že je ošetřuje;

b) u sirotčích pensí, že jsou sirotci na živu a nezaopatřeni.

3. Osoby k vybírání oprávněné mají kromě toho u příspěvků na vychování a sirotčích pensí vydati v měsíci listopadu každého roku také oddělená prohlášení obsahu v 2. čísle tohoto paragrafu označeného a po vykonaném potvrzení k tomu povolaným orgánem — nyní příslušným správcem matriky — předložiti účetnímu oddělení c. k. finančního zemského ředitelstva ve Vídni. Zašle-li se toto prohlášení poštou, budiž obálka označena doložkou „K úřednímu vyzvání poštovného prosto“. Kdyby těchto prohlášení nebylo při likvidaci na měsíc leden příštího roku, vyplacení se zadrží.

4. Platy z milosti vyplácejí se toliko tenkráte, je-li na rubu „platební poukázky“ doloženo předepsané potvrzení, že dále trvají okolnosti, na které jest podle příslušných povolení další požívání platu z milosti vázáno (nezaopatřenost, dobré chování, studijní prospěch, další trvání nemoci).

5. V případech, ve kterých se výplata připouští, toliko když se předloží potvrzení pod číslem 2 a 4 tohoto paragrafu uvedená, nebudou poukázky na zápis k dobrému vydávány, leč by ona potvrzení již při likvidaci byla předložena.

6. Kromě prohlášení a potvrzení v čísle 2 a 3 dotčených, jichž toliko je třeba u příspěvků na vychování a sirotčích pensí, není již třeba při výplatě odpočinkových a zaopatřovacích platů, aby strany předkládaly dosud předepsaná potvrzení o životu, bydlišti a o dalším trvání vdovství.

7. Chtějí-li oprávněnci své požitky vyzdvihovati toliko čtvrtletně nebo půletně, mají to oznámiti účetnímu oddělení c. k. finančního zemského ředitelstva ve Vídni. Platy budou likvidovány v tomto případu toliko čtvrtletně nebo pololetně.

8. Každá trvalá změna bytu budiž oznámena včasně účetnímu oddělení c. k. finančního zemského ředitelstva ve Vídni.

Při toliko přechodných změnách místa pobytu strany mají samy opatřiti u poštovního úřadu svého stálého bydliště, čeho je třeba, aby jim „platební poukázky“ byly dosílány.

§ 9.

Ministerským nařízením ze dne 14. prosince 1904, Z. Ř. č. 166, zavedené platební seznamy pro aktivní platy státních zřízenců budou zdělávány samým likvidujícím účetním oddělením c. k. finančního ředitelstva ve Vídni a zaslány po likvidaci úřadům (departementům, odděleními) v platebních seznamech uvedeným, kde mají býti základem pro rozdělení obnosu těmto úřadům poukázaného mezi jednotlivé osoby ku požitkům oprávněné.

Pro toliko jednoho oprávněnce nebude zdělán platební seznam.

Platy poukáží se v tomto případu k rukám samého oprávněnce.

Korytowski m. p. **Fořt** m. p.

PRÁVNICKÁ JED... MORAVS... A BR...

1142

Zákonník říšský

pro

království a země v radě říšské zastoupené

vydává se ve skladě c. k. dvorní a státní tiskárny ve Vídni, v I. okresu, v ulici Singerstrasse č. 26, také roku 1907 **v jazyku německém, českém, vlašském, chorvátském, polském, rumunském, rusínském a slovinském.**

Předplatné na celý **rok 1907** každého těchto osmera vydání stojí **8 K**, nechť se pro něj docház nebo nechť se posílá (bez porta) po poště.

Předplácí se ve skladě c. k. dvorní a státní tiskárny, I. okres, Singerstrasse č. 26, kde také mohou býti odebrány jednotlivé ročníky a částky.

Poněvadž Zákonník říšský se dodává nebo zasílá toliko tenkráte, zapraví-li se dříve roční předplatné, budiž zároveň s předplacením zapraveno náležité předplatné. Aby Zákonník říšský mohl býti doručován rychle a bez závady c. k. poštou, budiž mimo správnou adresu oznámen také příslušný dodávací okres poštovský.

Zákonníky **německé** na některý rok lze dostati za tyto ceny:

ročník 1849 za	4 K 20 h	ročník 1868 za	4 K — h	ročník 1887 za	5 K — h
„ 1850 „	10 „ 50 „	„ 1869 „	6 „ — „	„ 1888 „	8 „ 40 „
„ 1851 „	2 „ 60 „	„ 1870 „	2 „ 80 „	„ 1889 „	6 „ — „
„ 1852 „	5 „ 20 „	„ 1871 „	4 „ — „	„ 1890 „	5 „ 40 „
„ 1853 „	6 „ 30 „	„ 1872 „	6 „ 40 „	„ 1891 „	6 „ — „
„ 1854 „	8 „ 40 „	„ 1873 „	6 „ 60 „	„ 1892 „	10 „ — „
„ 1855 „	4 „ 70 „	„ 1874 „	4 „ 60 „	„ 1893 „	6 „ — „
„ 1856 „	4 „ 90 „	„ 1875 „	4 „ — „	„ 1894 „	6 „ — „
„ 1857 „	5 „ 70 „	„ 1876 „	3 „ — „	„ 1895 „	7 „ — „
„ 1858 „	4 „ 80 „	„ 1877 „	2 „ — „	„ 1896 „	7 „ — „
„ 1859 „	4 „ — „	„ 1878 „	4 „ 60 „	„ 1897 „	15 „ — „
„ 1860 „	3 „ 40 „	„ 1879 „	4 „ 60 „	„ 1898 „	6 „ — „
„ 1861 „	3 „ — „	„ 1880 „	4 „ 40 „	„ 1899 „	10 „ — „
„ 1862 „	2 „ 80 „	„ 1881 „	4 „ 40 „	„ 1900 „	7 „ — „
„ 1863 „	2 „ 80 „	„ 1882 „	6 „ — „	„ 1901 „	6 „ — „
„ 1864 „	2 „ 80 „	„ 1883 „	5 „ — „	„ 1902 „	7 „ 50 „
„ 1865 „	4 „ — „	„ 1884 „	5 „ — „	„ 1903 „	9 „ — „
„ 1866 „	4 „ 40 „	„ 1885 „	3 „ 60 „	„ 1904 „	5 „ — „
„ 1867 „	4 „ — „	„ 1886 „	4 „ 80 „	„ 1905 „	6 „ — „

Cena ročníku 1906 bude oznámena počátkem ledna 1907.

Co se týče zákonníků, vydaných **v jiných sedmi jazycích** počínajíc rokem 1870, prodávají se za tytéž ceny jako zákonníky německé

Odebere-li se alespoň 10, třeba libovolných, avšak úplných ročníků Zákonníka říšského najednou, sleví se 20%, odebere-li se alespoň 25, třeba libovolných, avšak úplných ročníků Zákonníka říšského najednou, sleví se 25%, a odebere-li se alespoň 35, třeba libovolných, avšak úplných ročníků Zákonníka říšského najednou, sleví se 30%.

NB. **Nedošlé** nebo **neúplně došlé** částky Zákonníka říšského německého vydání buďte reklamovány nejdéle ve **čtyřech nedělích** po vydání; částky Zákonníka říšského ostatních vydání buďte reklamovány nejdéle v **šesti nedělích** po vydání seznamů a titulního listu příslušného vydání, a to přímo u c. k. dvorní a státní tiskárny ve Vídni, III. okres, Rennweg č. 16.

Po projití této lhůty vydají se částky Zákonníka říšského bez výjimky **jen za cenu, za kterou se prodávají** (1/4 archu = 2 stránkám za 2 h).

Poněvadž **všechny ročníky německého vydání od r. 1849 a ročníky ostatních sedmi vydání od roku 1870 jsou nyní úplné, může nejen každý jednotlivý ročník za vytčenou cenu, nýbrž i každá jednotlivá částka** všech těchto ročníků (1/4 archu = 2 stránkám za 2 h), koupen býti u skladu c. k. dvorní a státní tiskárny, I., Singerstrasse č. 26, a proto každý může si doplniti neúplné Zákonníky říšské a seřaditi jeho částky podle odborů.

Rok 1906.

Zákonník říšský

pro

království a země v radě říšské zastoupené.

Částka CX. — Vydána a rozeslána dne 25. prosince 1906.

Obsah: Čís. 246. Zákon o opravě pozemkových knih.

246.

Zákon, daný dne 11. prosince 1906,

o opravě pozemkových knih.

Platný pro království Haličské a Vladiměřské s velkovévodstvím Krakovským a pro vévodství Bukovinské.

S přisvědčením obojí sněmovny rady říšské vidí Mi se nařiditi takto:

I. Rozdělení knihovních těles.

§ 1.

Oprava knihovního stavu se skutečným stavem držby nesouhlasícího buď vykonána podle ustanovení tohoto oddílu u těch nemovitostí, které v čase, kdy komisař pro opravu pozemkových knih započne svou činnost v příslušném soudním okresu (§ 4), tvoří v pozemkové knize jediné knihovní těleso, skutečně však odděleně podle hmotných dílů jsou v držení dvou nebo několika osob, buďto že u nemovitosti bylo provedeno v pozemkové knize rozdělení ideální, ve skutečnosti však hmotné, nebo že hmotné oddělení dílů knihovního tělesa nebylo provedeno knihovně nebo že nesouhlas na jiných příčinách spočívá.

Oprava vykoná se rozdělením knihovního tělesa, při čemž se současně vlastnictví osob podle ustanovení tohoto oddílu vyhledaných zapíše a břemena na rozděleném knihovním tělese váznoucí se přidělí.

Každé nově zřízené knihovní těleso buď zapsáno do zvláštní knihovní vložky; dosavadní pak knihovní vložka, je-li její podstata vyčerpána novým knihovním tělesem, budiž jako bezúčinná uzavřena.

Může-li oprava knihovního stavu býti provedena podle ustanovení § 104 obecného zákona o knihách pozemkových, použití tohoto oddílu jest vyloučeno a budiž oprava nařízena knihovním soudem podle dotčených ustanovení.

§ 2.

Oprava knihovního stavu vykoná se podle opravného řízení v tomto oddílu ustanoveného.

K zavedení a provedení opravného řízení jsou povoláni místní komisaři (komisaři pro opravu pozemkových knih), které ministr práv k návrhu předsedy vrchního zemského soudu jmenuje ze soudcovských úředníků pro soudcovský úřad způsobilých buďto pro obvod některého okresního soudu nebo pro obvod vrchního soudu zemského.

§ 3.

Místní komisař rozhoduje v opravném řízení jako samosoudce a jest oprávněn požadovati právní pomoci od soudů a od jiných státních a samosprávných úřadů.

Při jednáních podle § 16 a při provádění důkazu podle § 24, odstavce 2, musí býti přivzat přísežný zapisovatel.

§ 4.

Ministr práv ustanoví úřední sídlo a pracovní plán místního komisaře jakož i den, kterého místní komisař má započíti svou činnost v přiděleném sobě okresu.

Jméno zřízeného místního komisaře, jeho úřední sídlo a počátek jeho úřední činnosti v obvodu knihovního soudu buďte od knihovního soudu veřejně vyhlášeny způsobem v místě obvyklým s tím vyzváním, místnímu komisaři podle podrobnějších nařízení od něho daných oznámiti případy nesouhlasu knihovního stavu se skutečným stavem držby, které jest podle tohoto oddílu vyříditi.

§ 5.

Opravné řízení budiž zavedeno a provedeno od místního komisaře z úřední povinnosti ve všech případech, o kterých se jakýmkoli způsobem doví.

§ 6.

Místní komisař má o zavedení opravného řízení zpraviti všechny účastníky (knihovní vlastníky, skutečné držitele, hypotekární věřitele, podzástavní věřitele a ostatní oprávněnce z knihovních břemen) výměrem, který buď k vlastním rukám doručen.

Zavedení opravného řízení buď od místního komisaře s označením knihovních těles, která budou podrobena opravnému řízení, a jednotlivých parcel těchto knihovních těles, vyhlášeno v příslušné obci způsobem v místě obvyklým a budiž k podnětu místního komisaře knihovně poznamenáno od soudu knihovního.

Týče-li se opravné řízení odpisu jednotlivých parcel, buďte vyhláška a knihovní poznámka přiměřeně obmezeny.

Vyhláška má obsahovati poznámku, že všechny osoby, které mají právní zájem na vyšetření držebních poměrů a na úpravě stavu břemen, mohou se dostaviti a přednésti vše, co jest vhodné pro vysvětlení nebo k obhájení jejich práv.

Poznámka má následek, že pozdějšími knihovními zápisy nezakládá se nárok na účastenství v opravném řízení. Pozdější zápisy budou při knihovním provádění výsledků opravného řízení také jen potud v moci zachovány, pokud jsou srovnatelny s těmito výsledky. Zejména buďte zápisy vykonané po poznámce na některém ideálním dílu nemovitosti převedeny na knihovní těleso na její místo nastupující (§ 7, odstavec 2), bylo-li zjištěno, že jeho vlastníkem jest ta osoba, proti které směřují.

§ 7.

Místní komisař má v opravném řízení zjistiti okolnosti podle tohoto zákona rozhodné pro rozdělení nemovitosti a pro přidělení břemen na ní váznoucích, zejména skutečné držební poměry a jejich nesouhlas s pozemkovou knihou, na místě samém a zpravidla s přibráním měřického úředníka katastru daně pozemkové vhodným vyšetřováním a vyslýcháním. O spolupůsobení měřických úředníků budou dána podrobnější ustanovení způsobem nařizovacím.

Co se týče břemen, buďte zejména také vyslechnuti všichni oprávněnci. Při tom, pokud samostatně zavazené spoluvlastnické podíly mají býti nahrazeny knihovními tělesy podle § 1 nově zřízenými, buďte vyšetřeny hmotné díly nemovitosti těmto ideálním dílům přiměřené, a není-li možná je zjistiti, tedy ty díly nemovitosti, k jichž zavazení úmysl stran při knihovním zavazení skutečně směřoval.

Co při zakládání nových knih pozemkových bylo vyšetřeno, k tomu buď v opravném řízení přiměřeně přihlédáno.

Prohlášení účastníků, kterých je třeba, buďte zapsána do protokolu, ač není-li tu příslušných listin.

Odporují-li sobě nároky stran, budiž co možná působeno k dohodě účastníků.

§ 8.

Dohodnou-li se všichni účastníci o opravě knihovního stavu, místní komisař má oznámiti výsledek knihovnímu soudu.

Knihovní soud jest potom povinen, z úřední moci podle dosažené shody, použiv § 1, odstavce 2 a 3, provésti v pozemkové knize rozdělení nemovitosti a přidělení břemen. Má-li při tom některé zástavní právo býti přikázáno na dvě nebo několik knihovních těles, buď toto přikázání vykonáno podle předpisů o simultánních hypothekách.

Spolu buď při zápisech, které následovaly po poznámce zavedeného řízení opravného, použito ustanovení § 6, odstavce 5, a budiž v dosavadní knihovní vložce, bude-li dále zachována, dotčená poznámka vymazána.

Platná zákonná ustanovení o přípustném připsání nemovitostí k některému již existujícímu knihovnímu tělesu téhož vlastníka zůstávají nedotčena.

§ 9.

Nemůže-li býti dosaženo shody o uspořádání veškerého knihovního stavu mezi všemi účastníky, má místní komisař, jakmile byly zjištěny okolnosti rozhodné pro rozdělení nemovitosti, vyřknouti ze skutečné držby na jevo jdoucí rozdělení nemovitosti výměrem (rozdělovacím výměrem).

V rozdělovacím výměru budte uvedeny parcely, které mají býti spojeny v každém jednotlivém nově zřízeném knihovním tělesu.

U těch dílů nemovitostí, u kterých není sporu o tom, jak vlastnické právo má býti zapsáno, budte určitě označeny také osoby, které budou v příslušných vložkách za vlastníky zapsány.

U ostatních dílů nemovitostí budte ty osoby určitě označeny, mezi kterými jest spor o tom, jak vlastnické právo má býti zapsáno, a mezi těmito pak buď ta osoba určitě označena, která bude ve příslušné vložce za vlastníka zapsána, kdyby ostatní nárok činící osoby v přiměřené lhůtě nepodaly žaloby nebo v podané žalobě řádně nepokračovaly. Tato lhůta buď ustanovena nejméně na jeden měsíc. Při tom budiž úloha žalovaného přidělena skutečnému držiteli. Avšak knihovní vlastník může toliko tenkráte býti poukázán na žalobu proti osobě v pozemkové knize za vlastníka nezapsané, když ani on ani jeho právní předchůdce v čase desíti let, od zavedení opravného řízení zpět čítajíc, nebyl ve skutečném držení nebo spoludržení.

Rozdělovací výměr buď k vlastním rukám doručen knihovním vlastníkům rozdělované nemovitosti a všem těm osobám, které mají býti zapsány za vlastníky jednotlivých dílů nemovitosti, jakož i těm, kteří jsou poukázáni na cestu žaloby.

§ 10.

Je-li nemovitost knihovně nezavazena, místní komisař, když rozdělovací výměr nabyl právní moci, má jej oznámiti knihovnímu soudu s potvrzením právní moci.

Knihovní soud má potom vykonati z úřední povinnosti rozdělení knihovního tělesa podle výsledků rozdělovacího řízení dle předpisů v § 8 obsažených.

Byl-li kdos v rozdělovacím výměru poukázán na cestu žaloby v příčině některých dílů nemovitosti, knihovní soud má knihovní výkon, pokud může býti proveden s konečnou platností, ihned provésti, jinak však má jej provésti teprve po vyřízení sporu.

§ 11.

Zdali byla včasně nastoupena cesta žalobní v rozdělovacím výměru vyhrazená a zdali se v žalobě řádně pokračuje, vyšetřiti má knihovní soud, vyslechna třeba-li toho účastníky.

Nemá-li proto, že nebyla žalobní cesta včas nastoupena nebo že nebylo v žalobě řádně pokračováno, býti změněn knihovní vlastník, budiž poznámka zavedeného opravného řízení vymazána.

V takovém případu, jsou-li tu podmínky § 3 zákona ze dne 23. května 1883, Z. Ř. č. 82, buď naléháno donucovacími prostředky tam uvedenými na uspořádání knihovního stavu.

§ 12.

Je-li nemovitost knihovně zavazena, místní komisař, když rozdělovací výměr nabyl právní moci, má vyhotoviti rozdělovací návrh o břemenech, jakmile byly zjištěny okolnosti pro přidělení břemen rozhodné.

Břemena, která váznou na jednotlivých ideálních dílech knihovního tělesa, mají-li tyto díly podle rozdělovacího výměru býti nahrazeny nově zřízenými knihovními tělesy, budte přiděleny podle okolností v opravném řízení zjištěných tím způsobem, že na místo ideálních dílů nastoupí odpovídající jim hmotné díly nemovitosti, a nemohly-li býti určeny, ty díly nemovitosti, k jichž zavazení úmysl stran při knihovním zavazení skutečně směřoval.

Všechna ostatní břemena budte přikázána podle dosavadního knihovního stavu na nově zřízená knihovní tělesa; váznou-li však toliko na ideálních dílech, budte přikázána na stejné ideální díly veškerých nových knihovních těles.

Při zástavních právech, která jest přikázati na dvě nebo více knihovních těles, buď při přikazování šetřeno předpisů o simultáních hypothekách.

K žádosti zavázaného nevykoná se přikázání takových břemen, u kterých byly zjištěny zákonné podmínky pro vklad výmazu.

V návrhu budte uvedena jednotlivá nově zřízená knihovní tělesa podle výsledků rozdělovacího řízení, vztažmo rozsudků o tom vynesených, pak břemena, která mají býti přikázána na každé z nově

zřízených knihovních těles, po způsobu všeobecného výtahu knihovního.

§ 13.

Je-li jistota některého práva, které váze na jednotlivých ideálních dílech rozdělovaného knihovního tělesa, ohrožena podle § 12, odstavce 2, prováděným přikázáním na přiměřený hmotný díl nemovitosti následkem menší hodnoty tohoto dílu, tedy věřitel, pokud v čase, kdy byl za oprávněnce do pozemkové knihy zapsán, nevěděl o tomto poměru hodnoty, může žádati, aby byla přiměřená vyrovnací suma k soudu složena, a kdyby složení k soudu nebylo vykonáno, aby byla tato suma jako kauce zástavním právem zjištěna na těch nově zřízených knihovních tělesech, která naproti nahrazeným jimi ideálním dílům nemovitosti mají větší hodnotu, podle poměru jednotlivých knihovních těles se týkajícího (odstavec 2) a podle pořadí jeho knihovnímu právu příslušného.

Místní komisař má ustanoviti sumu vyrovnací nebo sumu kauce podle rozdílu hodnoty mezi knihovně zavázanými ideálními díly nemovitosti a novým knihovním tělesem, na které knihovní právo má býti přikázáno, a určiti knihovní tělesa, na která kauce má býti vložena a její dílčí částky, které poměrně připadají na jednotlivá knihovní tělesa, položí-li se za základ větší hodnota všech předmětů, které mají býti zavazeny.

Při vyšetřování hodnoty knihovně zavázaných spoluvlastnických podílů a při výpočtu větší hodnoty předmětů, o jichž zavazení jde, nebudiž přihlédáno k tomu snad zvýšení hodnoty, které nastalo u knihovního tělesa nebo jednotlivých jeho součástek po zápisu příslušného práva vykonanými melioracemi.

Předcházejících ustanovení buď obdobně šetřeno, nepřikáže-li se právo z toho důvodu, poněvadž podle výsledků vyšetřování zavazeným spoluvlastnickým dílům neodpovídá žádný hmotný díl nemovitosti.

§ 14.

O zdělání přidělovacího návrhu místní komisař má výměrem, který buď doručen k vlastním rukám, zpraviti všechny osoby, které jako knihovní vlastníci jednotlivých dílů nemovitosti mají býti zapsány, jakož i ty, kteří byli rozdělovacím výměrem poukázáni na cestu žaloby, pak všechny osoby, pro které váznou knihovní práva na rozdělovaném knihovním tělese.

Návrh budiž nejméně po 14 dní chován k nahlédnutí pro všechny účastníky u knihovního soudu nebo na jiném od místního komisaře ustanoveném místě a budiž jim, požádají-li za to, místním komisařem nebo jiným k tomu ustanoveným úředníkem knihovního soudu přiměřeně vysvětlen.

Účastníci jsou však také oprávněni, vyzdvihnouti si opisy přidělovacího návrhu nebo výpisy z něho, které jim na jejich náklad budou vyhotoveny.

Účastníci buďte ve výměru upozorněni na oprávnění, která jim podle druhého a třetího odstavce přísluší.

§ 15.

V jednoduchých případech přidělovací návrh může býti vyhotoven současně s rozdělovacím výměrem a vyrozumění účastníků o vyhotovení přidělovacího návrhu (§ 14, odstavec 1) býti spojeno s dílčím výměrem.

§ 16.

Jakmile lhůta v § 14 ustanovená uplynula a v této lhůtě k vyzvednutí přihlášené opisy nebo výpisy z přidělovacího návrhu byly doručeny, místní komisař má ustanoviti rok ku přijetí námitek proti přidělovacímu návrhu a proti změnám a doplňkům návrhu, které by následkem námitek nastaly. K tomu buďte obeslány všechny v § 14 jmenované osoby výměrem, jenž buď k vlastním rukám doručen.

Účel roku buď ve výměru uveden a buď při tom účastníkům připomenuto, že námitky proti návrhu jakož i proti změnám nebo doplňkům návrhu následkem námitek nastalým mohou býti předneseny toliko před tímto rokem nebo při něm a že se k námitkám po skončeném rokování předneseným nebude přihlédati.

Věřiteli podle § 13 příslušející nárok na vyrovnací sumu nebo kauci, nebyl-li již před zdělánim přidělovacího návrhu vznesen a v něm na něj ohled vzat, budiž ku platnosti přiveden námitkou proti přidělovacímu návrhu.

§ 17.

Námitky proti přidělovacímu návrhu buďte místním komisařem odmítnuty:

1. když z námitky nelze seznati určitou žádost,

2. neobsahuje-li námitka žádných takových okolností, pro které podmínky přidělovacímu návrhu za základ položené jeví se býti nepřípadnými,

3. souhlasí-li vzaté v odpor přikázání s prohlášeními, která odporovatel učinil již dříve v opravném řízení,

4. když vzaté v odpor přikázání odpovídá dosavadnímu stavu knihovnímu,

5. když příslušné knihovní právo také podle přídělovacího návrhu má zákonnou jistotu § 1374 ob. z. obč. přiměřenou,

6. když dosavadní, třeba nikoli zákonná jistota, podle přídělovacího návrhu nejeví se býti zmenšenou, nebo konečně když

7. dílčím placením, k jehož přijetí jest věřitel pokaždé zavázán, pro zbývající pohledávku jest opatřena jistota, kterou jest pokládati podle č. 5 nebo 6 za přiměřenou.

Při rozhodování o tom, zdali jest dosavadní jistota nezmenšenou (č. 6 vztažmo č. 7), buď přiměřeně přihlédáno zejména také ke zvýšení jistoty, která nastane substituováním celého knihovního tělesa na místo alikvotního jeho dílu.

§ 18.

Místní komisař před skončením prvního roku (§ 16) má rozhodnouti o připuštění neb odmítnutí podaných námitek, zejména také o složení vyrovnací sumy a o zjištění kauce.

Místní komisař má zjistiti pro to rozhodné okolnosti podle předpisů pro opravné řízení vůbec platných.

Připustí-li se námitka, budiž návrh přiměřeně změněn a v případu § 16, odstavce 3, doplněn.

Těm osobám, jejichž práva byla dotčena připuštěným od místního komisaře změněním nebo doplněním přídělovacího návrhu, buď před ukončením roku dána příležitost, přednésti své námitky proti změněnému nebo doplněnému přídělovacímu návrhu.

§ 19.

Nemůže-li rok ku přijímání námitek ustanovený býti skončen jednoho dne, zejména nemůže-li ihned býti rozhodnuto o podaných námitkách, budiž rok na krátkou dobu odročen a to přítomným osobám při přerušení jednání oznámeno.

Ty osoby, kterým podle § 18, odstavce 4, jest vyhrazeno právo podati námitky, buďte obeslány výměrem, jenž jim k vlastním rukám má býti doručen, také k odročenému roku, nemůže-li jim odročený rok ústně býti oznámen.

Při tom jim buďte oznámeny změny nebo doplňky následkem připuštěných námitek nastalé.

Obeslání stane se pod právním následkem v § 16, odstavci 2, pro případ nedostavení vysloveným, na kteréžto následek obeslaní ve výměru výslovně buďte upozorněni.

§ 20.

Po skončení roku, určeného ku přijetí námitek proti přídělovacímu návrhu, místní komisař má vyhotoviti přídělovací výměr. V něm buď přídělovací návrh schválen nebo buďte změny neb doplňky přídělovacího návrhu podle připuštěných snad námitek usnesené vytčeny takovým způsobem, aby byl tím utvořen způsobilý základ pro knihovní provedení.

Jde-li o soudní složení (§ 13), buď spolu ve výměru ustanovena přiměřená lhůta, ve které je strany mají provésti a se o tom u místního komisaře vykázati.

Přídělovací výměr budiž osobám v § 14 řečeným k vlastním rukám doručen.

§ 21.

Jakmile přídělovací výměr nabyl právní moci, místní komisař má jej knihovnímu soudu zaslati i s přídělovacím návrhem a s případnými doklady o vykonaných soudních složeních.

Knihovní soud jest potom povinen podle předpisů § 8 a 10, odstavce 3, provésti z úřední moci knihovní rozdělení knihovního tělesa a přidělení břemen na něm váznoucích podle přídělovacího výměru a podle složních dokladů.

Knihovní výměr budiž krátce sepsán s poukazem na přídělovací výměr.

§ 22.

Při opravě pozemkových knih také k těm knihovně nezapsaným zástavním právům a jinakým právním závadám, ku kterým se kdos táhne z právního titulu, založeného před knihovní poznámkou zavedeného opravného řízení, vzhledem k nabytí některé nemovitosti jako k závazkům vzájemným, budiž potud přihlédáno, pokud mezi všemi účastníky jest shoda. V tomto případu místní komisař při nařízeném knihovním provedení výsledků opravného řízení (§ 8, 10, 21) má spolu pečovati o zápis takových právních závad.

Domáhá-li se kdos žalobou takovýchto práv k nemovitosti opravnému řízení podrobené naproti vlastníku, jest přípustna poznámka žaloby.

Tato poznámka má následek, že žaloba jest účinna také proti každému pozdějšímu vlastníku nemovitosti.

§ 23.

Vyžaduje-li toho postup řízení, aby některá obsílka nebo výměr byly doručeny osobám, o nichž se neví, kde se zdržují, a které nezřídily zmocněnců, neb osobám, které nejsou svéprávné a jejichž zákonní zástupci nejsou známi, místní komisař má zříditi těmto osobám zástupce pro jednání v tomto řízení. Toto zřízení není třeba vyhlašovati veřejnými novinami.

Stejným způsobem může býti zřízen také tenkráte zástupce, když osoba k výslechu obeslaná se nedostaví nebo žádného prohlášení neučiní.

Za zástupce budte nejprve zřízeny osoby s příslušnými poměry obeznalé, pokud možná z příslušné obce. Také zřízenci soudu, v jehož obvodu leží nemovitost opravnému řízení podrobená, mohou býti zřízeni za zástupce, zejména tenkráte, jde-li o nemovitosti nebo práva nepatrné hodnoty a způsobilo-li by zřízení jiných zástupců stranám nepoměrné náklady. Místní komisař má se obrátiti v tomto případu na soudního přednostu stran jmenování vhodného soudního zřízence.

§ 24.

Pro opravné řízení mají doplňující platnost vůbec předpisy pro soudní řízení ve věcech nesporných platné.

Avšak v přídělovacím řízení (§ 12 až 22) o sporných skutečnostech, které jsou důležité pro posouzení otázky, ku kterým dílům nemovitosti úmysl stran při zavazení skutečně směřoval (§ 7, 12), nebo zdali věřitel v čase, kdy do pozemkové knihy za oprávněnce byl zapsán, o menší hodnotě zavazeného ideálního dílu nemovitosti věděl (§ 13), důkaz může býti proveden výslechem svědků a znalců, třeba-li toho také pod přísahou, a jest také důkaz výslechem stran přípustěn. Při tom budiž obdobně šetřeno příslušných ustanovení civilního řádu soudního.

Kromě toho má platnost obmezení, že oddělené opravné prostředky jsou přípustny toliko proti odmítnutí žádosti za opravu knihovního stavu a proti usnesení, aby bylo zavedeno opravné řízení (§ 5), pak proti rozdělovacímu výměru (§ 9) a proti přídělovacímu výměru (§ 20). Rekurs proti usnesení zaváděcímu nemá odkladného účinku.

Všechna jiná opatření a rozhodnutí místního komisaře, zejména rozhodnutí o námitkách (§ 18), nemohou býti brána v odpor odděleným opravným prostředkem.

Opravné prostředky, které nejsou podle těchto ustanovení přípustny, místní komisař má zamítnouti z úřední moci.

Výměry, kterými se nařizuje knihovní zápis na základě § 8, 10, 11 nebo 21, jsou podrobeny předpisům o řízení ve věcech knih pozemkových.

§ 25.

Ti, kteří mají býti zapsáni za vlastníky knihovních těles, která jest obtížiti kaucí nebo kvotou kauce (§ 13), mohou se této závady tím zbaviti, že k soudu složí obnos na jejich nemovitost připadající.

Vlastníci mohou vykonati toto právo i později.

§ 26.

Soudně složených obnosů (§ 13, 25) buď upotřebeno k uspokojení těch, pro které váznou věcná práva na tom knihovním tělese, pro jehož menší hodnotu bylo třeba tohoto složení, při čemž buď obdobně šetřeno předpisů o rozdělení nejvyššího podání při nucených dražbách nemovitostí, leč by věřitelé se vzdali tohoto použití; v tomto případu buď složená peněžní suma nebo její část, na kterou věřitelé nečinili nároků, vydána složiteli. Příslušná opatření budte z moci úřední zavedena a provedena.

§ 27.

Je-li k hmotnému rozdělení nemovitosti podle zákona třeba souhlasu správních úřadů, místní komisař má vyžádati si tento souhlas, a to dohodly-li se strany o rozdělení, před nařízením knihovního výkonu (§ 8, odstavec 1), jinak však před doručením rozdělovacího výměru stranám (§ 9, odstavec 5). Byl-li by souhlas odepřen, rozdělení nebuď vykonáno a strany budte toliko o tom zpraveny.

II. Oprava zápisu v listu vlastnictví.

§ 28.

U nemovitostí, které činí jediné knihovní těleso a v čase, kdy tento zákon nabude moci — nerozděleně nebo rozděleně podle ideálních dílů — jsou ve skutečné držbě jiných osob nežli do pozemkové knihy za vlastníky zapsaných, oprava knihovního stavu se skutečným stavem držby nesouhlasícího má se státi s obdobným použitím

§ 1, odstavce 4, §§ 2 až 6, § 7, odstavce 1 a 3 až 5, pak §§ 11, 22, 23, 24, odstavce 1 a 3 až 6.

Oprava se vykoná zápisem vlastnického práva osob podle ustanovení tohoto oddílu vyhledaných v dosavadních knihovních vložkách.

§ 29.

Dohodnou-li se knihovní vlastníci a skuteční držitelé o opravě knihovního stavu, místní komisař má oznámiti knihovnímu soudu výsledek.

Knihovní soud jest potom povinen, z úřední moci podle dosažené shody opraviti knihovní zápis vlastnického práva a vymazati poznámku zavedeného opravného řízení jakož i ty zápisy, které byly po poznámce vykonány.

§ 30.

Nemůže-li býti dosažena shoda, místní komisař má použiti obdobně ustanovení § 9, odstavce 4.

Výměr buď doručen všem účastníkům k vlastním rukám a může mu býti odpíráno po způsobu rozdělovacího výměru (§ 9 vztažmo 24).

Když výměr nabyl právní moci, místní komisař, potvrdě jeho právní moc, má jej zaslati knihovnímu soudu.

§ 31.

Jakmile bylo právoplatně rozhodnuto, jak zápis vlastnického práva má býti proveden, knihovní soud má z úřední moci postupovati podle výsledků provedeného řízení (§ 30), vztažmo rozsudků o tom vydaných, šetře předpisů v § 29 obsažených.

III. Ustanovení, zakládají-li se nově pozemkové knihy nebo části pozemkové knihy.

§ 32.

Tohoto zákona buď obdobně šetřeno také tenkráte, zakládají-li se nově pozemkové knihy nebo části pozemkové knihy, od orgánů k novému založení povolaných při nemovitostech pod ustanovení tohoto zákona patřících s úchylkami a doplňky v následujících paragrafech obsaženými.

§ 33.

Výsledek projednávání o stavu držby a břemen konaného má býti základem pro zdělání příslušných vložek návrhu nové knihy pozemkové.

Výrok o osobách, které jest zapsati za knihovní vlastníky, má ve všech případech bezpodmínečně zníti, avšak ve sporech budiž spolu protivníku určena přiměřená lhůta, ve které má nastoupiti cestu žalobní.

§ 34.

Poukázání na cestu žalobní a přidělovací řízení v § 12 až 22 předepsané nepřekáží tomu, aby nebyl návrh pozemkové knihy zdělán.

Při zdělání návrhu pozemkové knihy zůstane poukázání na cestu žalobní nepovšimnuto, když po výslechu příslušné strany na jevo vyjde, že žaloba přes uplynutí k tomu určené lhůty nebyla podána nebo že nebylo v podané žalobě řádně pokračováno.

V opáčném případu buď při zápisu vlastnického práva do návrhu knihy pozemkové také poznamenáno, že žaloba byla podána.

§ 35.

Změny knihovních zápisů právoplatným rozhodnutím sporu odůvodněné budte z úřední moci provedeny. Je-li stav věci tím utvořený způsobilým, že může míti vliv na přidělovací řízení podle § 12 až 22 provedené, tedy o tomto úkonu knihovního úřadu budte zpraveny k vlastním rukám kromě těch stran, pro které nebo proti kterým se to děje, také všechny ostatní v tom účastné osoby.

§ 36.

Před uplynutím šesti měsíců po výkonu knihovních zápisů, které se mají státi na základě konečných rozhodnutí o všech nárocích na cestu žaloby poukázaných (§ 33, odstavec 2), nesmí býti uzavřena v § 6 zákona ze dne 25. července 1871, Z. Ř. č. 96, dotčená první ediktální lhůta v opravném řízení. Vrchnímu soudu zemskému přísluší prodloužiti tuto ediktální lhůtu, bylo-li by toho vzhledem k tomu snad třeba.

Všechny osoby, které následkem stavu věci rozhodnutím rozepře změněného činí nárok, aby byl změněn nebo doplněn knihovně provedený výsledek přidělovacího řízení (§§ 12 až 22), mají přihlásiti svůj nárok nejdéle tři měsíce před uplynutím, určené nebo prodloužené první ediktální lhůty.

Soud má poznamenati každou takovou přihlášku ihned v příslušné vložce a zavésti o tom jednání se všemi účastníky (§ 16). Jednání budiž každým způsobem skončeno před uplynutím první ediktální lhůty.

Dává-li přihláška jiným účastníkům příčinu, aby žádali rovněž za změnu nebo doplnění knihovního stavu, budiž tento nárok při jednání vznesen a ihned v příslušné knihovní vložce poznamenán

Na základě výsledků jednání budiž postupováno ve smyslu § 21, odstavce 2 a 3.

IV. Ustanovení závěrečná.

§ 37.

Po počátku působnosti tohoto zákona není dovoleno osvědčovati hmotné dělení pozemků ve formě spoluvlastnických poměrů při nemovitostech, u kterých takového nesouhlasu mezi knihovním stavem a skutečným stavem držby není v čase sepsání listiny.

Rovněž jest zapovědčno ověřovati podpisy na takových listinách.

§ 38.

Po počátku působnosti tohoto zákona budiž při pozůstalostech, ku kterým nemovitosti náležejí, také kromě případů § 165 a 166 císařského patentu ze dne 9. srpna 1854, Z. Ř. č. 208, provedeno soudní projednávání za příčinou rozdělení dědictví, jakmile to třeba jediná z účastných stran navrhne.

Následkem takového návrhu soud má obeslati všechny účastníky k roku a působiti k tomu, aby se dohodli.

§ 39.

Úřední jednání v řízení § 1 až 36 tohoto zákona předepsaném jsou prosta kolků a poplatků.

Toto osvobození přísluší potud všem protokolům, vyhotovením, podáním a přílohám, pokud jsou toliko k tomu určeny, aby řízení v tomto zákonu upravené bylo provedeno, kromě jednání právní cestě vyhrazených.

Příslušná korespondence mezi soudy a účastníky jest poštovného prosta.

Nárok státní pokladny na náhradu nákladů jí vzešlých, zejména poplatků za komise státních zřízenců, nemá místa.

Za převod práv, který se vykoná na základě řízení v tomto zákonu upraveného, buď převodné toliko potud zapraveno, pokud za převodní úkony, na kterých spočívá držba osob, které jest za vlastníky do pozemkové knihy zapsati, převodné ještě nebylo vyměřeno a zapraveno.

Soudní složení, která byla vykonána na základě tohoto zákona, jsou prosta poplatku schovacího.

§ 40.

Mým ministrům práv, financí a obchodu jest uloženo, aby ve skutek uvedli tento zákon, který nabývá moci dnem vyhlašovacím.

V Budapešti, dne 11. prosince 1906.

František Josef m. p.

Beck m. p. **Klein** m. p.
Korytowski m. p. **Fořt** m. p.

Zákonník říšský

pro

království a země v radě říšské zastoupené.

Částka CXI. — Vydána a rozeslána dne 25. prosince 1906.

Obsah: Čís. 247. Císařský patent, jímž se svolávají zemští sněmové Český, Rakouský pod Enží a nad Enží, Solnohradský, Štýrský, Korutanský, Moravský, Slezský, Vorarlberský a Terstský.

247.

Císařský patent, daný dne 23. prosince 1906,

jímž se svolávají zemští sněmové Český, Rakouský pod Enží a nad Enží, Solnohradský, Štýrský, Korutanský, Moravský, Slezský, Vorarlberský a Terstský.

My František Josef První,

z Boží milosti císař Rakouský;

král Uherský a Český, Dalmatský, Charvatský, Slavonský, Haličský, Vladiměřský a Illyrský; král Jerusalemský atd.; arcivojvoda Rakouský; velkovojvoda Toskánský a Krakovský; vojvoda Lotarinský, Salcburský, Štýrský, Korutanský, Krajinský a Bukovinský; velkokníže Sedmihradský; markrabě Moravský; vojvoda Horno- a Dolnoslezský, Modenský, Parmský, Piacenský a Guastalský, Osvětimský a Zátorský, Těšínský, Furlanský, Dubrovnický a Zadersky; kníže hrabě Habsburský a Tyrolský, Kyburský, Gorický a Gradišťský; kníže Tridentský a Brixenský; markrabě Horno- a Dolnolužický a Isterský; hrabě Hohenembský, Feldkirchský, Bregencký, Sonnenberský atd.; pán Trsťanský, Kotarský a na Slovenském krajišti; velkovojvoda vojvodství Srbského atd. atd.

známo činíme a věděti dáváme:

Zemské sněmy arcivévodství Rakouského nad Enží, vévodství Solnohradského, vévodství Štýrského, vévodství Korutanského, vévodství Horního a Dolního Slezska, země Vorarlberské a města Terstu říší bezprostředně poddaného s jeho obvodem jsou svolány na den 27. prosince 1906 do svých zákonných shromaždišť.

Zemský sněm markrabství Moravského jest svolán na den 28. prosince 1906 do svého zákonného shromaždiště.

Na základě Našich rozhodnutí odročené zemské sněmy arcivévodství Rakouského pod Enží a království Českého jsou, a to onen na den 27., tento na den 28. prosince 1906 svolány do svých zákonných shromaždišť, aby opět započaly svou činnost.

Dáno v Našem říšském hlavním a sídelním městě Vídni, dne 23. prosince léta tisícího devítistého a šestého, Našeho panování roku padesátého devátého.

František Josef m. p.

Beck m. p.	**Klein** m. p.
Korytowski m. p.	**Bienerth** m. p.
Auersperg m. p.	**Fořt** m. p.
Marchet m. p.	**Derschatta** m. p.
Dzieduszycki m. p.	**Pacák** m. p.
Prade m. p.	**Latscher** m. p.

1152

Zákonník říšský

pro

království a země v radě říšské zastoupené

vydává se ve skladě c. k. dvorní a státní tiskárny ve Vídni, v I. okresu, v ulici Singerstrasse č. 26, také roku 1907 **v jazyku německém, českém, vlašském, chorvátském, polském, rumunském, rusínském a slovinském.**

Předplatné na celý **rok 1907** každého těchto osmera vydání stojí **8 K**, nechť se pro něj docház nebo nechť se posílá (bez porta) po poště.

Předplácí se ve skladě c. k. dvorní a státní tiskárny, I. okres, Singerstrasse č. 26, kde také mohou býti odebrány jednotlivé ročníky a částky.

Poněvadž Zákonník říšský se dodává nebo zasílá toliko tenkráte, zapraví-li se dříve roční předplatné, budiž zároveň s předplacením zapraveno náležité předplatné. Aby Zákonník říšský mohl býti doručován rychle a bez závady c. k. poštou, budiž mimo správnou adresu oznámen také příslušný dodávací okres poštovský.

Zákonníky **německé** na některý rok lze dostati za tyto ceny:

ročník 1849 za . . . . 4 K 20 h	ročník 1868 za . . . . . 4 K — h	ročník 1887 za . . . . . 5 K — h
„ 1850 „ . . . . . 10 „ 50 „	„ 1869 „ . . . . . 6 „ — „	„ 1888 „ . . . . . 8 „ 40 „
„ 1851 „ . . . . . 2 „ 60 „	„ 1870 „ . . . . . 2 „ 80 „	„ 1889 „ . . . . . 6 „ — „
„ 1852 „ . . . . . 5 „ 20 „	„ 1871 „ . . . . . 4 „ — „	„ 1890 „ . . . . . 5 „ 40 „
„ 1853 „ . . . . . 6 „ 30 „	„ 1872 „ . . . . . 6 „ 40 „	„ 1891 „ . . . . . 6 „ — „
„ 1854 „ . . . . . 8 „ 40 „	„ 1873 „ . . . . . 6 „ 60 „	„ 1892 „ . . . . . 10 „ — „
„ 1855 „ . . . . . 4 „ 70 „	„ 1874 „ . . . . . 4 „ 60 „	„ 1893 „ . . . . . 6 „ — „
„ 1856 „ . . . . . 4 „ 90 „	„ 1875 „ . . . . . 4 „ — „	„ 1894 „ . . . . . 6 „ — „
„ 1857 „ . . . . . 5 „ 70 „	„ 1876 „ . . . . . 3 „ — „	„ 1895 „ . . . . . 7 „ — „
„ 1858 „ . . . . . 4 „ 80 „	„ 1877 „ . . . . . 2 „ — „	„ 1896 „ . . . . . 7 „ — „
„ 1859 „ . . . . . 4 „ — „	„ 1878 „ . . . . . 4 „ 60 „	„ 1897 „ . . . . . 15 „ — „
„ 1860 „ . . . . . 3 „ 40 „	„ 1879 „ . . . . . 4 „ 60 „	„ 1898 „ . . . . . 6 „ — „
„ 1861 „ . . . . . 3 „ — „	„ 1880 „ . . . . . 4 „ 40 „	„ 1899 „ . . . . . 10 „ — „
„ 1862 „ . . . . . 2 „ 80 „	„ 1881 „ . . . . . 4 „ 40 „	„ 1900 „ . . . . . 7 „ — „
„ 1863 „ . . . . . 2 „ 80 „	„ 1882 „ . . . . . 6 „ — „	„ 1901 „ . . . . . 6 „ — „
„ 1864 „ . . . . . 2 „ 80 „	„ 1883 „ . . . . . 5 „ — „	„ 1902 „ . . . . . 7 „ 50 „
„ 1865 „ . . . . . 4 „ — „	„ 1884 „ . . . . . 5 „ — „	„ 1903 „ . . . . . 9 „ — „
„ 1866 „ . . . . . 4 „ 40 „	„ 1885 „ . . . . . 3 „ 60 „	„ 1904 „ . . . . . 5 „ — „
„ 1867 „ . . . . . 4 „ — „	„ 1886 „ . . . . . 4 „ 60 „	„ 1905 „ . . . . . 6 „ — „

Cena ročníku 1906 bude oznámena počátkem ledna 1907.

Co se týče zákonníků, vydaných **v jiných sedmi jazycích** počínajíc rokem 1870, prodávají se za tytéž ceny jako zákonníky německé.

Odebere-li se alespoň 10, třeba libovolných, avšak úplných ročníků Zákonníka říšského najednou, sleví se 20%, odebere-li se alespoň 25, třeba libovolných, avšak úplných ročníků Zákonníka říšského najednou, sleví se 25%, a odebere-li se alespoň 35, třeba libovolných, avšak úplných ročníků Zákonníka říšského najednou, sleví se 30%.

NB. **Nedošlé** nebo **neúplně došlé** částky Zákonníka říšského německého vydání budte reklamovány nejdéle ve **čtyřech nedělích** po vydání; částky Zákonníka říšského ostatních vydání budte reklamovány nejdéle v **šesti nedělích** po vydání seznamů a titulního listu příslušného vydání, a to přímo u c. k. dvorní a státní tiskárny ve Vídni, III. okres, Rennweg č. 16.

Po projití této lhůty vydají se částky Zákonníka říšského bez výjimky **jen za cenu, za kterou se prodávají** (1/4 archu = 2 stránkám za 2 h).

Poněvadž **všechny ročníky německého vydání od r. 1849 a ročníky ostatních sedmi vydání od roku 1870 jsou nyní úplné, může nejen každý jednotlivý ročník za vytčenou cenu, nýbrž i každá jednotlivá částka** všech těchto ročníků (1/4 archu = 2 stránkám za 2 h), koupen býti u skladu c. k. dvorní a státní tiskárny, I., Singerstrasse č. 26, a proto každý může si doplniti neúplné Zákonníky říšské a seřaditi jeho částky podle odborů.

Zákonník říšský

pro

království a země v radě říšské zastoupené.

Částka CXII. — Vydána a rozeslána dne 28. prosince 1906.

Obsah: (Čís. 248—250.) 248. Nařízení o přihlašování známek. — 249. Vyhláška, že byla vedlejší celnice I. třídy v Rossbachu (na nádraží) zmocněna užívati zkráceného opovídacího řízení v železniční dopravě. — 250. Nařízení, jímž se znova upravují prodejní ceny tuzemské soli tovární.

248.

Nařízení ministeria obchodního ze dne 15. prosince 1906

o přihlašování známek.

Na základě § 35 zákona o ochraně známek ze dne 6. ledna 1890, Z. Ř. č. 19, nařizuje se takto:

§ 1.

Ve všech případech, ve kterých se k ochraně přihlásí známka pro jistou řadu zboží, zejména takových zboží, která připadají do více nežli jediné z tuto uvedených šesti skupin zboží, přihlašovatel kromě příloh své přihlášky uvedených v § 13 zákona o ochraně známek má předložiti ještě v šesti stejnopisech seznam zboží od něho nebo jeho zástupce podepsaný, ve kterém zboží mají býti uvedena podle tuto označených skupin zboží, jsouce v každé skupině podle abecedy seřaděna; při současné přihlášce několika známek pro tentýž podnik a pro táž zboží budiž předloženo pro první známku šest a pro každou další známku pět stejnopisů tohoto seznamu.

Těchto šest skupin, do nichž veškerá zboží pro správu známek (ústřední známkový rejstřík a oznamovatel) jsou rozdělena, jest:

I. kovy, kovové zboží, nástroje, instrumenty a stroje,

II. kamenné, hliněné a skleněné zboží,

III. dřevěné, slaměné, papírové, kostěné, gumové a usňové zboží,

IV. příze, tkaniny, oděvní předměty a ozdobné zboží,

V. potraviny, nápoje a zemědělské výrobky a

VI. chemické výrobky.

§ 2.

Přihlašuje-li se již v cizozemsku zapsaná známka cizozemského podniku, budiž kromě jinak dokladů k zápisu potřebných (§ 13 a 32 zákona o ochraně známek) a kromě seznamu zboží podle § 1 tohoto nařízení předložen v jednom exempláři opis seznamu zboží, který byl základem při ukládání cizozemské známky. V tomto opise seznamu buďte zboží postupně číslována a budiž v seznamu zboží podle § 1 tohoto nařízení připojeno v závorce v pravo příslušné číslo z opisu cizozemského seznamu zboží.

Byla-li známka cizozemského podniku nejprve v Budapešti přihlášena, seznam zboží podle § 1 tohoto nařízení při následující přihlášce ve Vídni předložený má se co do pořadí zboží v každé skupině zboží shodovati se seznamem zboží při přihlášce v Budapešti předloženým a má obsahovati svrchu nařízené připojení čísla.

(Böhmisch.)

§ 3.

Obtisk (kliše), který má býti předložen s přihláškou známky, musí se srovnávati se známkou a má míti písmovou (kuželovou nebo tiskací) výšku ne více nežli 23 millimetrů; avšak obtisky s písmovou výškou 24 millimetrů budte bez závady přijímány. Velikost obtisku nemá přesahovati 65 millimetrů co do délky a šířky; ve výjimečných případech, vyžaduje-li toho zřetelnost, může býti připuštěno větší provedení, které však nikdy nesmí přesahovati 130 millimetrů co do délky a šířky. Podklad (dřevo obtisku) musí míti tvar hranolovitý.

Aby mohlo býti zkoušeno, zdali se obtisk (kliše) srovnává s původní známkou, budiž předložen alespoň jeden otisk obtiskem (klišem) zhotovený.

K žádosti přihlašovatelově může na jeho náklad zhotovení obtisku býti zprostředkováno obchodní a živnostenskou komorou, u které se zápis koná. K tomuto účelu je třeba tří kusů původní známky nebo tří otisků známky, pokud možná na preparovaném přetiskovacím papíru. Přihlašovatel má zaslati náklady, jakmile mu byly oznámeny, bezprostředně firmě, která obtisk zhotovuje, ještě před jeho zhotovením.

§ 4.

Toto nařízení nabude moci dnem 1. ledna 1907.

Fořt m. p.

249.

Vyhláška ministeria finančního ze dne 20. prosince 1906,

že byla vedlejší celnice I. třídy v Rossbachu (na nádraží) zmocněna užívati zkráceného opovídacího řízení v železniční dopravě.

Vedlejší celnice I. třídy na nádraží v Rossbachu zmocňuje se užívati zkráceného opovídacího řízení v železniční dopravě podle předpisu ze dne 18. září 1857, Z. Ř. č. 175.

Korytowski m. p.

250.

Nařízení ministeria finančního ze dne 20. prosince 1906,

jímž se znovu upravují prodejní ceny tuzemské soli tovární.

Dokud by jinak nebylo nařízeno, stanoví se od 1. ledna 1907 ceny v následujícím tarifu uvedené pro tovární sůl, to jest pro tu kuchyňskou sůl (vařenku, kamennou sůl a mořskou sůl, pak pro odpadky při výrobě vařenky a kamenné soli), která se z c. k. solných skladišť podle zvláštních o tom platných ustanovení vydává k živnostenským nebo jinakým průmyslovým účelům, jakož i pro solnou rapu ze solivaren k stejným účelům vydávanou.

Tyto ceny mají platnost toliko pro taková množství soli tovární nebo rapy, která od těch kterých c. k. solných skladů mohou býti dodána dosavadními zařízeními provozovacími.

Jestliže by měla býti dodávána větší množství, jichž výroba nebo dodávání by vyžadovaly zvláštních investic neb úprav, finanční ministerium vyhrazuje si ustanoviti pokaždé zvláštní za to cenu.

Odběr nemleté tovární soli (položka 6 a 7 tarifu) jest dovolen toliko na zvláštní povolení toho finančního zemského úřadu, v jehož správním obvodu leží provozovna, která soli upotřebuje.

Korytowski m. p.

Tarif pro prodej
soli a rapy ku průmyslovým účelům
(tak zvané soli tovární).

Číslo položky	Stanoviště erárního skladu solného: Místo	Stanoviště erárního skladu solného: Země korunní	Vydávací úřad	Tovární sůl nezabalená a nedenaturovaná: I. druh: z	I. druh: Cena za 1 q: K	I. druh: Cena za 1 q: h	II. druh: z	II. druh: Cena za 1 q: K	II. druh: Cena za 1 q: h	Rapa: Cena za 1 hl: h
1	Úže (Aussee)	Štýrsko	c. k. solivarní správa	vařenky	3	—	solivarních nebo kamenné soli odpadků (mletých)	1	—	18
2	Ebensee	Horní Rakousy	„	„	2	06	solivarních odpadků (mletých)	1	—	19
3	Hallein	Solnohradsko	„	„	2	25	„	1	—	25
4	Hall	Tyrolsko	„	„	2	80	„	1	—	33
5	Delatyn	Halič	„	„	2	08	—	—	—	—
6	Wieliczka	„	c. k. úřad pro prodej soli	kamenné soli, mleté	1	35	méně čisté soli kamenné (mleté)	—	94	—
			od solného mlýnu	„	1	28	„	—	87	—
			od šachty	kamenné soli, nemleté	1	10	méně čisté soli kamenné (nemleté)	—	69	—
7	Bochnia	„	„	—	—	—	„	—	62	—
8	Kaczyka	Bukovina	c. k. úřad pro prodej soli	—	—	—	méně čisté soli kamenné (mleté)	—	95	—
9	Piran	Přímoří	c. k. solný vrchní úřad	bílé soli mořské	1	63	šedé soli mořské	1	14	—
10	Kopar	„	„	„ „ „	1	63	„ „ „	1	14	—
11	Terst	„	c. k. úřad pro prodej soli	„ „ „	2	05	„ „ „	1	58	—
12	Zader	Dalmatsko	„	„ „ „	2	82	—	—	—	—
13	Splět	„	„	„ „ „	2	60	—	—	—	—

1156

Zákonník říšský

pro

království a země v radě říšské zastoupené

vydává se ve skladě c. k. dvorní a státní tiskárny ve Vídni, v I. okresu, v ulici Singerstrasse č. 26, také roku 1907 **v jazyku německém, českém, vlašském, chorvátském, polském, rumunském, rusínském a slovinském.**

Předplatné na celý **rok 1907** každého těchto osmera vydání stojí **8 K,** nechť se pro něj dochází nebo nechť se posílá (bez porta) po poště.

Předplácí se ve skladě c. k. dvorní a státní tiskárny, I. okres, Singerstrasse č. 26, kde také mohou býti odebrány jednotlivé ročníky a částky.

Poněvadž Zákonník říšský se dodává nebo zasílá toliko tenkráte, zapraví-li se dříve roční předplatné, budiž zároveň s předplacením zapraveno náležité předplatné. Aby Zákonník říšský mohl býti doručován rychle a bez závady c. k. poštou, budiž mimo správnou adresu oznámen také příslušný dodávací okres poštovský.

Zákonníky **německé** na některý rok lze dostati za tyto ceny:

ročník 1849 za . . . . . 4 K 20 h	ročník 1869 za . . . . . 6 K — h	ročník 1889 za . . . . . 6 K — h
„ 1850 „ . . . . . 10 „ 50 „	„ 1870 „ . . . . . 2 „ 80 „	„ 1890 „ . . . . . 5 „ 40 „
„ 1851 „ . . . . . 2 „ 60 „	„ 1871 „ . . . . . 4 „ — „	„ 1891 „ . . . . . 6 „ — „
„ 1852 „ . . . . . 5 „ 20 „	„ 1872 „ . . . . . 6 „ 40 „	„ 1892 „ . . . . . 10 „ — „
„ 1853 „ . . . . . 6 „ 30 „	„ 1873 „ . . . . . 6 „ 60 „	„ 1893 „ . . . . . 6 „ — „
„ 1854 „ . . . . . 8 „ 40 „	„ 1874 „ . . . . . 4 „ 60 „	„ 1894 „ . . . . . 6 „ — „
„ 1855 „ . . . . . 4 „ 70 „	„ 1875 „ . . . . . 4 „ — „	„ 1895 „ . . . . . 7 „ — „
„ 1856 „ . . . . . 4 „ 90 „	„ 1876 „ . . . . . 3 „ — „	„ 1896 „ . . . . . 7 „ — „
„ 1857 „ . . . . . 5 „ 70 „	„ 1877 „ . . . . . 2 „ — „	„ 1897 „ . . . . . 15 „ — „
„ 1858 „ . . . . . 4 „ 80 „	„ 1878 „ . . . . . 4 „ 60 „	„ 1898 „ . . . . . 6 „ — „
„ 1859 „ . . . . . 4 „ — „	„ 1879 „ . . . . . 4 „ 60 „	„ 1899 „ . . . . . 10 „ — „
„ 1860 „ . . . . . 3 „ 40 „	„ 1880 „ . . . . . 4 „ 40 „	„ 1900 „ . . . . . 7 „ — „
„ 1861 „ . . . . . 3 „ — „	„ 1881 „ . . . . . 4 „ 40 „	„ 1901 „ . . . . . 6 „ — „
„ 1862 „ . . . . . 2 „ 80 „	„ 1882 „ . . . . . 6 „ — „	„ 1902 „ . . . . . 7 „ 50 „
„ 1863 „ . . . . . 2 „ 80 „	„ 1883 „ . . . . . 5 „ — „	„ 1903 „ . . . . . 9 „ — „
„ 1864 „ . . . . . 2 „ 80 „	„ 1884 „ . . . . . 5 „ — „	„ 1904 „ . . . . . 5 „ — „
„ 1865 „ . . . . . 4 „ — „	„ 1885 „ . . . . . 3 „ 60 „	„ 1905 „ . . . . . 6 „ — „
„ 1866 „ . . . . . 4 „ 40 „	„ 1886 „ . . . . . 4 „ 60 „	„ 1906 „ . . . . . 12 „ — „
„ 1867 „ . . . . . 4 „ — „	„ 1887 „ . . . . . 5 „ — „	
„ 1868 „ . . . . . 4 „ — „	„ 1888 „ . . . . . 8 „ 40 „	

Co se týče zákonníků, vydaných **v jiných sedmi jazycích** počínajíc rokem 1870, prodávají se za tytéž ceny jako zákonníky německé.

Odebere-li se alespoň 10, třeba libovolných, avšak úplných ročníků Zákonníka říšského najednou, sleví se 20%, odebere-li se alespoň 25, třeba libovolných, avšak úplných ročníků Zákonníka říšského najednou, sleví se 25%, a odebere-li se alespoň 35, třeba libovolných, avšak úplných ročníků Zákonníka říšského najednou, sleví se 30%.

NB. Nedošlé nebo **neúplně došlé** částky Zákonníka říšského německého vydání budte reklamovány nejdéle ve **čtyřech nedělích** po vydání; částky Zákonníka říšského ostatních vydání budte reklamovány nejdéle v **šesti nedělích** po vydání seznamů a titulního listu příslušného vydání, a to přímo u c. k. dvorní a státní tiskárny ve Vídni, III. okres, Rennweg č. 16.

Po projití této lhůty vydají se částky Zákonníka říšského bez výjimky **jen za cenu, za kterou se prodávají** (1/4 archu = 2 stránkám za 2 h).

Poněvadž **všechny ročníky německého vydání od r. 1849 a ročníky ostatních sedmi vydání od roku 1870 jsou nyní úplné, může nejen každý jednotlivý ročník za vytčenou cenu, nýbrž i každá jednotlivá částka** všech těchto ročníků (1/4 archu = 2 stránkám za 2 h), koupen býti u skladu c. k. dvorní a státní tiskárny, I., Singerstrasse č. 26, a proto každý může si doplniti neúplné Zákonníky říšské a seřaditi jeho částky podle odborů.

Rok 1906.

Zákonník říšský

pro

království a země v radě říšské zastoupené.

Částka CXIII. — Vydána a rozeslána dne 28. prosince 1906.

Obsah: (Čís. 251—254.) 251. Nařízení, jímž se vydává nový poštovní taxovní řád pro tuzemskou dopravu. — 252. Nařízení, jímž se mění některá ustanovení v nařízení obchodního ministeria ze dne 10. června 1902 o dodávání poštovních zásilek. — 253. Nařízení, že byla změněna prodávací cena některých druhů poštovních věcí. — 254. Nařízení, jímž se upravují telefonní poplatky ve státních telefonních sítích.

251.

Nařízení ministeria obchodního ze dne 22. prosince 1906,

jímž se vydává nový poštovní taxovní řád pro tuzemskou dopravu.

I. Následující poštovní taxovní řád nabude platnosti dne 16. ledna 1907 pro dopravu v rakouském poštovním území.

Týmž dnem pozbude platnosti poštovní taxovní řád nařízením obchodního ministeria ze dne 25. listopadu 1899, Z. Ř. č. 231, vydaný, pak předpisy nařízení obchodního ministeria ze dne 10. června 1902, Z. Ř. č. 124, o dodávání poštovních zásilek, pokud se tohoto předmětu týkají, a nařízení obchodního ministeria ze dne 29. března 1905, Z. Ř. č. 68, kterým byl změněn tarif pro poplatné přílohy novin.

II. V poštovním taxovním řádu obsažené taxovní sazby a jinaká ustanovení platí také:

1. v dopravě s Uherskem kromě ustanovení §§ 3, 12, 19, 20 a 22; co se týče toho, jak se v příčině porta nakládá s nefrankovanými nebo nedostatečně frankovanými listy, a co se týče taxovních sazeb pro poplatné přílohy novin, trvají v platnosti v dopravě s Uherskem ustanovení dosavadní;

2. v dopravě s Bosnou a Hercegovinou kromě ustanovení §§ 3, 12, 19, 20 a 22. Co se týče toho, jak se v příčině porta nakládá s nefrankovanými a nedostatečně frankovanými listy, a co se týče portovních sazeb pro poštovní poukázky, listy s udanou hodnotou a balíky, trvají v platnosti v dopravě s Bosnou a Hercegovinou ustanovení dosavadní.

Poštovní taxovní řád pro dopravu v rakouském území poštovním.

§ 1.

Listy obyčejné.

Porto za obyčejný frankovaný list činí bez rozdílu vzdálenosti až do váhy 20 gramů . . . 10 h, při váze větší nežli 20 gramů . . . . . 20 h.

Nefrankované listy jsou podrobeny dvojnásobnému poplatku frankovaného listu stejné váhy; za nedostatečně frankované listy čítá se dvojnásobný obnos scházející části porta.

Služební listy portu podrobené podléhají portu jako za obyčejný frankovaný list stejné váhy.

§ 2.

Lístky korespondenční (lístky poštovní, dopisnice).

Poplatek za korrespondenční lístky činí na každoukoli vzdálenost, jsou-li frankovány, 5 h za každý jednotlivý korespondenční lístek nebo za každý z obou dílů korespondenčního lístku s odpovědí, není-li však lístek frankován, činí poplatek dvakráte tolik.

Za nedostatečně frankované korespondenční lístky čítá se příjemcovi dvojnásobný obnos scházející částky porta.

§ 3.

Zásilky pošty rourové.

Zásilky pošty rourové musí býti frankovány.

Porto za list pošty rourové činí 45 h, za zálepku pošty rourové 35 h, za lístek pošty rourové anebo za každý z obou dílů lístku pošty rourové s odpovědí 25 h.

Těmito poplatky hradí se náklady na zrychlenou dopravu ve stanovišti pošty rourové. Žádá-li odesilatel, aby zásilky daleké dopravy byly dopravovány rourovou poštou místo obyčejným poštovním způsobem, jsou takové zásilky podrobeny jak poplatku pošty rourové tak i portovním poplatkům v §§ 1 nebo 2 ustanoveným.

Nefrankované nebo nedostatečně frankované zásilky pošty rourové dopravují a dodávají se jako obyčejné zásilky listovní.

§ 4.

Tiskopisy.

Tiskopisy musí býti frankovány.

Porto za tiskopisy činí na každoukoli vzdálenost

až do	50	gramů	. . . .	3 h,
přes 50	„ „ 100	„	. . . . .	5 h,
„ 100	„ „ 250	„	. . . .	10 h,
„ 250	„ „ 500	„	. . . . .	20 h,
„ 500	„ „ 1	kilogramu	. . . . .	30 h.

Za nedostatečně frankované tiskopisy čítá se dvojnásobný obnos scházející částky porta.

Nefrankované tiskopisy se neodešlou.

Reglementární poštovní předpisy stanoví, za kterých podmínek tuto uvedené taxovní sazby mohou se vztahovati ke spisům, které hektografem, chromografem nebo podobným přetiskovacím způsobem mechanicky byly zhotoveny.

O zasílání tiskopisů ve spojení s okázkami zboží viz § 7.

§ 5.

Noviny a časopisy.

Porto za tuzemské noviny (časopisy), které novinářské podniky podávají, aby předplatitelům byly dopraveny, činí 2 h za každý exemplář týdně několikráte vycházejících novin bez rozdílu váhy, jakož i za každý exemplář novin (časopisu) sice řídčeji, nejméně však dvakráte v měsíci vycházejících až včetně do váhy 250 gramů.

Jestliže váha některého čísla novin (časopisu) takto vycházejících převyšuje 250 gramů, nebo vycházi-li časopis řídčeji nežli dvakráte v měsíci, tedy porto činí za každý exemplář 2 h za každých 100 gramů. Zbytek 100 gramů čítá se za celých 100 gramův.

Večerníky, které spojeny s ranními listy týchž novin z téhož nebo nejbližšího příštího dne pod jednou páskou témuž příjemcovi se zasílají, nejsou podrobeny zvláštnímu poplatku. Rovněž za vedlejší listy novin, zasílají-li se pod jednou páskou s hlavním listem, nebudiž ani tenkráte placen poplatek zvláštní, když na vedlejší list může se předpláceti odděleně od listu hlavního. Prémie, jako brožurky, obrazy, kalendáře a podobné tiskopisy, které redakce na základě svého programu nebo předplatných oznámení dodávají za jistých podmínek všem svým předplatitelům nebo jednotlivým z nich, mohou bez poplatku s novinami (časopisem) býti zasílány, hodí-li se svým formátem a objemem k dopravě poštou listovní. Totéž platí o předplatních oznámeních svých vlastních novin, formulářích poštovních poukázek, složních lístcích poštovní spořitelny atd., které k nim jsou přiloženy.

Reglementární poštovní předpisy ustanovují, za kterých podmínek novinářské podniky mají nárok na tyto taxovní sazby a pro které jiné zásilky mohou býti poskytnuty.

Poplatky za noviny (časopisy), skrze poštu předplacené, budou ustanoveny příslušnými řády poštovními.

§ 6.

Poplatné přílohy novin.

Jako poplatné přílohy novin jsou připuštěny tiskopisy až do váhy 30 gramů.

Porto činí za každou přílohu až do

10	gramů	. . . . .		1/2 h,
přes 10	až do 20	gramů	. . . . .	2/2 h,
„ 20	„ „ 30	„	. . . . .	1 h.

Porto za tyto tiskopisy budiž při podání hotově zapraveno; zlomky haléře vyrovnají se při výpočtu úhrnné sumy na celé haléře.

§ 7.

Okázky zboží.

Okázky zboží musí býti frankovány. Porto činí, ať již se okázky zboží samy o sobě nebo s tiskopisy spojeny zasílají, bez rozdílu vzdálenosti:

až do váhy 250 gramů . . . . . 10 h,
při větší váze nežli 250 gramů . . . 20 h.

Za nedostatečně frankované okázky zboží čítá se příjemcovi dvojnásobný obnos schází jící částky porta. Nefrankované okázky zboží se neodešlou.

§ 8.

Rekomandované zásilky.

Za rekomandované zásilky má odesilatel kromě porta zaplatiti rekomandační poplatek. Tento poplatek činí bez ohledu k váze zásilky a ke vzdálenosti 25 h.

§ 9.

Poštovní poukázky.

Poštovní poukázky musí býti frankovány.

Poplatek činí bez rozdílu vzdálenosti:

až do 20 K . . . . . 10 h,
přes 20 „ „ 100 „ . . . . . 20 „
„ 100 „ „ 300 „ . . . . . 40 „
„ 300 „ „ 600 „ . . . . . 60 „
„ 600 „ „ 1000 „ . . . . . 1 K.

§ 10.

Telegrafické poštovní poukázky.

Za telegrafické poštovní poukázky má podatel zapraviti:

1. poplatek za poštovní poukázku,

2. poplatek za telegram,

3. není-li poukázka opatřena záznamem „poste restante“, poplatek za expresní dodání (§ 25). Poplatek, kterého by snad k doplnění poselného bylo třeba, vybere se na příjemci (§ 25).

§ 11.

Poštovní příkazy.

Za poštovní příkazy vybírají se tyto poplatky:

1. porto a rekomandační poplatek za list s poštovním příkazem, jako za rekomandovaný list stejného druhu; kromě toho vybere-li se obnos

2. u poštovních příkazů, aby byly vybrány pohledávky až do 1000 K;

a) výběrné 10 h za každou zaplacenou, v poštovním příkaze pod zvláštním číslem zapsanou listinu, a

b) poplatek za zaslání vybraného obnosu odesilateli v téže výměře jako za obyčejnou poštovní poukázku, a to i tenkráte, když se zaslání stane složním lístkem od příkazatele ku poštovnímu příkazu přiloženým. Při výpočtu poplatků za poštovní poukázku položí se za základ vybraná suma po srážce výběrného;

3. u poštovních příkazů, aby byly vybrány pohledávky větší než 1000 K: poplatek 1 K 10 h za prvních 1000 K a po 50 h za každých dalších 1000 K nebo za obnos zbývající.

Poplatky pod 1. buďte zaplaceny příkazatelem napřed.

Poplatky pod 2 a 3 budou sraženy z vybraných peněz.

Nebyl-li peněžní obnos zaplacen, budou příkazové listiny zpět zaslány nebo jinému příjemci dále zaslány bez nových poplatků.

§ 12.

Nádražní listy.

Nádražní listy, to jest takové obyčejné listy, které na nádraží bezprostředně po příjezdu železničních vlaků mají býti vydány, musí býti poště podány, jsouce odesilatelem frankovány.

Poplatek, který vedle obyčejného porta musí býti zapraven za dovolení, aby denně byl odnesen pokaždé jeden list určitým železničním vlakem dopravený od jednoho a téhož odesilatele příjemcovi, činí 10 K za kalendářní měsíc a budiž od příjemce alespoň za jeden měsíc napřed zapraven.

Počnou-li se nádražní listy teprve během měsíce zasílati, tedy za čas od počátku zasílání až do posledního dne měsíce budiž vybrán úplný poplatek 10 K.

§ 13.

Balíky bez udané hodnoty.

Porto za balíky bez udané hodnoty vybírá se podle vzdálenosti a podle váhy zásilky.

Porto činí za balíky

I. až do váhy 5 kilogramů

a) na vzdálenosti až včetně do 10 zeměpisných mil (pásmo 1) . . . . 30 h,

b) na všechny další vzdálenosti . . 60 h,

II. při váze přes 5 kilogramů

a) za prvních 5 kilogramů sazby, jako svrchu pod I,

b) za každý další kilogram nebo přebytek kilogramu až do 10 zeměpisných mil (pásmo 1) . . . . . 6 h,
přes 10 až do 20 zeměpisných mil (pásmo 2) . . . . . 12 h,
přes 20 až do 50 zeměpisných mil (pásmo 3) . . . . . 24 h,
přes 50 až do 100 zeměpisných mil (pásmo 4) . . . . . 36 h,
přes 100 až do 150 zeměpisných mil (pásmo 5) . . . . . 48 h,
přes 150 zeměpisných mil (pásmo 6) 60 h.

Za prostorné zboží zvýší se porto o polovici uvedených sazeb.

Za nefrankované balíky až včetně do váhy 5 kilogramů vybírá se kromě porta a zvýšeného snad porta za prostorné zboží přirážka porta 12 h.

Při služebních balících portu podrobených přirážka porta se nevybírá.

§ 14.

Zásilky s udanou hodnotou.

Za zásilky s udanou hodnotou vybírá se porto a pojistné (hodnotní porto).

a) Porto:

1. za listy bez rozdílu váhy činí porto na vzdálenosti až včetně do 10 zeměpisných mil (1. pásmo) . . . . . 24 h,
na všechny další vzdálenosti . . 48 h.

Za nefrankované listy vybírá se přirážka porta 12 h. Při služebních listech portu podrobených tato přirážka se nečítá.

2. Za balíky s udanou hodnotou vybere se obnos podle § 13 vycházející;

b) Pojistné (hodnotní porto):

Pojistné činí bez rozdílu vzdálenosti

při udané hodnotě až včetně do 100 K 6 h,

při udané větší hodnotě za každých 300 K nebo díl 300 K 6 h, nejméně však 12 h.

Při otevřeně podaných peněžních listech budiž pojistné zapraveno půldruhonásobným obnosem. Otevřeně podané peněžní listy musí býti frankovány.

§ 15.

Několik kusů k jedné průvodní adrese.

Náleží-li několik zásilek k jedné průvodní adrese, čítá se samostatně taxa za každý jednotlivý kus, a to jak vzhledem k balíkovému portu (§ 13), tak i ku pojistnému (§ 14).

§ 16.

Poštovní zásilky na dobírku.

Porta a poplatků vybírá se:

I. Za rekomandované zásilky na dobírku:

a) porto a rekomandační poplatek, jako za zásilky stejného druhu bez dobírky;
mimo to, vyplatí-li se zásilka

b) výběrné 10 h a

c) poplatek za zaslání vybraného obnosu odesílateli v též výměře, jako za obyčejnou poštovní poukázku. Poplatky pod *a)* buďte odesílatelem napřed zaplaceny. Poplatky za vybrání a za poštovní poukázku budou odečteny od vybraných peněz. Výpočtu poplatku za poštovní poukázku položí se za základ vybraná suma po srážce výběrného.

II. Za zásilky cenné a za zásilky balíků dobírkou stižené:

a) porto a třeba-li také pojistné stejným obnosem jako za zásilky stejného druhu bez dobírky.

b) provise, která činí 2 h za každé 4 K doběrku, nejméně však 12 h. Provise budiž i tenkráte zapravena, když zásilka nebyla vybrána. Sníží li se doběrek nebo upustí-li se od něho, nesníží nebo nepromine se provise podle původního doběrku vyměřená. Provise budiž pokaždé při placení porta zapravena.

§ 17.

Naléhavé zásilky balíků.

Naléhavé zásilky balíků musí býti odesílatelem frankovány. Za ně budiž kromě tarifního porta (§ 13) a kromě případného poplatku za expresní doručení (§ 25) zapraven při podání poplatek 1 K 20 h za každý kus.

Reglementární poštovní předpisy ustanovují, pokud naléhavé zásilky balíků k dopravě jsou přípustěny.

§ 18.

Zásilky na list zpáteční.

Zásilky na list zpáteční, to jest takové rekomandované zásilky, balíky bez udané hodnoty, cenné zásilky neb obyčejné poštovní poukázky, pro které se žádá, aby byla opatřena stvrzenka příjmu (list zpáteční) příjemcem vydaná, musí býti odesilatelem frankovány. Za opatření zpátečního listu budiž kromě porta atd. zapraven poplatek 25 h odesilatelem rovněž napřed. Za zprostředkování zpátečních listů, které státní úřady přikládají ke svým služebním dopisům stranám, poplatek se nevybírá.

§ 19.

Soudní dopisy portu podrobené.

Za soudní dopis portu podrobený jest povinen příjemce zaplatiti:

1. Má-li býti dopis doručen v místě, kde podávající soud má své sídlo, 10 h bez rozdílu váhy dopisu;

2. ve všech ostatních případech 10 h za dopis až do váhy 50 gramů a 20 h za dopis přes 50 gramů.

Při dodatečném zaslání nakládá se s dopisy pod 1 naznačenými co do porta tak, jako by byly adresovány již původně do místa nového určení.

§ 20.

Oznámka, že byl rekomandovaný list doručen.

Odesilatel úplně frankovaného rekomandovaného listu, podávaje ho, může žádati, aby byl zpraven poštovním úřadem, kam list jest určen, že list došel.

Odesilatel má zapraviti za tuto úřední zprávu (oznámku příjmu) poplatek 25 h, který vedle poštovného a rekomandačního poplatku budiž tím zapraven, že se frankovací známky nalepí na listu samém.

§ 21.

Stvrzenka o výplatě.

Žádá-li odesilatel poštovní poukázky, aby byla vyhotovena stvrzenka o skutečně vykonaném vyplacení poukázaného obnosu příjemcovi, činí poplatek za to 25 h a budiž odesilatelem s portem napřed zapraven.

§ 22.

Železniční avisa.

Avisa o listech odběracích, disposiční noty, avisa o došlých doběrcích a o výtkách přebytku nebo schodku, které se na základě učiněných úmluv se železničními správami a paroplavebními podniky od železničních výpraven a jednatelstev podávají, aby byly doručeny v poštovních místech železničním stanicím (jednatelstvům) nejbližších a v jejich venkovských okresech dodávacích, musí býti frankovány. Poplatek činí 6 h za každý kus.

§ 23.

Sbírání.

Za rekomandované listovní zásilky, listy s udanou hodnotou, balíky a poštovní poukázky, venkovskými listonoši sebrané, pak za vplacení v šekovém řízení od nich převzatá a za vklady v úsporném řízení poštovní spořitelny obnos 10 K převyšující bude vybíráno sběrné kromě porta a jinakých poplatků.

Toto sběrné činí za rekomandovanou listovní zásilku 6 h, za ostatní sebrané předměty právě tolik jako poplatek doručovací (§ 24).

Sběrné budiž napřed zapraveno. Náleží-li několik zásilek k jedné poštovní průvodní adrese, počítá se sběrné samostatně pro každou zásilku.

§ 24.

Doručování a avisování.

Za doručení, vztažmo za avisování poštovních zásilek v poštovním místě jakož i ve venkovském okresu vybírají se následující poplatky:

1. Doručné:

Za list s udanou hodnotou až do 1000 K 10 h;

za balík bez udané hodnoty nebo s udanou hodnotou až do 1000 K, a to:

ve Vídni:

až do 1½ kilogramu . . . . . 10 h,
přes 1½ kilogramu až do 5 kilogramů . . . . . 20 h,
přes 5 kilogramů . . . . . 30 h;

všude jinde:

až do 5 kilogramů . . . . . 10 h,
přes 5 kilogramů . . . . . 20 h;

za poštovní poukázku nebo platební poukázku s peněžním obnosem až do 1000 K . 6 h.

Při vyšším obnosu hodnoty vybírá se při listech s udanou hodnotou a při platebních poukázkách doručné 20 h za každých 5000 K nebo za část tohoto obnosu a u balíků přirazí se poplatek stejnou výměrou k obyčejnému doručnému.

2. Avisné:

Za avisování listu s udanou hodnotou nebo balíku . . . . . 4 h.

3. Náleží-li několik zásilek k téže poštovní průvodní adrese, doručné počítá se samostatně za každou zásilku podle uvedených taxovních sazeb a při avisování vybírá se avisné za každou zásilku.

§ 25.

Dodávání neb avisování expresními posly.

Expresní zásilky musí býti frankovány.

Odesilatel, který žádá za doručení neb avisování expresním poslem, musí zapraviti při podání kromě franka a ostatních poplatků expresní poplatek, který činí

za balík . . . . . 50 h,
za jinou zásilku . . . . . 30 h.

Expresním poplatkem jsou uhrazeny náklady expresního doručení neb avisování v poštovním místě, a to při doručení jen potud, pokud jde o zásilky s udanou hodnotou menší nežli 1000 K.

Má-li expresní doručení neb avisování býti vykonáno mimo poštovní místo, činí poplatek za to podle vzdálenosti určeného místa od stanoviště dodávací pošty 1 K za každých 7·5 kilometru nebo za vzdálenost menší nežli 7·5 kilometru. Obnos, který není uhrazen expresním poplatkem od odesilatele zapraveným, vybere se od příjemce. Má-li posel témuž příjemci současně donésti několik zásilek neb avis, vybere se na příjemci toliko ten obnos, kterého je třeba k doplnění na úplný poplatek za jedinou zásilku, pokud není uhrazen zapravenými při podání expresními poplatky za všechny předměty, které mají býti současně doneseny.

Při expresním doručení zásilek s udanou hodnotou větší nežli 1000 K nebo peněžních obnosů větších nežli 1000 K příjemce jak v poštovním místě tak i ve venkovském okresu má zapraviti také přirážku v § 24, čísle 1, posledním odstavci, za balíky ustanovenou.

§ 26.

Vyclení.

Za zastoupení příjemce poštovní zásilky clu podrobené poštovním úřadem při jejím konečném odbavení celním vybírá se poplatek za vyclení 20 h za každý balík. Při poštovních balících *(colis postaux)* činí poplatek za vyclení včetně případného doručného, vztažmo poplatku za aviso 25 h. Jestliže příjemce sám obstarává vyproštění zásilky, jest povinen zapraviti přenosné 10 h za přenesení zásilky k celnímu úřadu; tímto nejsou dotčena zvláštní ustanovení o vyprošťování ve Vídni platná.

Obstará-li poštovní úřad vyproštění poštovní zásilky potravní daní podrobené, jest příjemce povinen zapraviti poplatek 20 h za každý balík.

§ 27.

Výhrada odnášení; příhradné a skladné.

Příjemci v místech, pro která jest zavedena pravidelná dodávací služba poštovními sluhy, zřeknou-li se dodávání (avisování) a vyhradí-li si odnášení svých poštovních věcí, jsou zavázáni za jejich uschování a za jejich chování pohotově k odnesení platiti příhradné; vztahuje-li se tato výhrada toliko na obyčejné a rekomandované listovní zásilky, činí příhradné měsíčně 2 K, jinak 3 K.

Bydlí-li příjemce ve venkovském okresu a vyhradí-li si odnášení toliko v těch dnech, ve kterých není dodávací služba zařízena, nevybírá se žádné příhradné.

V poštovních místech, kde jest zavedeno dodávání balíků bez ohledu k váze balíků, příjemce, který si vyhradil odnášeti baliky, má na místě příhradného zapravovati skladné. Tento poplatek činí bez ohledu k tomu, zdali se výhrada vztahuje toliko k balíkům nebo kromě toho také k jiným zásilkám neb jednotlivým druhům z nich, ve Vídni 10 K, v poštovních místech s erárními poštovními úřady 6 K, v poštovních místech s třídními poštovními úřady 4 K měsíčně.

Příhradné a skladné budiž aspoň za jeden měsíc napřed zaplaceno. Učiní-li se výhrada odnášení během kalendářního měsíce, vybere se poplatek nejprve až do konce měsíce. Odstoupiti od výhrady jest kdykoli dovoleno; poštovní správa jest každé doby oprávněna, ze závažných důvodů odníti přenechání příhrady. Napřed zaplacené poplatky vrátí se poměrně v takových případech.

Vyhradí-li se toliko odnášení novin, neplatí se příhradné. Rovněž netřeba platiti příhradného nebo skladného, když osoby, které neučinily žádného prohlášení v příčině odnášení, výjimečně chtějí přijmouti své zásilky u poštovního úřadu.

Vyhradí-li si strana, že bude vybavovati celní zásilky pro ni došlé, má zapraviti záznamné 3 K za každý nový záznam.

§ 28.

Poplatek za uschování.

Za každý balík, který u poštovního úřadu bez zavinění pošty nevyzdvižen leží, vybere se poplatek za uschování, jenž činí za kus a za každý den uschování 5 h. Avšak následující dni jsou prosty poplatku za uschování:

1. den, kterého balík ku poštovnímu úřadu došel; kromě toho

2. *a.* u balíků *poste restante* adresovaných jakož i u balíků příjemcům v takových místech, do kterých není zařízena pravidelná dodávací služba poštovními sluhy, bezprostředně následujících sedm dnů a

b. ve všech ostatních případech bezprostředně následující dva dni.

Zásilky balíků pro úřady od poštovného osvobozené a pro vojenské osoby k mužstvu náležející jsou osvobozeny od poplatku za uschování.

Poplatek za uschování zůstane vězeti na zásilce při jejím doslání nebo zpětném zaslání v tuzemsku.

§ 29.

Dosílka.

Za listy s udanou hodnotou a za balíky připočte se při dosílce váhové a hodnotní porto z určeného místa na určené místo, přirážka porta 12 h za nefrankované takové zásilky nevybírá se však při dosílce. Za jiné zásilky nečítá se nové porto. Poplatky rekomandační, poplatky za poštovní poukázky a za poštovní příkazy, provise za zásilky na dobírku jakož i poplatek 1 K 20 h za naléhavé balíky nečítají se ještě jednou při dosílce. Dodávací a avisní poplatky nepřipočítávají se při dosílce.

§ 30.

Zpětné zaslání.

Při zpět zasílaných listech s udanou hodnotou a balících budiž zapraveno váhové a hodnotní porto také za zpětné zaslání; přirážka porta 12 h nevybírá se však za zpětné zaslání. U jiných předmětů nové porto se nečítá. Rekomandační, poštovní poukázkové a poštovní příkazové poplatky jakož i provise za zásilky na dobírku nečítají se ještě jednou při zpětném zaslání. Naproti tomu za zasílané naléhavé balíky čítá se poplatek 1 K 20 h ještě jednou, žádal-li odesilatel výslovně, aby bylo s balíkem také při zpětném zaslání naloženo jako s „naléhavým“.

§ 31.

Nazpět vzetí poštovních zásilek a změna nadpisů odesilatelem.

Jestliže odesilatel vezme zpět zásilky na poštu dané, dříve nežli se doručí příjemcovi, porto za frankované zásilky se nevrátí. Toliko za listy s udanou hodnotou a za balíky, neodešla-li ještě zásilka, pošta dá zpět franko při vrácení obálky listu nebo poštovní adresy průvodní. Kupní cena poštovní adresy průvodní se nenahradí. Je-li taková zpět vzatá zásilka již odeslána, odesilatel má zapraviti porto atd. jako při obyčejném zpětném zaslání podle skutečně vykonané dopravní cesty, po případě nahradí se mu poměrně franko při dodání zapravené.

Za dožádací list nebo telegram, jejž podací poštovní úřad vyhotoví a odešle za příčinou zpětného zaslání nebo změny nadpisu, odesilatel má napřed zapraviti:

1. stane-li se dožádání listem, taxu jako za prostý rekomandovaný list;

2. stane-li se dožádání telegraficky, taxu za telegram podle obyčejného tarifu.

§ 32.

Upuštění od doběrku nebo jeho zmenšení.

Odesilatel, který žádá za upuštění od doběrku nebo jeho zmenšení, má zapraviti tytéž poplatky, které jsou ustanoveny v § 31 pro žádost o zpětvzetí nebo o změnu adresy.

§ 33.

Oznámky nedoručitelnosti.

Učiní-li při nedoručitelnosti poštovní zásilky dodací poštovní úřad oznámku podacímu poštovnímu úřadu, odesilatel za dopravu oznámky a odpovědi, která se potom určenému poštovnímu úřadu odešle, má zapraviti poplatek 25 h.

§ 34.

Výplatné zmocnění.

Když bez peněžního obnosu doručená obyčejná, dobírková nebo příkazová poštovní poukázka, dříve nežli byl peněžní obnos vyzdvižen, se ztratí, zničí,

nebo tak pokazí (změní), že se výplata nemůže státi, tedy příjemce za zprostředkování výplatného zmocnění má zaplatiti poplatek 25 h.

§ 35.

Pátrání po poštovních zásilkách.

Poplatek za pátrání po poštovní zásilce činí 25 h.

Jde-li o potvrzené poštovní zásilky, budiž poplatek napřed zaplacen, avšak bude vrácen, vyjde-li na jevo, že poptávka byla způsobena zaviněním pošty. Při zásilkách na zpáteční list nebo na výplatné potvrzení vykoná se pátrání zdarma, nedošly-li zpět zpáteční list nebo výplatné potvrzení v přiměřené lhůtě.

Úřady od poštovného osvobozené neplatí poplatku za pátrání.

Jde-li o pátrání po obyčejných listovních zásilkách, budiž poplatek 25 h zaplacen teprve dodatečně a toliko v těch případech, ve kterých se zjistí, že byla zásilka správně vydána příjemcovi.

§ 36.

Osvobození od poštovného.

Tímto taxovním řádem nejsou dotčena dosavadní osvobození od porta a rekomandačního poplatku a jiné portovní výhody.

Osvobození úřadů od jiných poplatků nezlí porta a rekomandačního poplatku má toliko místo, pokud jest takové osvobození výslovně nařízeno.

Fořt m. p.

252.

Nařízení ministeria obchodního ze dne 22. prosince 1906,

jímž se mění některá ustanovení v nařízení obchodního ministeria ze dne 10. června 1902, Z. Ř. č. 124, o dodávání poštovních zásilek.

V ustanoveních o dodávání poštovních zásilek nastanou dnem 16. ledna 1907 kromě změn, které jsou podmíněny nařízením obchodního ministeria ze dne 22. prosince 1906, Z. Ř. č. 251, kterým byl vydán nový poštovní taxovní řád, ještě následující změny:

Článek 1.

Odstavec I v § 2 (doručování) bude zníti takto:

I. *A.* V poštovním místě.

Obyčejné a rekomandované listovní zásilky, listy s udanou hodnotou až do 1000 K, balíky až do váhy 2½ kilogramů a až do hodnoty 1000 K, peněžní obnosy ku poštovním poukázkám a ku platebním poukázkám poštovní spořitelny až do 1000 K jakož i pohledávkové listiny ku poštovním příkazům náležející budou doručovány v poštovním místě příjemcům do domu.

Zvláštními nařízeními bude ustanoveno, zdali a v kterém rozsahu jiné balíky, listy s vyšší udanou hodnotou nebo peněžní obnosy ku poštovním poukázkám nad 1000 K budou doručovány.

Náleží-li několik balíků k jediné poštovní adrese průvodní, doručí se všechny zároveň, má-li třeba toliko jediný z nich váhu, do které se balíky v poštovním místě právě dodávají.

Poštovní správa není zavázána doručovati poštovní zásilky, které jsou podrobeny celnímu, puncovnímu, spotřební dani nebo důchodkovému řízení; zvláštními předpisy jest ustanoveno, zdali a ve kterém rozsahu bude převzato doručování takových poštovních zásilek.

V těch případech, ve kterých se doručení nekoná, poštovní správa má zpraviti (avisovati) příjemce, že zásilka došla. Platební poukázky, o kterých se vyžaduje, aby bylo zvláštní potvrzení předloženo, na příklad: nuznosti, vdovství, budou pokaždé toliko avisovány.

B. Ve venkovském okresu.

1. V okresu venkovských listonošů. Příjemcům mimo poštovní místo bydlícím, je-li k nim služba venkovských listonošů zařízena, budou doněšeny:

a) obyčejné a rekomandované listovní zásilky;

b) balíky, jsou-li jednotlivě nebo dohromady podle objemu nebo váhy takového způsobu, že venkovský listonoš není přetížen nad míru jejích dopravou a pokud je může bezpečně dopraviti podle provozovacích prostředků po ruce jsoucích. Poštovní úřad určí, které zásilky při vyšším přetížení mají býti odneseny, při čemž obsah zásilky má býti rozhoden, pokud může býti seznán z udaného obsahu;

c) listy s udanou hodnotou;

d) ku poštovním příkazům náležející pohledávkové listiny;

e) poštovní poukázky i s peněžními obnosy;

f) platební poukázky i s peněžními obnosy kromě těch, při kterých se vyžaduje, aby bylo předloženo zvláštní potvrzení.

Doručování předmětů pod *b), c)* a *f)* uvedených jest obmezeno na udanou hodnotu až do 1000 K nebo na obnos až do 1000 K; zvláštními nařízeními bude v každém případu zvláště ustanoveno, zdali bude doručování konáno nad tuto hranici hodnotní.

Náleží-li několik balíků k jediné poštovní adrese průvodní, budou všechny zároveň doručeny; není-li to možná, budou všechny současně avisovány.

Doručování poštovních zásilek, které jsou podrobeny celnímu, puncovnímu, spotřební daně nebo důchodkovému řízení, jest vázáno na stejné podmínky jako doručování takovýchto zásilek v poštovních místech.

Příjemci budou avisováni, že došly takové zásilky, které podle toho, co bylo tuto uvedeno, nemohou býti dodány. V případech pod *b)* uvedených budou zásilky, u poštovního úřadu podržené a adresátem mezi tím ještě neodnesené, odneseny při nejbližší nebo některé pozdější dodávací pochůzce, dopustí-li to úhrnná váha zásilek, které při příslušné pochůzce mají býti doručeny.

Poštovní úřad může omeziti nebo zastaviti doručování při zvláštních příležitostech nebo pro určitá místa nebo může převzíti doručování pro určitá místa trvale nebo přechodně v širším rozsahu.

2. V místech s poštovním skladištěm správce poštovního skladiště zpravidla odnese obyčejné listovní zásilky a avisa o jiných zásilkách. Kde toho poměry dopouštějí, zařídí se také dodávání rekomandovaných listovních zásilek, balíků bez udané hodnoty nebo s udanou hodnotou nebo s doběrkem až do 50 K jakož i peněžních obnosů ku poštovním a platebním poukázkám až do 50 K.

3. V ostatním venkovském okresu pošta bude pečovati podle možnosti o to, aby obyčejné listovní zásilky a avisa o jiných zásilkách došly příjemcům; kde toho okolnosti dopouštějí, došlé poštovní zásilky nebo jednotlivé jejich druhy budou donášeny poštovními posly příjemcům (venkovské dodávání).

Článek 2.

V § 6 (zásilky *poste restante*) nastoupí na místo odstavce III toto ustanovení:

Jestliže by osoby se stálým bydlištěm daly si pravidelně zasílati své poštovní zásilky *poste restante* za tím účelem, aby obcházely předpisy o zapravování poplatků za dodávání určených, poštovní správa má právo, nepřihlédati k záznamu *poste restante* a doručiti takové zásilky a avisa příjemci a vybrati připadající poplatky.

Článek 3.

V § 9 (dodávání poštovních zásilek úřadům od poštovného osvobozeným) nastoupí na místo odstavce čís. 2 následující ustanovení:

Pokud pošta obstarává doručování listů s udanou hodnotou, balíků a peněžních obnosů ku poštovním a platebním poukázkám, budou tyto věci doručovány úřadům atd. od porta osvobozeným toliko k jich žádosti a na zaplacení normálních doručovacích poplatků.

Článek 4.

V odstavci I v § 13 (jak se nakládá s nedoručitelnými zásilkami poštovními v podacím místě) budiž vypuštěna druhá část prvního odstavce od slova „Tímto“ až do slova „platí“.

Foŕt m. p.

253.

Nařízení ministeria obchodního ze dne 22. prosince 1906,

že byla změněna prodávací cena některých druhů poštovních věcí.

Od 16. ledna 1907 počínajíc jest prodávací cena formuláře poštovní poukázky 3 h.

Týmž dnem počínajíc bude u zálepek a pásek poštovní správou vydaných kromě jmenovité hodnoty vytištěné známky vybírán jako náhrada za náklady materiálu a výroby obnos 1 h za každý kus.

Dosavadních zálepek po 6 a 10 h a pásek po 3 h smí býti upotřebeno toliko až včetně do 15. ledna 1907; dosavadních formulářů poštovních poukázek po 2 h smí býti upotřebeno bez příplatku ještě až do 31. ledna 1907 v poštovní dopravě. Dosavadní zálepky a pásky budou dnem 16. ledna 1907, dosavadní formuláře poštovních poukázek budou dnem 1. února 1907 úplně vzaty z obchodu. V rukou obecenstva jsoucí takovéto formuláře poštovních poukázek, zálepky a pásky budou až do

31. března 1907 ode všech poštovních úřadů pod podmínkou, že nemají stopy, že by jich bylo poštovně upotřebeno, vyměňovány bez vybrání vyměňovacího poplatku za jiné poštovní cenné známky stejné hodnoty. Po 31. březnu 1907 nebudou ani vyměňovány, ani zpět brány.

Fořt m. p.

254.

Nařízení ministeria obchodního ze dne 22. prosince 1906,

jímž se upravují telefonní poplatky ve státních telefonních sítích.

§ 1.

Předplatné.

Za předplatitelské stanice státních telefonních sítí účastníci mají zapravovati roční předplatné. V § 9 nařízení obchodního ministeria ze dne 7. října 1887, Z. Ř. č. 116, pod lit. *a* stanovený poplatek stavební jakož i tam pod lit *b* a *d* uvedený poplatek staniční a poplatek za přeřaďování se zrušují.

Předplatné zahrnuje v sobě úplatu za zřízení a udržování připojovacího vedení a normálního zařízení stanice jakož i za užívání stanice k rozhovorům v mezích místní telefonní sítě. Co se týče dodávání a udržování vedlejších přístrojů a jinakých zvláštních zařízení jakož i co se týče užívání stanice ke zprostředkování telegramů a fonogramů a k meziměstským rozhovorům, trvají v platnosti dosavadní ustanovení a poplatky.

§ 2.

Tarif předplatného.

Předplatné vyměřuje se stupňovitě podle rozsahu jednotlivých telefonních sítí a podle stupně, ve kterém se užívá předplatitelské stanice, sazbami z následující tabulky seznatelnými. Podle toho roční předplatné má činiti:

V síťové skupině	Pro sítě s počtem účastníků	V uzavřeném místním obvodu, jinak však v okruhu s poloměrem	V tarifní třídě					
			A	B	C	D	E	F
			za jednotlivá připojení				za poloviční	za čtvrtinová
			u obchodních telefonů			u bytových telefonů	společenská připojení	
			s velmi silným stykem	se silným	se slabým			
			korun					
I	více než 20.000	6 *km*	500	400	300	240	180	100
II	od 5.001 až do 20.000	4 *km*	400	320	240	200	145	85
III	od 2.001 až do 5.000	3 *km*	320	260	200	170	120	70
IV	od 501 až do 2.000	2 *km*	260	215	170	145	100	60
V	od 201 až do 500	1½ *km*	215	180	145	130	90	55
VI	až do 200	1 *km*	180	150	120	115	80	50

Čtvrtinová společenská připojení (tarifní třída *F*) jsou dopuštěna toliko při bytových telefonech.

§ 3.

Síťové skupiny.

Vřadění telefonních sítí do skupin v § 2 uvedených vykoná se podle počtu předplatitelských připojení, která jsou toho kterého času v jednotlivých sítích zřízena (viz §§ 18 a 19), a oznámí se účastníkům. Jestliže se následkem přírůstku neb úbytku účastníků některá telefonní síť zařadí do jiné skupiny, změna tarifních poplatků tímto zařaděním podmíněná má nabýti platnosti 1. lednem roku po novém zařadění následujícího.

§ 4.

Tarifní třídy.

Obchodní telefonní stanice s jednotlivým připojením budou podle stupně, ve kterém se jich užívá, zařaděny tím způsobem do tarifních tříd *A*, *B* a *C*, že do tarifní třídy *C* náležejí stanice s nejvýše 3000 vlastními voláními, do tarifní třídy *B* stanice s 3001 až 6000 vlastními voláními a do tarifní třídy *A* stanice s 6001 až do 12.000 vlastními voláními v roce. Překročí-li se nejvyšší počet volání pro tarifní třídu *A* ustanovený, předplatitel může býti přidržen, aby přihlásil další stanici.

Bytových telefonních stanic s jednotlivým připojením (tarifní třída *D*) smí býti upotřebeno nejvýše k 2400 vlastním voláním v roce, jinak se naloží s nimi jako s obchodními telefony.

Při stanovení počtu volání nepřihlédá se k voláním v meziměstském styku, rovněž nepřihlédá se k voláním v místním a okresním styku (§ 19), která proto nevedou k žádnému spojení, poněvadž jest vedení zavolané stanice obsazeno.

Nejvyšší meze dopuštěného upotřebení telefonních stanic se společenským připojením budou ustanoveny zvláštním nařízením podle měřítka, že možnost rozhovoru u polovičních společenských připojení (tarifní třída *E*) činí asi tři čtvrtiny, u čtvrtinových společenských připojení (tarifní třída *F*) asi polovici možnosti rozhovoru pro tarifní třídu *D* platné. Překročí-li se při společenských připojeních ustanovené meze rozhovoru, účastník má se přihlásiti pro vyšší tarifní třídu (poloviční společenské nebo jednotlivé připojení).

§ 5.

Bytové telefonní stanice.

Přihláška bytových telefonních stanic dovoluje se toliko pro stanice v očividných obývacích místnostech, nikoli však v kancelářích s bytem ve spojení jsoucích nebo v jinakých místnostech k obchodním účelům sloužících.

Připojí-li se k bytovému telefonu vedlejší stanice v některé obchodní místnosti, tedy se stanice v obchodní místnosti pokládá za hlavní připojení a jest podrobena tarifu pro obchodní telefony.

Poštovní a telegrafní ředitelství rozhoduje o přípustnosti přihlášky bytových stanic.

§ 6.

Vřadění dosavadních předplatitelských stanic do tarifních tříd A, B, C a D.

První vřadění předplatitelských stanic až do 30. listopadu 1906 zřízených do tarifních tříd *A*, *B*, *C* a *D* bude provedeno na základě toho, že se čtyřikráte v rozličné všední dny sečtou volání od účastníka vycházející. Z těchto sčítání připadají dvě do roku 1906, po jednom pak sčítání připadá do obou prvních čtvrtletí roku 1907 (první sčítací období. Průměr těchto čtyř sčítacích výsledků, násobený třemi sty, dává úhrnný počet ročních volání.

Ty obchodní telefonní stanice, ze kterých se podle tohoto výpočtu volá nejvýše 3000krát, budou vřaděny definitivně do tarifní třídy *C*, ostatní prozatímně do tarifní třídy *A* nebo *B*, jak jest jejich počtu volání přiměřeno.

Rovněž ty bytové telefonní stanice, ze kterých se podle výsledku prvního sčítacího období nevolá častěji nežli 2400krát v roce, budou vřaděny definitivně do tarifní třídy *D*, ostatní pak prozatímně do té třídy obchodních telefonů, která se srovnává s jejich počtem volání.

Co se týče předplatitelských stanic vřaděných do tříd *A*, *B* a *C*, budou v následujících čtyřech čtvrtletích pokaždé v jeden všední den opětně sčítána volání (druhé sčítací období) a na základě počtu volání průměrně na den připadajících — třemi sty násobeného — vyhledá se počet volání v roce. Souhlasí-li výsledky obou sčítacích období vzhledem k tarifní třídě, bude stanice definitivně zařaděna do příslušné třídy, není-li tomu tak, budte v nejbližších čtyřech čtvrtletích vykonána stejným způsobem ještě jednou čtyři sčítání (třetí sčítací období) a stanice zařadí se do té tarifní třídy, která jde na jevo z průměrných hodnot těchto tří sčítacích období.

Sčítání budou konána ve dnech od správy zvolených v telefonních centrálách a předplatitel bude zpraven dodatečně o výsledku každého sčítacího dne, budoucně nejpozději ve třech dnech.

Po definitivním určení tarifních tříd každý účastník má doplatiti rozdíl poplatku snad ve

prospěch správy na jevo vycházející také za čas uplynulý ode dne, kdy nový tarif nabyl moci, kdežto mu naproti tomu rozdíl v jeho prospěch na jevo vycházející bude k dobrému připsán, vztažmo vrácen.

S předplatitelskými stanicemi po 30. listopadu 1906 zřízenými bude naloženo, co se týče výkonu sčítání, jako s nově zřízenými.

§ 7.

Vřadění nově zřízených předplatitelských stanic s jednotlivým připojením do tarifních tříd A, B, C a D.

U nově zřízených předplatitelských stanic s jednotlivým připojením vřadění vykoná se nejprve prozatímně do tarifní třídy *C* nebo *D*, kdežto definitivní vřadění se zpětným účinkem, tedy s vybráním případajícího rozdílu poplatku, bude nařízeno teprve na základě sčítání konaných podle předpisů § 6. Každé sčítací období obsahuje čtyři sčítání pokaždé jednoho všedního dne ve čtyřech po sobě následujících čtvrtletích předsevzatá.

§ 8.

Změna tarifní třídy.

Nastanou-li u některých předplatitelů tarifních tříd *A* a *B* po vykonaném definitivním vřadění následkem změny jejich obchodování podstatné rozdíly v užívání telefonu, které mohou míti za následek vřadění do jiné třídy, buďte k jich žádosti předsevzata nová sčítání způsobem v § 6 uvedeným a budiž předplatné podle toho upraveno. Také telefonní centrála může navrhnouti, aby byla taková nová sčítání předsevzata, zpozoruje-li, že používání některé předplatitelské stanice tarifních tříd *A*, *B*, *C* nebo *D* nápadně vzrostlo. Avšak každou měrou budiž tarifní třída pro každého účastníka po každých pěti letech přezkoušena.

Vyrovnání poplatků za uplynulá léta nemá však ve všech těchto případech místa.

§ 9.

Společenská připojení.

Ti účastníci, kteří nezamýšlejí užívati své stanice jako jednotlivého připojení v rozměru pro tarifní třídy *A*, *B*, *C* a *D* ustanoveném, a nemá-li upotřebení stanice přesahovati meze rozhovoru, které budou pro tarifní třídy *E* a *F* zvláštními nařízeními ještě ustanoveny (§ 4), mohou se, jde-li o obchodní telefony, přihlásiti pro poloviční, jde-li však o bytové telefony, pro poloviční nebo čtvrtinová společenská připojení. Při těchto společenských připojeních užívají dvě, vztažmo čtyři stanice téhož společného vedení; avšak přihláška není podmíněna průkazem spoluúčastníků v počtu, jehož je k doplnění třeba; doplniti přihlášená společenská připojení přísluší správě, které jest také ponecháno rozděliti přihlášená společenská připojení na jednotlivá vedení a která má právo odmítnouti zřízení společenských připojení mimo obvod v § 12 vytčený.

Společenská vedení budou tak upravena pro zvolené zavolání a blokování stanice, že se účastníci, kteří jsou v totéž vedení zařaděni, nemohou vzájemně ani rušiti ani poslouchati.

Tarifní třída *E* jest nepřípustna pro stanice ve velikých hotelech, kavárnách, písárnách a pod.

Meze rozhovoru u společenských připojení budou kontrolovány počítadly u účastníka postavenými podle doby, po kterou se vedení skutečně upotřebovalo.

§ 10.

Společná ústřední připojení.

Správa vyhrazuje sobě pro skupinu VI zříditi společná ústřední připojení pro libovolný počet účastníků (avšak nikoli více než 20), přihlásí-li se k tomu přiměřený počet účastníků. Poplatky za taková připojení ustanoví správa pokaždé zvláště vzhledem k zvolené soustavě stavební a spojovací.

Těchto připojení může býti upotřebeno zpravidla toliko k rozhovoru účastníků mezi sebou a k rozhovoru se sítí, ku které jest vedení připojeno.

§ 11.

Úřední připojení.

Ve skupině VI budou kromě toho za roční předplatné 80 K dopuštěna připojení jednotlivých stanic toliko k účelu, aby byly telegramy zprostředkovány, nebo k účelu meziměstského rozhovoru, po případě k obojímu účelu. Taková úřední připojení budou zřizována také v místech bez telefonní sítě ke státnímu telegrafnímu úřadu nebo k meziměstskému telefonnímu místu.

§ 12.

Obvod, ve kterém má platnost jednoduché předplatné.

Tarifní sazby v §§ 2 a 11 uvedené mají platnost toliko pro stanice, které leží v uzavřeném

místním obvodu neb alespoň, měří-li se dle přímé čáry, v tom okruhu, který jest přiměřen poloměru v § 2 uvedenému (první pásmo). Pro Vídeň pokládá se za střed kruhu věž sv. Štěpána, pro skupiny II až VI telefonní centrála, nebo kdyby velice mimo střed ležela, některý bod, který bude ustanoven ve shodě s příslušným obecním zastupitelstvem.

Správa vyhrazuje sobě učiniti pro jednotlivé sítě úchylná ustanovení dle místních poměrů upravená.

§ 13.

Přirážka k předplatnému.

Za ty předplatitelské stanice a úřední připojení, které leží mimo uzavřený místní obvod a mimo okruh v § 12 dotčený, bude se vybírati přirážka ku předplatnému, která pro nejbližších 5 kilometrů v přímé čáře (druhé pásmo) jest vyměřena na 3 K za každých 100 metrů, pro následujících potom 5 kilometrů v přímé čáře (třetí pásmo) na 10 K za každých 100 metrů, při čemž zbývající zlomky čítají se za celých 100 metrů. Na místo přirážky 10 K nastoupí pro již zřízené stanice přirážka 3 K. Stejná sleva má platnost pro nově zřizované stanice tenkráte, rozhodne-li se žadatel za připojení, že zaplatí náklady na stavbu vedení v třetím pásmu.

Pro připojení na ještě větší vzdálenosti (čtvrté pásmo), pak ve všech pásmech pro taková vedení, která mají býti zřízena za zvláště těžkých poměrů (přepětí řek, upotřebení mořských kabelů, stavba vedení v neschůdných nebo horských krajinách nebo nemůže-li vedení z místních příčin býti provedeno podle normální stavební soustavy), vyhrazuje se vyměření předplatného úmluvě mezi správou a účastníkem.

§ 14.

Přeložení telefonní centrály.

Pozdější snad přeložení telefonní centrály do jiné budovy nepůsobí na vyměření předplatného pro již zřízené stanice.

§ 15.

Vedlejší stanice.

Za vedlejší stanice, které jsou v téže budově jako hlavní stanice, vybírati se bude roční předplatné po 40 K, které bude sníženo, je-li v téže budově více vedlejších stanic nežli tři, pro každou z následujících vedlejších stanic na 30 K. Nalézá-li se vedlejší stanice mimo stavení, ve kterém jest umístěna hlavní stanice, tak že je třeba stavby zevnitřního vedení, bude vybírati se předplatné 40 K a za každých 100 metrů v přímé čáře nebo za zlomek jich roční přirážka 3 K, nejméně však přirážka 10 K.

Když a pokud však přímá čára mezi hlavní a vedlejší stanicí připadá do třetího nebo čtvrtého pásma příslušné telefonní sítě, mají také zde platnost míti příslušná ustanovení § 13, rovněž u připojení, která jest zříditi za zvláště těžkých poměrů.

U společenských připojení nepřipouštějí se vedlejší stanice.

§ 16.

Pololetní stanice.

Pro stanice, kterých se užívá toliko po část roku, avšak nikoli déle nežli šest měsíců (sezonní stanice), počítá se předplatné (§§ 2 a 11) 60 procenty toho obnosu, který připadá normálně podle příslušné taríní třídy; přirážky budiž vybírány úplným obnosem.

Takové stanice nejsou prozatím připuštěny ve skupině I.

Čtvero sčítání za sezony v rozličné všední dny předsevzatých tvoří u sezonních stanic sčítací období s účinky v §§ 6 a 7 vytčenými.

Se zřízenými již sezonními stanicemi, pro které čtvero prvních sčítání následkem pozdního počátku sezony nemůže býti provedeno až do konce června 1907, bude naloženo jako s nově zřízenými stanicemi.

§ 17.

Předplatná doba.

Předplatná doba má se vztahovati zpravidla nejméně na jeden rok, vztažmo v případu § 16 nejméně na půl roku (jednu sezonu).

Správa vyhrazuje sobě však právo, pro všechny neb určité skupiny nebo taríní třídy, jakož i pro jednotlivé stanice velice odlehlé nebo pro stanice, které se dají připojiti za obtížných poměrů, předepsati, že se předplacení musí vztahovati ihned na určitý nejmenší počet let (pololetí).

§ 18.

Vedlejší centrály.

Účastníci k vedlejší centrále připojení budou při vřadění připojení do síťové skupiny (§ 3) hlavní

centrály a mají zapravovati stejné předplatné jako účastníci k hlavní centrále připojení.

Pro výpočet případných přirážek ku předplatnému jest rozhodna ve Vídni vzdálenost stanice od věže sv. Štěpána (§ 12), v ostatních místech vzdálenost stanice od vedlejší centrály.

§ 19.

Okresní sítě.

Při vřadění do síťové skupiny nepřihlédá se ke stanicím okresní sítě, tak že předplatitelé v okresním styku účastnění kromě okresní přirážky pro každou okresní síť obchodním ministeriem ustanovené mají platiti předplatné podle té skupiny, do které náleží centrála (vedlejší místo), ku které jest ta která stanice připojena.

Pro určení tarifní třídy mají stejnou platnost vlastní volání v okresním styku jako takováto volání v místním styku (§ 4).

§ 20

Kdy toto nařízení počne působiti.

Toto nařízení nabude moci pro nově zřizované předplatitelské stanice a vedlejší stanice ihned, pro již zřízené však dnem 1. července 1907. Jestliže lhůta dospělosti předplatného v telefonní síti vídeňské se nesrovnává s tímto dnem, budiž až do toho času placen dřívější poplatek, od 1. července 1907 však nový poplatek *pro rata*.

Za nové předplatitelské a vedlejší stanice, které budou zřízeny po vyhlášení tohoto nařízení, a za prováděná zdvojení jednoduchých připojovacích vedení stavební poplatek nebo dodatečný stavební poplatek nebude již vybírán. Zaplacené snad již za to poplatky buďte vráceny úplným obnosem.

Naproti tomu buďte dosud ještě nezapravené lhůty stavebního poplatku a dodatečného stavebního poplatku za stanice před vyhlášením tohoto nařízení zřízené a za provedená zdvojení vedení ještě zaplaceny, a to až do 30. června 1907 dospělé lhůty bez výjimky, později dospělé však jen potud, pokud toho je třeba, aby byl úplně uhrazen stavební poplatek nebo dodatečný stavební poplatek za části vedení do třetího nebo čtvrtého pásma připadající.

§ 21.

Výpověď.

Pokud účastníci nechtějí se podrobiti tomuto tarifu předplatného a proto chtějí dáti výpověď, budou výpovědi z tohoto důvodu dané výjimečně přijímány až do 30. června 1907 s účinkem pro 1. července 1907. Nedá-li účastník výpovědi, tedy prohlašuje se mlčky za srozuměna s tímto tarifem a jest proto zavázán, zapravovati předplatné od lhůty v § 20 dotčené výměrou v tomto nařízení ustanovenou, jinak mu telefon podle platných předpisů ihned bude zastaven.

§ 22.

Přeměna jednotlivého připojení ve společenské připojení.

Předplatitelé, kteří si přejí, aby jejich jednotlivé připojení bylo přeměněno ve společenské připojení, mají to včasně oznámiti. V tomto případu bude se za jednotlivé připojení dotud vybírati dosavadní, vztažmo od 1. července 1907 nové předplatné, až správa bude moci zříditi přihlášené společenské připojení.

§ 23.

Ustanovení přechodná.

Za takové již zřízené předplatitelské stanice a vedlejší stanice skupiny II až včetně VI jakož i za taková úřední připojení, která se počala provozovati po 30. červnu 1902 za zapravení stavebního poplatku nebo jejichž připojovací vedení po tomto čase byla zdvojena za zapravení dodatečného stavebního poplatku, jestliže by podle nového tarifu vyšší předplatné připadalo, nežli dosavadní staničný a přeřaďovací poplatek dohromady činí, bude až do uplynutí pátého roku od počátku provozování, vztažmo zdvojeného vedení vybíráno předplatné výměrou dosavadního staničného a přeřaďovacího poplatku s tím obmezením, že tato výhoda také před uplynutím dotčené lhůty zanikne:

a) vystoupí-li dříve účastník;

b) přejde-li stanice na jinou osobu;

c) jakmile se rozdíl skutečně placeného a tarifního předplatného rovná seznatelnému z následující tabulky zlomku stavebního poplatku pro první a druhé pásmo zapravenému, vztažmo dodatečnému stavebnímu poplatku.

Tento zlomek činí pro stanice, jejichž počátek provozování, vztažmo zdvojené vedení připadá do

II.	pololetí	1906	90	procent
I.	„	1906	80	„
II.	„	1905	70	„
I.	„	1905	60	„
II.	„	1904	50	„
I.	„	1904	40	„
II.	„	1903	30	„
I.	„	1903	20	„
II.	„	1902	10	„

stavebního poplatku, vztažmo dodatečného stavebního poplatku.

Nebyl-li předepsaný stavební poplatek nebo dodatečný stavební poplatek ihned úplně zaplacen, nýbrž bylo-li povoleno splácení ve lhůtách, budiž dotčený zlomek vypočten z celého obnosu pro první a druhé pásmo předepsaného, avšak budiž zmenšen o sumu lhůt, které podle § 20 již netřeba platiti.

V jiném způsobu nežli ve způsobu zde upraveném stavební poplatky a dodatečné stavební poplatky nebudou vráceny kromě případu v § 20 dotčeného.

§ 24.
Ustanovení závěrečné.

Tímto nařízením pozbývají moci:

a) z nařízení obchodního ministeria ze dne 7. října 1887 (Z. Ř. č. 116) ustanovení § 9 (kromě ustanovení pod lit. *c* o poplatku zprostředkovacím), pak ustanovení §§ 13, 14, 15, 19, 20 a druhého a třetího odstavce § 32;

b) ustanovení druhého odstavce nařízení obchodního ministeria ze dne 20. března 1893 (Z. Ř. č. 38);

c) předpisy nařízení obchodního ministeria ze dne 4. října 1900 (Z. Ř. č. 171).

Ustanovení § 18 nařízení obchodního ministeria ze dne 7. října 1887, Z. Ř. č. 116, o slevě staničného a přeřadného a předpisy téhož nařízení o podmínkách pro placení těchto poplatků vztahují se nyní obdobně ku předplatnému (§§ 2 a 11).

Fořt m. p.

1172

Zákonník říšský

pro

království a země v radě říšské zastoupené

vydává se ve skladě c. k. dvorní a státní tiskárny ve Vídni, v I. okresu, v ulici Singerstrasse č. 26, také roku 1907 **v jazyku německém, českém, vlašském, chorvátském, polském, rumunském, rusínském a slovinském.**

Předplatné na celý **rok 1907** každého těchto osmera vydání stojí **8 K**, nechť se pro něj dochází nebo nechť se posílá (bez porta) po poště.

Předplácí se ve skladě c. k. dvorní a státní tiskárny, I. okres, Singerstrasse č. 26, kde také mohou býti odebrány jednotlivé ročníky a částky.

Poněvadž Zákonník říšský se dodává nebo zasílá toliko tenkráte, zapraví-li se dříve roční předplatné, budiž zároveň s předplacením zapraveno náležité předplatné. Aby Zákonník říšský mohl býti doručován rychle a bez závady c. k. poštou, budiž mimo správnou adresu oznámen také příslušný dodávací okres poštovský.

Zákonníky **německé** na některý rok lze dostati za tyto ceny:

ročník 1849 za	4 K 20 h	ročník 1868 za	4 K — h	ročník 1887 za	5 K — h
„ 1850 „	10 „ 50 „	„ 1869 „	6 „ — „	„ 1888 „	8 „ 40 „
„ 1851 „	2 „ 60 „	„ 1870 „	2 „ 80 „	„ 1889 „	6 „ — „
„ 1852 „	5 „ 20 „	„ 1871 „	4 „ — „	„ 1890 „	5 „ 40 „
„ 1853 „	6 „ 30 „	„ 1872 „	6 „ 40 „	„ 1891 „	6 „ — „
„ 1854 „	8 „ 40 „	„ 1873 „	6 „ 60 „	„ 1892 „	10 „ — „
„ 1855 „	4 „ 70 „	„ 1874 „	4 „ 60 „	„ 1893 „	6 „ — „
„ 1856 „	4 „ 90 „	„ 1875 „	4 „ — „	„ 1894 „	6 „ — „
„ 1857 „	5 „ 70 „	„ 1876 „	3 „ — „	„ 1895 „	7 „ — „
„ 1858 „	4 „ 80 „	„ 1877 „	2 „ — „	„ 1896 „	7 „ — „
„ 1859 „	4 „ — „	„ 1878 „	4 „ 60 „	„ 1897 „	15 „ — „
„ 1860 „	3 „ 40 „	„ 1879 „	4 „ 60 „	„ 1898 „	6 „ — „
„ 1861 „	3 „ — „	„ 1880 „	4 „ 40 „	„ 1899 „	10 „ — „
„ 1862 „	2 „ 80 „	„ 1881 „	4 „ 40 „	„ 1900 „	7 „ — „
„ 1863 „	2 „ 80 „	„ 1882 „	6 „ — „	„ 1901 „	6 „ — „
„ 1864 „	2 „ 80 „	„ 1883 „	5 „ — „	„ 1902 „	7 „ 50 „
„ 1865 „	4 „ — „	„ 1884 „	5 „ — „	„ 1903 „	9 „ — „
„ 1866 „	4 „ 40 „	„ 1885 „	3 „ 60 „	„ 1904 „	5 „ — „
„ 1867 „	4 „ — „	„ 1886 „	4 „ 60 „	„ 1905 „	6 „ — „

Cena ročníku 1906 bude oznámena počátkem ledna 1907.

Co se týče zákonníků, vydaných **v jiných sedmi jazycích** počínajíc rokem 1870, prodávají se za tytéž ceny jako zákonníky německé.

Odebere-li se alespoň 10, třeba libovolných, avšak úplných ročníků Zákonníka říšského najednou, sleví se 20%, odebere-li se alespoň 25, třeba libovolných, avšak úplných ročníků Zákonníka říšského najednou, sleví se 25%, a odebere-li se alespoň 35, třeba libovolných, avšak úplných ročníků Zákonníka říšského najednou, sleví se 30%.

NB. **Nedošlé** nebo **neúplně došlé** částky Zákonníka říšského německého vydání budte reklamovány nejdéle ve **čtyřech nedělích** po vydání; částky Zákonníka říšského ostatních vydání budte reklamovány nejdéle v **šesti nedělích** po vydání seznamů a titulního listu příslušného vydání, a to přímo u c. k. dvorní a státní tiskárny ve Vídni, III. okres, Rennweg č. 16.

Po projití této lhůty vydají se částky Zákonníka říšského bez výjimky **jen za cenu, za kterou se prodávají** (1/4 archu = 2 stránkám za 2 h).

Poněvadž **všechny ročníky německého vydání od r. 1849 a ročníky ostatních sedmi vydání od roku 1870 jsou nyní úplné, může nejen každý jednotlivý ročník za vytčenou cenu, nýbrž i každá jednotlivá částka** všech těchto ročníků (1/4 archu = 2 stránkám za 2 h), koupen býti u skladu c. k. dvorní a státní tiskárny, I., Singerstrasse č. 26, a proto každý může si doplniti neúplné Zákonníky říšské a seřaditi jeho částky podle odborů.

Zákonník říšský

pro

království a země v radě říšské zastoupené.

Částka CXIV. — Vydána a rozeslána dne 30. prosince 1906.

Obsah: Čís. 255. Vyhláška o místním šetření nařízeném v II. oddílu nařízení finančního ministeria ze dne 27. listopadu 1901 a o cejchování kontrolních měřidel mladinky, patent Erhard-Schau.

255.

Vyhláška finančního ministeria ze dne 24. listopadu 1906

o místním šetření nařízeném v II. oddílu nařízení finančního ministeria ze dne 27. listopadu 1901, Z. Ř. č. 197, a o cejchování kontrolních měřidel mladinky, patent Erhard-Schau.

Ve shodě s obchodním ministeriem vyhlašuje se tuto předpis, jak má býti prováděno místní šetření nařízené v II. oddílu nařízení finančního ministeria ze dne 27. listopadu 1901, Z. Ř. č. 197, a cejchování kontrolních měřidel mladinky, patent Erhard-Schau:

I. Místní šetření.

1. Účelem místního šetření jest:

a) určiti místo pro postavení přístroje,

b) relativní polohu jeho ku kotlu,

c) místo návrtu pro ústí spojovací roury do kotlu,

d) místa, kde mají býti zřízeny tři hamové značky a vedení hamovky,

e) určiti místo, kde má býti upevněn nástěnný stolek pro váhu,

f) určiti rozměry stojaté roury a

g) učiniti všechna opatření, kterých by snad ještě bylo třeba za příčinou postavení přístroje, přihlédajíc ku provozovacím a prostorovým poměrům.

Technické pomůcky, kterých je třeba k výkonu místního šetření, jsou uvedeny ve příloze *a*.

2. Každý přístroj jest zhotoven přiměřeně k místním poměrům pro určitý kotel a určité množství mladinky (rozhodné množství) a budiž tak postaven,

a) aby horní kraj jeho otáčivého šoupátka co možná blízko byl položen do vodorovné roviny podle čísla 3 ustanovené,

b) aby přístup ku každé jednotlivé části přístroje a zacházení s ní se všech stran bylo zabezpečeno,

c) aby spojovací roura mezi přístrojem a kotlem byla obmezena na nejkratší míru a aby při jejím zřizování nebyly prostupovány tahy u kotlů s přímým topením, vztažmo aby nebyl prostupován parní prostor u kotlů s nepřímým topením.

Kde to naprosto není možná, spojovací roura musí býti chráněna svrchní rourou světlého průměru aspoň 100 *mm*, která má býti zřízena z ohnivzdorného materiálu a přiléhati těsně k zevnitřní straně kotlu.

3. Za východiště pro stanovení horního kraje otáčivého šoupátka pokládá se hranol, jehož horní

základní plochu tvoří hladina průměrného rozhodného množství a jehož prostorný obsah tvoří průměrné množství rozhodné mladinky.

Pomocí obou těchto dat na místě samém vyhledaných budiž vypočtena výška předpokládaného hranolu, to jest svislá vzdálenost horního kraje otáčivého šoupátka od roviny rozhodné hladiny.

Průměrné rozhodné množství budiž ustanoveno pokaždé v dorozumění se sládkem. K jeho vyšetření budiž použito zpravidla výsledků předběžného vyšetřování v kotlu, předpokládajíc, že rozhodné množství bezpečně může býti seznáno z příslušných zápisků. Kdyby tomu tak nebylo, budiž kotel ve srozumění s podnikatelem pivovaru naléváním vody pomocí měřicí konve řádně cejchované vycejchován až k výšce průměrné rozhodné hladiny a buď o tom protokol sepsán, ve kterém buď poloha průměrné rozhodné hladiny s největší přesností uvedena.

Užívá-li se jednoho a téhož kotlu k rozličně velikým várkám, budiž přiměřeně přihlédáno ku poloze rozhodné hladiny každého jednotlivého stupně a budiž rozdíl výšek zvláště poznamenán.

Poloha horního kraje otáčivého šoupátka vypočte se podle vzorce $H = \frac{V}{F}$, při čemž V značí vyšetřené průměrné rozhodné množství a F v kotlu bezprostředním měřením vyšetřenou plochu průměrné rozhodné hladiny.

4. Ústí spojovací roury do kotlu má z theoretických důvodů leželi v též vodorovné rovině jako horní kraj otáčivého šoupátka, nesmí pak naproti tomu zase býti zřízeno hlouběji nežli 100 *mm* nad nejnižším bodem kotlu. Jsou-li tu proti splnění tohoto požadavku z místních příčin neodstranitelné překážky, budiž nejníže přípustný bod kotlu pokládán za ústí spojovací roury a pro uvarování větších zdrojů chyb budiž předsevzata korrektura polohy horního kraje otáčivého šoupátka v tom smyslu, že se vloží do té roviny, která jest středem mezi základním bodem vypočtené výšky H a návrtným místem kotlu.

Střed návrtu budiž vyznačen na stěně kotlu přibitím značky.

5. Uvnitř kotlu buďte naznačena místa, kde mají býti zřízeny tři hamové značky, které buďte na obvod kotlu stejnoměrně rozděleny a tak umístěny, aby mohly co možná volně býti viděny.

Hamy jsou zhotoveny ze sterokovu a tvoří šroub, jehož hlavice má tvar čtyrstěnné pyramidy se čtverečnou základnou.

Nejvyšší hamová značka budiž umístěna zpravidla svým hrotem 10 *mm* nad průměrnou rozhodnou hladinou, střední ham budiž umístěn v její rovině a třetí ham 10 *mm* pod předpokládanou rozhodnou hladinou.

Finanční správa dá hamy zdarma k disposici.

6. Po vyřízení těchto věcí budiž poloha průměrné rozhodné hladiny trvale vyznačena mimo kotel na nehybném místě.

7. Vedení hamovky budiž zřízeno na některém snadně přístupném místě kotlu, zpravidla v některém ze vstupných otvorů. Při tom budiž přiměřeně k tomu přihlédáno, aby hamovka dotýkala se co možná vodorovné plochy a aby manipulace v kotlu bez překážek mohla býti prováděna.

8. Při výběru místa pro umístění nástěnného stolku pro váhu budiž toho dbáno, aby byla váha chráněna od otřesů a škodlivého vlivu výparu. Několik přístrojů v téže varně umístěných dostane zpravidla toliko jedinou váhu. Počet vah, kterých jest pro pivovar třeba, oznámen buď c. k. komisi pro postavování kontrolních měřidel mladinky ve Vídni (II., Kaiser Josefstraße 34).

9. Potom buďte vyšetřeny rozměry stojaté roury, která ku přístroji má býti dána.

Pro ustanovení těchto rozměrů jsou rozhodny

a) rozdíl výšky „h“ mezi horním krajem otáčivého šoupátka a nejvyšší rozhodnou hladinou, která odpovídá výšce největšího zkusného množství v stojaté rouře, a

b) dosažený objem zkoušky „v“.

Z těchto veličin vypočte se průměr „d“ stojaté roury podle vzorce $v = \frac{d^2\pi}{4} . h$, při čemž pro v budiž vloženo 3·7 *l*, to jest největší přípustná výměra zkoušky (3·5 *l*) více přirážky 0·2 *l*.

Tato přirážka 0·2 *l* jest odůvodněna kuželovitým výřezem pouzdra otáčivého šoupátka pod místem, kde stojatá roura jest upevněna, a nebudiž opominuta, aby byly co možná veliké zkoušky dosaženy.

Délka stojaté roury budiž pro zabezpečení potřebného vzestupného prostoru pro mladinku a za příčinou ponechání nějaké volnosti při jejím zhoto-

vení ustanovena na ($h + 285$) až ($h + 315$) v milimetrech. Prostorný obsah stojaté roury tímto způsobem vyměřené nesmí přesahovati obsah nádoby pro zkoušku prosté kontroly, to jest 5·2 *l*.

Jde-li o několik stupňů várky, budiž vypočteno zkusné množství pro každou rozhodnou hladinu a budiž při stanovení rozměrů stojaté roury toho dbáno, aby zkouška nejmenšího rozhodného množství nebyla menší nežli 2 *l*.

Rozměry stojaté roury buďte oznámeny c. k. finančnímu ministeriu skrze c. k. komisi pro postavování kontrolních měřidel mladinky ve Vídni.

10. O výsledcích místního šetření budiž sepsán protokol ve třech exemplářích, který má obsahovati zejména všechna data místní vyšetřovací komisí vyšetřená a vypočtená, jakož i požadavky, kterých je třeba činiti za příčinou postavení přístroje.

Dva exempláře tohoto protokolu, ku kterým buď připojeno po vysvětlujícím náčrtu, buďte zaslány finančnímu úřadu I. stolice, který jeden stejnopis má vydati podniku. Třetí exemplář podrží si místní vyšetřovací komise pro další úřední jednání.

11. Zdali přístroj byl přesně postaven způsobem při místním šetření ustanoveným, budiž při sepsání nálezu zjištěno.

II. Cejchování.

A. Všeobecná ustanovení.

1. Cejchování budiž předsevzato pokaždé vodou, přiberouc sládka nebo zmocněného jeho zástupce, a budiž skončeno bez přerušení nebo toliko s krátkými přestávkami. Za těchto přestávek kotel má zůstati pod úředním dohledem.

Podnik jest povinen obstarati pomocné práce.

2. Data průběhem cejchování vyšetřená buďte zapisována tužkou podle časového pořadí do příruční knížky (manuálu) podle přiloženého vzorce 1 upravené. Od úředníků, kterým jest cejchování svěřeno, buďte vedeny oddělené zápisky, které po každém zápisu musí býti srovnány.

Manuály buďte zaslány po skončeném cejchování c. k. komisi pro postavení kontrolních měřidel mladinky ve Vídni, která podle dat v manuálech obsažených za dozoru c. k. normální cejchovní komise vypočte a vyhotoví pomocné tabulky pro jednotlivé přístroje.

3. Upotřebená závaží smějí býti přikládána toliko úplně suchá a očištěna.

4. Zásadně budiž každé cejchování dvakráte opakováno. Toliko souhlasí-li úplně dvě první cejchování, smí se upustiti od třetího cejchování.

5. Po skončeném vyšetřování tuto dále nařízeném budiž ve třech stejnopisech podle vzorce 2 protokol sepsán a ode všech stran podepsán a finančnímu úřadu I. stolice jako příloha ke třem stejnopisům ohledacího protokolu zaslán.

6. K cejchovním protokolům buďte připojeny pod číslem 2 dotčené pomocné tabulky jako příloha 1 a 2. Pro úřední potřebu buďte zhotoveny opisy těchto tabulek; přednosta finančního úřadu I. stolice má potvrditi, že se srovnávají s originálem.

7. Technické pomůcky, kterých je třeba k cejchování, jsou seznamenány v příloze *a* tohoto předpisu.

B. Určení kotelního činitele.

1. Data, jichž je třeba k určení kotelního činitele, vyšetří se tím způsobem, že se vyhledá váha kotelní náplně i váha příslušných zkoušek při rozličných výškách náplně kotlu.

K tomuto účelu budiž na blízku příslušného kotlu ve svrchu dotčené příloze *a* popsaná desetinná váha tak postavena, aby voda k cejchování ustanovená po otevření kohoutku pro odtok mladinky mohla přímo odtékati do nádržky na váze postavené, vztažmo bez rozlití mohla býti přenášena, není-li pro místní poměry možná ji přímo vypustiti.

2. Před každým upotřebením budiž váha uvedena v přesně vodorovné postavení a budiž přepočítací poměr vytárováním nádržky určen.

Přepočítací poměr určí se tím způsobem, že se přiloží závaží v počtu únosnosti váhy přiměřeném, a to rozloží se 250 *kg* cejchovaných závaží stejnoměrně po kraji nádržky a potom se váha vloženými na váhovou mísku závažími uvede v rovnováhu. Potom sejmou se závaží na nádrže ležící a nahradí se vodou stejné tíže, pak se opět vloží závaží na nádržku a závažími na váhovou mísku vloženými zřídí se rovnováha. To se opakuje, až břemeno na můstku dosáhne 1000 *kg*.

Dělí-li se číslo 1000 měrným číslem břemene na váhové mísce ležícího, v kilogramech vyrčeného, obdrží se přepočítací poměr, ku kterému sluší přihlédati při redukci pozorování za příčinou výpočtu tabulkových hodnot.

3. Ke zvážení zkouškových nádob jest ustanovena váha ku přístroji i se závažími přidaná.

4. Dříve než-li se kotel naplní vodou, cejchovní komise má se přesvědčiti, zdali v něm není některý cizí předmět. Kromě toho buďte všechny roury do kotlu ústící pevně uzavřeny a vhodná opatření učiněna, aby voda k cejchování určená nemohla býti z kotlu neoprávněně odstraněna.

Hustota upotřebené vody budiž vyšetřena při teplotě 14 ° R zvláštním araeometrem a údaj tohoto přístroje smí býti toliko mezi 1·000 a 1·002.

5. Váha kotelní náplně vyšetří se tím, že se po částech vyprázdní kotel, asi 200 *mm* nad nejvyšší rozhodnou hladinu vodou naplněný, do nádržky na váhovém můstku postavené, až se obsah kotlu úplně vyčerpá.

6. Výměra částečných vyprázdnění budiž pokaždé určena podle tvaru a velikosti kotlu vzhledem ke spolehlivému výpočtu kotelního činitele.

Zpravidla stačí 1000 *kg*. Cejchují-li se kotly pro várky menší nežli 100 *hl* a kotly nepravidelného tvaru, částečná vyprázdnění buďte přiměřeně menší.

Úchylka od výměry těchto stejných vyprázdnění budiž provedena při těch množstvích, která podle lit. *C* tohoto předpisu mají býti vypuštěna, aby vodní hladina byla postavena na roveň tří hamových značek.

7. Tára nádržky budiž před každým částečným vyprázdněním kotlu správně upravena.

Před každým částečným vyprázdněním buďte přístrojem vzaty přiměřené zkoušky příslušné náplně kotelní a budiž váha těchto zkoušek a to jak zkoušek pro prostou kontrolu, tak i pro vrchní kontrolu určena.

Obsah nádoby pro předek budiž ihned, obsah dvou ostatních nádob po vykonaném zvážení vyprázdněn do již vytárované nádržky.

8. Před každým vybráním zkoušky budiž výška vody v kotlu vyšetřena hamovkou od finanční správy dodanou.

9. Teplota vody budiž průběhem cejchování alespoň čtyřikrát v stejných asi lhůtách vyšetřena a do manuálu zapsána.

C. Určení kotelního objemu až do tří hamových značek.

Uvedení vodní hladiny na tři hamové značky, které má býti vykonáno průběhem cejchování, budiž provedeno se zvláštní pozorností a pečlivostí. Výsledky těchto pozorování jsou základem pro posouzení správného měření přístroje při přezkoušení, které úřední vrchní kontroly konají podle III. oddílu, lit. *B*, nařízení ze dne 27. listopadu 1901, Z. Ř. č. 197.

Toto uvedení budiž provedeno za silného osvětlení hamů, tím že se vypustí přiměřené množství vody při trochu otevřeném kohoutku pro odtok mladinky. Voda nechá se tak dlouho odtékati, až vodní hladina dosáhne hrotu nejvyššího hamu, což lze pozorovati nejbezpečněji dalekohledem. Čím výše lesklá plocha hamu vystupuje z vody, tím pomaleji budiž voda vypouštěna. Pro upravení hladiny na hrot hamu jest pozorování odraženého obrazu hamu důležitou pomůckou. Upravení může se pokládati za skončené, jakmile se hamové plochy nad vodu vyniklé protínají se svými odraženými obrazy v jednom bodu.

Bylo-li omylem mnoho vody vypuštěno, budiž přiměřené množství již vypuštěné vody z nádržky pečlivě vybráno a bez rozlití do kotlu zpět nalito. Potom budiž hladina novým vypuštěním upravena.

Stejným způsobem budiž postupováno při upravení hladiny na oba ostatní hamy.

Zvážení a vybírání zkoušek k tomuto vyšetřování (upravení) se vztahující budiž v manuálu zvláště vyznačeno.

D. Určení váhy vodního množství k úplnému naplnění stojaté roury upotřebeného.

Po skončeném tomto vyšetřování budiž objem stojaté roury určen pěti po sobě vykonanými vodními náplněmi obdobně podle předpisu v nařízení ze dne 27. listopadu 1901, Z. Ř. č. 197, III. oddílu, lit. *B*, obsaženého.

Data podle lit. *C* a *D* tohoto předpisu vyšetřená slouží k výpočtu tabulek v uvedeném nařízení, III. oddílu, lit. *B*, dotčených, které s argumentem teploty dávají váhu zkoušek (vzorků).

Korytowski m. p.

Příloha a.

Technický výstroj.

I. Pro místní vyšetřovací komisi.

1. Dvě skládací měřítka po dvou metrech a zvláštní rourová míra z mosazu 4 *m* dlouhá,

2. olovnice,

3. vodováha,

4. libella s trubinami,

5. šablona přístroje,

6. důlkář,

7. kladivo,

8. olejová barva a štětec.

II. Pro komisi cejchováním pověřenou.

1. Předměty pod I, čís. 1 až 4, uvedené,

2. velmi citelná, pro tento účel zvláště sestrojená, zcela ze železa a ocele vyrobená, cejchovaná desitinná váha únosnosti 1500 *kg*,

3. nádržka, do které se vejde asi 1100 *l*, ze železa s dvěma železnými rukojetmi a dvěma ventily na dnu se světlým průměrem 100 *mm*,

4. 250 *kg* cejchovaných železných závaží pro určení přepočítacího poměru,

5. 110 *kg* cejchovaných precisních závaží (pět kusů po 20 *kg* a úplný soubor od 10 *kg* až do 1 *g*) s pincetou,

6. dva od c. k. normální cejchovní komise přezkoušené zvláštní araeometry pro hustotu vody od 1·000 až do 1·002,

7. dva od c. k. normální cejchovní komise přezkoušené teploměry se stupnicí od 0 až do 80 ° R, u které vzdálenost čárek od 0 až do 80 činí 300 až 320 *mm* a které na 0·5 ° R určité údaje poskytují,

8. rovně obroušená skleněná deska asi 100 *mm* průměru,

9. plombovací kleště pro úředníky vrchní kontroly se zavěracím materiálem,

10. dalekohled,

11. ucpávací materiál.

Vzorec 1.

Manuál čís. . . . .

c. k. . . . . .

ku potřebě pro cejchování

kontrolních měřidel mladinky.

Výrobní období . . . . . .

Podpis:

. . . . . .

Určení kotel-

Den	Číslo položky	Údaj počitadla	Váha vody z kotlu vypuštěné		Hrubé váhy zkoušek pro		Měření hamovkou v mm
					vrchní kontrolu	prostou kontrolu	
			kg	g	v gramech		

ního činitele.

Vyšetřená		Náplň stojaté roury			**Pivovar:**
teplota °R	hustota vody	hrubá váha zkoušky	teplota °R	hustota vody	
					Číslo kotlu.....
					Číslo kontrolního měřidla.....
					Tára válce vrchní kontroly:
					z počátku . . . . . g
					ku konci . . . . . „
					průměrně . . . . . g
					prosté kontroly:
					z počátku . . . . . g
					ku konci . . . . . „
					průměrně . . . . . g
					Číslo araeometru.....
					Číslo teploměru... .

Určení přepočítacího

Desetinná váha.

Den	Číslo položky	Po vytárování nádoby				
		byla váha stejnoměrně zatížena		Ke zřízení rovnováhy bylo třeba		
		kg	cejchovanými roku	*kg*	*g*	cejchovaných roku
		Pivovar:				
		Číslo kotlu				

poměru vah.

Mísková váha.

Den	Číslo položky	Váha byla zatížena		Ke zřízení rovnováhy bylo třeba		
		kg	precisních závaží cejchovaných roku	kg	g	precisních závaží cejchovaných roku
		Číslo kontrolního měřidla				
		Číslo miskové váhy				

Vzorec 2.

Země: . . . . . .

Finanční okres: . . . . . .

Cejchovní protokol

sepsaný v pivovaru

(koho) . . . . . v . . . . . **čís. pop.** . . .

dne . . . . . **19** . .

za přítomnosti podepsaných.

Předmět

jest dne . . . . . 19 . . předsevzaté $\frac{\text{cejchování}}{\text{přecejchování}}$ kotlu čís. . . . ve varně čís. . . svrchu jmenovaného pivovaru s kontrolním měřidlem mladinky čís. . . . spojeného.

1. Když byly splněny všechny závazky pro postavení kotlu, uvedené ve výnosu c. k. . . . . ze dne . . . . . 19 . . čís. . . . . , a když se nabylo přesvědčení, že není žádný cizí předmět v kotlu, byly všechny roury do kotlu ústící pevně uzavřeny a pod bezpečnou úřední závěru dány a byla . . . . . opatření učiněna, by zamezeno bylo každé neoprávněné vybrání vody k cejchování sloužící z kotlu.

2. Kotel byl naplněn vodou do výšky asi . . *mm* nad nejvyšší rozhodnou hladinu (což odpovídá ohlášenému množství . . . . . *hl*), její teplota byla průběhem úředního jednání teploměrem čís. . . . čtyřikráte změřena a její poměrná váha zvláštním araeometrem pro hustotu vody čís. . . . určena.

3. Váha čís. . . . , ke zvážení vody k cejchování sloužící, s cejchovním razítkem . . . . . byla podle předpisu postavena, pevně zdělaná nádržka na ni vložena a vytárována, potom bylo zjištěno, že váha nepřekročuje hranice chyb k výkonu zvážení přípustné.

4. Potom byla vyšetřena váha částečných vyprázdnění kotlu, konaných pro výpočet tabulek, jakož i příslušných zkoušek náplní stojaté roury, při čemž bylo pečlivě šetřeno příslušných ustanovení cejchovního předpisu.

Malý koncept.

5. Prostorný obsah stojaté roury byl vyšetřen tím způsobem, že upotřebená k tomu voda byla vpuštěna pomalu skrze mycí úpravu přístroje, až přetékala. Rovně obroušenou skleněnou deskou byla úplně naplněná stojatá roura přejeta, vzduchové bubliny lehkým klepáním vzhůru vypuzeny a přilitím vody odstraněny. Kromě toho bylo pečlivě osušeno zevnitřní místo, kde deska byla přiložena, a obsah stojaté roury byl vyprázdněn do podstaveného, vyčištěného, úplně suchého a bez víka dříve vytárovaného válce, při čemž byla předepsaná čekací lhůta zachovávána, a odvážen na miskové váze čís. . . . , ku přístroji přidané. Tento postup byl pětkráte opakován. Teplota a poměrná váha vody byla vyšetřena teploměrem čís. . . . , vztažmo araeometrem pro hustoty vody čís. . . . . Tímto způsobem vyšetřená data byla zapsána do manuálu čís. . . . cejchovním předpisem předepsaného (vzorec 1) a jsou základem pro výpočet příloh 1 a 2 k tomu protokolu patřících.

6. Ku konci byl podnikatel pivovaru, vztažmo sládek upozorněn, že jest povinen, každou zamýšlenou změnu pivovarského zařízení, zejména vedení tekutin ku kotlu a od kotlu, jakož i každou jeho správku na něm nebo na jeho spodní stavbě, vztažmo podezdívce nebo na spodní stavbě kontrolního měřidla mladinky před výkonem správky písemně oznámiti příslušnému finančnímu úřadu I. stolice, uveda čas, kdy obmýšlená správka asi bude skončena. Mimo to má učiniti předchozí oznámení jmenovanému úřadu, kdyby na kohoutku pro přítok neb odtok mladinky bylo třeba správky, která vyžaduje uvolnění kohoutkového kužele, a má šetřiti úředně učiněných označení.

Jeden stejnopis toho protokolu po vykonaném potvrzení bude dán podnikateli, který jest zavázán, tento stejnopis pečlivě uschovati a jej k žádosti finančních orgánů pokaždé předložiti.

Podpisy:

se strany podniku:

se strany orgánů finanční správy:

1186

Zákonník říšský

pro

království a země v radě říšské zastoupené

vydává se ve skladě c. k. dvorní a státní tiskárny ve Vídni, v I. okresu, v ulici Singerstrasse č. 26, také roku 1907 **v jazyku německém, českém, vlašském, chorvátském, polském, rumunském, rusínském a slovinském.**

Předplatné na celý **rok 1907** každého těchto osmera vydání stojí **8 K**, nechť se pro něj dochází nebo nechť se posílá (bez porta) po poště.

Předplácí se ve skladě c. k. dvorní a státní tiskárny, I. okres, Singerstrasse č. 26, kde také mohou býti odebrány jednotlivé ročníky a částky.

Poněvadž Zákonník říšský se dodává nebo zasílá toliko tenkráte, zapraví-li se dříve roční předplatné, budiž zároveň s předplacením zapraveno náležité předplatné. Aby Zákonník říšský mohl býti doručován rychle a bez závady c. k. poštou, budiž mimo správnou adresu oznámen také příslušný dodávací okres poštovský.

Zákonníky **německé** na některý rok lze dostati za tyto ceny:

ročník 1849 za	4 K 20 h	ročník 1869 za	6 K — h	ročník 1889 za	6 K — h
„ 1850 „	10 „ 50 „	„ 1870 „	2 „ 80 „	„ 1890 „	5 „ 40 „
„ 1851 „	2 „ 60 „	„ 1871 „	4 „ — „	„ 1891 „	6 „ — „
„ 1852 „	5 „ 20 „	„ 1872 „	6 „ 40 „	„ 1892 „	10 „ — „
„ 1853 „	6 „ 30 „	„ 1873 „	6 „ 60 „	„ 1893 „	6 „ — „
„ 1854 „	8 „ 40 „	„ 1874 „	4 „ 60 „	„ 1894 „	6 „ — „
„ 1855 „	4 „ 70 „	„ 1875 „	4 „ — „	„ 1895 „	7 „ — „
„ 1856 „	4 „ 90 „	„ 1876 „	3 „ — „	„ 1896 „	7 „ — „
„ 1857 „	5 „ 70 „	„ 1877 „	2 „ — „	„ 1897 „	15 „ — „
„ 1858 „	4 „ 80 „	„ 1878 „	4 „ 60 „	„ 1898 „	6 „ — „
„ 1859 „	4 „ — „	„ 1879 „	4 „ 60 „	„ 1899 „	10 „ — „
„ 1860 „	3 „ 40 „	„ 1880 „	4 „ 40 „	„ 1900 „	7 „ — „
„ 1861 „	3 „ — „	„ 1881 „	4 „ 40 „	„ 1901 „	6 „ — „
„ 1862 „	2 „ 80 „	„ 1882 „	6 „ — „	„ 1902 „	7 „ 50 „
„ 1863 „	2 „ 80 „	„ 1883 „	5 „ — „	„ 1903 „	9 „ — „
„ 1864 „	2 „ 80 „	„ 1884 „	5 „ — „	„ 1904 „	5 „ — „
„ 1865 „	4 „ — „	„ 1885 „	3 „ 60 „	„ 1905 „	6 „ — „
„ 1866 „	4 „ 40 „	„ 1886 „	4 „ 60 „	„ 1906 „	12 „ — „
„ 1867 „	4 „ — „	„ 1887 „	5 „ — „		
„ 1868 „	4 „ — „	„ 1888 „	8 „ 40 „		

Co se týče zákonníků, vydaných **v jiných sedmi jazycích** počínajíc rokem 1870, prodávají se za tytéž ceny jako zákonníky německé.

Odebere-li se alespoň 10, třeba libovolných, avšak úplných ročníků Zákonníka říšského najednou, sleví se 20%, odebere-li se alespoň 25, třeba libovolných, avšak úplných ročníků Zákonníka říšského najednou, sleví se 25%, a odebere-li se alespoň 35, třeba libovolných, avšak úplných ročníků Zákonníka říšského najednou, sleví se 30%.

NB. **Nedošlé** nebo **neúplně došlé** částky Zákonníka říšského německého vydání buďte reklamovány nejdéle ve **čtyřech nedělích** po vydání; částky Zákonníka říšského ostatních vydání buďte reklamovány nejdéle v **šesti nedělích** po vydání seznamů a titulního listu příslušného vydání, a to přímo u c. k. dvorní a státní tiskárny ve Vídni, III. okres, Rennweg č. 16.

Po projití této lhůty vydají se částky Zákonníka říšského bez výjimky **jen za cenu, za kterou se prodávají** (1/4 archu = 2 stránkám za 2 h).

Poněvadž **všechny ročníky německého vydání od r. 1849 a ročníky ostatních sedmi vydání od roku 1870 jsou nyní úplné, může nejen každý jednotlivý ročník za vytčenou cenu, nýbrž i každá jednotlivá částka** všech těchto ročníků (1/4 archu = 2 stránkám za 2 h), koupen býti u skladu c. k. dvorní a státní tiskárny, I., Singerstrasse č. 26, a proto každý může si doplniti neúplné Zákonníky říšské a seřaditi jeho částky podle odborů.

Zákonník říšský

pro

království a země v radě říšské zastoupené.

Částka CXV. — Vydána a rozeslána dne 30. prosince 1906.

Obsah: (Čís. 256 a 257.) 256. Vyhláška, kteroužto se ustanovuje barva razítek vytištěných pro zjištění totožnosti na tkaninách v upravovacím obchodu vyšívacím. — 257. Zákon o dalším vybírání daní a dávek, jakož i o zapravování státního nákladu v době od 1. ledna až do 31. července 1907, pak o zdělání ústřední účetní závěrky o státním hospodářství království a zemí na říšské radě zastoupených za rok 1906.

256.

Vyhláška ministeria finančního ze dne 21. prosince 1906,

kteroužto se ustanovuje barva razítek vytištěných pro zjištění totožnosti na tkaninách v upravovacím obchodu vyšívacím.

Prohlédajíc k ministerskému nařízení ze dne 27. března 1890, Z. Ř. č. 56, o celním řízení při upravovacím obchodu vyšívacím nařizuje se, že v čase od 1. ledna až do konce prosince 1907 na tkaninách v upravovacím obchodu vyšívacím dovezených razítka totožnosti budou vytištěna barvou černou.

Korytowski m. p.

257.

Zákon,

daný dne 28. prosince 1906,

o dalším vybírání daní a dávek, jakož i o zapravování státního nákladu v době od 1. ledna až do 31. července 1907, pak o zdělání ústřední účetní závěrky o státním hospodářství království a zemí na říšské radě zastoupených za rok 1906.

S přisvědčením obojí sněmovny rady říšské vidí Mi se nařídíti takto:

§ 1.

Vláda se zmocňuje, aby přímé daně a nepřímé dávky dále vybírala podle platných pravidel v době od 1. ledna až do 31. července 1907.

§ 2.

Výdaje, které vzniknou v době od 1. ledna až do 31. července 1907, buďte zapraveny podle potřeby na účet úvěrů, které finančním zákonem na rok 1907 budou ustanoveny.

§ 3.

Za kapitály obecného dluhu státního, které roku 1907 ke splacení dospějí, mohou se pro vykonání § 2 zákona ze dne 24. prosince 1867, Z. Ř. č. 3 z r. 1868, vydati obligace rentového dluhu, zákonem ze dne 16. února 1903, Z. Ř. č. 37, zřízeného, čtyřmi ze sta bez daně zúročného, na korunovou měnu svědčícího, a to v té sumě, které podle státního rozpočtu ještě je třeba ke splacení oněch kapitálů.

§ 4.

Finanční ministr se zmocňuje, v roce 1907 bez předchozího zvláštního přisvědčení říšské rady toliko na prosté pozdější odůvodnění zciziti věci nemovitého státního vlastnictví, jejichž odhadní hodnota pro

každý jednotlivý předmět nepřesahuje 50.000 K, a to až do úhrnu 600.000 K. Rovněž finanční ministr na pozdější odůvodnění jest zmocněn, aby v roce 1907 dovolil zavaditi předměty nemovitého státního vlastnictví služebnostmi, když zmenšení hodnoty předmětu, který má býti zavazen, nebo hodnota práva, které má býti propůjčeno, v každé jednotlivé případnosti nepřesahuje 50.000 K. Úhrnná hodnota služebností, které tímto způsobem smějí býti zřízeny, nesmí přesahovati 400.000 K. Mimo to finanční ministr, odůvodní-li to později, jest zmocněn, v roce 1907 společnostem, které požívají státních železnic, dáti povolení ku prodeji nepotřebných pozemků státních železnic, dají-li přiměřenou náhradu pokladně státní za to, že se stát vzdal vlastnického práva, a to i v těch případech, ve kterých odhadní hodnota jednotlivého prodávaného předmětu přesahuje 50.000 K.

§ 5.

Vláda se zmocňuje, aby z hospodářských přebytků roku 1905 upotřebila k mimořádné dotaci melioračního fondu 3,000.000 K, ke zvelebení společenstev a družstev 6,000.000 K, ke zvelebení vývozu 1,000.000 K, k rozmnožení a doplnění obozu státních železnic 31,500.000 K, k zapravení způsobem narovnacím súčtovaných stavebních nákladů za haličskou transversální dráhu 3,551.000 K, k rychlejšímu zřízení a upravení klinických oddělení v nemocnicích 5,000.000 K a ku potlačení tuberkulosy 2,000.000 K.

§ 6.

Základem pro ústřední účetní závěrku o státním hospodářství v královstvích a zemích na říšské radě zastoupených, kterážto závěrka budiž zdělána podle císařského nařízení ze dne 21. listopadu 1866, Z. Ř. č. 140, má býti za rok 1906 na místě finančního zákona sestavení výdajův a příjmů, jak obsaženo jest v návrzích finančního zákona a dodatečné předlohy k státnímu rozpočtu na rok 1906 na základě Nejvyššího rozhodnutí poslanecké sněmovně říšské rady předloženém a budte podle toho do účtu položeny výdaje na základě zákonů ze dne 21. prosince 1905, Z. Ř. č. 196, a ze dne 30. června 1906, Z. Ř. č. 126, zapravené a příjmy dosažené.

§ 7.

Těch obnosů, o nichž jest v § 6 dotčeného návrhu finančního zákona i s dodatečnou předlohou ustanoveno, že jich může býti upotřebeno po delší dobu nežli jednoroční, pokud by jich nebylo upotřebeno až do konce roku 1906, může býti ještě použito až do konce roku 1907, a budte příslušné výdaje potom súčtovány pro službu roku 1907.

V císařském nařízení ze dne 29. prosince 1904, Z. Ř. č. 163, na rok 1904 pod kapitolou 10 titulem 6, kapitolou 33 titulem 2 položkou *a)* a kapitolou 35 titulem 3, uvedené obnosy, kterých až do konce roku 1905 nebylo upotřebeno, budte nehledíc k původnímu zvláštnímu určení přeneseny na kapitolu 10 titul 5, vztažmo na kapitolu 25 titul 9 § 1, vztažmo na kapitolu 23 titul 3 § 3, návrhu finančního zákona na r. 1906 a súčtovány pro výdaje tam vytčené.

Stejným způsobem budte v návrhu finančního zákona na rok 1905 pod kapitolou 10 titulem 3, kapitolou 10 titulem 6, kapitolou 20 a 22, kapitolou 33 titulem 1 *b)*, kapitolou 33 titulem 2 *A* a *B*, vztažmo pod kapitolou 35 titulem 3 uvedené úvěry přeneseny a súčtovány na kapitolu 10 titul 2, kapitolu 10 titul 5, kapitolu 10 titul 11, kapitolu 24 titul 9 § 1, kapitolu 25 titul 9 §§ 1 a 2, vztažmo na kapitolu 10 titul 11.

§ 8.

Úvěrů (obnosů) tuto uvedených může býti ještě upotřebeno až do 31. července 1907 a budiž s těmito úvěry (obnosy), pokud by jich nebylo spotřebováno do konce roku 1906, tak naloženo, jako kdyby byly povoleny v rozpočtu na rok 1907.

A. V rozpočtu ministeria vnitra.

Obnosy, uvedené v císařském nařízení ze dne 29. prosince 1904, Z. Ř. č. 163, na rok **1904** a prodloužené zákonem ze dne 30. června 1906, Z. Ř. č. 126 (odstavec *G*), až do konce prosince 1906, a to:

1. Titul 3, § 3, položka 4, jakožto kvota nákladů na novou stavbu a vnitřní zařízení úřední budovy v XV. okresu ve Vídni (2. částka) 140.000 K;

2. titul 6, § 5, položka 2, jakožto státní příspěvek na upravení řeky Sanu u Celje (2. částka) 17.600 K;

3. titul 6, § 13, položka 15, na parní hlubidlo pro upravení Visly (3. částka) . . . . 40.000 K;

4. titul 7, § 6, položka 4, na zakoupení staveniště ke stavbě úřední budovy v Plzni 232.677 K.

B. V rozpočtu ministeria věcí duchovních a vyučování.

Obnosy, uvedené v císařském nařízení ze dne 29. prosince 1904, Z. Ř. č. 163, na rok **1904** a prodloužené zákonem ze dne 30. června 1906, Z. Ř. č. 126 (odstavec *G*), až do konce prosince 1906, a to:

1. Titul 8, § 8, na subvence a dotace v Přímoří . . . . . 22.400 K;

2. titul 8, § 9, na stavby a zákup nemovitostí v Dalmatsku pro novou stavbu archaeologického musea ve Splétě (4. částka) . . . . . 10.000 K;

3. titul 13, § 4, na stavby a zákup nemovitostí, aby byl umístěn fysiologický ústav německé university v Praze (4. a poslední částka) 100.000 K;

4. titul 13, § 4, na stavby a zákup nemovitostí, aby byl umístěn chemický ústav české university v Praze (4. a poslední částka) . . 300.000 K.

C. V rozpočtu ministeria železnic.

Obnos, uvedený v císařském nařízení ze dne 29. prosince 1904, Z. Ř. č. 163, na rok **1904** pod titulem 6, § 10, na investice a jinaké mimořádné výdaje za příčinou převzatého provozování místní dráhy Celje—Velenje a prodloužený zákonem ze dne 30. června 1906, Z. Ř. č. 126 (odstavec *G*), až do konce prosince 1906 . . . . . 375.000 K.

D. V rozpočtu ministeria práv.

Obnos, uvedený v císařském nařízení ze dne 29. prosince 1904, Z. Ř. č. 163, na rok **1904** pod titulem 4, § 29, na stavbu budovy trestního soudu v Praze (10. částka) a prodloužený zákonem ze dne 30. června 1906, Z. Ř. č. 126 (odstavec *G*), až do konce prosince 1906 . . . . 156.000 K.

E. Obnosy, uvedené v § 7 zákona ze dne 21. prosince 1905, Z. Ř. č. 196.

Kromě toho může býti upotřebeno také až do 31. července 1907 těchto úvěrů, zákonem ze dne 6. června 1901, Z. Ř. č. 63, povolených, a to úvěrů na léta **1901** a **1902** pod položkou 10 povolených 2,102.000 K a 540.000 K, pak úvěru na rok **1903** pod položkou 7 povoleného 2,000.000 K, konečně úvěrů na rok **1904** pod položkou 7, 11, 12, 13, 14, 17 a 19 povolených 3,000.000 K, 2,800.000 K, 11,474.000 K, 2,578.000 K, 19,554.000 K, 2,078.000 K a 1,550.000 K.

Dovoluje se na rok 1907, že mohou býti vzájemně přeneseny nespotřebované ještě zbytky úvěrů povolených v položkách 11 až 20 stavebního a investičního programu státní správy železničné, který byl schválen zákonem ze dne 6. června 1901, Z. Ř. č. 63.

§ 9.

Mému finančnímu ministrovi jest uloženo, aby ve skutek uvedl tento zákon, který nabývá moci dnem vyhlašovacím.

Ve Vídni, dne 28. prosince 1906.

František Josef m. p.

Beck m. p. **Korytowski** m. p.

1190

Zákonník říšský

pro

království a země v radě říšské zastoupené

vydává se ve skladě c. k. dvorní a státní tiskárny ve Vídni, v I. okresu, v ulici Singerstrasse č. 26, také roku 1907 **v jazyku německém, českém, vlašském, chorvátském, polském, rumunském, rusínském a slovinském.**

Předplatné na celý **rok 1907** každého těchto osmera vydání stojí **8 K,** nechť se pro něj dochází nebo nechť se posílá (bez porta) po poště.

Předplácí se ve skladě c. k. dvorní a státní tiskárny, I. okres, Singerstrasse č. 26, kde také mohou býti odebrány jednotlivé ročníky a částky.

Poněvadž Zákonník říšský se dodává nebo zasílá toliko tenkráte, zapraví-li se dříve roční předplatné, budiž zároveň s předplacením zapraveno náležité předplatné. Aby Zákonník říšský mohl býti doručován rychle a bez závady c. k. poštou, budiž mimo správnou adresu oznámen také příslušný dodávací okres poštovský.

Zákonníky **německé** na některý rok lze dostati za tyto ceny:

ročník 1849 za	4 K 20 h	ročník 1869 za	6 K — h	ročník 1889 za	6 K — h
„ 1850 „	10 „ 50 „	„ 1870 „	2 „ 80 „	„ 1890 „	5 „ 40 „
„ 1851 „	2 „ 60 „	„ 1871 „	4 „ — „	„ 1891 „	6 „ — „
„ 1852 „	5 „ 20 „	„ 1872 „	6 „ 40 „	„ 1892 „	10 „ — „
„ 1853 „	6 „ 30 „	„ 1873 „	6 „ 60 „	„ 1893 „	6 „ — „
„ 1854 „	8 „ 40 „	„ 1874 „	4 „ 60 „	„ 1894 „	6 „ — „
„ 1855 „	4 „ 70 „	„ 1875 „	4 „ — „	„ 1895 „	7 „ — „
„ 1856 „	4 „ 90 „	„ 1876 „	3 „ — „	„ 1896 „	7 „ — „
„ 1857 „	5 „ 70 „	„ 1877 „	2 „ — „	„ 1897 „	15 „ — „
„ 1858 „	4 „ 80 „	„ 1878 „	4 „ 60 „	„ 1898 „	6 „ — „
„ 1859 „	4 „ — „	„ 1879 „	4 „ 60 „	„ 1899 „	10 „ — „
„ 1860 „	3 „ 40 „	„ 1880 „	4 „ 40 „	„ 1900 „	7 „ — „
„ 1861 „	3 „ — „	„ 1881 „	4 „ 40 „	„ 1901 „	6 „ — „
„ 1862 „	2 „ 80 „	„ 1882 „	6 „ — „	„ 1902 „	7 „ 50 „
„ 1863 „	2 „ 80 „	„ 1883 „	5 „ — „	„ 1903 „	9 „ — „
„ 1864 „	2 „ 80 „	„ 1884 „	5 „ — „	„ 1904 „	5 „ — „
„ 1865 „	4 „ — „	„ 1885 „	3 „ 60 „	„ 1905 „	6 „ — „
„ 1866 „	4 „ 40 „	„ 1886 „	4 „ 60 „	„ 1906 „	12 „ — „
„ 1867 „	4 „ — „	„ 1887 „	5 „ — „		
„ 1868 „	4 „ — „	„ 1888 „	8 „ 40 „		

Co se týče zákonníků, vydaných **v jiných sedmi jazycích** počínajíc rokem 1870, prodávají se za tytéž ceny jako zákonníky německé.

Odebere-li se alespoň 10, třeba libovolných, avšak úplných ročníků Zákonníka říšského najednou, slevní se 20%, odebere-li se alespoň 25, třeba libovolných, avšak úplných ročníků Zákonníka říšského najednou, slevní se 25%, a odebere-li se alespoň 35, třeba libovolných, avšak úplných ročníků Zákonníka říšského najednou, slevní se 30%.

NB. **Nedošlé** nebo **neúplně došlé** částky Zákonníka říšského německého vydání buďte reklamovány nejdéle ve **čtyřech nedělích** po vydání; částky Zákonníka říšského ostatních vydání buďte reklamovány nejdéle v **šesti nedělích** po vydání seznamů a titulního listu příslušného vydání, a to přímo u c. k. dvorní a státní tiskárny ve Vídni, III. okres, Rennweg č. 16.

Po projití této lhůty vydají se částky Zákonníka říšského bez výjimky **jen za cenu, za kterou se prodávají** (1/4 archu = 2 stránkám za 2 h).

Poněvadž **všechny ročníky německého vydání od r. 1849 a ročníky ostatních sedmi vydání od roku 1870 jsou nyní úplné, může nejen každý jednotlivý ročník za vytčenou cenu, nýbrž i každá jednotlivá částka** všech těchto ročníků (1/4 archu = 2 stránkám za 2 h), koupen býti u skladu c. k. dvorní a státní tiskárny, I., Singerstrasse č. 26, a proto každý může si doplniti neúplné Zákonníky říšské a seřaditi jeho částky podle odborů.

Zákonník říšský

pro

království a země v radě říšské zastoupené.

Částka CXVI. — Vydána a rozeslána dne 30. prosince 1906.

Obsah: (Čís. 258—260.) 258. Zákon, jímž se prodlužuje platnost zákona ze dne 27. prosince 1893, o podpoře obchodního loďstva námořského. — 259. Zákon, kterým se vláda zmocňuje, aby na dobu od 1. ledna až do 31. prosince 1907 prozatímně upravila obchodní styky z cizozemskem. — 260. Zákon, kterým se prozatímně upravuje lodní doprava dalmatská, brasilská a východoafrická.

258.

Zákon, daný dne 28. prosince 1906,

jímž se prodlužuje platnost zákona ze dne 27. prosince 1893, Z. Ř. č. 189, o podpoře obchodního loďstva námořského.

S přisvědčením obojí sněmovny rady říšské vidí Mi se nařídíti takto:

§ 1.

Platnost zákona ze dne 27. prosince 1893, Z. Ř. č. 189, o podpoře obchodního loďstva námořského, který byl posléze zákonem ze dne 21. prosince 1905, Z. Ř. č. 201, v působnosti zachován, prodlužuje se kromě těch jeho ustanovení, která se vztahují ku poskytnutí provozovacího příplatku, jakož i se změnami v následujících §§ 2 a 3 obsaženými až do vydání nového zákona o podpoře obchodního loďstva námořního, avšak nejdéle do 31. prosince 1907.

§ 2.

Provozovací příplatek nebude poskytován za působnosti tohoto zákona.

Dosud zákonně nabyté nároky budou také dále zachovány.

§ 3.

Článek IX zákona ze dne 27. prosince 1893, Z. Ř. č. 189, má zníti takto:

Námořské lodi obchodní, v rakouském lodním rejstříku zapsané, jsou osvobozeny od placení výdělkové daně počínajíc 1. lednem 1907 na dobu platnosti tohoto zákona.

Osvobození od výdělkové daně propůjčuje se mimo to všem námořským lodím obchodním, za platnosti tohoto zákona na tuzemských loděnicích nově vystaveným, na dobu pěti let ode dne, kdy byl registrovací list příslušné lodi vyhotoven.

Má-li týž podnik lodi od daně osvobozené a dani podrobené, všeobecná výdělková daň budiž ukládána podle prostřední výnosnosti toliko lodí dani podrobených. Při ukládání výdělkové daně podnikům k veřejnému vydávání účtů podrobeným budiž ryzí výtěžek získaný užíváním lodí od daně osvobozených (po odečtení kvoty společných výdajů, která na tyto lodi připadá) vyloučen z berního základu; nemůže-li však tento ryzí výtěžek bezprostředně býti vyšetřen, tedy buď vypočten z úhrnného ryzího výtěžku podle poměru tunních mil vykonaných loděmi daně prostými k tunním mílím všemi loděmi vykonaným a budiž vyloučen tímto obnosem z berního základu.

Upotřebuje-li konečně některý podnik lodi, která jest sama sebou od daně osvobozena, zároveň při jízdách dani podrobených a od daně osvobozených, budiž při ukládání výdělkové daně přihlédáno toliko k jízdám dani podrobeným a budiž proto výdělková daň se zřetelem ke všem příslušným poměrům uložena menší podle slušného uvážení, nežli kdyby podnik měl býti podroben úplně dani výdělkové.

§ 4.

Mým ministrům obchodu a financí jest uloženo, aby ve skutek uvedli tento zákon, který nabývá moci 1. lednem 1907.

Ve Vídni, dne 28. prosince 1906.

František Josef m. p.

Beck m. p. **Korytowski** m. p.
Fořt m. p.

259.

Zákon, daný dne 28. prosince 1906,

kterým se vláda zmocňuje, aby na dobu od 1. ledna až do 31. prosince 1907 prozatímně upravila obchodní styky s cizozemskem.

S přisvědčením obojí sněmovny rady říšské vidí Mi se nařídíti takto:

§ 1.

Vláda se zmocňuje, aby obchodní a tržební styky s těmi cizími státy, stran kterých jeví se býti prodloužení dosavadních úmluv neb ujednání nových úmluv potřebným, zcela nebo částečně na dosavadním základě upravila nebo na místě dosavadních úmluv ujednala nové úmluvy, avšak s tou obměnou, že toto prodloužení, vztažmo nové ujednání, pokud by mělo působiti přes den 31. prosince 1907, každým způsobem dříve podrobeno býti musí ústavnímu projednání.

Jestliže by a pokud by takové prodloužení nebo jinaké ujednání nenastalo, vláda je zmocněna, aby až do 31. prosince 1907 učinila způsobem nařizovacím účelná opatření, aby příslušné obchodní poměry byly upraveny.

§ 2.

Mému veškerému ministerstvu jest uloženo, aby ve skutek uvedlo tento zákon, který nabude moci dnem svého vyhlášení.

Ve Vídni, dne 28. prosince 1906.

František Josef m. p.

Beck m. p. **Klein** m. p.
Korytowski m. p. **Bienerth** m. p.
Auersperg m. p. **Fořt** m. p.
Marchet m. p. **Derschatta** m. p.
Dzieduszycki m. p. **Pacák** m. p.
Prade m. p. **Latscher** m. p.

260.

Zákon, daný dne 28. prosince 1906,

kterým se prozatímně upravuje lodní doprava dalmatská, brasilská a východoafrická.

S přisvědčením obojí sněmovny rady říšské vidí Mi se nařídíti takto:

Článek I.

Vláda se zmocňuje, aby pro zachování pravidelné lodní dopravy s Dalmatskem a podél východního pobřeží Adriatického moře jižně od Dalmatska a až do Prevezy nejméně v dosavadním rozsahu a až do zákonného nového upravení této parolodní dopravy na co možná krátký čas a nejdéle na dobu jednoho roku od 1. ledna 1907 učinila prozatímně potřebná opatření přiměřenými úmluvami s plavební společností rakouského Lloydu a s jinými účastnými podniky.

K tomuto účelu zmocňuje se vláda, vynaložiti sumu 1,500.000 K na jeden rok v poměru doby provisoria jako subvenci tím způsobem, že rozdíl této subvence naproti státní podpoře, která byla až dosud dávána za udržení této dopravy, bude vyplacena toliko za prokázaná zlepšení v rozvoji této dopravy.

Článek II.

Vláda se zmocňuje, aby úmluvou s paroplavební společností rakouského Lloydu v platnosti

zachovala plavební a poštovní smlouvu mezi c. k. státní správou a touto společností učiněnou a zákonem ze dne 25. července 1891, Z. Ř. č. 106, schválenou, pokud se její ustanovení vztahují k dopravě brasilské.

Článek III.

Vláda se kromě toho zmocňuje, aby úmluvou s paroplavební společnosti rakouského Lloydu nebo s jiným rakouským plavebním podnikem zařídila pravidelnou plavbu do východní Afriky s přistáním ve přístavech Rudého moře, začež může poskytnouti roční náhradu nejvyšším obnosem 600.000 K.

Článek IV.

Na základě tohoto zákona učiněné úmluvy smějí býti uzavřeny na dobu, až dotčené služby budou definitivně upraveny, avšak nijak na delší dobu nežli až do 31. prosince 1907.

Článek V.

Mým ministrům obchodu a financí jest uloženo, aby ve skutek uvedli tento zákon, který nabývá moci dnem svého vyhlášení.

Ve Vídni, dne 28. prosince 1906.

František Josef m. p.

Beck m. p. **Korytowski** m. p.

Fořt m. p.

Zákonník říšský

pro

království a země v radě říšské zastoupené

vydává se ve skladě c. k. dvorní a státní tiskárny ve Vídni, v I. okresu, v ulici Singerstrasse č. 26, také roku 1907 v **jazyku německém, českém, vlašském, chorvátském, polském, rumunském, rusínském a slovinském.**

Předplatné na celý **rok 1907** každého těchto osmera vydání stojí **8 K**, nechť se pro něj dochází nebo nechť se posílá (bez porta) po poště.

Předplácí se ve skladě c. k. dvorní a státní tiskárny, I. okres, Singerstrasse č. 26, kde také mohou býti odebrány jednotlivé ročníky a částky.

Poněvadž Zákonník říšský se dodává nebo zasílá toliko tenkráte, zapraví-li se dříve roční předplatné, budiž zároveň s předplacením zapraveno náležité předplatné. Aby Zákonník říšský mohl býti doručován rychle a bez závady c. k. poštou, budiž mimo správnou adresu oznámen také příslušný dodávací okres poštovský.

Zákonníky **německé** na některý rok lze dostati za tyto ceny:

ročník 1849 za . . . . . 4 K 20 h	ročník 1869 za . . . . . 6 K — h	ročník 1889 za . . . . . 6 K — h
„ 1850 „ . . . . . 10 „ 50 „	„ 1870 „ . . . . . 2 „ 80 „	„ 1890 „ . . . . . 5 „ 40 „
„ 1851 „ . . . . . 2 „ 60 „	„ 1871 „ . . . . . 4 „ — „	„ 1891 „ . . . . . 6 „ — „
„ 1852 „ . . . . . 5 „ 20 „	„ 1872 „ . . . . . 6 „ 40 „	„ 1892 „ . . . . . 10 „ — „
„ 1853 „ . . . . . 6 „ 30 „	„ 1873 „ . . . . . 6 „ 60 „	„ 1893 „ . . . . . 6 „ — „
„ 1854 „ . . . . . 8 „ 40 „	„ 1874 „ . . . . . 4 „ 60 „	„ 1894 „ . . . . . 6 „ — „
„ 1855 „ . . . . . 4 „ 70 „	„ 1875 „ . . . . . 4 „ — „	„ 1895 „ . . . . . 7 „ — „
„ 1856 „ . . . . . 4 „ 90 „	„ 1876 „ . . . . . 3 „ — „	„ 1896 „ . . . . . 7 „ — „
„ 1857 „ . . . . . 5 „ 70 „	„ 1877 „ . . . . . 2 „ — „	„ 1897 „ . . . . . 15 „ — „
„ 1858 „ . . . . . 4 „ 80 „	„ 1878 „ . . . . . 4 „ 60 „	„ 1898 „ . . . . . 6 „ — „
„ 1859 „ . . . . . 4 „ — „	„ 1879 „ . . . . . 4 „ 60 „	„ 1899 „ . . . . . 10 „ — „
„ 1860 „ . . . . . 3 „ 40 „	„ 1880 „ . . . . . 4 „ 40 „	„ 1900 „ . . . . . 7 „ — „
„ 1861 „ . . . . . 3 „ — „	„ 1881 „ . . . . . 4 „ 40 „	„ 1901 „ . . . . . 6 „ — „
„ 1862 „ . . . . . 2 „ 80 „	„ 1882 „ . . . . . 6 „ — „	„ 1902 „ . . . . . 7 „ 50 „
„ 1863 „ . . . . . 2 „ 80 „	„ 1883 „ . . . . . 5 „ — „	„ 1903 „ . . . . . 9 „ — „
„ 1864 „ . . . . . 2 „ 80 „	„ 1884 „ . . . . . 5 „ — „	„ 1904 „ . . . . . 5 „ — „
„ 1865 „ . . . . . 4 „ — „	„ 1885 „ . . . . . 3 „ 60 „	„ 1905 „ . . . . . 6 „ — „
„ 1866 „ . . . . . 4 „ 40 „	„ 1886 „ . . . . . 4 „ 60 „	„ 1906 „ . . . . . 12 „ — „
„ 1867 „ . . . . . 4 „ — „	„ 1887 „ . . . . . 5 „ — „	
„ 1868 „ . . . . . 4 „ — „	„ 1888 „ . . . . . 8 „ 40 „	

Co se týče zákonníků, vydaných v **jiných sedmi jazycích** počínajíc rokem 1870, prodávají se za tytéž ceny jako zákonníky německé.

Odebere-li se alespoň 10, třeba libovolných, avšak úplných ročníků Zákonníka říšského najednou, sleví se 20%, odebere-li se alespoň 25, třeba libovolných, avšak úplných ročníků Zákonníka říšského najednou, sleví se 25%, a odebere-li se alespoň 35, třeba libovolných, avšak úplných ročníků Zákonníka říšského najednou, sleví se 30%.

NB. Nedošlé nebo **neúplně došlé** částky Zákonníka říšského německého vydání buďte reklamovány nejdéle ve **čtyřech nedělích** po vydání; částky Zákonníka říšského ostatních vydání buďte reklamovány nejdéle v **šesti nedělích** po vydání seznamů a titulního listu příslušného vydání, a to přímo u c. k. dvorní a státní tiskárny ve Vídni, III. okres, Rennweg č. 16.

Po projití této lhůty vydají se částky Zákonníka říšského bez výjimky **jen za cenu, za kterou se prodávají** (1/4 archu = 2 stránkám za 2 h).

Poněvadž **všechny ročníky německého vydání od r. 1849 a ročníky ostatních sedmi vydání od roku 1870 jsou nyní úplné, může nejen každý jednotlivý ročník za vytčenou cenu, nýbrž i každá jednotlivá částka** všech těchto ročníků (1/4 archu = 2 stránkám za 2 h), koupen býti u skladu c. k. dvorní a státní tiskárny, I., Singerstrasse č. 26, a proto každý může si doplniti neúplné Zákonníky říšské a seřaditi jeho částky podle odborů.

ÚSTŘEDNÍ KNIHOVNA
právnické fakulty UJEP
BRNO