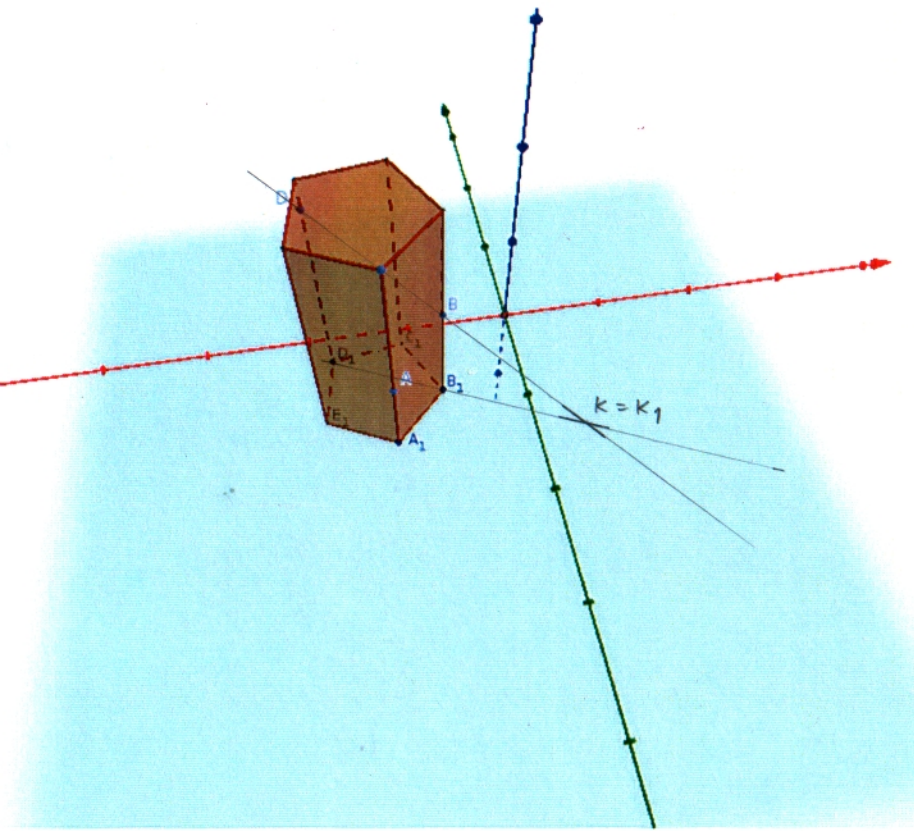
D
B
D1
A
B1
E1
A1
k = k1

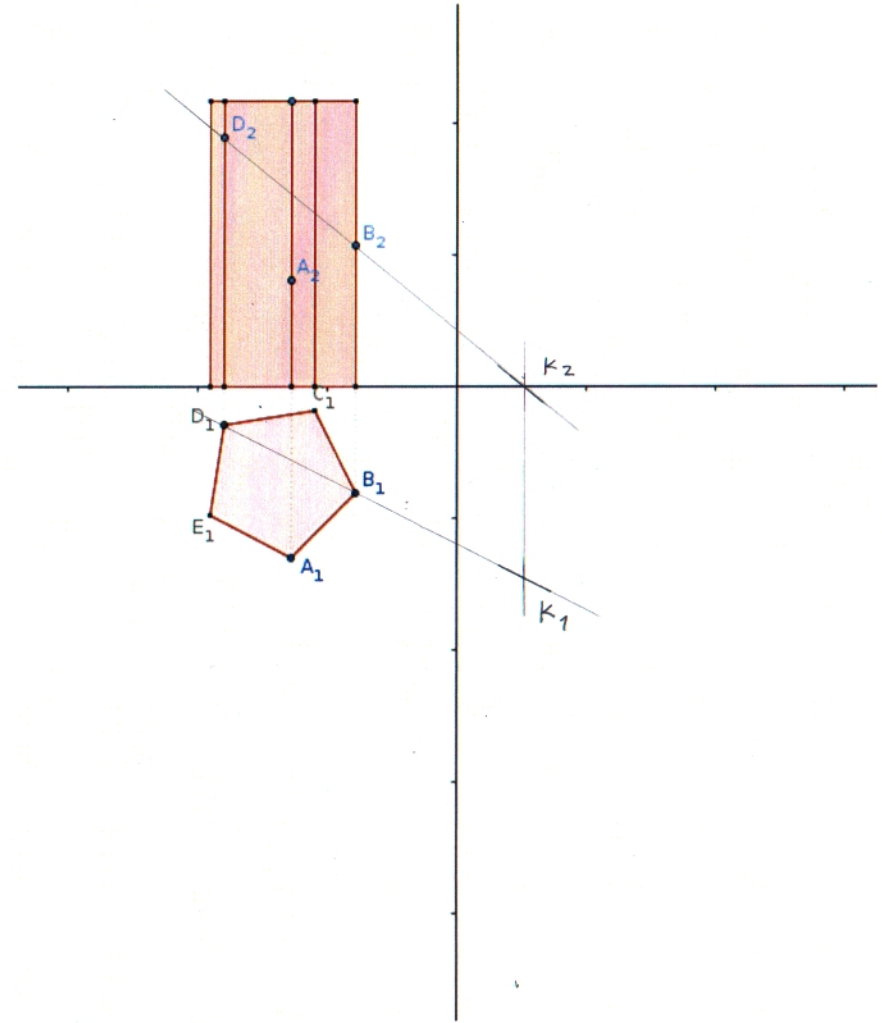
D2
B2
A2
k2
C1
D1
B1
E1
A1
k1

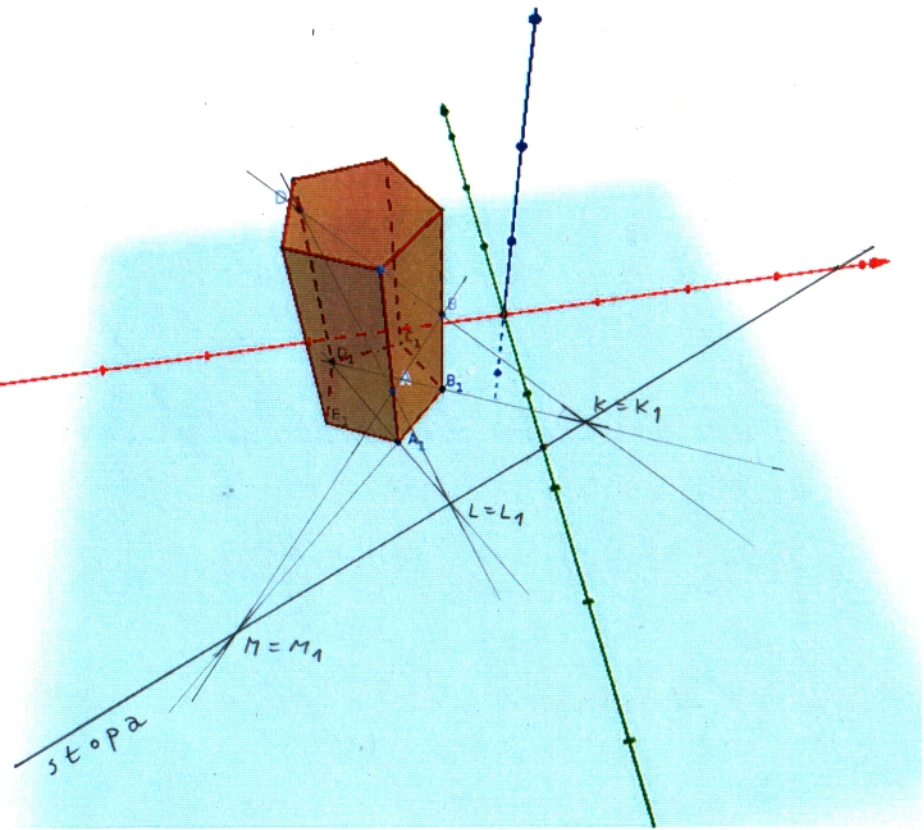
D
B
C1
D1
A
B1
E1
A1
K = K1
L = L1
M = M1
stopa

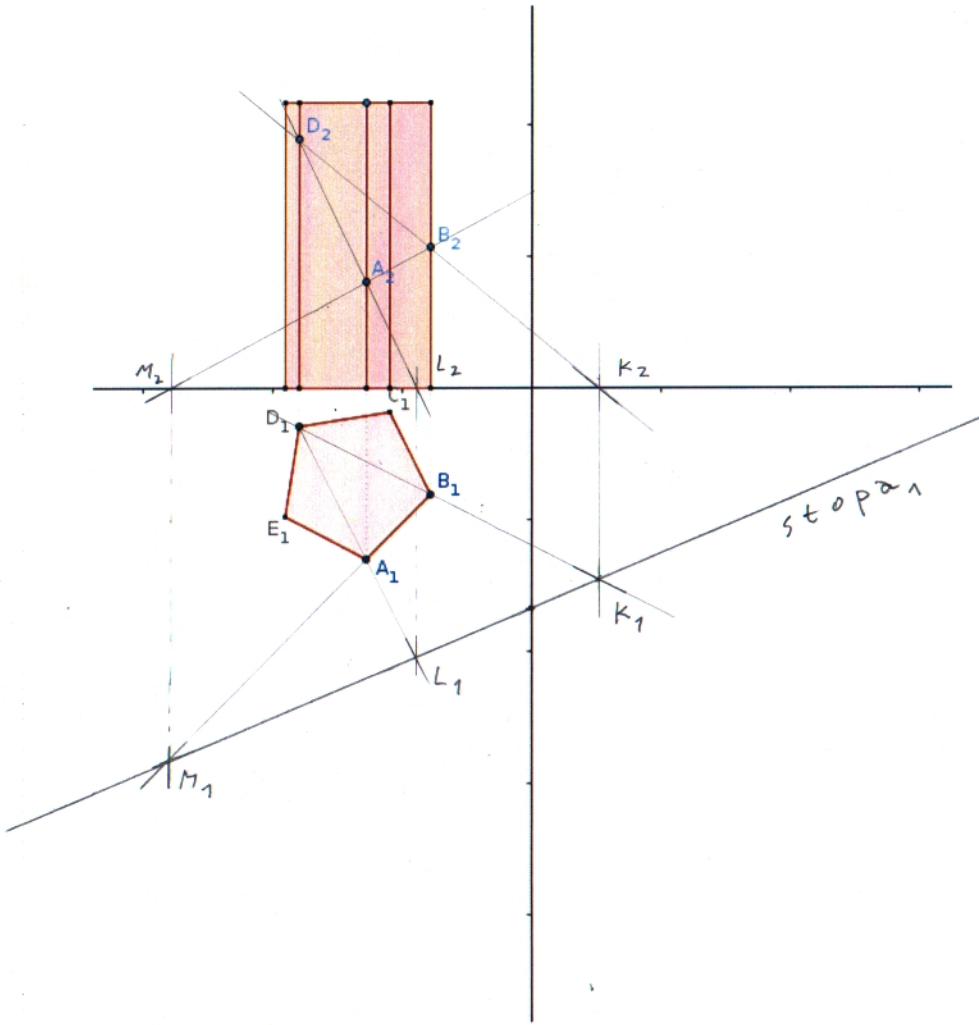
D2
B2
A2
M2
L2
K2
C1
D1
B1
E1
A1
K1
L1
M1
stopa

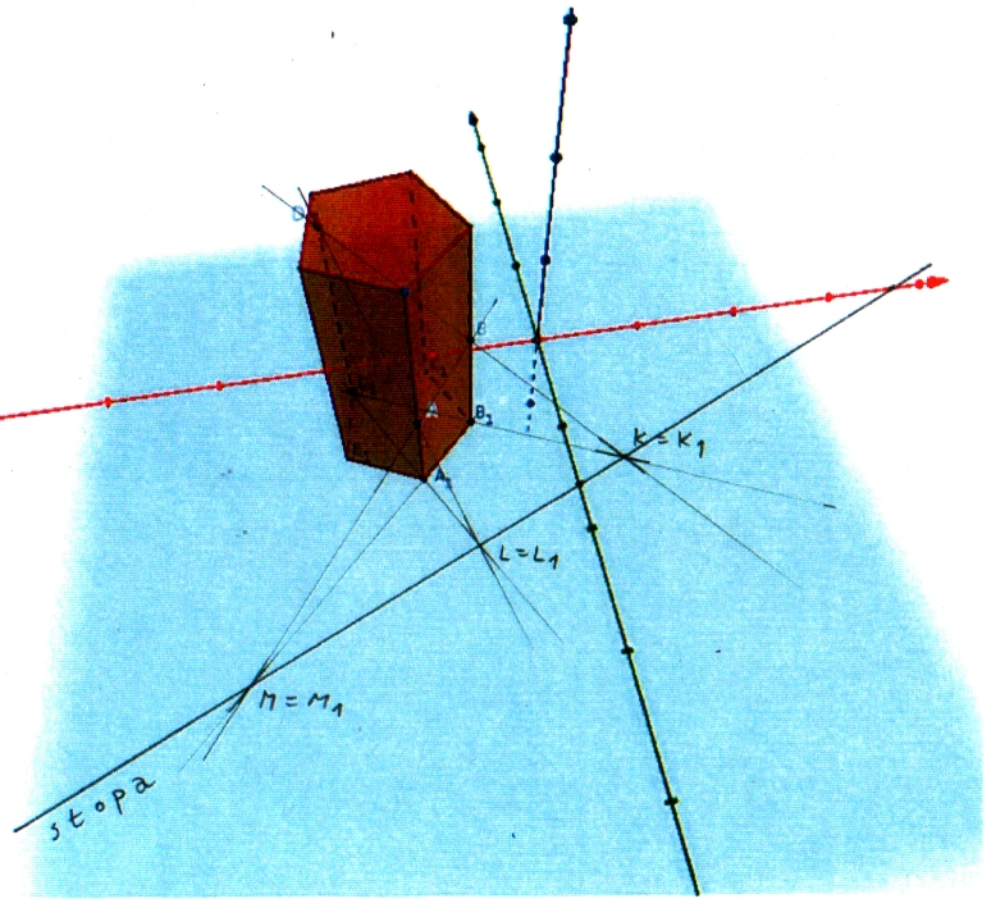
B
A
B₁
A₁
K = K₁
L = L₁
M = M₁
stopa

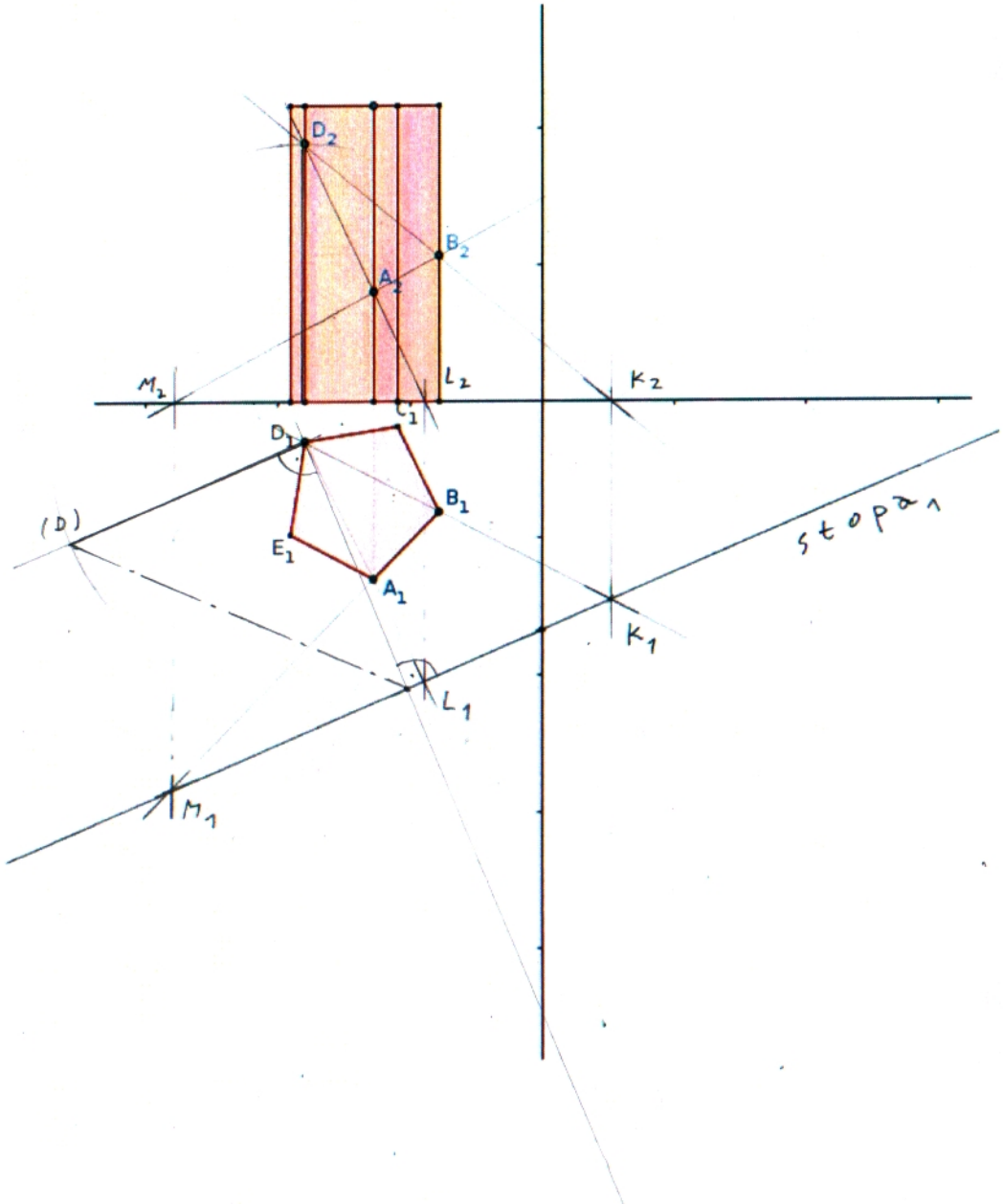
D₂
B₂
A₂
M₂
L₂
K₂
C₁
D₁
B₁
E₁
A₁
(D)
stopa
K₁
L₁
M₁

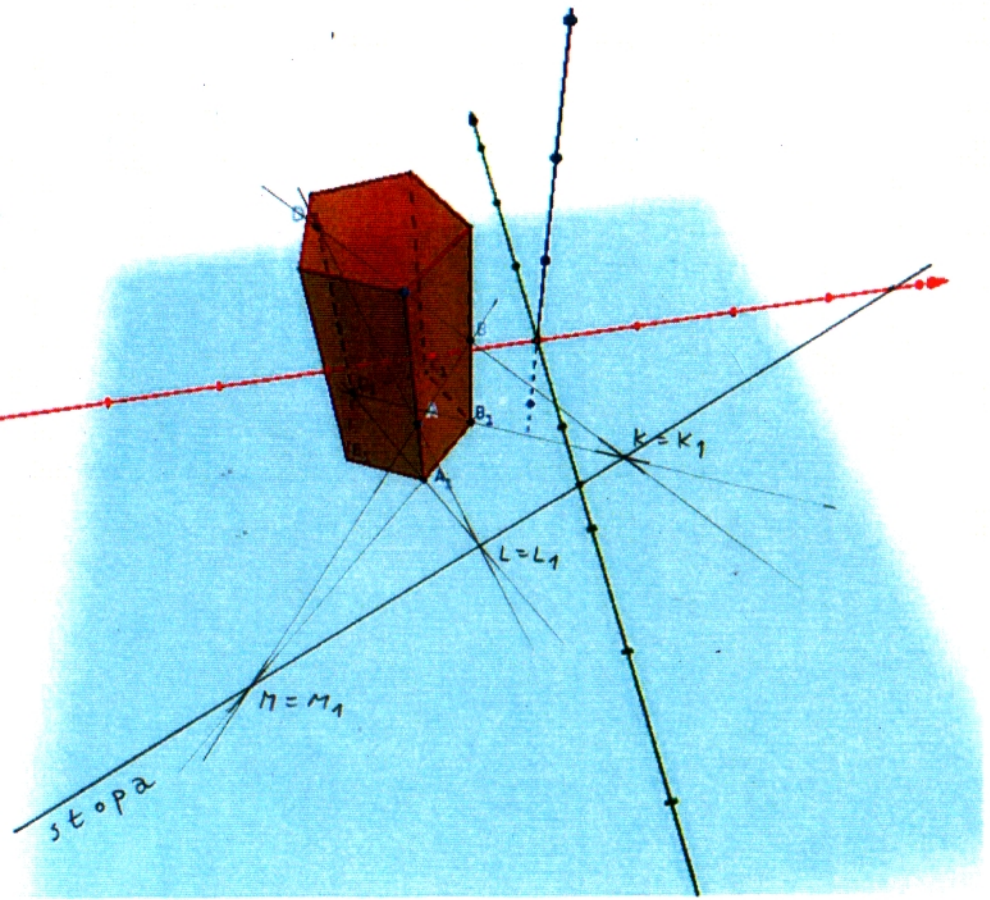
D
B
A
B1
A1
K = K1
L = L1
M = M1
stopa

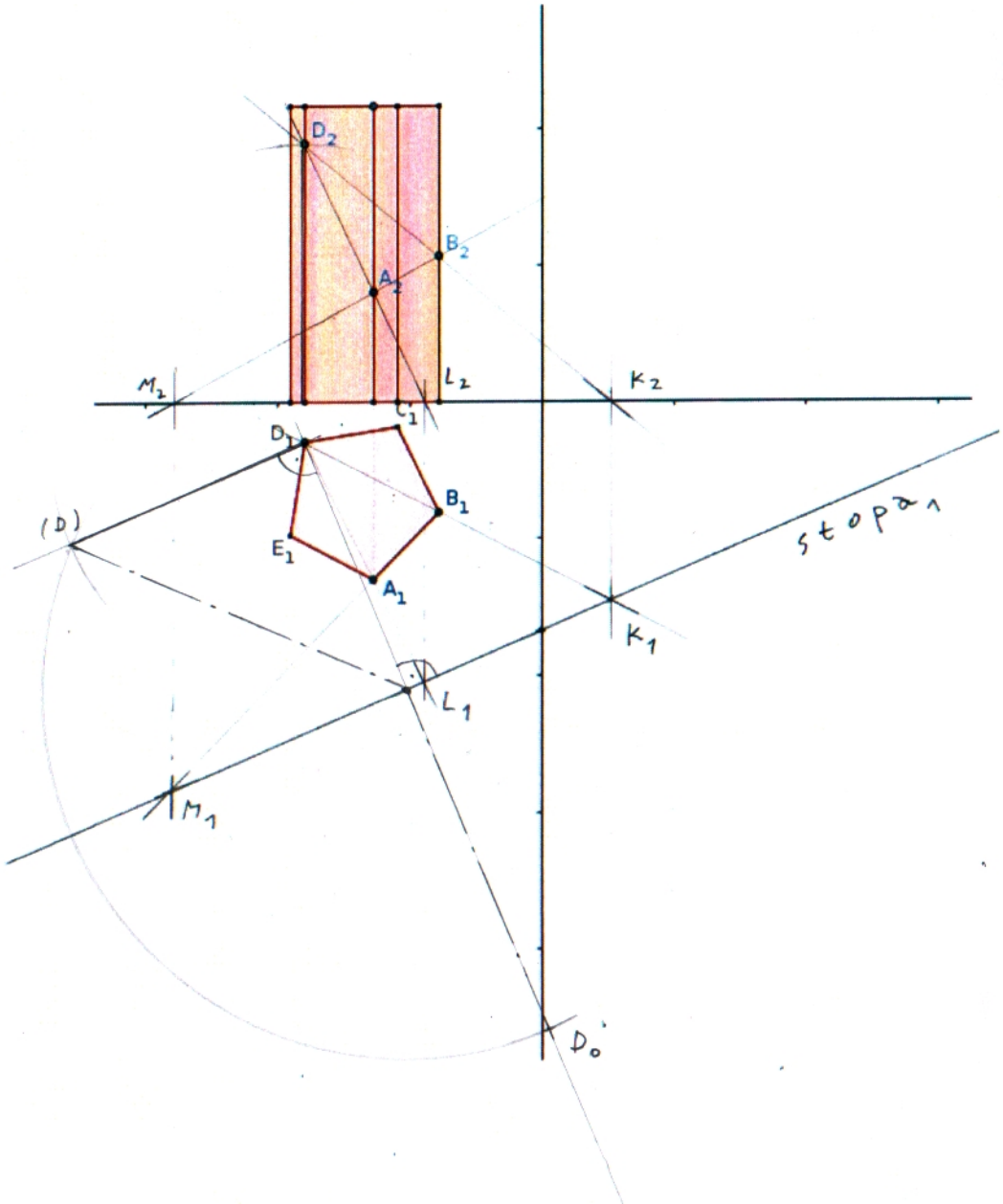
D2
B2
A2
M2
L2
K2
C1
D1
B1
E1
A1
(D)
stopa
K1
L1
M1
D0

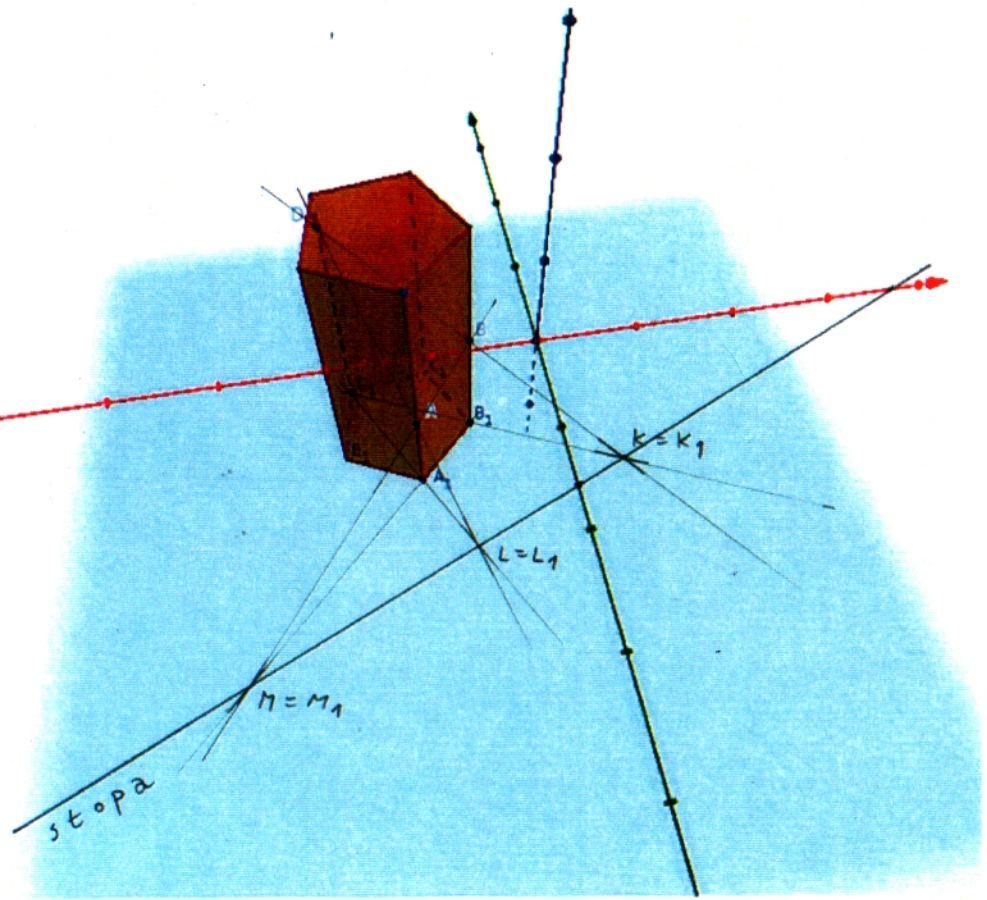
D
C
B
A
B_1
A_1
E_1
$K = K_1$
$L = L_1$
$M = M_1$
stopa

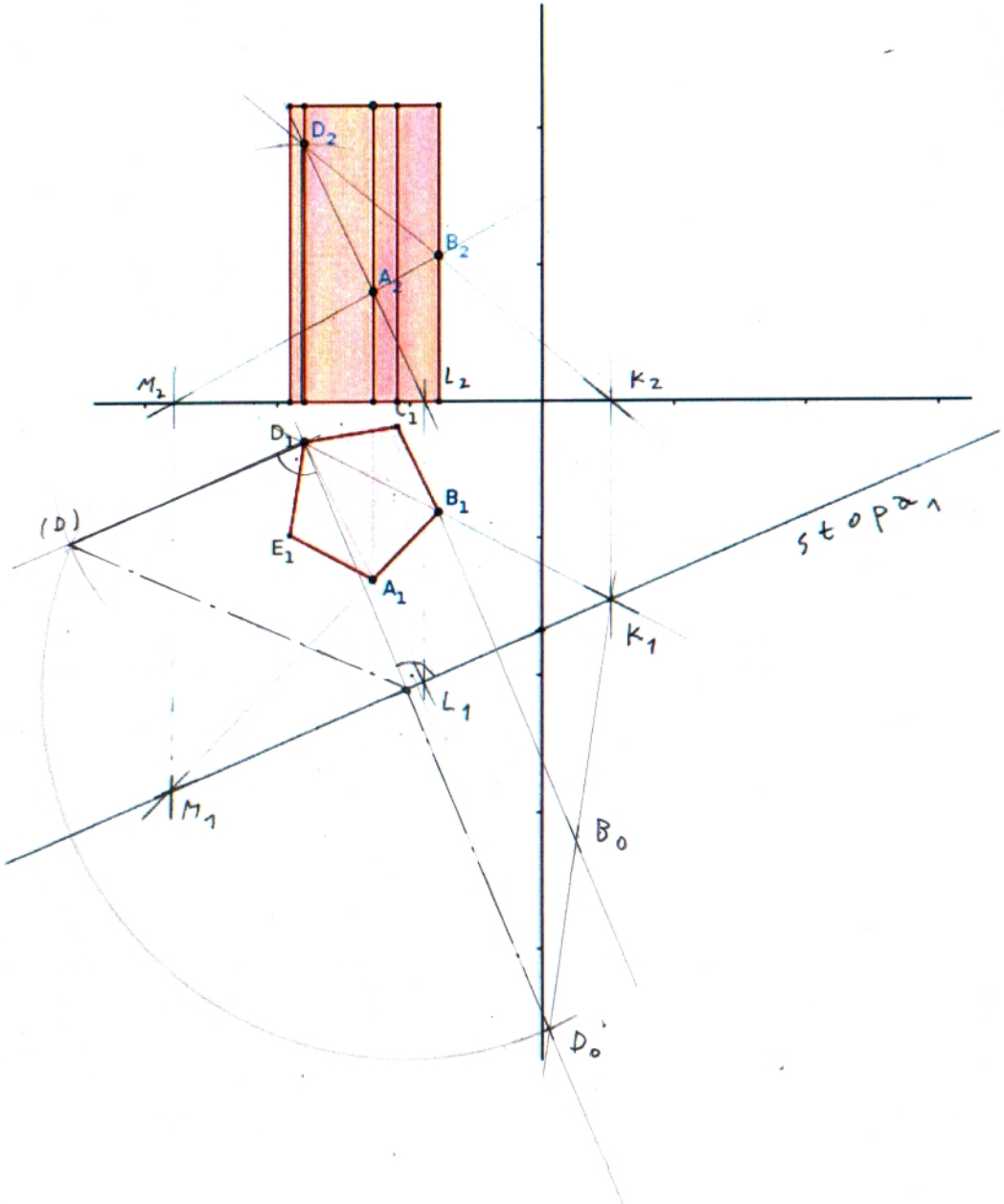
D_2
B_2
A_2
M_2
L_2
K_2
C_1
D_1
B_1
E_1
A_1
(D)
stopa 1
K_1
L_1
M_1
B_0
D_0

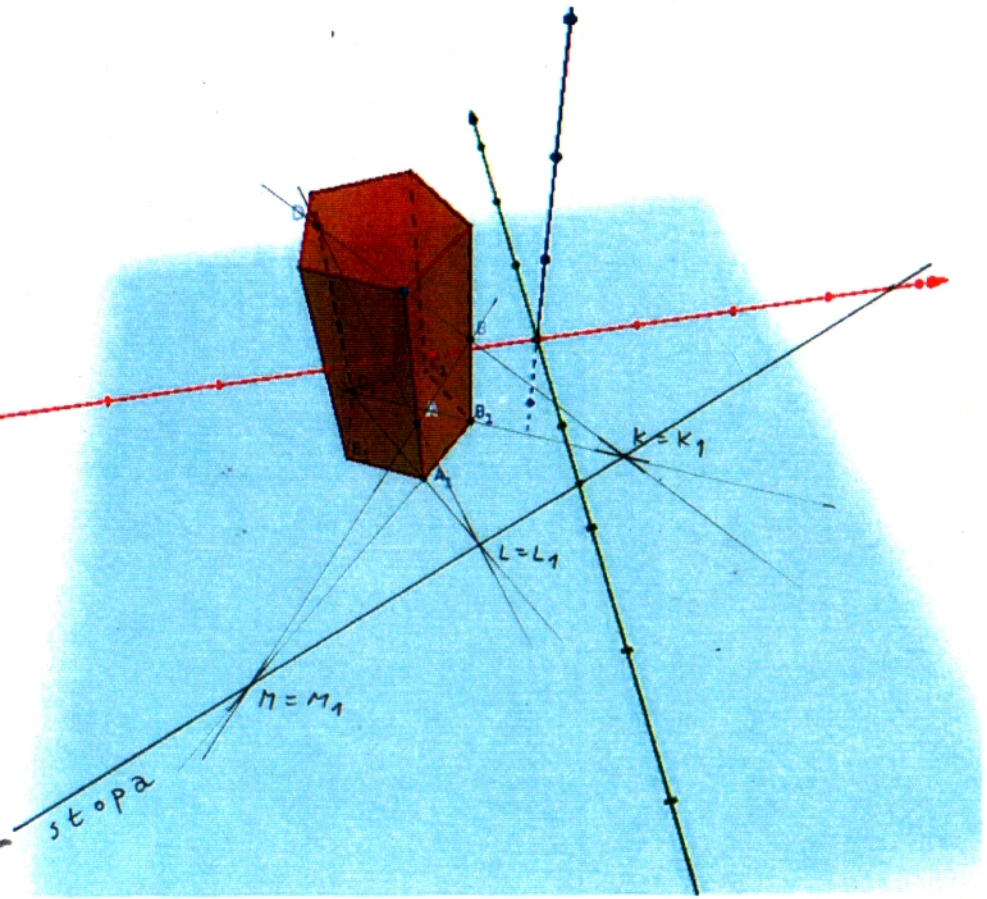
B
A
B₁
A₁
K = K₁
L = L₁
M = M₁
stopa

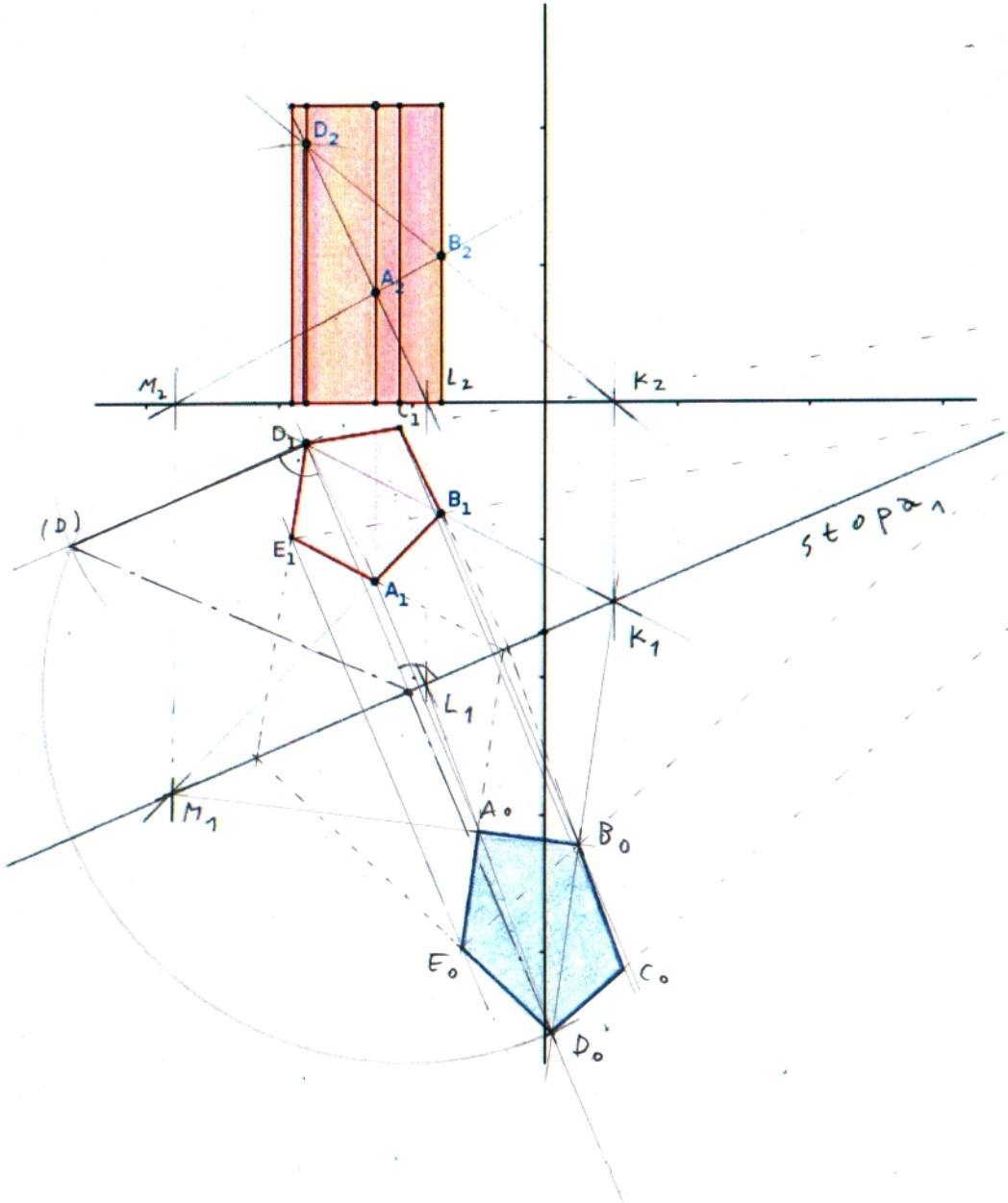
D₂
B₂
A₂
M₂
L₂
K₂
L₁
D₁
B₁
E₁
A₁
(D)
stopa
K₁
L₁
M₁
A₀
B₀
E₀
C₀
D₀